BOSCH

Стиральная машина

WGG244F3BY

[ru] Руководство по эксплуатации
и инструкции по установке

Содержание

1 Безопасность 4
1.1 Общие инструкции 4
1.2 Использование по назначению 4
1.3 Ограничение круга пользователей 4
1.4 Безопасная установка 4
1.5 Безопасное использование 6
1.6 Безопасная очистка и обслуживание 7
2 Предотвращение материального ущерба 8
3 Защита окружающей среды и экономия ресурсов 9
3.1 Утилизация упаковки 9
3.2 Экономия электроэнергии и воды 9
3.3 Режим энергосбережения 9
4 Установка и подключение 9
4.1 Распаковка прибора 9
4.2 Комплект поставки 9
4.3 Требования к месту установки 10
4.4 Удаление транспортировочных болтов 11
4.5 Подключение прибора 12
4.6 Выравнивание прибора 13
5 Перед первым использованием 14
5.1 Запуск процесса удаления остаточной воды 14
6 Знакомство с прибором 15
6.1 Прибор 15
6.2 Дозатор для моющих средств 16
6.3 Панель управления 17
7 Дисплей 18
8 Кнопки 20
9 Программы 21
10 Аксессуары 25
11 Бельё 25
11.1 Подготовка белья 25
11.2 Символы ухода на этикетках 26
12 Моющие средства и средства по уходу 26
13 Базовое использование 27
13.1 Включение прибора 27
13.2 Установка программы 27
13.3 Открытие дверцы 27
13.4 Загрузка белья 27
13.5 Запуск программы 28
13.6 Замачивание белья 28
13.7 Добавление белья 28
13.8 Прерывание программы 28
13.9 Продолжение программы при остановке полоскания 28
13.10 Извлечение белья 28
13.11 Выключение прибора 29
14 Система защиты от детей 29
14.1 Активация системы защиты от детей 29
14.2 Деактивация системы защиты от детей 29

15. Интеллектуальная система дозирования 30
15.1 Заливка жидкого моющего средства и кондиционера в отделения для дозирования 30
15.2 Использование отделения для ручной дозировки 30
15.3 Настройка базового количества дозировки 31
16 Базовые настройки 31
16.1 Обзор базовых настроек 31
16.2 Изменение базовых настроек 32
17 Очистка и уход 32
17.1 Очистка барабана 32
17.2 Очистка дозатора моющих средств 32
17.3 Очистка сливного насоса 34
17.4 Очистка резинового уплотнителя 36
18 Устранение неисправностей 37
18.1 Аварийная разблокировка 42
18.2 Перезапуск прибора 42
19 Транспортировка, хранение и утилизация 42
19.1 Демонтаж прибора 42
19.2 Установка транспортировочных планок 43
19.3 Повторный ввод прибора в эксплуатацию 43
19.4 Сдача старого прибора 43
20 Служба поддержки клиентов 44
20.1 Номер продукта (Nr. E) и заводской номер (FD) 44
21 Значения потребления 44
22 Технические данные 46

⚠ 1 Безопасность

Соблюдайте следующие инструкции по безопасности.

1.1 Общие инструкции



• Внимательно прочитайте данное руководство.
• Сохраните инструкции, а также информацию производителя для последующего использования или передачи следующему владельцу.
• Запрещается использовать прибор, если он был поврежден во время транспортировки.

1.2 Использование по назначению

Используйте данный прибор только:
• для стирки текстильных изделий, которые можно стирать в стиральной машине, и шерстяных изделий с рекомендацией ручной стирки на этикетке по уходу.
• с водопроводной водой, моющими средствами и средствами по уходу, предназначенными для стиральных машин.
• в собственном жилище и в закрытых помещениях бытового назначения.
• на высоте до 4000 м над уровнем моря.

1.3 Ограничение круга пользователей

Данный прибор может использоваться детьми старше 8 лет и лицами с ограниченными физическими, сенсорными или умственными способностями, или без опыта и/или знаний только под наблюдением или, если они были проинструктированы относительно безопасного использования прибора и понимают опасности, которые из этого вытекают.
Детям не разрешается играть с прибором.
Детям не разрешается проводить самостоятельную очистку и текущее обслуживание, если они не находятся под присмотром.
Не допускайте к прибору детей младше 3 лет и домашних животных.

1.4 Безопасная установка

⚠ ПРЕДУПРЕЖДЕНИЕ - Опасность поражения электрическим током!

Неправильно установленный прибор опасен.
▶ Прибор должен подключаться и использоваться только в соответствии с техническими данными на табличке.
▶ Прибор должен подключаться только к розетке переменного тока с заземлением, установленной в соответствии с правилами.
▶ Система защиты электроустановки здания должна быть установлена правильно. Кабель должен иметь достаточное сечение.
▶ При использовании устройства защитного отключения по дифференциальному току используйте только модель с этим знаком ⎓.
▶ Не подключайте прибор к другому коммутирующему устройству, например, к таймеру или системе дистанционного управления.
▶ После монтажа штепсель кабеля электропитания должен быть доступен; если свободный доступ невозможен, в постоянной электроустановке должен быть установлен разделитель фаз для всех полюсов в соответствии с условиями из положений по монтажу.
▶ При размещении прибора следите за тем, чтобы сетевой кабель питания не был зажат или поврежден.
Поврежденная изоляция кабеля электропитания опасна.
▶ Кабель электропитания не должен соприкасаться с источниками тепла или с горячими компонентами прибора.
▶ Кабель электропитания не должен соприкасаться с острыми предметами или острыми краями.
▶ Не разрешается сгибать, пережимать или изменять кабель электропитания.

⚠ ПРЕДУПРЕЖДЕНИЕ - Опасность пожара!

Использование неподходящего удлинителя электропитания или адаптера опасно.
▶ Не используйте удлинители и разветвители.
▶ Используйте только адаптеры и кабели питания от сети, которые были одобрены производителем.
▶ В случае, если кабель питания слишком короткий и у вас нет в распоряжении более длинного кабеля, обратитесь к специализированному электрику для адаптации домашней электроустановки.

⚠ ПРЕДУПРЕЖДЕНИЕ - Опасность травмирования!

При поднятии, большой вес прибора может привести к травмам.
▶ Не поднимайте прибор в одиночку.
Если прибор был неправильно установлен в колонну с сушильной машиной, установленный прибор может упасть.
▶ Не устанавливайте сушильную машину над стиральной без использования комплекта для монтажа, поставляемого производителем сушильной машины. Другой метод конфигурации не разрешается.
▶ Не устанавливайте прибор в колонну, если производитель сушильной машины не предусмотрел подходящий комплект для монтажа.
▶ Не устанавливайте в колонну прибор от других производителей, если он не имеет необходимые глубину и ширину.
▶ Не устанавливайте колонну на пьедестал; в противном случае приборы могут опрокинуться.

⚠ ПРЕДУПРЕЖДЕНИЕ - Опасность удушья!

Дети могут задохнуться, если случайно запутаются в упаковке или натянут её на голову.
▶ Храните упаковочный материал в недоступном для детей месте.
▶ Не позволяйте детям играть с упаковочным материалом.

⚠ ВНИМАНИЕ - Опасность травмирования!

Во время работы прибор может вибрировать или перемещаться.
▶ Установите прибор на чистую, ровную и устойчивую поверхность.
▶ Выровняйте прибор с помощью его ножек и строительного уровня.
В случае неправильного размещения шлангов и кабелей электропитания существует опасность споткнуться.
▶ Располагайте шланги и кабели электропитания таким образом, чтобы об них нельзя было споткнуться.
Если прибор транспортируется, держась за выступающие компоненты, например, за дверцу, эти компоненты могут сломаться.
▶ При транспортировке не поднимайте прибор за выступающие части.

⚠ ВНИМАНИЕ - Опасность порезов!

При контакте с острыми краями прибора могут возникнуть порезы.
▶ Не прикасайтесь к острым краям прибора.
▶ Во время установки и транспортировки прибора всегда надевайте защитные перчатки.

1.5 Безопасное использование

⚠ ПРЕДУПРЕЖДЕНИЕ - Опасность поражения электрическим током!

Поврежденный прибор или сетевой кабель питания опасны.
▶ Никогда не используйте поврежденный прибор.
▶ Никогда не тяните за сетевой кабель, чтобы отключить прибор от электросети. Всегда вынимайте из розетки штепсель кабеля электропитания.
▶ Если прибор или кабель электропитания поврежден, немедленно выньте штепсель из розетки или выключите предохранитель в щитке и закройте водопроводный кран.
▶ Обратитесь в авторизованный сервисный центр. → Страница 44
Проникновение влаги внутрь прибора может вызвать поражение электрическим током.
▶ Используйте прибор только в закрытых помещениях.
▶ Никогда не подвергайте прибор воздействию чрезмерной жары и влажности.
▶ Не используйте для очистки прибора мойки высокого давления или паровые очистители, шланги или душевые насадки.

⚠ ПРЕДУПРЕЖДЕНИЕ - Опасность для здоровья!

Дети могут запереться в приборе и таким образом подвергнуть свою жизнь опасности.
▶ Не устанавливайте прибор за распашной дверью, которая блокирует или препятствует открытию дверцы прибора.
▶ В случае с приборами, выведенными из эксплуатации, выньте из розетки штепсель кабеля электропитания, затем отрежьте его и уничтожьте систему блокировки дверцы прибора таким образом, чтобы он больше не мог заблокироваться.
При отжиме водонепроницаемого белья больших размеров, могут возникнуть дисбалансы, которые могут привести к травмам.
▶ Не стирайте и не отжимайте в приборе водонепроницаемое белье больших размеров, такое как одеяла или чехлы для матрасов.

⚠ ПРЕДУПРЕЖДЕНИЕ - Опасность удушья!

Дети могут вдохнуть или проглотить мелкие детали и задохнуться.
▶ Не допускайте детей к мелким деталям.
▶ Не позволяйте детям играть с мелкими деталями.

⚠ ПРЕДУПРЕЖДЕНИЕ - Опасность отравления!

Моющие средства и средства по уходу могут вызвать отравление при проглатывании.
▶ В случае случайного проглатывания немедленно обратитесь к врачу.
▶ Не оставляйте моющие средства и средства по уходу в пределах досягаемости детей.

⚠ ПРЕДУПРЕЖДЕНИЕ - Опасность взрыва!

Если белье было предварительно обработано чистящими средствами с содержанием легковоспламеняющихся растворителей, оно может взорваться внутри прибора.
▶ Перед стиркой тщательно прополощите водой предварительно обработанное белье.

⚠ ВНИМАНИЕ - Опасность травмирования!

Если опираться на прибор или вставать на него, верхняя панель может сломаться.
▶ Не взбирайтесь на прибор.
Если садиться или опираться на открытый люк прибора, прибор может опрокинуться.
▶ Не садитесь и не опирайтесь на люк прибора.
▶ Не ставьте предметы на люк прибора.
Если поместить руки во вращающийся барабан, могут возникнуть травмы.
▶ Прежде, чем помещать руки внутрь барабана, подождите, пока он полностью остынет.

⚠ ВНИМАНИЕ - Опасность ожога!

При высоких температурах стирок, моющее средство нагревается.
▶ Не прикасайтесь к горячему средству для стирки.

⚠ ВНИМАНИЕ - Опасность химических ожогов!

При открытии дозатора из него могут выплеснуться остатки моющего средства и кондиционера. Их контакт с глазами или кожей может привести к раздражениям.
▶ В случае контакта глаз или кожи с моющим средством или кондиционером, тщательно промойте чистой водой пораженные участки.
▶ В случае случайного проглатывания немедленно обратитесь к врачу.
▶ Не оставляйте моющие средства и средства по уходу в пределах досягаемости детей.

1.6 Безопасная очистка и обслуживание

⚠ ПРЕДУПРЕЖДЕНИЕ - Опасность поражения электрическим током!

Неправильно выполненный ремонт опасен.
▶ Никогда не изменяйте технические параметры или характеристики прибора.
▶ Только специализированный персонал имеет разрешение выполнять ремонтные работы с прибором.
▶ При ремонте прибора должны использоваться только оригинальные запасные части.
▶ Если кабель подключения к сети данного прибора поврежден, он должен быть заменен производителем, официальным дистрибьютором или аналогично квалифицированным лицом, чтобы избежать опасностей.
Проникновение влаги внутрь прибора может вызвать поражение электрическим током.
▶ Перед очисткой выньте штепсель из розетки или выключите предохранители на щитке.
▶ Не используйте для очистки прибора мойки высокого давления или паровые очистители, шланги или душевые насадки.

⚠ ПРЕДУПРЕЖДЕНИЕ - Опасность травмирования!

Использование неоригинальных запасных частей и аксессуаров может быть опасным.
▶ Используйте только оригинальные запасные части и аксессуары, поставляемые производителем.

⚠ ПРЕДУПРЕЖДЕНИЕ - Опасность отравления!

При использовании чистящих средств, содержащих растворители, могут выделяться токсичные пары.
▶ Не используйте чистящие средства, содержащие растворители.

2 Предотвращение материального ущерба

ВНИМАНИЕ!

Неправильная дозировка кондиционеров, моющих средств, средств по уходу и чистящих средств может нарушить работу прибора.

▶ Соблюдайте рекомендации производителя по дозировке.

Превышение максимальной загрузки нарушает работу прибора.

▶ Соблюдайте максимальную загрузку для каждой программы и не превышайте её.

→ «Программы», Страница 21

Для транспортировки прибор закреплён транспортировочными болтами. Неснятые транспортировочные болты могут привести к материальному ущербу и повреждению прибора.

▶ Перед первым использованием снимите все транспортировочные болты и сохраните их.

▶ Перед каждой транспортировкой устанавливайте все транспортировочные болты обратно, чтобы избежать повреждений.

Неправильное подключение шланга подачи воды может привести к материальному ущербу.

▶ Плотно затяните гайки системы подачи воды.

▶ Подключайте шланг подачи воды напрямую к водопроводному крану без дополнительных соединительных элементов (адаптеров, удлинителей или вентилей).

▶ Убедитесь, что внутренний диаметр водопроводного крана составляет не менее 17 мм.

▶ Убедитесь, что длина резьбы на подводке к крану составляет не менее 10 мм.

Слишком низкое или слишком высокое давление воды может нарушить работу прибора.

▶ Убедитесь, что давление воды в водопроводной системе составляет не менее 100 кПа (1 бар) и не более 1000 кПа (10 бар).

▶ Если давление воды превышает максимальное значение, между водопроводным краном и шлангом прибора необходимо установить редукционный клапан.

▶ Не подключайте прибор к смесителю безнапорного водонагревателя.

Изменённые или повреждённые шланги могут привести к материальному ущербу или повреждению прибора.

▶ Не допускается перегиб, пережатие, изменение или обрезание шлангов подачи воды.

▶ Используйте только оригинальные, поставляемые с прибором, или запасные шланги.

▶ Никогда не используйте повторно старые шланги.

Использование загрязнённой или слишком горячей воды может привести к ущербу и повреждению прибора.

▶ Используйте прибор только с холодной водой.

Неподходящие чистящие средства могут повредить поверхность прибора.

▶ Не используйте агрессивные или абразивные чистящие средства.

▶ Не используйте чистящие средства с высоким содержанием спирта.

▶ Никогда не используйте металлические мочалки или жёсткие губки.

▶ Очищайте прибор только водой и мягкой влажной тканью.

▶ Немедленно удаляйте с прибора остатки моющих средств, влагу и загрязнения.

3 Защита окружающей среды и экономия ресурсов

3.1 Утилизация упаковки

Упаковочные материалы экологичны и подлежат переработке.

▶ Утилизируйте компоненты упаковки раздельно в соответствии с их типом.

3.2 Экономия электроэнергии и воды

Если вы будете следовать этим рекомендациям, ваш прибор будет потреблять меньше электроэнергии и воды.

• Используйте программы с низкой температурой и длительной продолжительностью, а также с максимальной загрузкой. → Страница 21

• Дозируйте стиральный порошок в соответствии со степенью загрязнения белья. См. «Дозировка моющего средства».

• Снижайте температуру стирки для слабо и умеренно загрязнённого белья.

• Устанавливайте максимальную скорость отжима, если бельё будет сушиться в сушильной машине.

• Стирайте бельё без предварительной стирки.

3.3 Режим энергосбережения

Если прибор не используется в течение длительного времени, он автоматически отключается и переходит в режим энергосбережения.

Чтобы выйти из режима энергосбережения, снова используйте прибор.

4 Установка и подключение

4.1 Распаковка прибора

ВНИМАНИЕ!

Предметы, оставшиеся в барабане и не предназначенные для работы прибора, могут привести к материальному ущербу и повреждению прибора.

▶ Извлеките эти предметы и прилагаемые аксессуары из барабана перед использованием прибора.

1. Полностью удалите упаковку и защитные чехлы с прибора.

→ «Утилизация упаковки», стр. 9

2. Визуально проверьте прибор на наличие повреждений.
3. Откройте дверцу люка. → стр. 27
4. Извлеките аксессуары из барабана.
5. Закройте дверцу люка.

4.2 Комплект поставки

После распаковки проверьте комплектность поставки и нет ли повреждений деталей при транспортировке.

ВНИМАНИЕ!

Использование неполного или неисправного комплекта аксессуаров может нарушить работу прибора или привести к материальному ущербу либо повреждению прибора.

▶ Не используйте прибор с неполным или неисправным комплектом аксессуаров.

▶ Перед использованием прибора, установите в него соответствующие аксессуары.

→ «Аксессуары», стр. 25

Примечание: На заводе был проведён испытательный запуск прибора. Поэтому в приборе могут быть водяные пятна, которые исчезнут при первом цикле стирки.

Комплект поставки включает:
• Стиральная машина
• Сопроводительная документация
• Транспортировочные болты
• Защитные заглушки [1]
• Шланг подачи воды
→ «Подключение шланга подачи воды», стр. 12

4.3 Требования к месту установки

⚠ ПРЕДУПРЕЖДЕНИЕ
Опасность поражения электрическим током!
Прибор содержит детали, находящиеся под напряжением. Прикосновение к деталям под напряжением опасно.
▸ Не используйте прибор без крышки корпуса.

⚠ ПРЕДУПРЕЖДЕНИЕ
Опасность получения травмы!
При работе на пьедестале прибор может опрокинуться.
▸ Перед использованием прибора, обязательно закрепите ножки крепёжными скобами, поставляемыми производителем → стр. 13

ВНИМАНИЕ!
Замерзающая остаточная вода в приборе может привести к повреждениям.
▸ Неустанавливайтеинеиспользуйтеприборвместах,гдеестьрискзамерзания,илинаоткрытомвоздухе.
Если прибор наклонён более чем на 40°, может вытечь остаточная вода, что может привести к материальному ущербу.
▸ Наклоняйте прибор осторожно.
▸ Транспортируйте прибор в вертикальном положении.

Место установки	Требования
Пьедестал 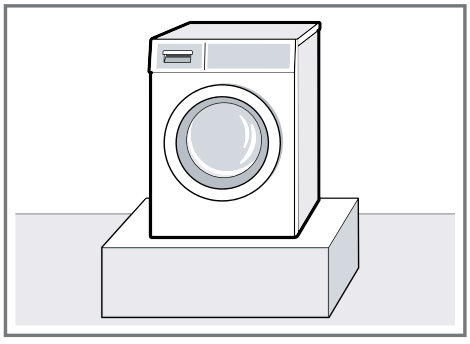	Закрепите прибор крепёжными скобами → стр. 13.
Деревянная балка 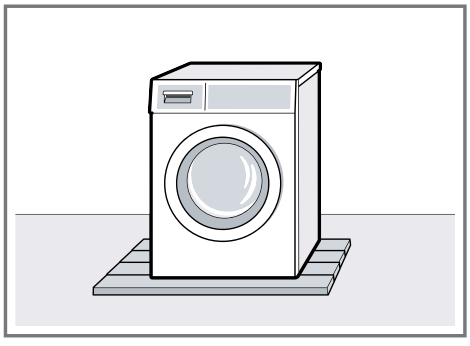	Установите прибор на прочную водостойкую деревянную плиту (толщиной минимум 30 мм), прикреплённую шурупами к полу.

[1] Количество крышек зависит от модели.

Кухонный шкаф

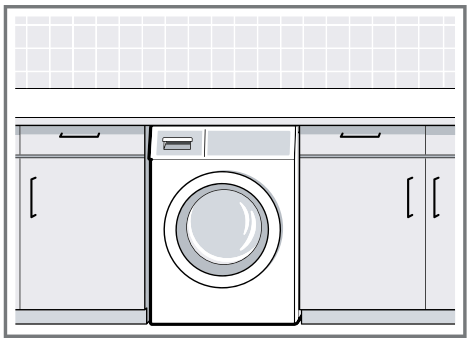

Размещайте прибор только под сплошной столешницей, надёжно закреплённой к соседним шкафам. Необходимая ширина ниши: 60 см.

У стены

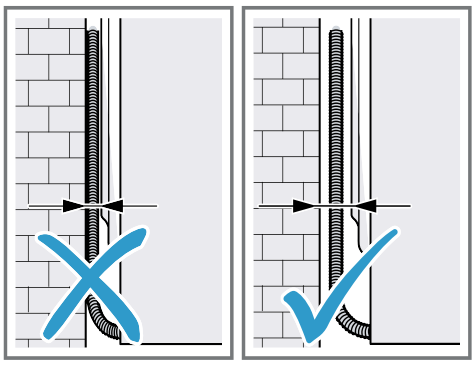

Не зажимайте электрические кабели и шланги между стеной и прибором.

4.4 Удаление транспортировочных болтов

Прибор зафиксирован транспортировочными болтами на задней панели.

Примечание: Сохраните болты транспортировочных креплений и втулки для последующей транспортировки.

1. Выньте шланги ① и электрический кабель ② из держателей.

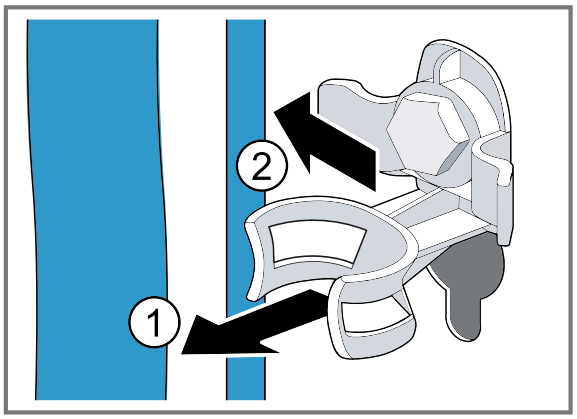

2. Открутите все болты от 4 транспортировочных креплений с помощью гаечного ключа на 13 мм ①, затем извлеките их ②.

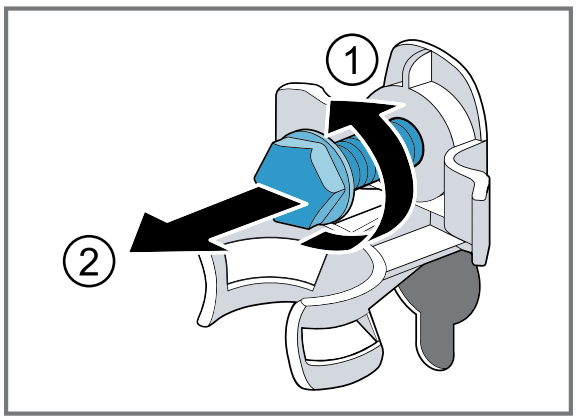

3. Извлеките 4 втулки.

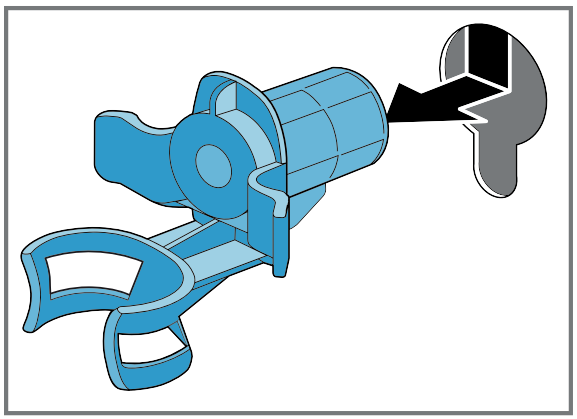

4. Установите защитную заглушку и вдавите ее вниз.

Примечания

• Обратите внимание на количество заглушек в комплекте поставки.

• Если в комплекте поставки четыре заглушки, установите заглушки во все четыре отверстия транспортировочных фиксаторов.

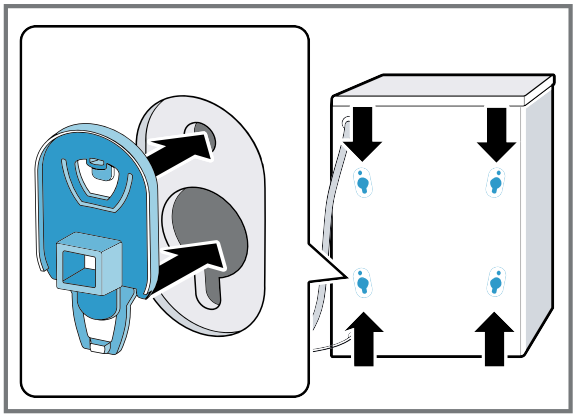

• Если в комплекте поставки одна заглушка, установите заглушку в нижнее левое отверстие транспортировочного крепления.

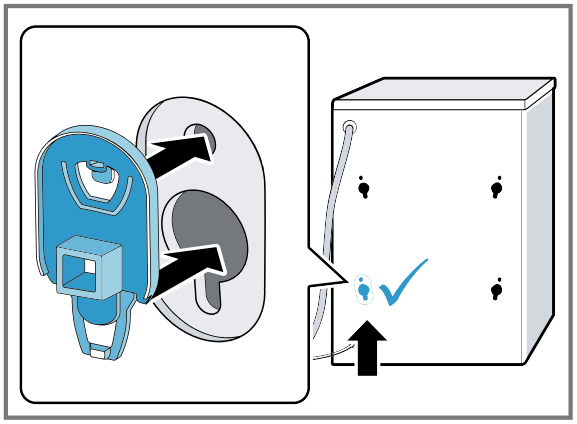

Примечание: Чтобы снова использовать транспортировочные крепления для транспортировки прибора, выполните эти шаги в обратном порядке.

4.5 Подключение прибора

Перекрытие шланга подачи воды

ВНИМАНИЕ

Неправильное подключение наливного шланга для воды может привести к материальному ущербу.

Затягивайте вручную винты на заливном шланге для воды.

1. Подключите шланг подачи воды к прибору.

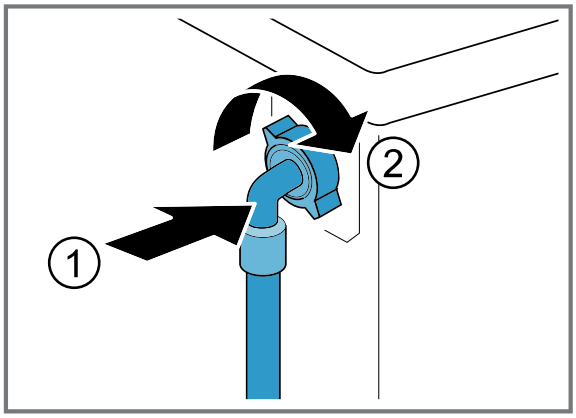

2. Подключите шланг подачи воды к водопроводному крану (26,4 мм = 3/4").

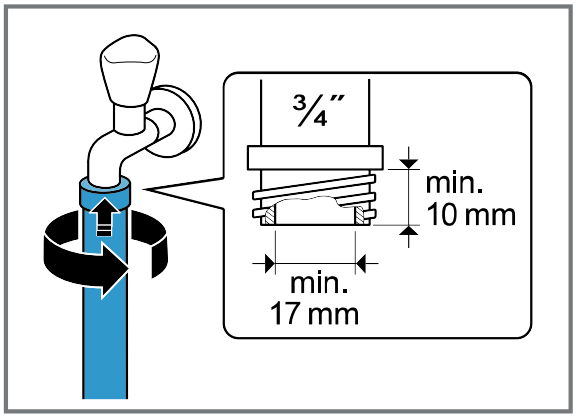

3. Осторожно откройте водопроводный кран, проверяя при этом герметичность мест подключения.

Способы подключения к системе слива воды

Эта информация поможет вам подключить прибор к системе слива воды.

ВНИМАНИЕ!

При сливе сливной шланг находится под давлением и может отсоединиться от патрубка.

▶ Закрепите сливной шланг от случайного отсоединения.

При засорённом сливе грязная вода может течь обратно в прибор.

▶ Перед началом работы прибора убедитесь, что грязная вода сливается быстро, и устраните засоры.

Примечание: Соблюдайте высоту подъёма.

Максимальная высота подъёма составляет 100 см.

Сифон 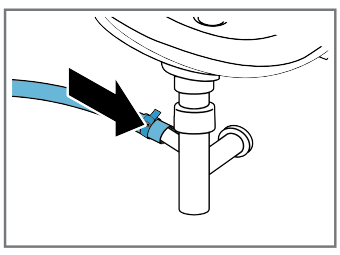	Закрепите патрубок с помощью хомута для шланга (24-40 мм).

Раковина 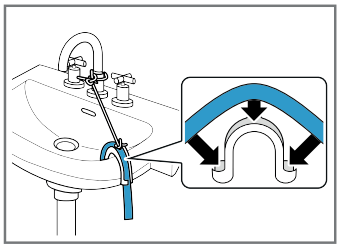	Закрепите и зафиксируйте сливной шланг с помощью изогнутого патрубка. → «Аксессуары», стр. 25
Пластиковая труба с резиновой муфтой или сливным отверстием 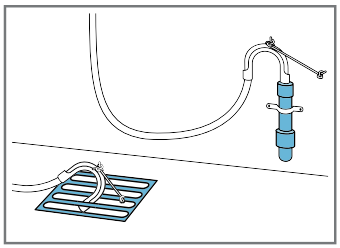	Закрепите шланг для грязной воды хомутом и зафиксируйте его. → «Аксессуары», страница 25

Подключение прибора к электросети

Примечание: Электрическая проводка в вашем доме для этого прибора должна соответствовать законодательным положениям и местным нормам безопасности и должна быть оборудована автоматическим выключателем с заземлением.

1. Вставьте вилку сетевого кабеля прибора в розетку.

Данные о подключении прибора см. в разделе «Технические данные» → стр. 46.

2. Убедитесь, что сетевая вилка надёжно закреплена.

4.6 Выравнивание прибора

Для уменьшения шума и вибраций, а также для предотвращения смещения прибора с места, он должен быть правильно выровнен.

1. Ослабьте контргайки, поворачивая их по часовой стрелке с помощью гаечного ключа на 17 мм.

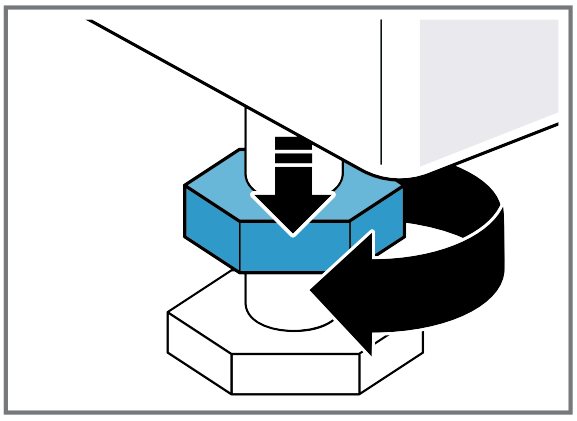

2. Для выравнивания прибора поворачивайте его регулируемые ножки.

Проверьте положение прибора с помощью уровня.

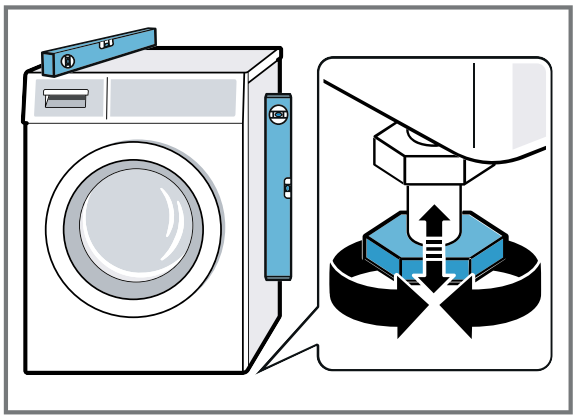

Все ножки прибора должны прочно стоять на полу.

3. Плотно затяните контргайки к корпусу, поворачивая их против часовой стрелки с помощью гаечного ключа на 17 мм.

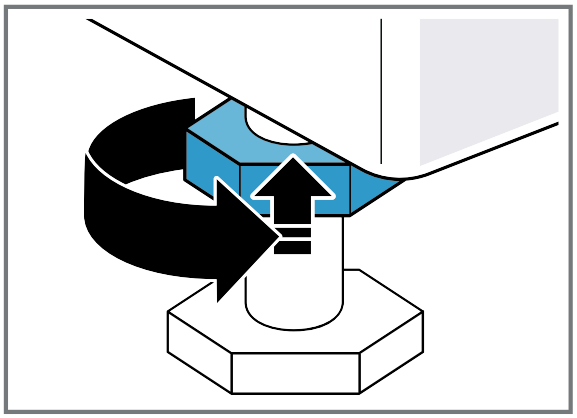

В это время удерживайте ножку прибора и не меняйте её высоту.

5 Перед первым использованием

Подготовьте прибор к использованию.

5.1 Запуск процесса удаления остаточной воды

Ваш прибор был тщательно проверен перед отправкой с завода. Запустите первую стирку без белья для удаления возможных остатков воды после проверки.

1. Установите переключатель программ в положение Drum Clean (Очистка барабана).
2. Закройте дверцу люка.
3. Выдвиньте дозатор для моющих средств.
4. Налейте примерно 1 литр водопроводной воды в отделение для ручной дозировки.

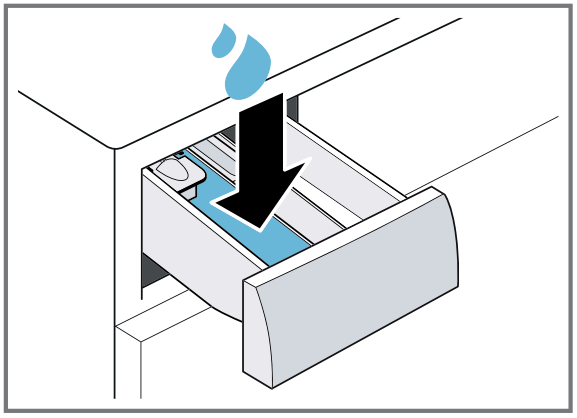

5. Насыпьте универсальный стиральный порошок вместе с кислородным отбеливателем в отделение для ручной дозировки.

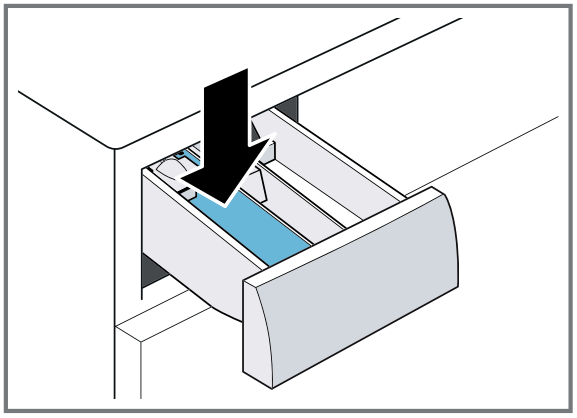

Чтобы предотвратить образование пены, используйте только половину количества моющего средства, рекомендованного производителем для слабозагрязнённого белья. Не используйте моющее средство для шерстяных изделий или для деликатного белья.

6. Закройте дозатор для моющих средств.
7. Запустите программу. → Страница 27
8. Запустите первый цикл стирки или установите переключатель программ в положение **Off** (Выкл.) для отключения прибора.

→ «Основные положения при работе с прибором», страница 27.

6 Знакомство с прибором

6.1 Прибор

Здесь вы найдёте общий обзор компонентов вашего прибора.

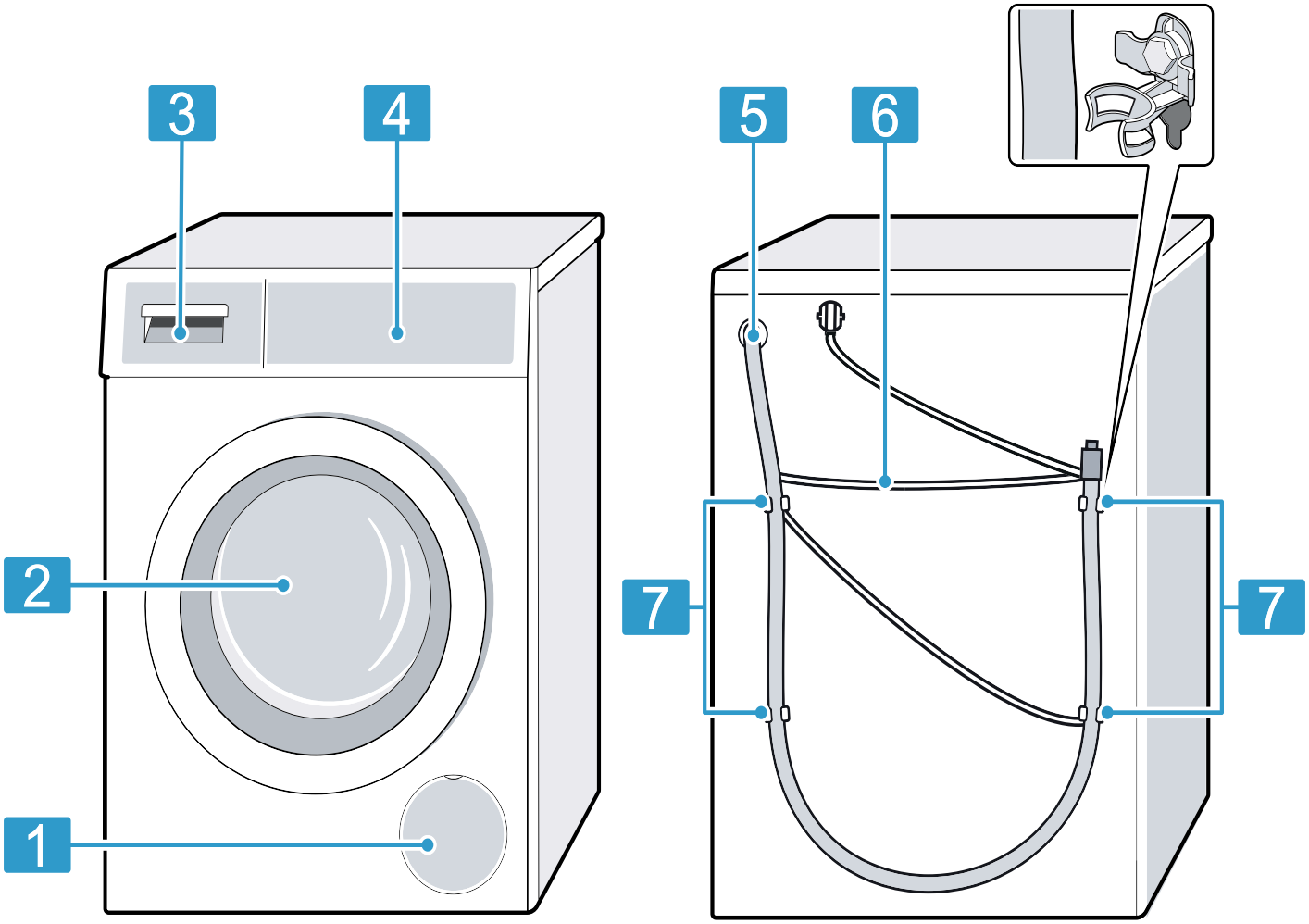

В зависимости от типа прибора, некоторые детали могут отличаться от представленных на изображении, например, цвет и форма.

1	Крышка для обслуживания сливного насоса → стр. 34
2	Дверца люка → стр. 27
3	Дозатор для моющих средств → стр. 16
4	Панель управления → стр. 17
5	Сливной шланг → стр. 12
6	Электрический кабель → стр. 13
7	Транспортировочные болты

6.2 Дозатор для моющих средств

Примечание: Соблюдайте указания производителя по использованию и дозировке моющих средств и средств по уходу, а также указания в описании программ.

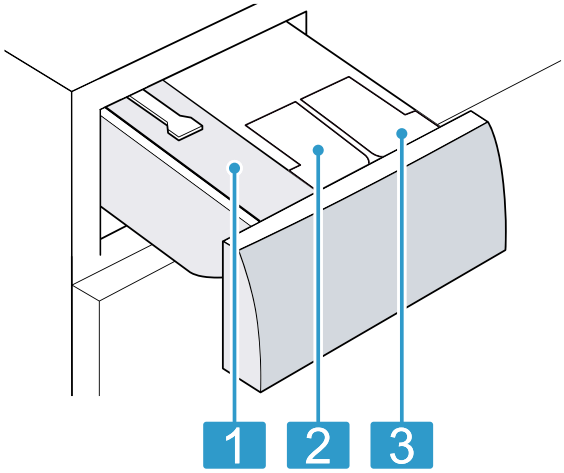

1	Отделение для ручной дозировки → «Использование отделения для ручной дозировки», Страница 30
2	❀ : отделение для дозировки кондиционера → «Интеллектуальная система дозировки», Страница 30
3	◊ : Отделение для дозировки жидкого моющего средства → «Интеллектуальная система дозировки», Страница 30

6.3 Панель управления

Установить все функции вашего прибора и получить информации о состоянии его работы можно с помощью элементов управления.

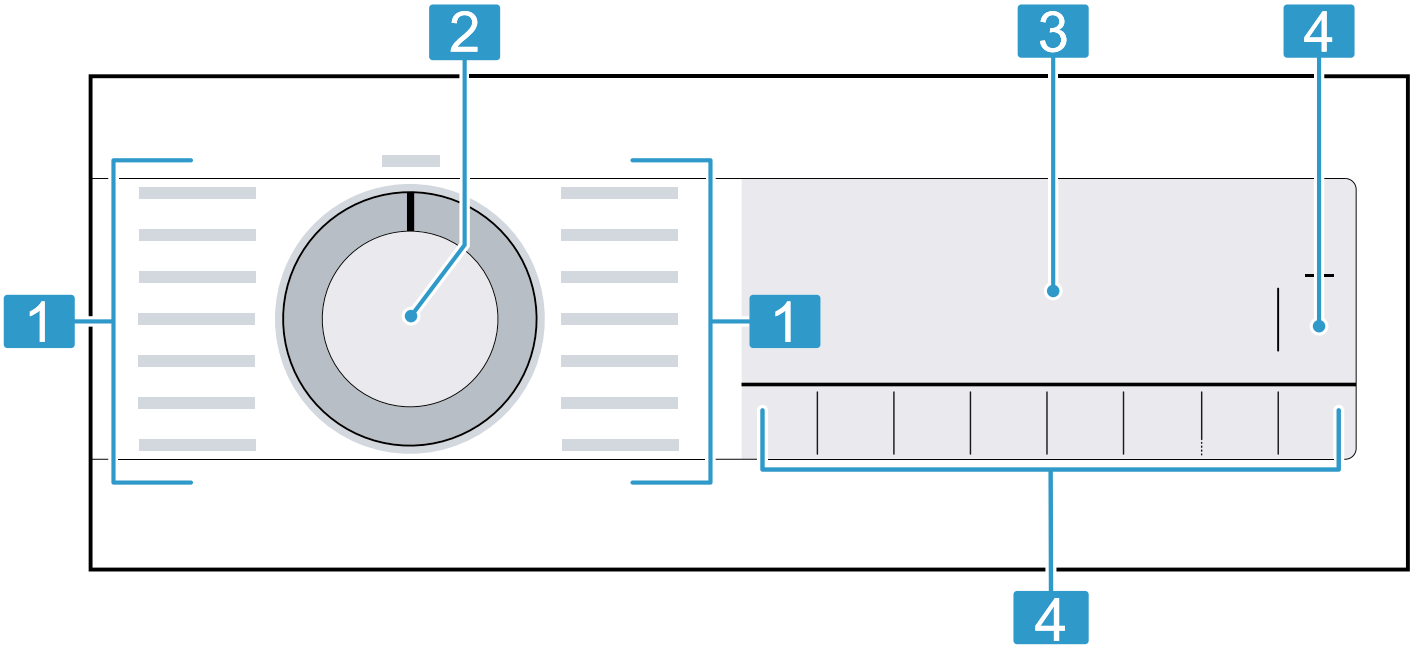

1	Программы → стр. 21
2	Переключатель программ → стр. 21
3	Дисплей → стр. 18
4	Кнопки → стр. 20

7 Дисплей

На дисплее вы можете видеть текущие значения настроек, варианты выбора или текстовые инструкции.
Дисплей отображает, в зависимости от статуса программы, определённые указания в соответствующей области 8:88, например End.

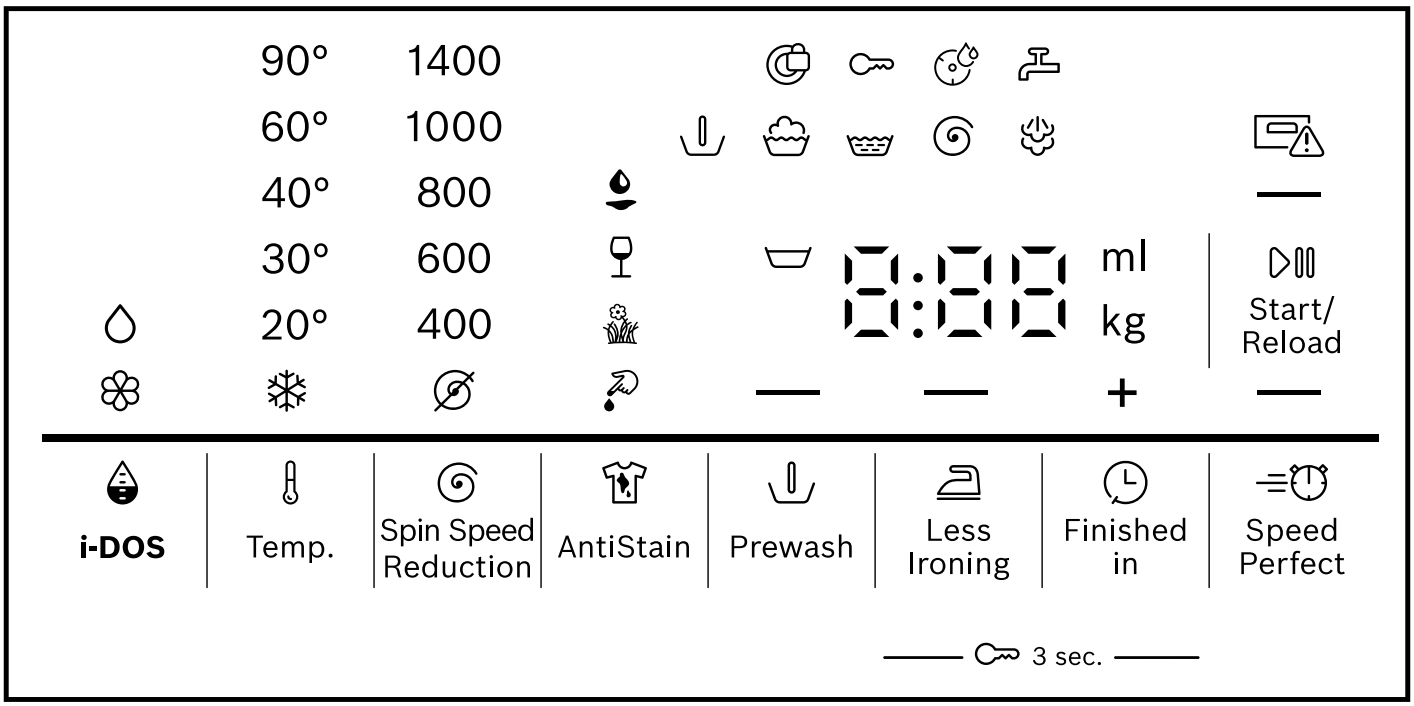

Пример отображения на дисплее

Индикатор	Описание
0:40 [1]	Расчётная продолжительность или оставшееся время выполнения программы, в часах и минутах.
"10"/+ [1]	Время окончания программы → «Кнопки», Страница 20
9,0 [1]	Рекомендация по максимальной загрузке, в кг, для установленной программы.
- 1400	Установленная скорость отжима в об/мин. → Страница 21 ⌀: без отжима, только слив : задержка полоскания, без слива
❄ - 90	Установленная температура в °C. → Страница 21 ❄ (холодная)
— (▷II)	Запуск, отмена или снятие с паузы • горит: Программа выполняется и может быть отменена или прервана. • мигает: Программа может быть запущена или продолжена.
	Состояние программы: Предварительная стирка
	Состояние программы: Стирка
	Состояние программы: Полоскание

[1] Пример

Индикатор	Описание
	Состояние программы: Отжим
End	Состояние программы: Завершение программы
	Состояние программы: Обработка паром
	• горит: Защита от детей активирована. • мигает: Защита от детей активирована и прибор был использован. → «Деактивация системы защиты от детей», Страница 29
— ( )	Функция уменьшения сминания активирована. → «Кнопки», Страница 20
— ( )	Функция предварительной стирки активирована. → «Кнопки», Страница 20
	Функция остановки полоскания активирована.
— ( )	Сокращённая продолжительность программы активирована. → «Кнопки», Страница 20
	Функция удаления пятен крови активирована.
	Функция удаления пятен травы активирована.
	Функция удаления пятен красного вина активирована.
	Функция удаления пятен жира/растительного масла активирована.
	мигает: Необходима чистка барабана. Запустите программу Drum Clean для очистки и ухода за барабаном и резервуаром сливного раствора. → «Очистка барабана», Страница 32
	• горит: интеллектуальная система дозировки жидкого моющего средства активирована. • мигает: минимальный уровень заполнения резервуара для дозировки превышен. → Страница 30, жидкое моющее средство.
	• горит: интеллектуальная система дозировки кондиционера активирована. • мигает: минимальный уровень заполнения резервуара для дозировки превышен. → «Интеллектуальная система дозировки», Страница 30 (кондиционер).
50 мл[1]	Базовое количество дозировки моющего средства или кондиционера. → Страница 31
	• горит: дверца заблокирована и не может быть открыта. • мигает: дверца не закрыта. • выкл: дверца разблокирована и может быть открыта.
	• Отсутствует давление воды. • Давление воды из крана слишком низкое.
	Ящик для моющего средства не вставлен полностью. → "", Страница 39
E:35[1]	Код ошибки, индикатор ошибки, сигнал. , → Страница. 38

[1] Пример

8 Кнопки

Выбор настроек программ зависит от установленной программы.

Кнопка	Выбор	Дополнительная информация
▷II Start/Reload / Пуск/ Дозагрузка	• запуск • отмена • прерывание	Запустите, отмените или прервите программу.
Speed Perfect / Быстрая и безупречная стирка	• активация • деактивация	Активируйте или деактивируйте сокращённую продолжительность программы. **Примечание:** Энергопотребление увеличивается. Результаты стирки не ухудшаются.
AntiStain / Против пятен	Множественный выбор	Выберите тип пятен. Температура, движение барабана и время замачивания варьируются в зависимости от типа пятен.
i-DOS/ Дозирование	• активация • деактивация • Установите базовое количество дозировки.	Если нажать кнопку кратковременно, вы активируете или деактивируете интеллектуальную систему дозировки кондиционера ❀ или жидкого моющего средства ◊. Если удерживать кнопку нажатой примерно 3 секунды, вы можете настроить базовое количество дозировки. → Страница 31
Finished in / Закончить через	до 24 часов	Установите время окончания программы. Продолжительность программы отображается в виде установленного количества часов. Продолжительность программы будет показана после запуска.
Temp. / Температура	❄ - 90	Отрегулируйте температуру. Установленная температура в °C.
Spin Speed Reduction / Снижение скорости отжима	∅ - 1400	Отрегулируйте скорость отжима или активируйте ⌓ (задержку полоскания). Установленная скорость отжима в об/мин. При выборе ⌓ вода не сливается, и функция отжима деактивируется. Бельё остаётся в воде для полоскания.
3 sec. / 3 секунды	• активация • деактивация	→ «Система защиты от детей», Страница 29
Prewash / Предварительная стирка	• активация • деактивация	Активируйте или деактивируйте функцию предварительной стирки, например, для стирки сильно загрязнённого белья. **Примечание**: Если интеллектуальная система дозировки активирована, моющее средство дозируется автоматически как для предварительной, так и для основной стирки. Если интеллектуальная система дозировки деактивирована, моющее средство для предварительной стирки добавляется непосредственно в барабан, а для основной стирки - в отделение для ручной дозировки. → Страница 16

Кнопка	Выбор	Дополнительная информация
Less Ironing / Лёгкая глажка	• активация • деактивация	Активируйте или деактивируйте функцию уменьшения сминания. Для уменьшения сминания белья продолжительность цикла отжима и скорость отжима адаптируются. **Примечание:** После стирки бельё имеет более высокую остаточную влажность. Чтобы уменьшить сминание, сразу после стирки развесьте бельё на вешалки.

9 Программы

Примечание:
• На этикетках по уходу за бельём вы найдёте дополнительную информацию о том, какую программу следует выбрать.
→ «Символы ухода на этикетках», страница 26.
• Установка температуры программы гарантирует, что температура, рекомендованная на этикетке по уходу, не будет превышена. Достигаемая в приборе температура может отличаться от установленной.
Наилучший возможный результат стирки достигается при оптимальной энергоэффективности.

Программа	Описание	Макс. загрузка (кг)
Cottons / Хлопок	Стирка изделий из хлопка, льна. Для использования короткой программы, подходящей для белья со средней степенью загрязнения, активируйте **Speed Perfect.** Настройки программы: • макс. 90 °C • макс. 1400 об/мин	9,0 5,0[1]
Eco 40-60 / Эко 40-60	Стирка изделий из хлопка, льна. **Примечание:** Изделия, на этикетках по уходу которых указана стирка при температуре от 40 °C до 60 °C, можно стирать вместе. Эффективность процесса стирки соответствует наивысшему классу эффективности стирки согласно законодательным требованиям. Для этой программы температура стирки автоматически адаптируется, в зависимости от загрузки, для достижения оптимальной энергоэффективности и наилучшего результата стирки. Температуру стирки изменить нельзя. Максимальная скорость отжима составляет 1400 об/мин.	9,0

[1] **Speed Perfect** активирован

Программа	Описание	Макс. загрузка (кг)
Easy-Care / Лёгкий уход	Стирка изделий из синтетических тканей. Настройки программы: • макс. 60 °C • макс. 1200 об/мин	4,0
Quick Mix / Быстрая стирка-микс	Стирка изделий из хлопка, льна, синтетических волокон. Подходит для белья с низкой степенью загрязнения. Настройки программы: • макс. 60 °C • макс. 1400 об/мин	4,0
Delicates/Silk / Деликатные ткани / Шёлк	Стирка деликатных, пригодных для стирки изделий из шёлка, вискозы и синтетических волокон. Используйте моющее средство, подходящее для деликатного белья или шёлка. **Примечание:** Стирайте в специальном мешке особо деликатные изделия или изделия, содержащие застёжки-липучки, крючки или кнопки. **Совет:** Благодаря бережной стирке белья снижается истирание текстильных волокон и выделение микропластиковых волокон. Настройки программы: • макс. 40 °C • макс. 800 об/мин	2,0
Wool / Шерсть	Стирка шерстяных изделий или изделий с содержанием шерсти, пригодных для ручной стирки или стирки в стиральной машине. Для предотвращения сминания белья, барабан медленно и с длительными паузами вращает бельё. Используйте моющее средство, подходящее для шерсти. Настройки программы: • макс. 40 °C • макс. 800 об/мин	2,0
Rinse / Полоскание	Полоскание с последующим отжимом и сливом воды. Настройки программы: макс. 1400 об/мин	–
Spin/Drain / Слив/Отжим	Отжим и слив воды. Если требуется только слив воды, активируйте функцию . Бельё не отжимается. Настройки программы: макс. 1400 об/мин	–
Hygiene Plus / Гигиена Плюс	Стирка изделий из хлопка, льна. Подходит для людей, страдающих аллергией, и при повышенных требованиях к гигиене. **Примечание:** После достижения установленной температуры, она остаётся постоянной на протяжении всего процесса стирки. Настройки программы: • макс. 60 °C • макс. 1400 об/мин	6,5

Программа	Описание	Макс. загрузка (кг)
Sportswear / Спорт/Фитнес	Стирка спортивной одежды и одежды для активного отдыха из синтетических волокон. Используйте моющее средство, подходящее для спортивной одежды. Не используйте кондиционер для белья. **Рекомендация:** Бельё с высокой степенью загрязнения следует стирать с программой **Easy-Care**. Настройки программы: • макс. 40 °C • макс. 800 об/мин	2,0
Iron Assist/ Лёгкая глажка с паром	Подходит для рубашек, футболок и аналогичных изделий из хлопка и льна. Программа предназначена для нагрева и обработки паром сухих изделий, чтобы их можно было повесить на вешалки или слегка погладить. Максимальная загрузка программы - пять рубашек или пять футболок. Активируйте **Speed Perfect**, если хотите обработать паром одно изделие. **Примечания:** • Сразу после завершения программы, изделия, нагретые и обработанные паром, необходимо повесить на вешалки или погладить. • Изделия не будут выстираны или очищены. Не используйте чистящие средства или кондиционер. • Пар горячий и может повредить определённые типы тканей или текстильных волокон. Поэтому программа не подходит для верхней одежды или изделий из шёлка и шерсти, таких как свитера.	– [1]
Automatic / Автоматический	Стирка изделий из хлопка и синтетики. Бережное обращение с бельём. Степень загрязнения и тип ткани определяются автоматически. Процесс стирки подстраивается соответствующим образом. **Примечание:** Температуру и скорость отжима в этой программе нельзя настроить - они устанавливаются автоматически. Температура максимум 30 °C. Обороты отжима составляют максимум 800 об/мин.	3,5

[1] **Speed Perfect** активирован

[1] Стирка невозможна

Программа	Описание	Макс. загрузка (кг)
Drum Clean / Очистка барабана	Очистка и уход за барабаном. → Страница 32 Используйте программу в следующих случаях: • перед первым использованием • при частой стирке при температуре 40 °C или ниже • после длительного периода неиспользования Используйте универсальные порошковые моющие средства с отбеливателем на основе кислорода. Засыпьте его в отделение для ручной дозировки. → Страница 16 Во избежание образования пены уменьшите количество моющего средства вдвое. Не используйте кондиционер для белья. Не используйте моющее средство для шерсти, деликатных тканей или жидкое моющее средство. **Примечание:** Если вы долгое время не использовали ни одну программу при 60 °C или более высокой температуре, индикатор очистки барабана мигает, напоминая о необходимости очистки.	– [1]
Super Quick 15'/30' / Супербыстрая 15'/30'	Стирка изделий из хлопка и синтетики. Короткая программа для небольшой загрузки белья с низкой степенью загрязнения. Продолжительность программы составляет примерно 30 минут. Если вы хотите сократить продолжительность программы до 15 минут, активируйте **Speed Perfect**. Максимальная загрузка уменьшается до 2,0 кг. Настройки программы: • макс. 40 °C • макс. 1200 об/мин	4,0 2,0[1]

[1] **Speed Perfect** активирован

[1] Стирка невозможна

10 Аксессуары

Используйте оригинальные аксессуары. Они адаптированы для вашего прибора.
Совет: Некоторые аксессуары доступны в других цветах. Обращайтесь в Службу поддержки клиентов, → Страница 44.

	Использование	**Номер для заказа**
Удлинитель для шланга подачи воды	Удлинение шланга подачи холодной воды или с системой Aquastop (2,50 м).	WMZ2381
Удлинитель для шланга слива воды	Удлинение шланга подачи холодной воды или с системой Aquastop (2,20 м).	11057910
Фиксаторы	Улучшают безопасность прибора.	WMZ2200
Более длинный шланг для подачи воды	Замените стандартный шланг для чистой воды более длинным шлангом (2,20 м).	00353925
Хомут	Зафиксируйте сливной шланг.	00655300
Пьедестал	Прибор устанавливается высоко, чтобы его легко было загружать и разгружать.	WMZPW20W

11 Бельё

11.1 Подготовка белья

ВНИМАНИЕ!
Предметы, оставшиеся в карманах одежды, могут привести к повреждению белья и поломке барабана.
▶ Перед использованием извлеките все предметы из карманов одежды.

Примечание
Подготовив бельё перед стиркой, вы сохраните прибор и ткани в хорошем состоянии.
• Удалите песок и землю щёткой
• Сортируйте бельё по цвету и типу текстильного материала и соблюдайте указания на этикетках по уходу
• Застегните молнии, застёжки-липучки, застёжки-крючки и застёжки-кнопки
• Свяжите вместе ремни, текстильные ленты и шнурки
• Снимите кольца и ленты со штор
• Стирайте мелкое или очень деликатное бельё в специальном мешке
• Стирайте крупное бельё вместе с мелким
• Немедленно стирайте бельё со свежими пятнами
• Предварительно обработайте бельё с засохшими пятнами и постирайте несколько раз
• Загружайте бельё в барабан по одной вещи
• Перед загрузкой барабана несколько раз прополощите бельё, которое было предварительно обработано отбеливателем с содержанием хлора.

11.2 Символы ухода на этикетках

Обозначение по уходу для стирки:

Символ	Рекомендуемая программа
95 60 40 30	Хлопок (обычная)
60 40 30	Лёгкий уход (щадящая)
40 30	Деликатная стирка / шёлк, ручная стирка (особо бережная)
	Шерсть (ручная стирка)
	(нельзя стирать в стиральной машине)

12 Моющие средства и средства по уходу

Правильный выбор и использование моющих средств и средств ухода бережёт ваш прибор и бельё. Указания производителя по применению и дозировке указаны на упаковке.

Замечания

- Используйте только подходящие жидкие моющие средства
- Не смешивайте различные жидкие моющие средства
- Не смешивайте моющее средство и кондиционер для белья
- Не используйте средства, которые слишком долго хранились и сильно загустели
- Не используйте растворы, содержащие растворители, раздражающие вещества или выделяющие газы
- Не используйте отбеливатель с содержанием хлора
- Красители следует использовать редко, так как фиксирующие соли могут повредить нержавеющую сталь
- Не используйте отбеливатели в приборе
- Не заливайте уксус в дозирующие ёмкости для интеллектуальной системы дозирования → страница 30

13 Базовое использование

13.1 Включение прибора

Требование: Прибор установлен и подключён правильно. → Страница 9

▶ Установите переключатель программ на нужную программу.

✔ Выполняется шумовое функциональное испытание.

13.2 Установка программы

1. Поверните переключатель программ и установите его на желаемую программу.
→ «Программы», Страница 21
2. При необходимости измените настройки программы. → Страница 21

Настройки программы не сохраняются постоянно для программы.

Примечание: Если интеллектуальная система дозировки активируется или деактивируется, эта настройка сохраняется.

13.3 Открытие дверцы

1. Возьмитесь за ручку дверцы и потяните её.

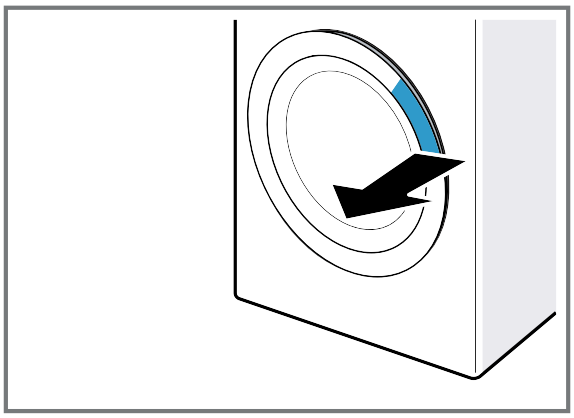

2. Откройте дверцу.

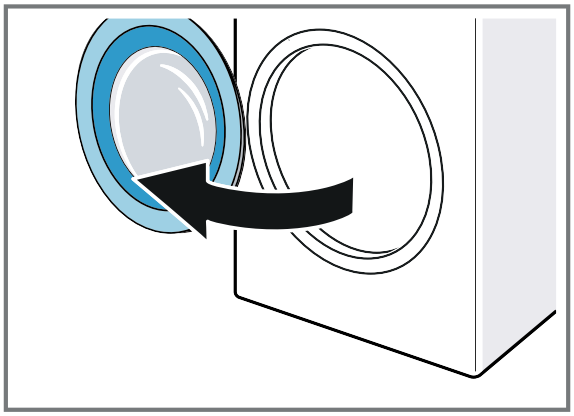

13.4 Загрузка белья

Примечание: Чтобы предотвратить сминания, учитывайте максимальную загрузку для соответствующих программ.
→ «Программы», Страница 21

Требования

• Бельё подготовлено и отсортировано.
→ «Бельё», Страница 25
• Барабан пуст.

1. Откройте дверцу люка. → Страница 27
2. Поместите бельё в барабан.
3. Закройте загрузочный люк.

Убедитесь, что бельё не зажато в люке.

13.5 Запуск программы

Примечание: Если интеллектуальная система дозировки активирована, убедитесь, что дозирующая ёмкость заполнена → Страница 16 и установлено базовое количество дозировки → Страница 31.

Требование:

• Программа установлена.
→ Страница 27
• Дверца закрыта
▶ Нажмите кнопку ▷II **Start/Reload**.
✔ Барабан вращается, определение загрузки выполняется до 2 минут, после чего происходит подача воды.
✔ На дисплее отображается продолжительность или время завершения программы.
✔ После завершения программы на дисплее появляется: **End**.

13.6 Замачивание белья

Примечание: Для замачивания не требуется дополнительное средство. Прибор использует растворённое средство для замачивания и стирки.

Требования

• Бельё загружено. → Страница 27
• Программа запущена. → Страница 28
1. Примерно через 10 минут после начала программы нажмите ▷II **Start/Reload**.
Программа приостанавливается, и бельё может замачиваться.
2. После желаемого времени замачивания нажмите ▷II **Start/Reload**.

13.7 Добавление белья

После запуска программы вы можете извлечь или добавить бельё в зависимости от стадии программы.
1. Нажмите кнопку ▷II **Start/Reload**.
Прибор переходит в режим паузы.
Примечание: Если вы хотите добавить бельё, соблюдайте указания на дисплее.
→ «Дисплей», Страница 18
2. Откройте дверцу люка. → Страница 27
3. Добавьте или извлеките бельё.
4. Закройте загрузочный люк.
5. Запустите программу. → Страница 28

13.8 Прерывание программы

1. Нажмите ▷II **Start/Reload**.
2. Откройте дверцу. → Страница 27
При высокой температуре и высоком уровне воды дверца остаётся заблокированной из соображений безопасности.
- При высокой температуре запустите программу **Rinse**.
- При высоком уровне воды запустите программу **Spin** или установите соответствующую программу слива.
→ «Программы», Страница 21
3. Извлеките бельё. → Страница 28

13.9 Продолжение программы при остановке полоскания

Требования

• Функция остановки полоскания активирована. → «Кнопки», страница 20
• Последний процесс полоскания установленной программы завершён, бельё остаётся в воде.
1. Установите программу **Spin** или программу для слива. → Страница 21
2. Нажмите кнопку ▷II **Start/Reload**.

13.10 Извлечение белья

1. Откройте загрузочный люк. → Страница 27
2. Извлеките бельё из барабана.

13.11 Выключение прибора

1. Установите переключатель программ в положение **Off.**
2. Закройте водопроводный кран.
3. Протрите насухо резиновый уплотнитель и удалите посторонние предметы. → Страница 36

Примечнание: Оставьте загрузочный люк прибора и дозатор моющих средств открытыми.

14 Система защиты от детей

Обезопасьте прибор от случайного нажатия элементов управления.

14.1 Активация системы защиты от детей

▶ Удерживайте обе кнопки ⊶ **3 sec**. нажатыми в течение примерно 3 секунд.

✔ На дисплее появляется ⊶.

✔ Элементы управления заблокированы.

✔ Система защиты от детей остаётся активированной после выключения прибора или при отключении электропитания.

14.2 Деактивация системы защиты от детей

Требование: Для деактивации системы защиты от доступа детей прибор должен быть включён.

▶ Удерживайте обе кнопки ⊶ **3 sec**. нажатыми в течение примерно 3 секунд.

Чтобы не отменить выполняющуюся программу, установите переключатель программ на исходную программу.

✔ На дисплее появляется ⊶.

15. Интеллектуальная система дозирования

Интеллектуальная система дозирования прибора активирована на заводе и автоматически дозирует жидкое моющее средство и кондиционер для программ, в которых возможно интеллектуальное дозирование.
Примечание: Вы можете отключить интеллектуальную систему дозирования с помощью соответствующих кнопок → Страница 20, например для ручной дозировки порошкового моющего средства → Страница 26.

15.1 Заливка жидкого моющего средства и кондиционера в отделения для дозирования

Если вы хотите использовать интеллектуальную систему дозирования или прибор во время работы отображает соответствующее указание, заполните дозирующий резервуар.
Примечания
• Заливайте только подходящее жидкое моющее средство и кондиционер в отделения для дозирования. → Страница 26
• Если вы хотите долить жидкое моющее средство или кондиционер в дозирующую ёмкость, используйте тот же продукт.
• Если вы хотите заменить жидкое моющее средство или кондиционер в дозирующей ёмкости на другой продукт, очистите дозатор для моющего средства. → Страница 32
• Если вы используете интеллектуальную систему дозирования, не добавляйте дополнительно моющее средство или кондиционер в отделение для ручной дозировки, чтобы избежать передозировки или образования пены.
1. Выдвиньте ящик для моющего средства.
2. Откройте крышку и залейте жидкое моющее средство ◊ и кондиционер ❀ в соответствующий дозатор. → Страница 16

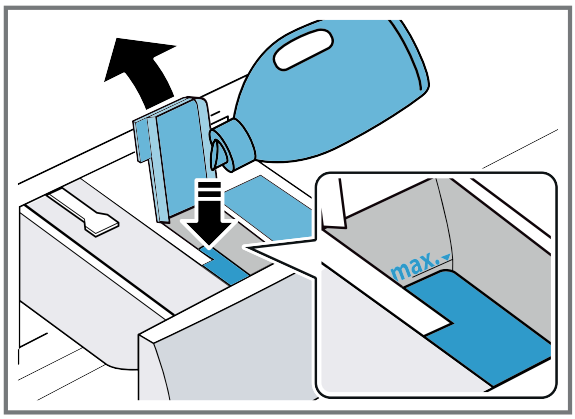

При заполнении не превышайте отметку максимального уровня.
3. Закройте крышку.
Примечание: Чтобы жидкое моющее средство или кондиционер не засохли, закрывайте крышку заливочного отверстия сразу после заполнения.
4. Закройте ящик для средств.

15.2 Использование отделения для ручной дозировки

Если вы не хотите использовать интеллектуальную систему дозирования, если интеллектуальное дозирование недоступно для программы, или если вам нужны дополнительные средства ухода - например, если вы хотите добавить пятновыводитель или крахмал - используйте отделение для ручной дозировки.
Примечание: Соблюдайте указания по моющим средствам и средствам ухода. → Страница 26
1. Выдвиньте ящик для моющего средства.
2. Заполните отделение для ручной дозировки моющим средством или средством ухода.
→ Страница 16
3. Закройте ящик для средств.

15.3 Настройка базового количества дозировки

Чтобы активировать интеллектуальное дозирование, установите базовое количество дозировки для дозирующих ёмкостей. Базовая дозировка соответствует рекомендации по дозировке производителя моющего средства на упаковке. Установите базовое количество дозировки, соответствующее рекомендуемой дозе для 4,5 кг нормально загрязнённого белья. При этом учитывайте жёсткость воды.

1. Нажмите и удерживайте **i-DOS** в течение примерно 3 секунд.
✔ На дисплее отобразится установленное базовое количество дозировки.
2. Чтобы установить базовое количество дозировки, нажмите на **i-DOS**.
3. Чтобы изменить настройку, нажмите **Finished in**.
4. Для сохранения настройки немного подождите.

16 Базовые настройки

Вы можете настроить базовые настройки прибора по мере необходимости.

16.1 Обзор базовых настроек

Переключатель программ с позициями программ

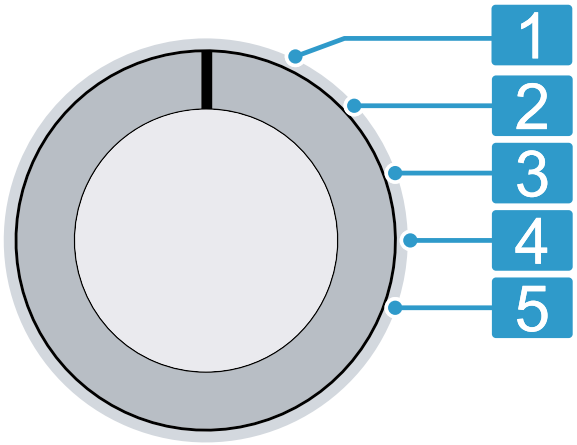

1	Основной настройки нет.
2	Установите интенсивность звукового сигнала после завершения программы: 0 (выкл.) до 4 (очень громко)
3	Установите интенсивность звукового сигнала при нажатии кнопок: 0 (выкл.) до 4 (очень громко)
4	Активируйте (On) или деактивируйте функцию очистки барабана (OFF).
5	Показывает количество завершённых программ.

16.2 Изменение базовых настроек

1. Поверните переключатель программ в положение 1. → Страница 31
2. Нажмите кнопку **Spin Speed Reduction** и одновременно установите переключатель программ в положение 2.

✔ На дисплее появляется текущее значение.

3. Выберите желаемую базовую настройку с помощью переключателя программ.
→ Страница 31
4. Для изменения значения нажмите кнопку **Finished in**.
5. Для сохранения изменения выключите прибор.

17 Очистка и уход

Тщательно очищайте и ухаживайте за прибором для обеспечения оптимальной работы в течение длительного времени.

17.1 Очистка барабана

Очищайте барабан после 20 стирок при температуре 40 °C или ниже, если мигает соответствующий индикатор, или, если вы долгое время не использовали прибор, делайте это как минимум раз в год.

⚠ **ВНИМАНИЕ**
Опасность травмирования!

Длительная стирка при низких температурах и ненадлежащая вентиляция прибора могут привести к повреждению барабана и травмам.

▶ Регулярно активируйте программу очистки барабана или стирайте при температуре минимум 60 °C.

▶ После каждого цикла работы оставляйте открытыми загрузочный люк прибора и дозатор моющих средств для просушки.

▶ Запустите программу Drum Clean без белья, с универсальным порошковым моющим средством с отбеливателем на основе кислорода или со средством для очистки и ухода за внутренней частью прибора.

17.2 Очистка дозатора моющих средств

Если вы хотите заменить жидкое моющее средство или кондиционер в дозирующей ёмкости на другой продукт, или если дозатор для моющего средства загрязнён, очистите дозатор для моющего средства.

ВНИМАНИЕ

Насосное устройство содержит электрические компоненты.

Электрические компоненты могут повредиться при контакте с жидкостями.

▶ Не мойте модуль насоса в посудомоечной машине и не погружайте его в воду.

▶ Защищайте электрическое соединение с задней стороны прибора от влаги, моющего средства и остатков кондиционера.

Примечание: Отсканируйте QR-код, чтобы посмотреть анимацию процесса.

1. Выключите прибор. → Страница 29
2. Выдвиньте дозатор моющих средств.
3. Нажмите на вкладыш и извлеките дозатор моющих средств.

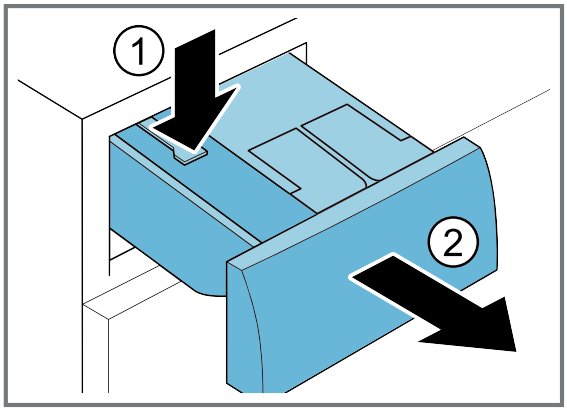

4. Извлеките насосный модуль.

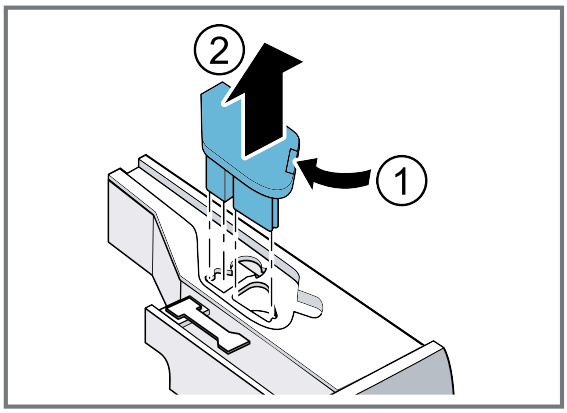

5. Разблокируйте крышку дозатора для моющего средства и снимите ее.

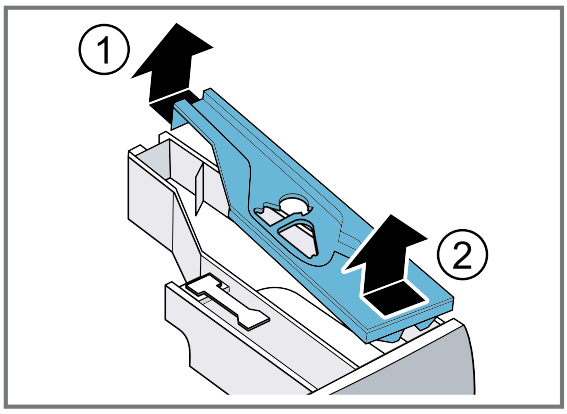

6. Очистите отсек для дозатора моющих средств.

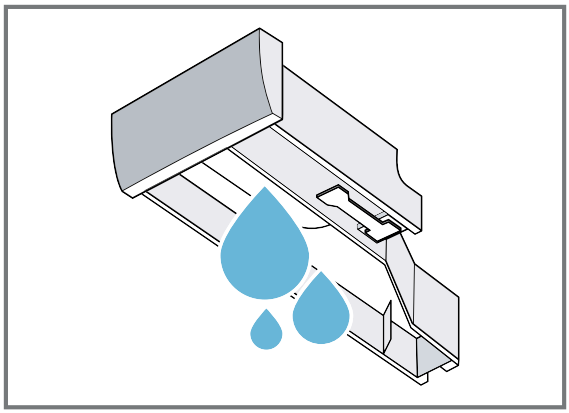

7. Очистите модуль насоса влажной тканью.

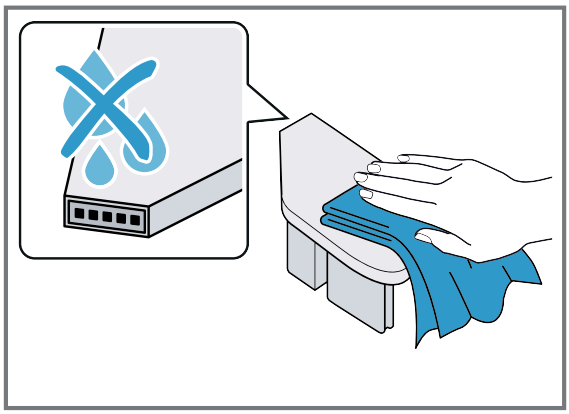

8. Очистите дозатор для моющего средства и крышку мягкой влажной тканью или ручным душем.

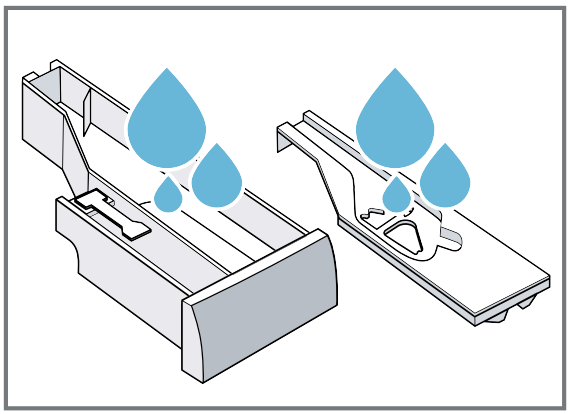

9. Просушите дозатор для моющего средства, крышку и модуль насоса и установите их обратно.

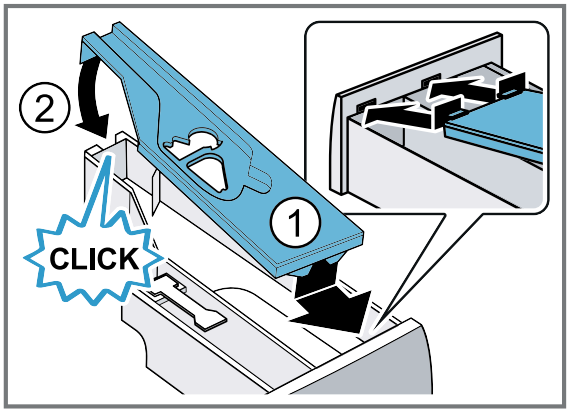

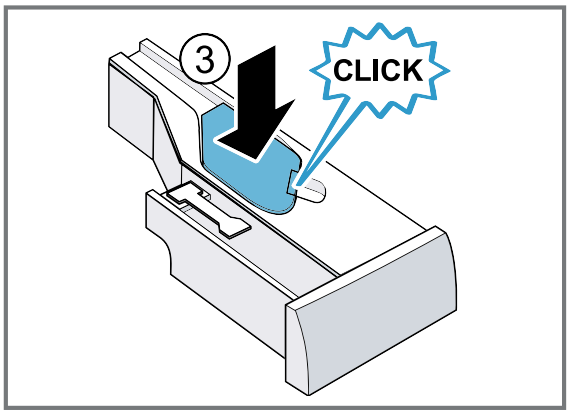

10. Очистите корпус дозатора для средств в приборе.

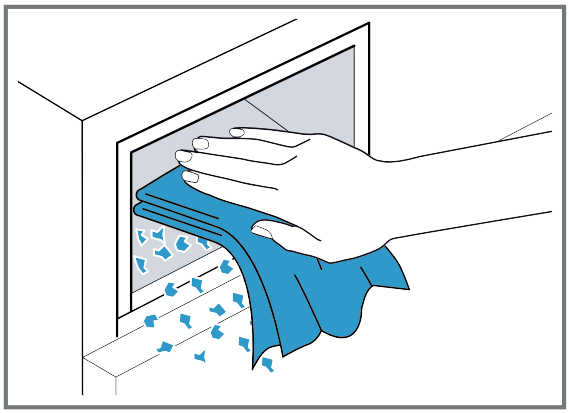

11. Закройте дозатор для средств.

17.3 Очистка сливного насоса

Регулярно очищайте сливной насос, но не реже одного раза в год, а также при возникновении неисправностей, например, если он засорился или издаёт дребезжащие звуки.

Примечание: Отсканируйте QR-код, чтобы посмотреть анимацию процесса.
Перед запуском анимации соблюдайте следующие указания по технике безопасности.

Опорожнение сливного насоса

1. Закройте водопроводный кран.
2. Выключите прибор. → Страница 29
3. Отключите вилку от сети электропитания.
4. Откройте и снимите крышку технического обслуживания.

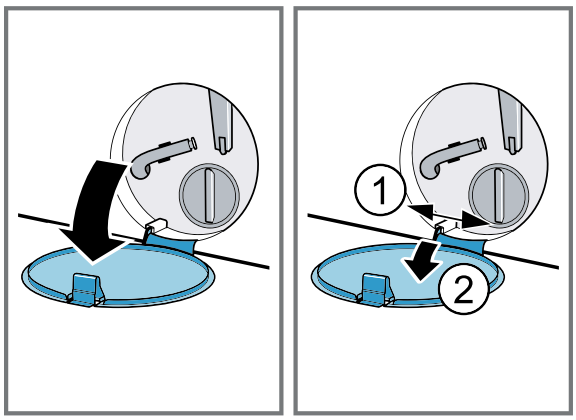

5. Подставьте ёмкость соответствующего размера под отверстие.

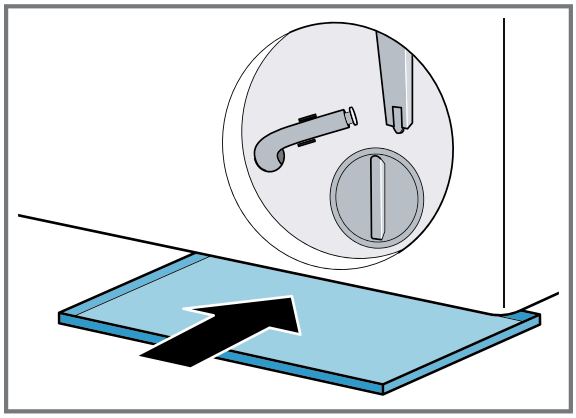

6. Извлеките сливной шланг из держателя.

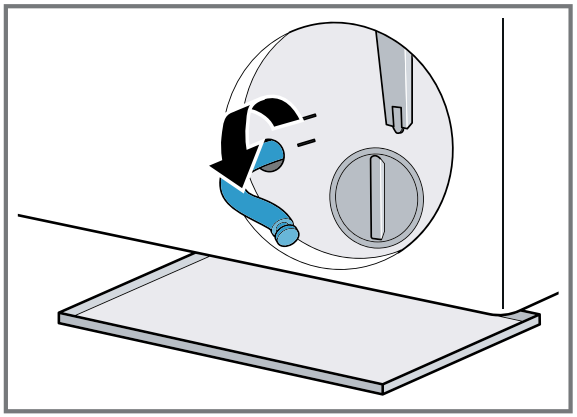

7. ⚠ **ВНИМАНИЕ - Опасность ожога!**
При стирке на высоких температурах сливной раствор нагревается.
▶ Не прикасайтесь к горячему сливному раствору.
Чтобы вода могла стекать в ёмкость, снимите крышку-заглушку.

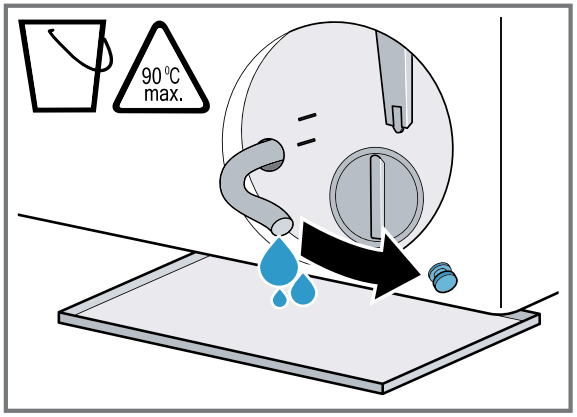

8. Нажмите на крышку-заглушку.

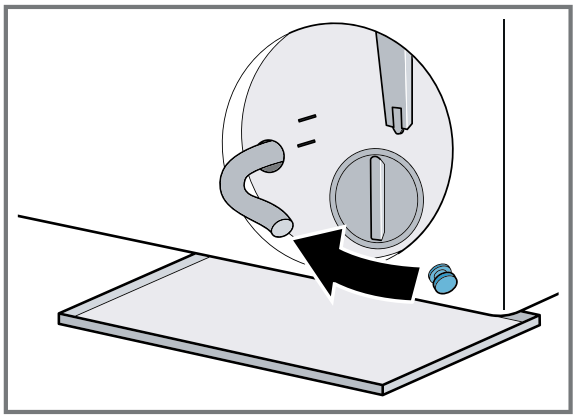

9. Зафиксируйте сливной шланг в держателе.

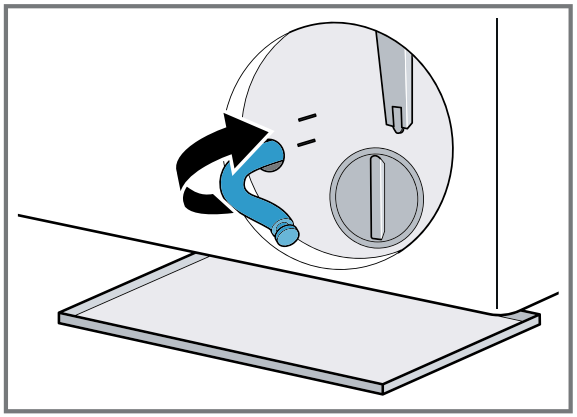

Очистка сливного насоса
Требование: Насос для сливного раствора опорожнён. → Страница 34
1. Осторожно отвинтите крышку насоса так, чтобы в сливном насосе осталась только остаточная вода.
▶ Стойкие загрязнения могут привести к блокировке фильтрующего картриджа в корпусе насоса. Удалите загрязнения и извлеките фильтрующий картридж.

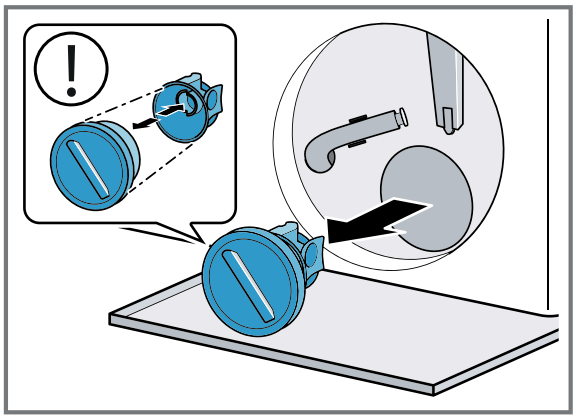

Крышка насоса состоит из двух компонентов, которые можно разобрать для очистки.
2. Очистите внутреннее пространство, резьбу крышки насоса и корпус насоса.

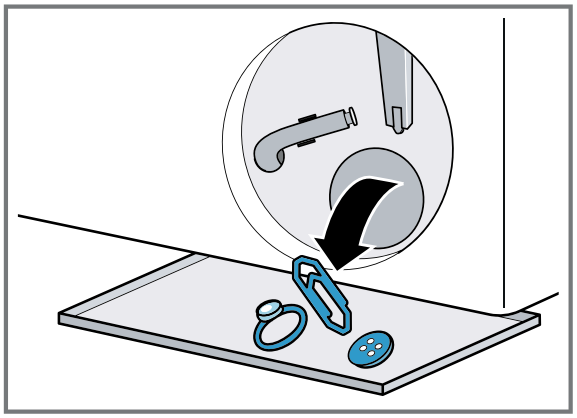

3. Убедитесь, что лопастной ротор насоса для сливного раствора может вращаться.
4. Установите крышку насоса обратно.
▶ Убедитесь, что компоненты крышки насоса установлены правильно.

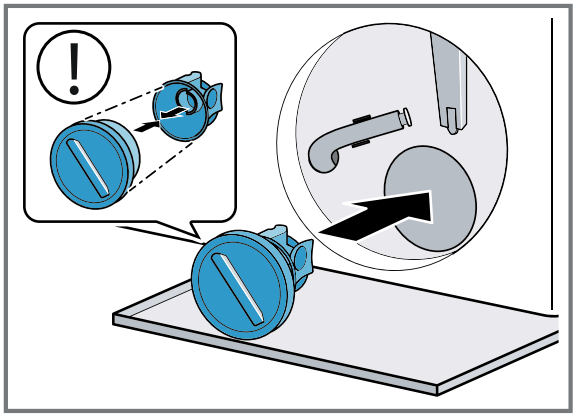

5. Закрутите крышку насоса до упора.
Ручка крышки насоса должна быть расположена вертикально.

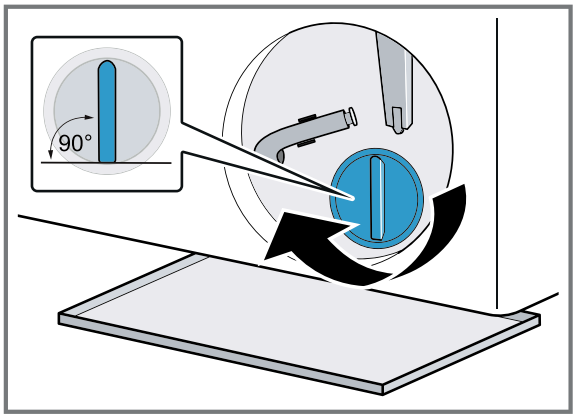

6. Установите крышку для технического обслуживания и закройте её.

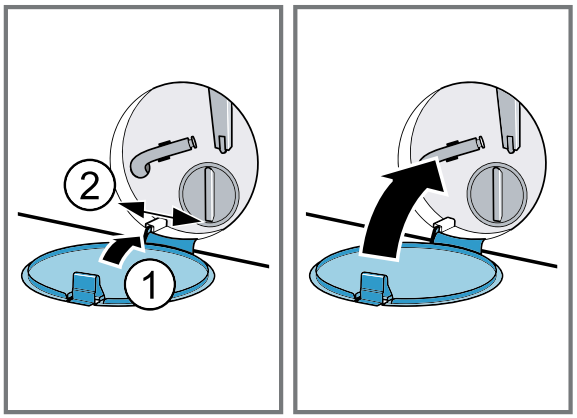

Перед следующей стиркой
Чтобы предотвратить попадание неиспользованного моющего средства в сливное отверстие, при следующей стирке запустите подходящую программу слива после опорожнения сливного насоса.
1. Откройте водопроводный кран.
2. Вставьте вилку в розетку.
3. Включите прибор.
4. Налейте один литр воды в отсек.
5. Выберите подходящую программу для слива.
→ «Программы», Страница 21

17.4 Очистка резинового уплотнителя

Регулярно очищайте резиновый уплотнитель.
1. Откройте дверцу. → Страница 27
2. Удалите посторонние предметы и ворс из резинового уплотнителя.

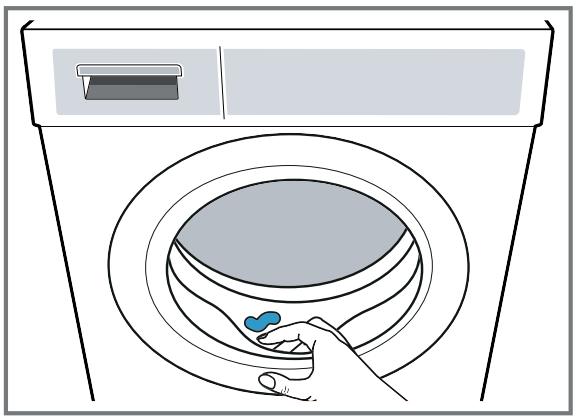

3. Протрите резиновый уплотнитель снаружи и изнутри влажной тканью и просушите.

18 Устранение неисправностей

Незначительные неисправности могут быть устранены вами самостоятельно. Перед обращением в сервисную службу ознакомьтесь с информацией по устранению неисправностей. Таким образом вы избежите ненужных расходов.

⚠ ПРЕДУПРЕЖДЕНИЕ
Опасность поражения электрическим током!

Неправильно выполненный ремонт опасен.
▶ Никогда не изменяйте технические характеристики прибора или его функции.
▶ Только специализированный персонал имеет разрешение на выполнение ремонтных работ на уровне прибора.
▶ При ремонте прибора должны использоваться только оригинальные запасные части.
▶ Если повреждается сетевой кабель подключения этого прибора, он должен быть заменён производителем, его службой для клиентов или лицом, квалифицированным аналогичным образом, во избежание опасности.

Неисправность	**Причины и устранение неисправностей**
Дисплей погашен, а ⏯ Start/ Reload мигает.	Режим экономии энергии активен. ▶ Нажмите ⏯ **Start/Reload**.
E:36 -10 / E:30 -80 / E:18 Моющий раствор не сливается.	Сливной шланг подключён слишком высоко, перегнут, пережат или удлинён недопустимым образом. ▶ Проверьте установку сливного шланга. → Страница 12
	Сливная труба или сливной шланг засорены. ▶ Очистите сливную трубу и сливной шланг.
	Насос для моющего раствора засорён, или крышка насоса установлена неправильно. ▶ Проверьте правильность установки крышки насоса. → Страница 35 ▶ Очистите сливной насос. → Страница 34
	Дозировка моющего средства слишком высокая. ▶ Если интеллектуальное дозирование активировано, уменьшите базовое количество дозировки. → Страница 31 ▶ Если вы дозируете вручную, при следующем цикле стирки с той же загрузкой уменьшите количество моющего средства.
	Активировано. ▶ Запустите программу **Spin** ◎ или соответствующую программу слива. → Страница 22
E:36 -25 -26	Насос для слива моющего раствора засорён. ▶ Очистите сливной насос. → Страница 34
E:10 -00 -10 -20 / E:79	Насос интеллектуальной системы дозирования заблокирован. 1. Очистите отделение для моющего средства. → Страница 32 2. Если неисправность сохраняется, обратитесь в отдел обслуживания клиентов. → Страница 44 **Примечание:** До устранения неисправности вы можете отключить интеллектуальную систему дозирования и дозировать вручную. → Страница 30
E:60 -2B / E:32 / H:32 .	Прибор прервал отжим из-за неравномерного распределения белья. ▶ Заново распределите бельё в барабане.

Неисправность	Причины и устранение неисправностей
E:30 -10 / 🚰	Водопроводный кран закрыт. ▶ Откройте водопроводный кран.
	Шланг для чистой воды перегнут или зажат. ▶ Проверьте установку шланга подачи воды. → Страница 12
	Фильтры шланга подачи засорены. ▶ Очистите фильтры чистой воды. Отсканируйте QR-код, чтобы посмотреть анимацию процесса.
	Давление воды низкое. ▶ Убедитесь, что давление воды в кране достаточное.
	Система измерения уровня воды неисправна. При появлении сообщения об ошибке прибор запускает процесс слива. 1. Подождите примерно 5 минут, пока процесс слива не завершится. 2. Перезапустите прибор. При необходимости процесс слива запустится заново. 3. Если неисправность сохраняется, обратитесь в отдел обслуживания клиентов. → Страница 44
E:30/-20	Сбои в работе. ▶ Перекройте водопроводный кран. При появлении сообщения об ошибке прибор запускает процесс слива. 1. Подождите примерно 5 минут, пока процесс слива не завершится. 2. Перезапустите прибор. При необходимости процесс слива запустится заново. 3. Если неисправность сохраняется, обратитесь в отдел обслуживания клиентов. → Страница 44
	Дозировка моющего средства слишком высокая. ▶ Если вы дозируете вручную, при следующем цикле стирки с той же загрузкой уменьшите количество моющего средства.
	В прибор дополнительно залита вода. ▶ Не доливайте воду в прибор во время работы.
Все прочие коды ошибок.	Сбои в работе 1. Отключите и снова подключите прибор. 2. Если сообщение появляется снова, прибор на 30 секунд. Выньте вилку сетевого кабеля из розетки или отключите предохранитель в щитке. 3. Если сообщение появляется снова, обратитесь в сервисную службу для клиентов. → Страница 44 При обращении укажите точное сообщение об ошибке. По возможности задокументируйте неисправность фотографиями и видео.

Неисправность	Причины и устранение неисправностей
	Дозатор для моющего средства вставлен не полностью. ▶ Задвиньте дозатор для моющего средства до конца.
	Насосный модуль установлен неправильно. ▶ Проверьте правильность установки насосного модуля. → Страница 12
Сильное образование пены.	Дозировка моющего средства слишком высокая. ▶ Экстренная мера: смешайте одну столовую ложку кондиционера с 0,5 литра воды и залейте это в отделение для ручной дозировки (не делайте этого при стирке верхней и спортивной одежды, а также вещей с пуховым наполнителем). ▶ Если интеллектуальное дозирование активировано, уменьшите базовое количество дозировки. → Страница 31 ▶ Если вы дозируете вручную, при следующем цикле стирки с той же загрузкой уменьшите количество моющего средства.
мигает.	Дверца не полностью закрыта. 1. Убедитесь, что бельё не защемлено в дверце. 2. Закройте дверцу.
	Требуется очистка барабана. ▶ Очистите барабан. → Страница 32
i-DOS невозможно нажать.	Выбранная программа или прогресс выполнения программы не позволяет использовать интеллектуальное дозирование. ▶ Используйте отделение для ручной дозировки. → Страница 30
Программа не запускается.	Система безопасности от детей активирована. ▶ Деактивируйте систему безопасности от детей. → Страница 29
	Finished in активирована. ▶ Проверьте, активирована ли **Finished in**. → Страница 21
	Дозатор для моющего средства вставлен не полностью. ▶ Задвиньте дозатор для моющего средства до конца.
Программа приостановлена или прервана, но дверцу невозможно открыть.	Температура слишком высокая. ▶ Запустите программу **Rinse** или по подождите, пока температура снизится.
	Уровень воды слишком высокий. ▶ Выберите программу **Spin** для слива. → Страница 22
Дверцу невозможно открыть в случае отключения электропитания.	Дверца заблокирована. ▶ Откройте дверцу с помощью аварийной разблокировки. → Страница 42
Барабан вибрирует после запуска программы.	Причиной является внутреннее тестирование мотора. Это не неисправность - вмешательства не требуются.
Барабан вращается, вода не поступает.	Ошибка отсутствует. Активно определение загрузки в течение до 2 минут. Никаких действий не требуется.

Неисправность	Причины и устранение неисправностей
В барабане не видна вода.	Ошибка отсутствует. Вода находится ниже видимого уровня. Никаких действий не требуется.
Многократный отжим.	Ошибка отсутствует. Прибор равномерно распределяет бельё, тем самым устраняя дисбаланс. Никаких действий не требуется.
Вибрации, перемещение и сильные шумы прибора во время отжима.	Прибор выровнен неправильно. ▶ Выровняйте прибор, → Страница 13
	Ножки прибора не зафиксированы. ▶ Зафиксируйте ножки прибора. → Страница 13
	Транспортировочные предохранители не сняты. ▶ Удалите транспортировочные фиксаторы.
Высокие обороты отжима не достигаются.	Активирована функция **Less Ironing**. ▶ Выберите подходящую программу для типа ткани. → Страница 21
	Прибор устраняет дисбаланс путём снижения оборотов отжима. Никаких действий не требуется.
Продолжительность программы изменяется во время процесса стирки.	Ошибка отсутствует. Последовательность программы оптимизируется электронным способом, либо активируется дополнительный цикл полоскания из-за сильного пенообразования, либо устраняется дисбаланс. Никаких действий не требуется.
Скрежущие, шипящие, жужжащие или всасывающие звуки.	Ошибка отсутствует. Происходит полоскание водой, дозируются моющие и ухаживающие средства, выполняются функциональные испытания или откачивается пена от стирки. Никаких действий не требуется.
Стучащие звуки, дребезжание в насосе для моющего раствора.	Постороннее тело попало в насос для моющего раствора. ▶ Очистите сливной насос. → Страница 34
Недостаточная эффективность стирки или остатки моющего средства на белье.	Моющие средства могут содержать нерастворимые в воде вещества, которые могут откладываться на белье. ▶ Запустите программу **Rinse** или почистите щёткой бельё после сушки.
	Моющее средство в дозирующей ёмкости неподходящее или загустело. 1. Проверьте, подходит ли моющее средство. → Страница 26 2. Проверьте, не загустело ли моющее средство в дозирующей ёмкости. 3. Если моющее средство неподходящее или загустело, опорожните и очистите дозатор. → Страница 32
	Неправильно установлено базовое количество дозировки. ▶ Установите базовое количество дозировки. → Страница 31
На тканях после завершения программы **Iron Assist** образовались влажные пятна.	Капли воды из барабана или дверцы намочили ткани. Капли образовались из-за конденсации пара или остаточной влажности от предыдущей программы стирки. ▶ Прогладьте ткани или развесьте их для просушки.

Неисправность	Причины и устранение неисправностей
Бельё после отжима слишком мокрое.	Установлена низкая скорость отжима. ▶ Запустите программу **Spin** ⟳. ▶ При следующей стирке установите более высокую скорость отжима.
	Прибор устраняет дисбаланс путём снижения оборотов отжима. 1. Заново распределите бельё в барабане. 2. Запустите программу **Spin** ⟳.
	Активирована функция **Less Ironing**. ▶ Установите подходящую программу. → Страница 21
Одежда мнётся.	Выбранная программа не подходит для типа ткани. ▶ Установите подходящую программу. → Страница 21
	Установлена высокая скорость отжима. ▶ При следующей стирке установите более низкую скорость отжима.
	Загрузка неподходящая. ▶ Соблюдайте максимальное количество загрузки для программ. → Страница 21 ▶ Подготовьте бельё. → Страница 25
Из шланга подачи воды вытекает вода.	Шланг подачи воды подключён неправильно или повреждён. ▶ Проверьте установку впускного шланга для воды. → Страница 12 При повреждении замените впускной шланг для воды.
Из сливного шланга вытекает вода.	Шланг для грязной воды подключён неправильно или повреждён. ▶ Проверьте установку шланга для грязной воды. → Страница 12 При повреждении замените шланг для грязной воды.
Вода выходит из-под дверцы.	Загрязнение на дверце или уплотнителе вызывает негерметичность. ▶ Очистите дверцу и уплотнитель.
В приборе есть запахи.	Влажность и остатки моющего средства могут ускорить образование бактерий. ▶ Очистите барабан. → Страница 32 ▶ Когда не используете прибор, оставляйте дверцу и дозатор для моющего средства открытыми, чтобы могла высохнуть оставшаяся вода.

18.1 Аварийная разблокировка

Разблокировка люка

Условие: Сливной насос пуст. → Страница 34

1. **ВНИМАНИЕ!** Вытекающая вода может привести к материальному ущербу.

▶ Не открывайте люк, если через него видна вода.

Потяните вниз механизм аварийной разблокировки с помощью инструмента и освободите его.

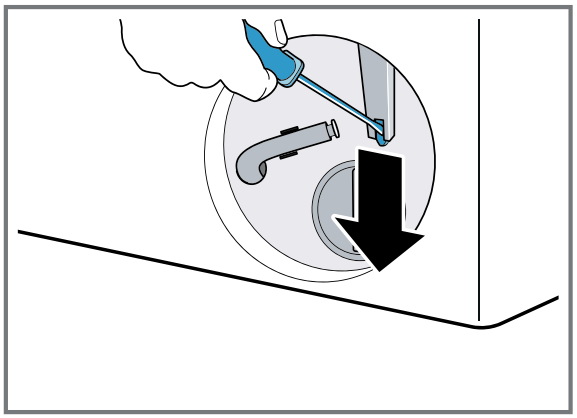

✔ Система блокировки люка разблокирована.

2. Вставьте и заблокируйте клапан для технического обслуживания.
3. Закройте клапан для технического обслуживания.

18.2 Перезапуск прибора

1. Перезапустите прибор.
2. Если неисправность возникнет снова, отключите прибор от электросети минимум на 30 секунд. Выньте вилку сетевого кабеля из розетки или отключите предохранитель в блоке предохранителей.
3. Если неисправность сохраняется, обратитесь в отдел обслуживания клиентов. → Страница 44

При обращении укажите точное сообщение об ошибке. По возможности задокументируйте неисправность фотографиями и видео.

19 Транспортировка, хранение и утилизация

19.1 Демонтаж прибора

1. Закройте водопроводный кран.
2. Опорожните шланг подачи воды.
3. Отключите прибор. → Страница 29
4. Выньте из розетки вилку прибора.
5. Слейте моющий раствор от стирок.

"Очистка сливного насоса", → Страница 34

6. Демонтируйте шланги.
7. Опорожните дозирующий контейнер.

19.2 Установка транспортировочных планок

Чтобы избежать повреждений при транспортировке, зафиксируйте прибор с помощью транспортировочных болтов.

1. снимите крышку [1] с помощью отвертки.

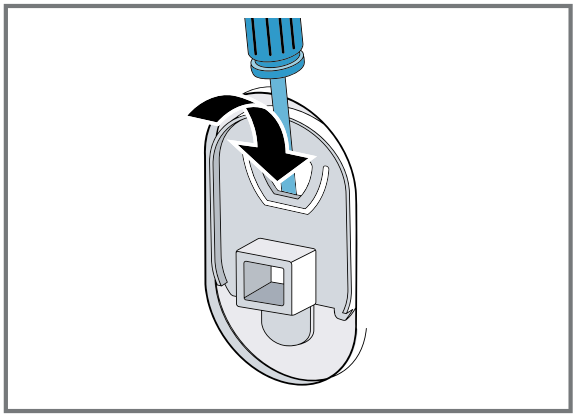

Сохраните крышки.

2. Установите 4 транспортировочных болта.

19.3 Повторный ввод прибора в эксплуатацию

▶ Для дополнительной информации ознакомьтесь с
Установка и подключение, → Страница 9 и Запуск холостого хода, → Страница 14.

19.4 Сдача старого прибора

Благодаря экологической переработке можно повторно использовать ценное сырьё.

⚠ ПРЕДУПРЕЖДЕНИЕ
Опасность для здоровья!

Дети могут запереться в машине и таким образом подвергнуть свою жизнь опасности.

▶ Не устанавливайте прибор за распашной дверью, которая может заблокировать или помешать открытию дверцы прибора.

▶ В случае выведенных из эксплуатации приборов, выньте из розетки вилку кабеля электропитания, затем отрежьте его и разрушьте систему блокировки люка прибора таким образом, чтобы люк прибора больше не мог блокироваться.

1. Выньте сетевую вилку кабеля из розетки.
2. Отделите кабель питания.
3. Утилизируйте прибор экологически безопасным способом.

Информацию о текущих способах экологической утилизации приборов можно получить у специализированных коммерческих дистрибьюторов, а также в мэрии или местной администрации.



Этот прибор маркирован в соответствии с европейской директивой 2012/19/EU в отношении старых электрических и электронных приборов (waste electrical and electronic equipment - WEEE).
Директива предписывает рамки для действующего на всей территории ЕС приёма обратно и утилизации старых приборов.

---

[1] Количество крышек зависит от модели.

20 Служба поддержки клиентов

Оригинальные запасные части, важные для безопасности, согласно соответствующему Регламенту относительно экологического дизайна, приобретаются в авторизованной сервисной службе на срок минимум 10 лет с момента выпуска в пределах Европейского экономического пространства.
Примечание: Ремонт, выполненный персоналом авторизованной сервисной службы в течение гарантийного срока, предоставленного производителем, на условиях, установленных им, является бесплатным.
Для получения подробной информации о сроке и условиях гарантии в вашей стране обращайтесь в службу поддержки клиентов или к местному дистрибьютору.
Когда вы обращаетесь в Службу для клиентов, необходимо указать идентификационный номер продукта (E-Nr.) и заводской номер (FD) вашего прибора.

20.1 Номер продукта (Nr. E) и заводской номер (FD)

Номер продукта (Nr. E) и заводской номер (FD) находятся на технической табличке прибора.
В зависимости от модели табличка с техническими данными находится:
• на внутренней стороне люка.
• на внутренней стороне клапана для технического обслуживания.
• на задней части прибора.
Чтобы быстро и легко найти данные вашего прибора и номер телефона службы для клиентов, вы можете записать их где-нибудь, чтобы они были под рукой.

21 Значения потребления

Следующая информация представлена в соответствии с директивой ЕС по экологическому проектированию. Значения, указанные для программ, отличных от Eco 40-60, являются ориентировочными и были выданы в соответствии с действующим стандартом EN60456.

Программа	Загрузка (кг)	Продолжительность программы (ч:мин)[1]	Потребление энергии (кВтч/цикл)[1]	Потребление воды (л/цикл)[1]	Максимальная температура (°C) 5 мин[1]	Скорость отжима (об/мин)[1]	Остаточная влажность (%)[1]
Eco 40-60[2]/ Эко 40-60[2]	9,0	3:48	0,950	80,0	38	1351	51,00
Eco 40-60[2]/ Эко 40-60[2]	4,5	2:54	0,360	40,0	27	1351	51,00
Eco 40-60[2]/ Эко 40-60[2]	2,5	2:30	0,180	30,0	22	1351	52,00
Cottons/ Хлопок 20 °C	9,0	3:44	0,400	98,0	23	1400	50,00
Cottons/ Хлопок 40 °C	9,0	3:44	1,290	98,0	44	1400	50,00

Программа	Загрузка (кг)	Продолжительность программы (ч:мин)[1]	Потребление энергии (кВтч/цикл)[1]	Потребление воды (л/цикл)[1]	Максимальная температура (°C) 5 мин[1]	Скорость отжима (об/мин)[1]	Остаточная влажность (%)[1]
Cottons/ Хлопок 60 °C	9,0	3:44	1,750	98,0	60	1400	50,00
Cottons/ Хлопок 60 °C Prewash/ Предварительная стирка	9,0	4,14	1,330	110,0	44	1400	50,00
Easy-Care/ Лёгкий уход 40 °C	4,0	2:37	0,800	61,0	44	1200	30,00
Quick Mix/ Быстрая стирка-микс 40 °C	4,0	1:05	0,640	44,0	42	1400	53,00
Wool/ Шерсть 30 °C	2,0	0:41	0,300	48,0	29	800	26,00

1) Фактические значения могут отличаться от представленных, в зависимости от некоторых влияющих факторов, таких как давление воды, жёсткость и температура на входе, температура окружающей среды, тип, количество и степень загрязнения белья, тип используемого моющего средства, колебания напряжения и выбранные дополнительные функции.
2) Тестовая программа в соответствии с директивой ЕС по экологическому проектированию и директивой ЕС по энергетической маркировке, с холодной водой (15 °C).

22 Технические данные

Высота прибора	84,5 см
Ширина прибора	59,8 см
Глубина прибора	59,0 см
Глубина прибора с закрытой дверцей	63,6 см
Глубина прибора с открытой дверцей	107,3 см
Вес	72,8 кг
Максимальное количество загрузки	9,0 кг
Сетевое напряжение	220-240 В, 50 Гц
Минимальная защита при установке	10 А
Номинальная мощность	2300 Вт
Потребляемая мощность	• Выключенный режим: 0,15 Вт • Режим ожидания: 0,50 Вт
Давление воды	• Минимум: 100 кПа (1 бар) • Максимум: 1000 кПа (10 бар)
Длина шланга подачи воды	150 см
Длина шланга слива воды	150 см
Длина кабеля электропитания	160 см

1) Фактические значения могут отклоняться от указанных из-за влияния давления воды, жёсткости и температуры на входе, температуры окружающей среды, вида, количества и загрязнённости белья, используемого чистящего средства, колебаний электропитания и выбранных дополнительных функций.
2) Действительно только для стран Европейского экономического пространства.

9001879256