BOSCH

Register your new device on MyBosch now and get free benefits:
bosch-home.com/welcome

MyBosch

Сушильная машина

WTH85V9FPL

[ru] Руководство по эксплуатации и инструкции по сборке



Дополнительная информация и выноски доступны онлайн. Ze- сканировать QR-код на титульном листе.



Оглавление

1 безопасность 3

1.1 общие указания .....

3 1.2 использование в соответствии с -

смыслом 3

1.3 ограничение группы пользователей-

ков 3

1.4 безопасная установка 4

1.5 безопасное использование 6

1.6 безопасная очистка и Кон-

Сервия 9

2 предотвращение вреда мате-

риальный 10

3 охрана окружающей среды и экономия-

- нет, нет, нет .....

11 3.1 удаление упаковки 11

3.2 энергосбережение 11

3.3 режим энергосбережения 11

4 Настройка и подключение .....

11 4.1 распаковка оборудования-

НИА .....

11 4.2 объем поставки .....

11 4.3 требования к месту

настройки 12

4.4 шланг для слива воды 13

4.5 выравнивание устройства-

НИА 14

4.6 подключение устройства к

электрической сети..... 15

5 знакомство с устройством 16

5.1 устройство 16

5.2 рабочий стол 17

6 дисплей 17

7 кнопки 19

8 программы 20

8.1 автоматические программы 20

8.2 временные программы 22

9 аксессуары 23

10 стирка 24

10.1 подготовка белья 24

10.2 символы для цихлид-

ткани на бирках

..... 24 **11 основной способ**

- да, - сказал он 24

11.1 включение устройства 24

11.2 настройка программы 24

11.3 открытие двери 25

11.4 установка белья 25

11.5 включение программы 25

11.6 стирка ..... 25 11.7 прерывание

программы ..... 25 11.8 снимите

белье 25 11.9

выключение устройства 25 11.10

фильтр для ворса 26

11.11 фильтр системы части брюки-

j..... 27

11.12 резервуар для конденсата

воды 29

12 цель сушки .....

29 12.1 изменение цели сушки .....

30 12.2 соответствие цели засухи-

НИА .....

30 **13 защита от детей-**

Ми 30

13.1 активация защиты

от детей 30

13.2 деактивация безопасности

от детей 30

14 основные настройки 30

14.1 обзор базовых настроек-

В..... 31

14.2 изменение базовых настроек-

В..... 31

15 чистка и уход 31

15.1 нижняя часть..... 31

15.2 датчик влажности 33

16 устранение неисправностей

..... 34 17 транспортировка, хранение и

утилизация 38

17.1 утилизация использованного оборудования-

НИА 38

18 сервис 39

18.1 номер продукта (E-Nr) и nu-

заводской мер (FD) 39

19 параметры потребления 39

20 технические характеристики 41

1 безопасность

Следуйте приведенным ниже советам по безопасности.

1.1 общие указания

¡ Внимательно прочитайте эту инструкцию. ¡ Инструкции следует хранить и тщательно хранить как ЗРО-

информация, а также для других пользователей.

¡ Если во время транспортировки устройство было повреждено, не

его можно подключать.

1.2 использование по назначению

Прибор следует использовать только: ¡для сушки и освежения текстиля, пригодного для Су-Senia-это сушилки автоматические и моющиеся с использованием wo- dy. ¡ в частном доме и закрытых помещениях-

домочадцы.

¡ на высоте 4000 м над уровнем моря.

1.3 ограничение группы пользователей

Это устройство может эксплуатироваться детьми старше 8 лет и лицами с ограниченными физическими, психическими или сонными способностями или лицами , не имеющими опыта и/или знаний, только при условии, что они находятся под наблюдением или были тщательно проинформированы о

способ безопасного обращения с устройством и понятный результат- это опасность. Детям не разрешается играть с устройством. Дети не должны без присмотра выполнять какие-либо предусмотренные для пользователя действия по очистке и консервации прибора. Запретить доступ к устройству детям до 3 лет и домашним животным.

1.4 безопасная установка

⚠ **Предупреждение-опасность поражения электрическим током!**

Неправильно выполненные установки представляют серьезную опасность- нет.

- Устройство должно быть подключено и эксплуатироваться в соответствии с информацией , указанной на паспортной табличке. Устройство должно быть подключено к электрической сети переменного тока через правильно установленную розетку с заземляющим элементом. Схема защитных проводов домашней электропроводки должна быть выполнена в соответствии с правилами. Установка должна иметь достаточно большое сечение кабеля.
- При использовании выключателя дифференциального тока используйте только один тип с обозначением  никогда
- не включайте устройство через внешнее переключающее устройство, например, таймер или пульт дистанционного управления. Никогда не подключайте устройство к цепи, которая не включается и не выключается поставщиком электроэнергии. Если устройство встроено, штепсельная вилка шнура питания должна быть легко доступна, а если легкий доступ невозможен ,в стационарной электрической системе необходимо установить разъединитель, соответствующий установочным нормам. При настройке устройства следует следить за тем, чтобы не было давления или повреждения сетевого шнура. Поврежденная изоляция или поврежденный сетевой кабель представляют серьезную опасность.

- Никогда не допускайте контакта соединительного провода с горячими частями прибора или источниками тепла.

- Никогда не допускайте контакта соединительного провода с предметами, оканчивающимися острым кончиком и острыми завязками.
- Никогда не сгибайте, не раздавливайте и не изменяйте соединительный кабель.

⚠ Предупреждение - опасность пожара!

Использование удлиненного шнура питания и несанкционированных адаптеров представляет опасность.

- Не используйте удлинители или многосетевые разветвители.
- Используйте только одобренные производителем сетевые адаптеры и кабели. Если сетевой кабель
- слишком короткий и более длинный сетевой кабель недоступен, обратитесь в специализированную электротехническую компанию, которая выполнит соответствующую адаптацию электрической системы .

⚠ Предупреждение-риск получения телесных повреждений!

Большой вес устройства может привести к травме.

- Не поднимайте устройство в одиночку.

Если стиральная машина и сушилка установлены друг на друга нет-согласно инструкции, устройство, установленное сверху, может упасть.

- Для крепления сушилки на стиральной машине используйте только комплект производителя сушилки . Другой метод настройки не допускается.

  → "Аксессуары", Страница 23

- Не ставьте одно устройство на другое, если производитель su не предлагает соответствующий комплект
- подключения. Не ставьте устройства разных производителей и разной глубины и ширины друг на друга. Не ставьте стиральную
- машину и сушилку, поставленные друг на друга, на возвышение, так как устройства могут опрокинуться.

⚠ Предупреждение-риск удушья!

Дети могут натянуть на голову упаковочные материалы или завернуться в них и задохнуться.

- Материалы из упаковки следует хранить в
- недоступном для детей месте. Не позволяйте детям играть с упаковкой, особенно с фольгой.

⚠ Важно-риск получения телесных повреждений!

Устройство может вибрировать или перемещаться во время работы.

- Установите устройство на чистую, ровную и твердую поверхность. Выровняйте устройство с помощью ножек и уровня. Неправильная установка шлангов и соединительных проводов может привести к отключению.
- Проложите шланги и соединительные провода таким образом, чтобы не было опасности споткнуться.

Если устройство перемещается за выступающие элементы, такие как дверь, детали могут оторваться.

- Не перемещайте устройство за выступающие элементы.

⚠ Важно-риск порезов!

Острые края устройства могут быть причиной порезов при прикосновении.

- Не прикасайтесь к острым краям устройства.
- При установке и транспортировке устройства используйте защитные перчатки.

1.5 безопасное использование

⚠ Предупреждение-опасность поражения электрическим током!

Поврежденное устройство или поврежденный соединительный провод представляют опасность.

- Никогда не включайте поврежденное устройство.
- Никогда не тяните за соединительный провод, чтобы отключить устройство от сети. Всегда тяните за вилку соединительного провода.
- В случае повреждения устройства или соединительного провода немедленно вытащите вилку соединительного провода или выключите предохранитель в блоке предохранителей.
- Связаться со службой. Страница 39 →

Попадание влаги может привести к поражению электрическим током.

- Используйте прибор только в закрытых
- помещениях. Никогда не подвергайте устройство воздействию высокой температуры и влаги.
- Не используйте для чистки устройства пароочистители , шланги и омыватели.

⚠ Предупреждение-риск вреда здоровью!

Дети могут запереться в устройстве и подвергнуть себя смертельной опасности.

- Не устанавливайте устройство за дверью, которая может препятствовать или препятствовать открытию
- дверцы устройства. Отсоедините вилку сетевого шнура использованного устройства от сетевой розетки, а затем перерезайте сетевой шнур и разрушите замок двери устройства, препятствуя его закрытию .

⚠ Предупреждение-риск удушья!

Дети могут проглотить мелкие детали или задохнуться от них, что может привести к удушью.

- Мелкие детали следует хранить в недоступном для детей месте.
- Не позволяйте детям играть с небольшими частями.

⚠ Предупреждение-риск взрыва!

Угольная пыль или мука возле устройства могут вызвать взрыв.

- Во время эксплуатации поддерживать окружение прибора в рабочем состоянии.

⚠ Предупреждение-риск отравления!

Конденсированная вода из прибора не пригодна для питья и может быть загрязнена ворсом из тканей.

- Не пейте и не используйте для других целей сгущенную воду из прибора. Моющие средства и средства по уходу могут вызвать отравление при проглатывании.

- При случайном проглатывании средства следует обратиться за медицинской помощью.
- Храните моющие средства и средства для ухода в недоступном для детей месте.

⚠ Предупреждение - опасность пожара!

Хладагент R290 в этом устройстве является экологически чистым, но легковоспламеняющимся и может воспламеняться при контакте с открытым огнем или источниками воспламенения.

- Не приближайте открытый огонь и источники воспламенения к устройству.



⚠ Предупреждение-риск взрыва!

Остатки ворса, оставленные в фильтре для улавливания ворса, могут воспламеняться во время сушки.

- Регулярно очищайте фильтр для удаления ворса.

Легковоспламеняющиеся предметы, такие как зажигалки или спички, могут гореть во время сушки.

- Перед сушкой удалите все легковоспламеняющиеся предметы со стираемых вещей. Посторонние предметы, которые соприкасались с растворителем, солевым раствором, воском, средством для удаления воска, краской, жиром или пятновыводителем, могут воспламениться во время сушки.
- Не сушите в этом приборе ненужные вещи.
- Перед сушкой тщательно промойте белье в горячей воде с моющим средством. Не используйте
- прибор, если белье было предварительно очищено промышленными химическими веществами.

⚠ Предупреждение - опасность пожара!

Если процесс сушки прерывается раньше времени, белье недостаточно охлаждается и может загореться.

- Не прерывайте программу сушки до истечения установленного времени. Если процесс
- сушки прерван до истечения времени, немедленно удалите и разложите белье.

⚠ Важно-риск получения телесных повреждений!

Восхождение или восхождение на устройство может привести к разрыву крышки.

- Не заходите и не лезьте на устройство.

Устройство может опрокинуться, если вы сидите на открытой двери или прислоняетесь к ней.

- Не садитесь на дверцу прибора и не прислоняйтесь к ней. Не ставьте предметы на дверцу устройства. Когда вы кладете руки во вращающийся барабан, вы можете получить травму.
- Прежде чем положить руки, подождите, пока барабан полностью не остановится .

1.6 безопасная чистка и обслуживание

⚠ **Предупреждение-опасность поражения электрическим током!**

Неправильно проведенный ремонт представляет собой серьезную угрозу.

- Вы никогда не должны изменять устройство или его функции с технической точки зрения. Ремонт устройства может осуществляться только квалифицированным специалистом personel. Do при ремонте прибора следует использовать только оригинальные запасные части. В случае повреждения сетевого шнура данного устройства его замена должна быть произведена изготовителем, его обслуживанием или соответствующим квалифицированным лицом, что является необходимым условием исключения опасностей. Попадание влаги может привести к поражению электрическим током.
- Перед очисткой вытяните вилку или выключите предохранитель в блоке предохранителей.
- Не используйте для чистки устройства пароочистители , шланги и омыватели.

⚠ **Предупреждение-риск получения телесных повреждений!**

Использование неоригинальных запасных частей и дополнительных компонентов опасно.

- Используйте только оригинальные запасные части и дополнительное оборудование производителя.

⚠ Предупреждение-риск отравления!

Использование чистящих средств, содержащих растворители , может привести к образованию токсичных паров.

- Не используйте чистящие средства, содержащие растворители .

2 предотвращение вреда материальным

ПРИМЕЧАНИЕ

Неправильное дозирование средств для полоскания тканей,стиральных средств, средств по уходу и чистящих средств может негативно сказаться на работе устройства.

- Следуйте рекомендациям производителя по дозировке.

Превышение максимальной грузоподъемности отрицательно сказывается на работе устройства.

- Соблюдайте максимальную мощность загрузки для каждой программы и не превышайте ее.

→ "Программы", Стр. 20

Перегрев устройства может негативно сказаться на его работе.

- Во время использования устройства не закрывайте вентиляционные отверстия.
- Обеспечить достаточную вентиляцию в помещении.

Легкие предметы, такие как волосы или ворсинки, могут всасываться в вентиляционное отверстие устройства и оказывать негативное влияние на его работу.

- Во время эксплуатации держите окружающую среду
- в чистоте. Следите за тем, чтобы рядом с прибором не было легких объектов.

Эксплуатация без защиты от ворса, а также с неполной или дефектной защитой от кобыл (в зависимости от оснащения , например, от пыли). фильтр для удаления ворса (например, фильтр для удаления ворса, резервуар для ворса, фильтрующий коврик) может привести к повреждению оборудования.

- Не используйте устройство без защиты от ворса, например , с неполной или неисправной защитой от ворса.

Пена или поролон могут деформироваться или расплавиться во время сушки.

- Не сушите в машине текстиль, содержащий пену или поролон.

Неподходящие чистящие средства могут повредить поверхности устройства.

- Не используйте жесткие или фрикционные чистящие
- средства. Не используйте чистящие средства с высоким
- содержанием алкоголя. Не используйте фрикционные
- подушечки или грубые губки. Прибор следует очищать от воды и мягкой влажной
- салфеткой. Немедленно удалите все остатки моющих средств и спреев. которые находятся в контакте с устройством.

3 защита окружающей среды и экономия

3.1 Удаление упаковки

Упаковочные материалы являются экологически чистыми и пригодными для вторичной переработки.

- Утилизируйте отдельные элементы в соответствии с типом материала.

3.2 энергосбережение

Устройство, используемое в соответствии с указаниями, потребляет меньше пра- дю.

- Прибор следует использовать в хорошо проветриваемом помещении. Вентиляционное отверстие устройства не должно быть
- закрыто. Перед сушкой отожмите белье в стиральной машине.
- Во время каждого процесса засухи необходимо использовать полную грузоподъемность progra- MOW. Программы Страница 20
- Не превышайте максимальную скорость загрузки progra-MOW . Программы Страница 20
- После сушки очистите фильтр от ворса.

  → "Очистка фильтра для ворса", стр. 26
- После очистки фильтров в системе фильтров нижней части хорошо просушите фильтры.

  → "Система фильтров нижней части", стр. 27

3.3 режим энергосбережения

Если устройство не используется в течение короткого времени, оно автоматически переключится в режим энергосбережения. Все индикаторы гаснут и мигают **Начать / добавить белье**.

Режим энергосбережения завершается перезагрузкой устройства .

4 Настройка и подключение-

Нет

4.1 распаковка оборудования-

nia

ПРИМЕЧАНИЕ

Оставленные в барабане предметы, не связанные с работой устройства, могут быть причиной материального ущерба и повреждения устройства.

- Перед запуском устройства необходимо удалить из барабана эти пред- пометы и комплектующие
1. дополнительного оборудования. Снимите с устройства всю упаковку и защитные чехлы.

   → "Удаление упаковки", стр. 11

Проверьте устройство на 2. видимых повреждений.
3. Откройте дверь. Страница 25 →
4. Удалить из барабана оборудование для-
   пожертвование.
5. Закройте дверь.

4.2 объем поставки

После распаковки проверьте все детали на возможные повреждения при транспортировке
.

ПРИМЕЧАНИЕ

Использование устройства с неполным или поврежденным оборудованием может негативно сказаться на функциональности устройства и может привести к

материальный ущерб и повреждения оборудования.

- Не используйте устройство с несъемным или поврежденным оборудованием . Заменяйте
- соответствующее оборудование- не перед вводом в эксплуатацию оборудования.

→ "Аксессуары", Страница 23

В комплект поставки входят:

- сушильная машина дополнительные
- документы
- шланг для слива воды с adap, креплениями и локтем. Сливной шланг

→ "Сливной шланг", стр. 13

4.3 требования к места настройки

Соблюдайте рекомендации относительно места установки.

ПРИМЕЧАНИЕ

Если устройство наклонено более чем на 40°, может произойти утечка остаточной воды из устройства и нанесение материального ущерба.

- Соблюдайте осторожность при наклоне устройства.
- Транспортируйте устройство в позе стоя. Замерзшие остатки воды в устройстве могут вызвать его ушко .
- Не устанавливайте и не используйте оборудование в местах, подверженных риску замерзания или на земле. В случае начала взрыва сразу после транспортировки- хладагент, включенный в устройство , может повредить его.
- Сразу после транспортировки подождите два часа перед запуском устройства.

На полу

Установите устройство на чистую, носкую и прочную поверхность. Выровняйте устройство.

→ Страница 14

В колонке стиральная машина-сушилка

Установка устройства в колонке стиральная машина-сушилка только с использованием установочного комплекта производителя сушилки.

- Соединительный комплект → Страница 23
- Соединительный комплект с выдвижным рабочим верхом

→ Страница 23

Устройство следует размещать на стиральной машине того же producent. Глубина и ширина устройства должны соответствовать размерам стиральной машины. Не ставьте колонну стиральная машина-сушилка на возвышение. **У стены**

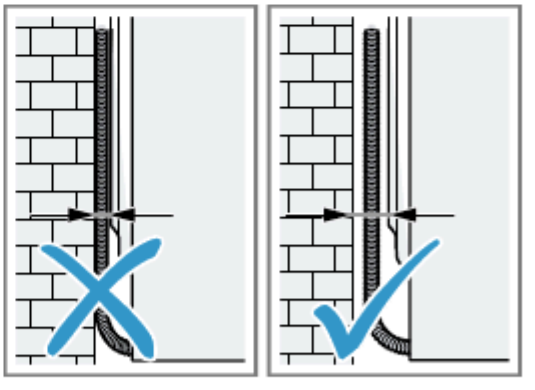

Не зажимайте шланги или соединительный провод между стеной и устройством.

4.4 сливной шланг

Во время сушки образуется конденсированная вода, которую устройство накапливает в установленном Заводском резервуаре для конденсированной воды. Для отвода избыточной конденсированной воды непосредственно в канализацию следует использовать отводящий шланг .
Примечание: Устройство следует использовать с поставляемым шлангом для подачи воды. Страница 13 →
После подключения шланга для слива воды не нужно регулярно опорожнять резервуар для конденсата.

→ "Опорожнение резервуара для конденсированной воды", стр. 29

Подсоединение шланга для слива воды

Для того, чтобы регулярно опорожнять резервуар для конденсированной воды , необходимо подсоединить водяной шланг. **ПРИМЕЧАНИЕ**
Если устройство эксплуатируется без надлежащим образом подключенного к нему отвода конденсата на воду или шланга отвода воды, жидкость может выходить из патрубка.

Перед вводом в эксплуатацию агрегата подсоедините к патрубку шланг для слива конденсированной воды или шланг для слива воды. **Требование**

- Устройство и оборудование для пожертвований распакованы. → Страница 11
- Устройство расположено в месте назначения.

1. Снимите сливной шланг с патрубка.

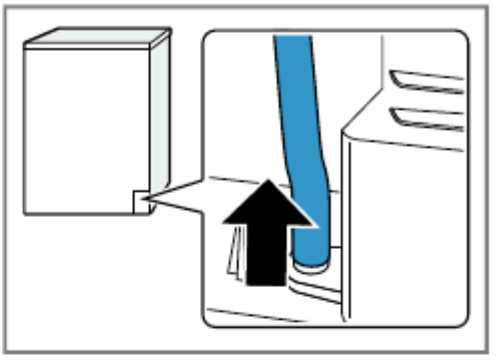

Шланг для слива конденсированной воды устанавливается на заводе- изготовителе.
Примечание: При снятии слива конденсата из патрубка может вытекать жидкость. Поместите сливной шланг для конденсированной воды в держатель.

2.

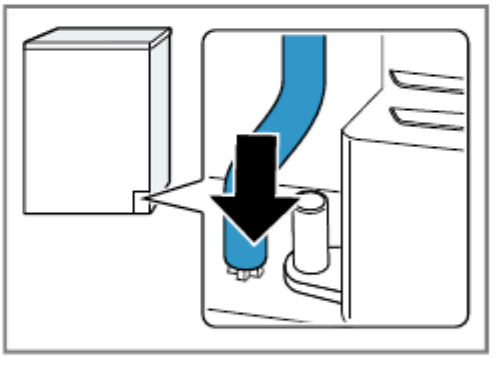

3. Сдвиньте сливной шланг wo-de на патрубок до упора.

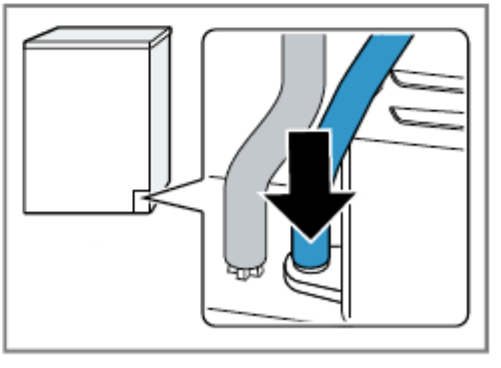

4. Поместите сливной шланг wo-
de в направляющую шланга.

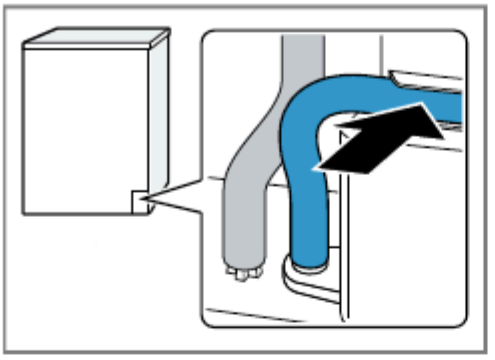

Убедитесь, что шланг сливает-
какая вода не перегибается.
Опорожнить резервуар для конденсата- 5.
Вана воды. Страница 29 →
6. Сдвиньте резервуар для конденсата-
на воду. → Страница 29
Подключите устройство к сливу 7.
струя. Страница 14

Указание: Для повторной подачи конденсированной воды в резервуар для конденсированной воды, например, в случае изменения места установки устройства, выполните следующие действия в обратном порядке.

Типы водосточных соединений ПРИМЕЧАНИЕ

В случае заблокированного или перекрытого стока накопленные сточные воды могут вернуться в оборудование .

▶ Перед запуском устройства убедитесь, что сточные воды быстро сбрасываются в канализацию и устраняются засоры.

Слив в Сифо-обеспечить ну. место подключения-	стяжка (12-22 мм).
Отлив в уму- бой. 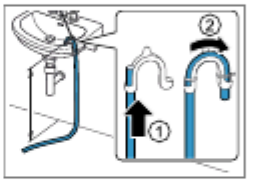	Проденьте направляющий шланг полностью через колено и закрепите его креплением. Колено закреплено
Слив в Кану-перевести шланг от- Лу. 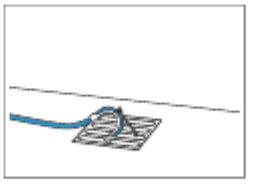	на высоте макс. 100 см. направляющая полностью через колено и крепится креплением. Присоедините колено к каналу.

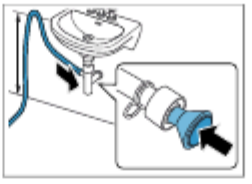

Закрепите шланг для слива воды в направляющей шланга на высоте мин. 80 см и макс. 100 см.

Примечание:

Сплиттер Y-сплиттер → Страница 23 позволяет подсоединять шланг от воды к дополнительному оборудованию , например , стиральной машине, для этого есть сифон.

4.5 выравнивание устройства-
nia

Для уменьшения шума и вибрации необходимо правильно выровнять устройство.

▶ Для выравнивания устройства вращайте ножки устройства.

Проверьте настройку
с помощью уровня.

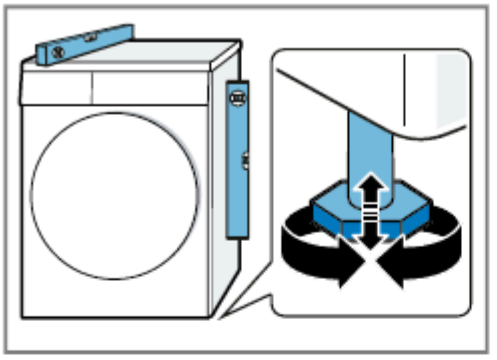

Все ножки устройства должны
устойчиво стоять на земле.

4.6 подключение устройства к электросети

1. Подсоедините вилку сетевого шнура к розетке рядом с устройством. Параметры подключения устройства см. В разделе Технические характеристики Страница 41.
2. Убедитесь, что вилка не подключена к сетевой розетке.

✔ Теперь устройство готово к работе.

5 знакомство с устройством

5.1 устройство

Здесь вы можете найти обзор деталей устройства.

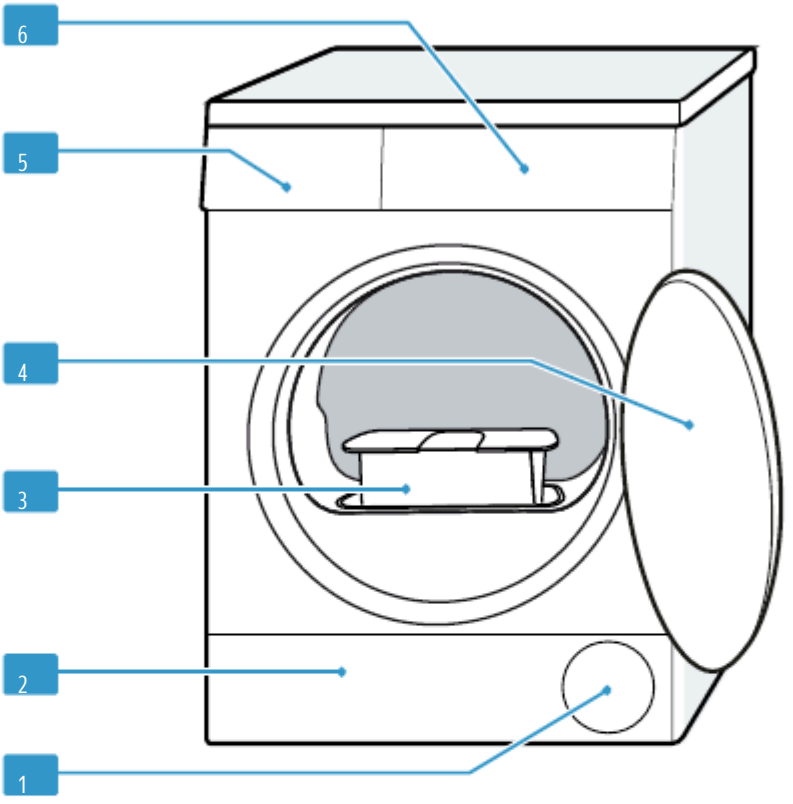

В зависимости от типа устройства детали, такие как цвет или форма, могут отличаться.

1	Вентиляционное отверстие
2	Сервисная крышка нижней части → Страница 31
3	Фильтр для ворса → Страница 26
4	двери → Страница 25
5	Резервуар для конденсированной воды → Страница 29
6	Рабочий стол → Страница 17

5.2 рабочий стол

Панель управления используется для управления функциями устройства и предоставляет информацию о его состоянии.

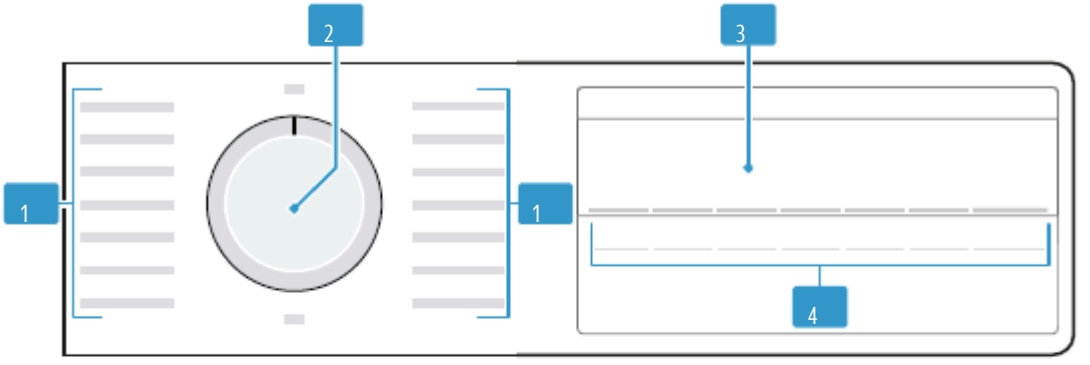

1	Программы Страница 20	3	Дисплей Страница 17
2	Программатор Страница 24	4	Кнопки Страница 19

6 дисплей

На дисплее отображаются текущие значения настроек, возможности выбора или информация и указания.
В зависимости от состояния программы на дисплее отображаются различные сведения в области , например:

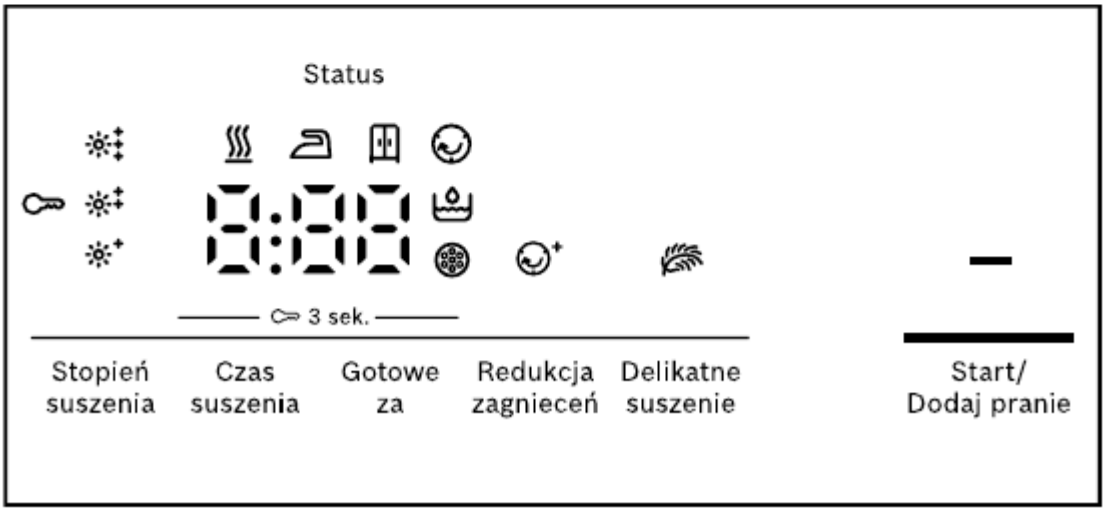

Пример индикации на дисплее

Индикация	Описание
0:40 [1]	Ожидаемая продолжительность программы или время, оставшееся до конца программы, в часах и минутах.
1:25	Программа времени была установлена. Страница 22 →
10h [1]	Время окончания программы → "Кнопки", Страница 20
	■ горит: активирована защита от ■ детей. мигает: активирована защита от детей , а устройство включено. → "Деактивация защиты от детей", Страница 30
	Включение, прерывание или остановка ■ горит: программа продолжается и может быть прервана или остановлена. ■ мигает: можно запустить или продолжить программу. Активирована
	подходящая цель сушки. Страница 29 →
	Активировано уменьшение складок. → "Кнопки", Стр. 19
	Деликатная сушка для деликатных тканей была активирована. Страница 20 →
	Слейте воду и вставьте резервуар для конденсированной воды. → Страница 29
	Очистите фильтр для удаления ворса. → Страница 26 Очистите фильтрующую систему нижней части. → Страница 27
Hot	В зависимости от состояния программы процесс охлаждения охлаждает их во время вращения барабана в течение нескольких минут, чтобы предотвратить повреждение белья. Этот процесс охлаждения может быть прерван только через проем двери. **Примечание:** Не изменять установленную программу.
	Состояние программы: сушка
	состояние программы: цель сушки-для прессования
	состояние программы: цель сушки-для шкафа
	состояние программы: Защита от складок

[1] Пример

Показание	Описание
-P-	Статус программы: пауза
End	Статус программы: завершение программы

7 кнопки

Ниже представлен обзор кнопок и возможных настроек.

Кнопка	Выбор	Описание
Начать / добавить прачечную включение	▪ ▪ отмена ▪ пауза	Включение, прерывание или пауза . Активация
3 сек.	▪ активация ▪ деактивация	или деактивация защиты от детей. Защита панели от случайного об-слуги. При включении защиты от детей и отключении устройства защита от детей остается активной. → "Защита от детей", Страница 30
Степень сушки	▪  ▪  ▪	Соответствие цели засухи. Если после окончания сушки текстиль становится слишком влажным, то можно настроить назначение Су-Шена . → "Соответствие цели Су-Шена", стр. 30
Уменьшение складок	▪ активация ▪ деактивация	Активация или деактивация для уменьшения складок. По завершении программы барабан вращает белье через равные промежутки времени в течение 120 минут, чтобы предотвратить образование сколов.

Кнопка	Выбор	Описание
Нежная сушка	■ активация ■ деактивация	Активация или деактивация кнопки деликатная сушка. Температура для деликатных тканей, таких как полиакриль или спандекс, снижается. Продолжительность программы увеличивается.
Готово для	до 24 часов	Установите время окончания программы. Продолжительность программы уже включена в установленное количество часов. После запуска программы отобразится продолжительность программы.
Время сушки	Множественный выбор	Установка продолжительности программы для временных программ. → "Временные программы", стр. 22

8 программы

Текстиль можно сушить с помощью автоматической или про- граммовой программы.

Примечание: Этикетки для ухода за кожей содержат дополнительную информацию, облегчающую выбор программы.

→ "Символы ухода за тканями на бирках", стр. 24

8.1 автоматические программы

Автоматические программы - это программы, в которых датчики влажности измеряют остаточную готовность белья во время сушки. Программа завершается после достижения заданной цели сушки. Каждая автоматическая программа имеет цель сушки Страница 29 . Цель сушки определяет, насколько сухой или влажной должна быть стирка после завершения программы. **Указание:** Выберите цель сушки в соответствии с текстилем или желаемым результатом сушки.

Программа	Описание	Макс. загрузка (кг)
Хлопок для гардероба extra	Сушка прочных и устойчивых к высоким температурам тканей из хлопка или льна. В этой программе цель сушки прекращена . Страница 29	8,0
Хлопок для шкафа	Сушка прочных и устойчивых к высоким температурам тканей из хлопка или льна. В этой программе цель сушки прекращена . Страница 29	8,0
Хлопок для печати-сушка прочных и устойчивых тканей	для высоких температур из хлопка или льна. В этой программе цель сушки прекращена . Страница 29	8,0
Эко	Сушка прочных и устойчивых к высоким температурам тканей из хлопка или льна. Энергосберегающая программа.	8,0
Синтетика для гардероба extra	Сушка текстиля из синтетических или смешанных волокон. В этой программе цель сушки прекращена . Страница 29	3,5
Синтетика для шкафа	Сушка текстиля из синтетических или смешанных волокон. В этой программе цель сушки прекращена . Страница 29	3,5
Синтетика для прессования-сушка текстиля из синтетических волокон	смешанных или смешанных. В этой программе цель сушки прекращена . Страница 29	3,5
Mix	Сушка текстиля из хлопка и синтетических волокон.	3,0
Sport/Fitness	Быстросохнущая спортивная одежда из функциональных волокон, синтетики и фибры. Сушка	1,5
Рубашки / Блузки	рубашек и блузок из хлопка,льна, синтетических и смешанных волокон.	1,5

Программа	Описание	Макс. загрузка (кг)
	Примечание: Для оптимального повторного высыхания необходимо высушить не более 5 рубашек или 5 блузок за раз. После окончания сушки белье просушите или повесьте. Остаточная влажность распределяется	
Быстрый 40'	равномерно. Сушка текстиля из синтетических волокон - 1,0 и легкого	
Полотенца	хлопка. Сушка прочных и устойчивых к температуре 6,0 соков полотенец и пальто из хлопка или льна.	

8.2 временные программы

Временные программы-это программы с фиксированной или регулируемой продолжительностью. Программа завершается по истечении времени, даже если белье еще не высохло.
Временные программы предназначены для сушки отдельных предметов

одежды или теневого текстиля. **Описание программы**	**макс. загрузка (кг)**
Шерсть-осушение	Сушка моющейся шерсти в 0,5 стиральной машине или текстиле с примесью шерсти. **Примечание:** Текстиль будет мягким, но не совсем сухим. После завершения программы выньте текстиль и повесьте его до высыхания.
Проветривание	Ослабьте все виды ткани, кроме 3,0 шерсти и шелка. Эта программа предназначена только для разрыхления сухого белья. Он также подходит для освежения или проветривания плохо изношенной сухой одежды.
Порог. время. тепло	Сушка всех видов текстиля 3,0 кроме шерсти и шелка. Предназначен для предварительно высушенной или слегка влажной одежды, а также для хранения толстой многослойной одежды.

9 аксессуары

Использовать оригинальные элементы оборудования.
Они точно адаптированы к устройству.
Указание: Некоторые части оборудования доступны в других цветах. Связаться со службой. Страница 39 ⟶

	Применение	**Номер заказа**
Соединительный комплект	Установите устройство на приспособленную для этого стиральную машину идеальной ширины и ширины для экономии места.	BTЦ27410
Соединительный комплект с выдвижным верхом ro- Side	Установите устройство на приспособленную для этого стиральную машину идеальной ширины и ширины для экономии места. Выдвижная рабочая поверхность облегчает загрузку и разгрузку устройства.	WTZ27400
Корзина для шерсти	Один текстиль wel - wmz20600 niane, спортивная обувь и плюшевые талисманы su- шить или проветривать в CO- шике на шерсти. Позволяет подключить 15000490 шланг для слива воды дополнительного устройства к тому же сифону. Запасная часть используется 12022801 для защиты фильтрующей системы нижней части от ворса. Установите устройство на wtzpw20d, чтобы его можно было легко загружать и выгружать.	
Сплиттер Y		
Циновка фильтра		
Лестничная площадка		

10 стирка

10.1 подготовка белья

ПРИМЕЧАНИЕ

Предметы, оставленные в стирке , могут привести к повреждению текстиля и барабана.

Перед эксплуатацией устройства извлеките все предметы из карманов стираемого текстиля. **Примечание**

Подготовка белья защищает оборудование, а не текстиль.

- Удалить землю и песок
- щеткой сортировать белье по цветам и текстилю, соблюдать этикетку с
- указаниями по уходу закройте все застежки-молнии, липучки, крючки и петли ,
- застегните пряжки и свинцовые ленты с ФИ- утро
- одежда положить в барабан без складывания
- перед сушкой из- закрутить белье. Искусство белья из
- шерсти, обувь , спортивные, плюшевые игрушки, су- шить только при помощи корзины на шерсть Корзина на шерсть

10.2 символы для pile-ткани на этикетках Символы для ухода, сушки

Символ	Текстиль
	прочный текстиль из ба- шерсти, льна, например, полотенца, постельное белье
	нежные ткани из синтетических волокон и смесей, нежные ткани, например, функциональная одежда ,
	текстиль из шелка, нейло- ню, текстиль, не пропускающий воздух, из резиновой ткани и синтетических тканей не сушить в сушилке

11 основной способ обслуживания

11.1 включение устройства

Требование: Устройство настроено и подключено.

→ Страница 11

- Установите программист на выбранную программу.

11.2 настройка программы

1. Поверните программатор, чтобы- принимать нужную программу.
   → "Программы", Стр. 20
2. При необходимости отрегулируйте губы программы.
   → "Кнопки", Стр. 19

   Настройки программы не сохраняются постоянно для данного про- грамма.

11.3 открытие двери

1. Возьмитесь за ручку двери снизу и потяните за дверь.

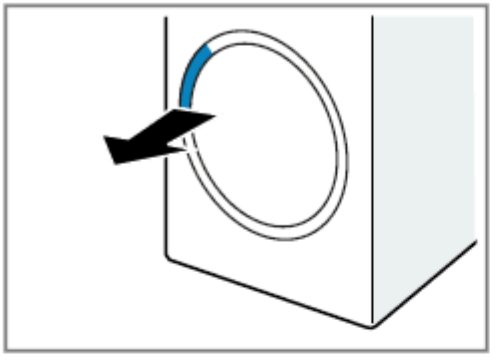

2. Откройте дверь.

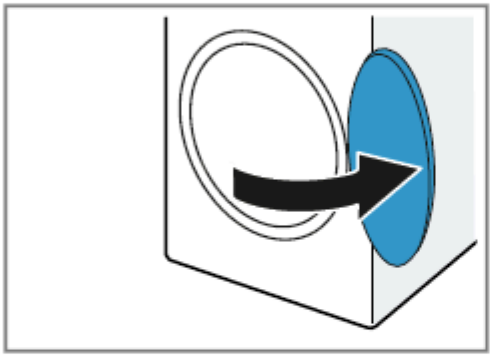

11.4 установка белья

Примечание: Чтобы избежать образования складок, соблюдайте максимальную загрузку программ.

→ "Программы", Стр. 20

Требование

- Белье готовится и сортируется.

→ "Прачечная", Страница

- 24 Барабан пуст.

1. Откройте дверь. → Страница 25
2. Положите белье в
3. барабан. Закройте дверь.

   Убедитесь, что в дверце прибора не было застревания белья.

11.5 включение программы

Требование

- Программа настроена.

→ Страница 24

- Дверь заперта.

Нажать **Начать / добавить белье**.

На дисплее отображается продолжительность программы или время завершения программы.

После завершения программы на световом индикаторе появляется: "End".

Примечание: Когда на дисплее отображается "горячий", устройство охлаждает белье. Когда" горячий " погаснет, белье остынет.

11.6 стирка

После запуска программы вы можете в любое время добавить или удалить пра- нет.

Нажать **Начать / добавить белье**. 1. Процесс охлаждения начинается автоматически после примерно 30 секун- крыша и охлаждает белье, когда барабан вращается. Чтобы пропустить или прервать процесс охлаждения, откройте дверцу. Страница 18 2. Откройте дверь. Страница 25 →

3. Добавить или удалить
4. белье. Закройте дверь. Включить
5. программу. Страница 25 →

11.7 прерывание программы

1. Нажать **Начать / добавить белье**.
2. Откройте дверь. → Страница 25
3. Снимите белье. Страница 25

11.8 снять белье

1. Откройте дверь. → Страница 25
2. Снимите белье с барабана.

11.9 выключение устройства

- Установите таймер на .

11.10 фильтр для ворса

Во время сушки ворс из белья улавливается фильтром кобылы. Фильтр для ворса защищает устройство от ворса.

Очистка фильтра для ворса

После завершения программы сушки или отображения сообщения во время работы очистите нетканый фильтр после завершения программы.

Примечание: Если устройство не будет очищено описанным способом, это может привести к ухудшению его работы.

Требование

- Дисплей показывает после высыхания: "конец" или
- дисплей показывает во время текущей работы:.

1. Откройте дверь. → Страница 25
2. Удалите ворс с внутренней стороны двери. Снимите
3. поочередно двухсекционный фильтр из нетканого материала.

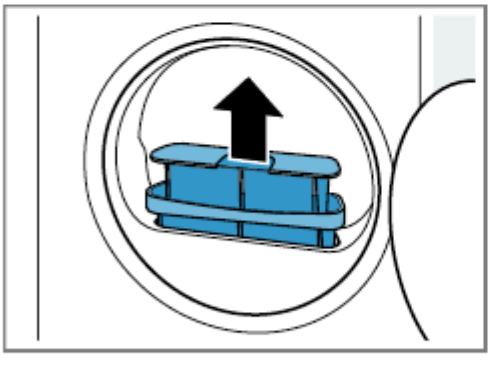

4. Удалите ворс из полости фильтра.

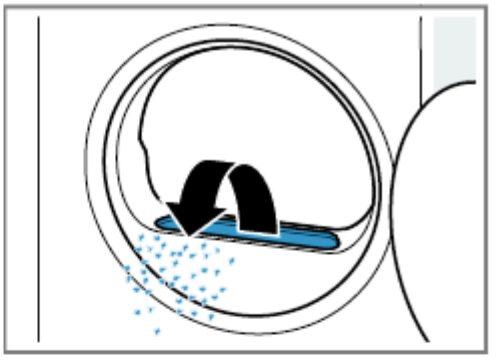

Убедитесь, что ворс не попадает в воздуховод.

5. Откройте оба фильтра для ворса и удалите ворс . ① ②

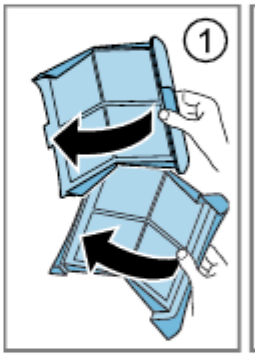

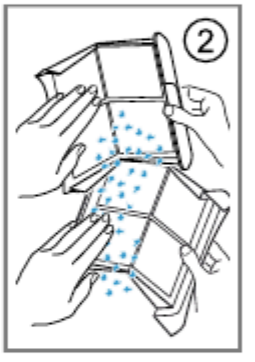

Утилизируйте ворсинки вместе с бытовыми отходами, чтобы избежать очистки сточных вод микро- бинами пластика.

6. Тщательно очистите оба нетканых фильтра теплой проточной водой и высушите.

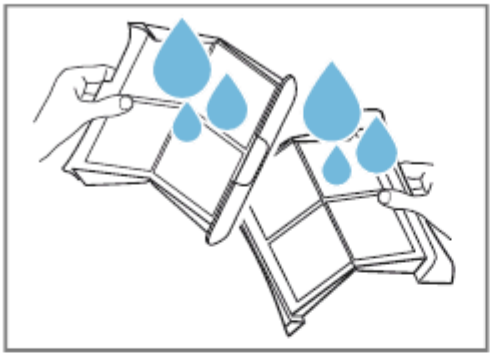

Примечание: Соберите воду, используемую для очистки, в посуду, например wia- dra. После очистки вылейте емкость через фильтр, например, фильтр для кофе. Фильтр для кофе следует выбросить вместе с бытовыми отходами, чтобы избежать загрязнения сточных вод Ми- капластиком. Закройте и

7. соедините оба фильтра кобылы.

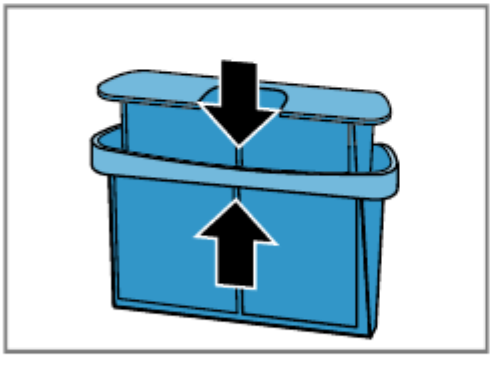

8. Установите двухкомпонентный фильтр кобыл.

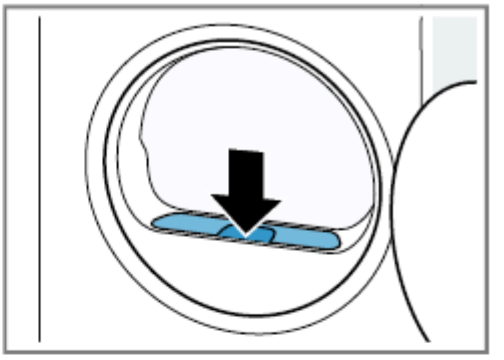

9. Закройте дверь.

11.11 система фильтра деталей нижней

Во время сушки ворс из белья улавливается фильтрующей системой нижней части. Фильтрующая система защищает устройство от ворса.

Очистка системы фильтра нижней части

Если во время работы появится кому- никат, очистите систему фильтра нижней части после завершения про- грамма. **Примечания**

- Система фильтра может регулярно работать, даже если сообщение не отображается. Чистка после каждой сушки не требуется.
- Если устройство не будет очищено описанным способом, это может привести к ухудшению его работы.

Требование: Дисплей показывает во время текущей работы: .

1. Очистите фильтр для удаления ворса.
→ Страница 26
2. Откройте нижнюю часть.
→ Страница 31

3. Осторожно снимите фильтрующий коврик с держателя.

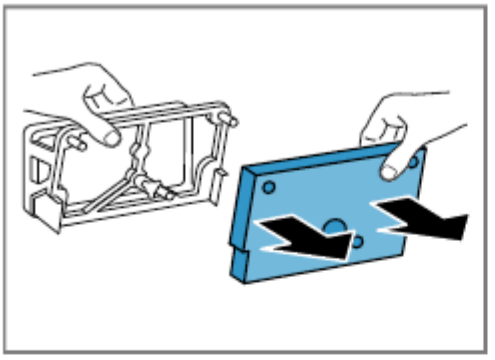

Обратите внимание, чтобы не повредить и не согнуть фильтрующий коврик. Очистите крышку теплообменника мягкой щеткой.

4.

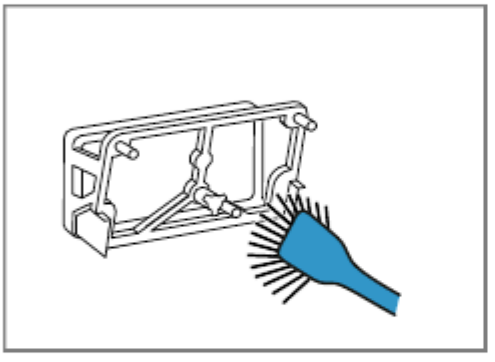

Убедитесь, что все очистители удалены с прокладки.

5. Тщательно промойте фильтрующий коврик под проточной водой и выжмите руку .

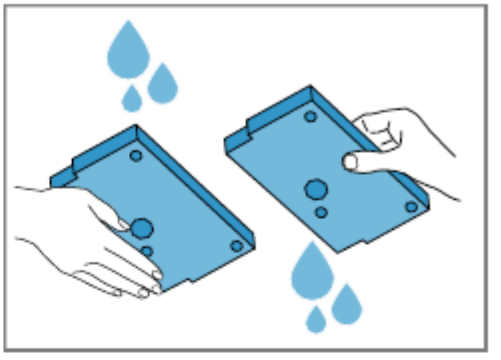

Более крупные загрязнения можно аккуратно удалить пылесосом. Не очищайте фильтрующий мат чистящими средами. **Примечание:** Соберите воду, используемую для очистки, в посуду, например wia- dra. После очистки вылейте емкость через фильтр, например, фильтр для кофе. Фильтр для кофе следует выбросить вместе с бытовыми отходами, чтобы избежать загрязнения сточных вод Ми-капластиком.

6. Наденьте фильтрующий коврик на ручки-

ты.

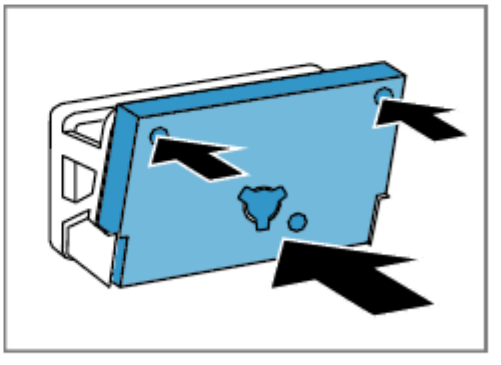

Обратите внимание, чтобы не повредить и не согнуть фильтрующий коврик или не надеть его обратно на ручки. **Примечание:** Мат фильтра → Страница 23 вы также можете подключиться к сервису как часть своп- на.

7. Закройте нижнюю часть.
→ Страница 33

11.12 резервуар для конденсата- Вана воды

Во время сушки образуется конденсированная вода, которую устройство накапливает в установленном Заводском резервуаре для конденсированной воды.
Примечание: Устройство следует использовать с поставляемым шлангом для подачи воды. Страница → 13 После подключения шланга для слива воды не нужно регулярно опорожнять резервуар для конденсата.

→ "Опорожнение резервуара для конденсированной воды", стр. 29

Опорожнение резервуара для конденсированной воды

После завершения программы сушки или в случае остановки процесса сушки с отображением ком- ника на дисплее следует опорожнить резервуар для конденсированной воды. **Требование**

- Дисплей показывает после высыхания: "конец" или
- дисплей показывает во время перерыва в работе: . Вытяните

1. емкость для конденсированной воды горизонтально.

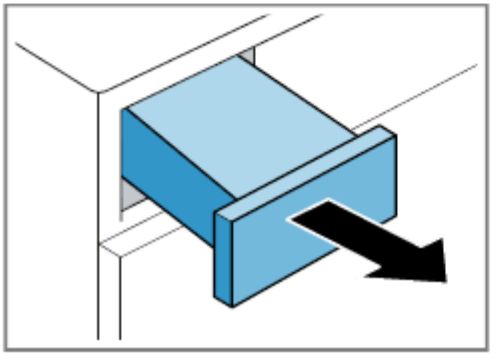

2. Опорожните резервуар для конденсированной воды.

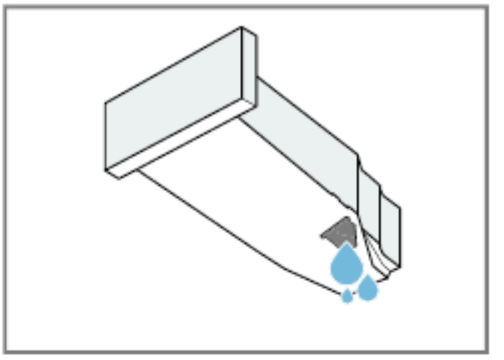

Перед запуском устройства убедитесь, что резервуар для конденсированной воды вставлен в устройство. Страница → 29

3. Если программа сушки-
many, вы должны запустить его.
→ Страница 25

Установка резервуара для конденсированной воды

- Сдвиньте резервуар для конденсированной воды до упора.

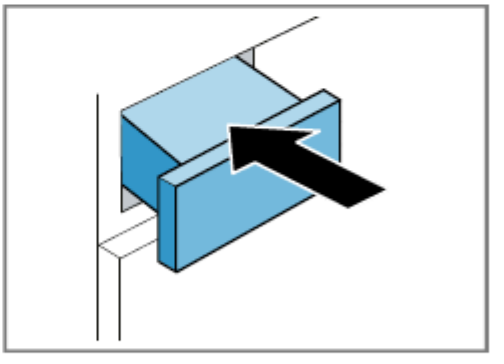

12 цель сушки

Каждая автоматическая программа имеет программируемую цель сушки. Цель Су- Шена определяет, насколько сухой или как wil- готовой должна быть стирка после завершения программы.

Программа	Описание
Хлопок для шкафа экстра синтетика для шкафа	К многовариантным, толстым текстам , которые трудно schną. Do
экстра хлопок для шкафа синтетика для шкафа	обычные тексты песен- liow jednowarstwo- wych. Do
хлопок для глажки синтетика для глажки	обыкновенные тексты- Лии односло вия- вых. После завершения про- программа белье слегка влажное. Во избежание смятия, прогладьте или повесьте белье.

12.1 изменение цели сушки

Для некоторых автоматических программ вы можете изменить режим сушки, чтобы сделать белье еще более сухим или влажным.

- Установите автоматическую программу с желаемой целью сушки.
  → Страница 20

12.2 соответствие цели засухи-

nia

Если текстиль кажется слишком влажным после завершения сушки с определенной целью сушки , вы можете соответствовать цели сушки.

1. Установить автоматическую программу с желаемой цели сушки.
   → Страница 20
2. Нажмите несколько раз на **Степень сушки**, чтобы установить результат su-

от (сухой) до (сухой).

13 защита от детей

Устройство может быть защищено от непреднамеренного использования элементов управления.

13.1 активация защиты перед детьми

- Нажмите обе кнопки **сучка.** через ок. 3 секунды. 3
- ✔ Дисплей показывает .
- ✔ Элементы управления
- ✔ заблокированы. Защита от детей активна также при выключении устройства и в случае отключения электроэнергии.

13.2 деактивация безопасности- перед детьми

Требование: Для деактивации защиты от детей прибор должен быть включен.

- Нажмите обе кнопки **сучка.** через ок. 3 секунды. 3
  Чтобы не прерывать текущий программ , программист должен быть установлен на программу
- ✔ wyjściowy. Na дисплей гаснет .

14 основные настройки-

в

Основные параметры устройства можно настроить в соответствии с индивидуальными потребностями.

14.1 обзор настроек под-прудовых

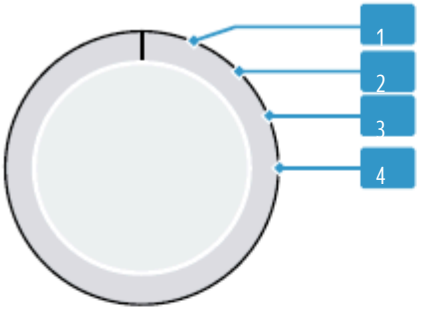

Программатор с позициями progra-spow

1	Нет базовой настройки.
2	Установка скорости отжима стиральной машины: от 600 (низкая) до 1800 (высокая)[1] Заданное значение увеличивает или сокращает продолжительность автоматических программ.
3	Настройка громкости сигнала после завершения программы: от 0 (выкл.) до 4 (очень громкий)
4	настройка громкости сигнала при нажатии кнопок: 0 (выкл.) до 4 (очень громко)

14.2 изменение базовых настроек-вов

1. Установите программатор в положение 1.
   → Страница 31
2. Нажать **Начать / добавить белье**, один раз устанавливая программатор в положение 2.

✔ Na на дисплее отображается Актальная величина.

3. С помощью программиста выбрать желаемая базовая настройка.
   → Страница 31
4. Для изменения значения нажмите **Время сушки / готово для**.
5. Для того, чтобы сохранить изменения отключить устройство.

15 чистка и подгузник-гнание

Чтобы устройство долго сохраняло работоспособность, его необходимо тщательно чистить и ухаживать.

15.1 нижняя часть

Нижняя часть-это нижняя, доступная часть устройства, в которой расположен теплообменник.

Открыть нижнюю часть Требование

- Устройство остывает в течение
- 30 минут. Дверь устройства закрыта.

1. Откройте сервисную крышку.

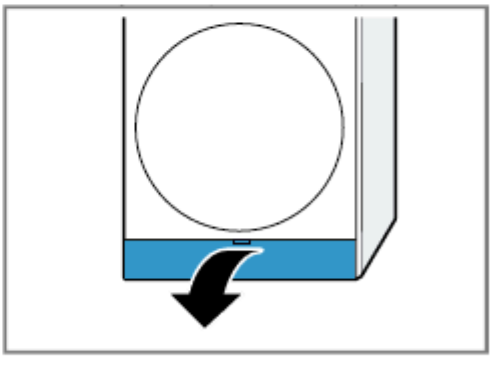

Если под люк для технического обслуживания положить тряпку, это позволит собирать остатки воды из нижней части.

[1] Пример

2. Откройте рычаг крышки нагревателя.

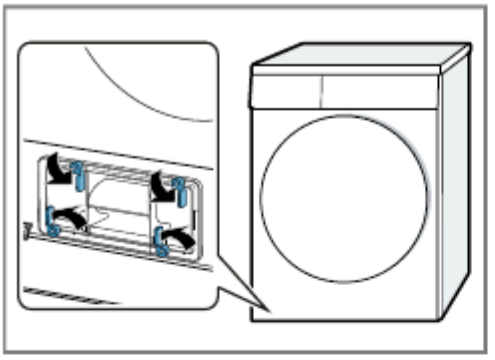

3. Снимите крышку теплообменника с помощью ручки.

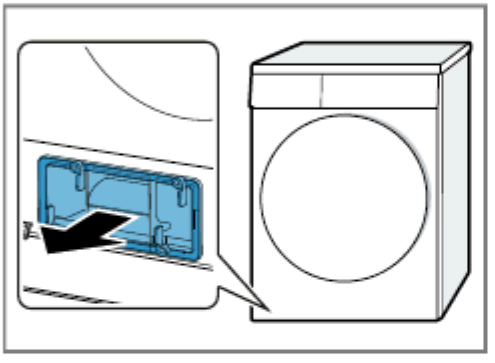

Очистка нижней части

Можно удалить видимые загрязнения нижней части.

⚠ ДОРОГОЕ

Риск пореза!

Острые края теплообменника могут быть причиной порезов при прикосновении.

Не прикасайтесь руками к пластинчатому теплу.

1. Откройте нижнюю часть.
→ Страница 31

2. Очистите крышку теплообменника мягкой щеткой.

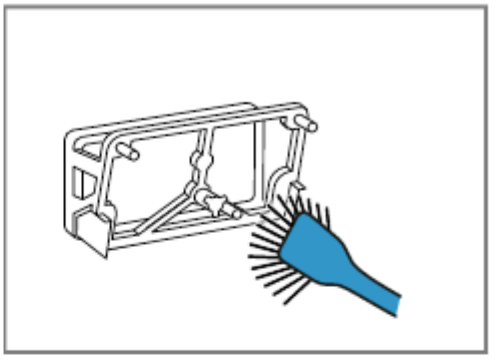

Убедитесь, что все очистители удалены с прокладки.

3. Слегка приподнимите центральную защелку вставки.

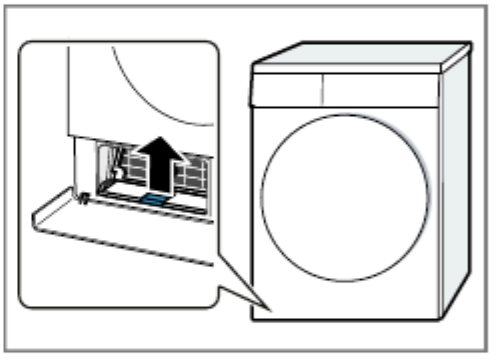

4. Вытяните вставку горизонтально.

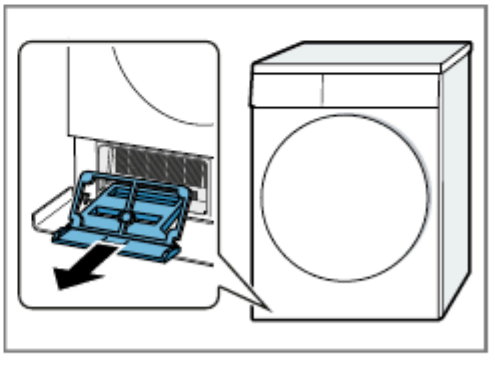

5. Промойте вкладыш под проточной водой и высушите.

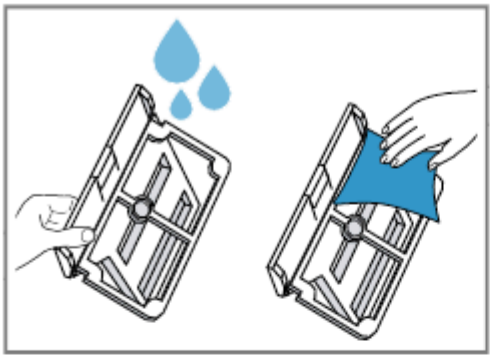

6. Очистите отверстие прибора влажной тканью.

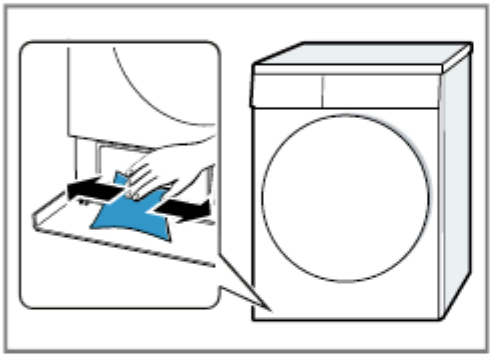

7. Вставьте вставку горизонтально, пока она не защелкнется на месте.

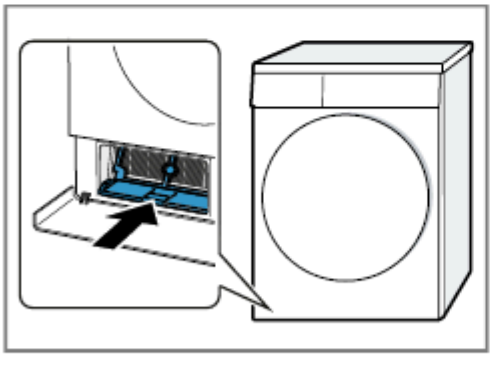

8. Закройте нижнюю часть.

→ Страница 33

Закрытие нижней части

Требование: Нижняя часть открыта.

→ "Открыть нижнюю часть", страница 31

1. Установите крышку теплообменника cie - PLA с помощью ручки.

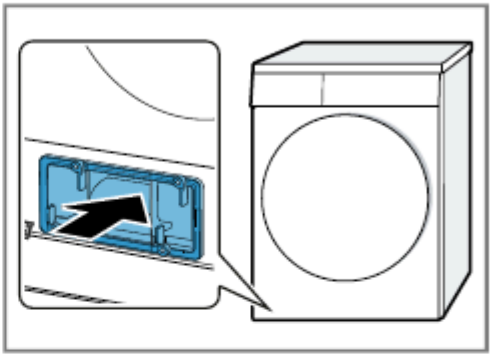

2. Закройте рычаг крышки нагревателя.

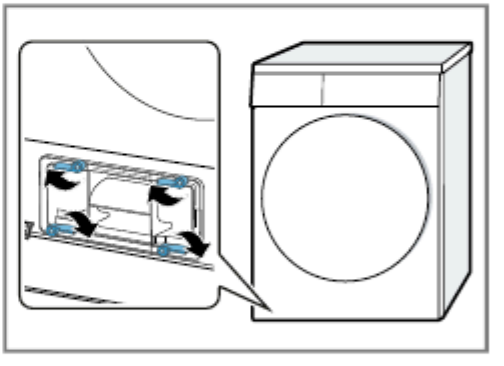

3. Закройте сервисную крышку.

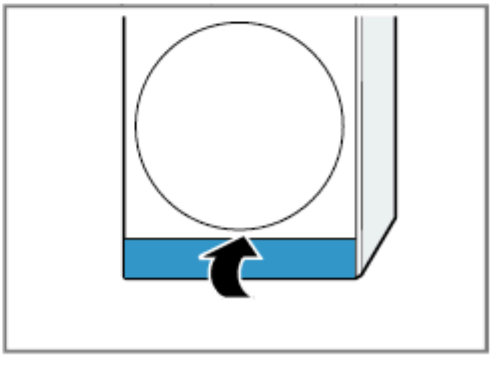

15.2 датчик влажности

Датчик влажности во время стирки

сушка. В зависимости от остаточной влажности белья, прибор изменяет продолжительность автоматической программы.

Очистка датчика влажности

После длительного использования на датчике влажности могут оседать теневые слои накипи или остатки средств для стирки и ополаскивания. Regu- larnie очистить датчик влажности. **ПРИМЕЧАНИЕ**
Твердые или грубые предметы могут повредить датчик влажности.

- Не используйте для очистки твердых или грубых предметов, абразивных чистящих средств или стоячей шерсти.

Примечание: Если устройство не будет очищено описанным способом, это может привести к ухудшению его работы.

1. Откройте дверцу.
2. Очистите датчик влажности губкой.

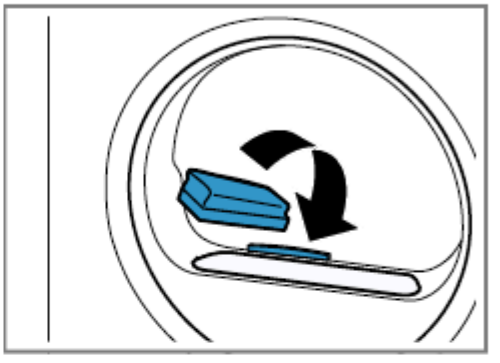

16 устранение неисправностей

Мелкие неисправности устройства можно устранить самостоятельно. Прежде чем обращаться в сервисную службу, необходимо ознакомиться с информацией о самостоятельном устранении неисправностей. Это позволит избежать ненужных затрат.

⚠ ПРЕДУПРЕЖДЕНИЕ

Риск поражения электрическим током!
Неправильно проведенный ремонт представляет серьезную опасность.

- Вы никогда не должны изменять устройство или его функции с технической точки зрения. Ремонт устройства может осуществляться только квалифицированным специалистом personel.Do для ремонта прибора используйте только оригинальные запасные части. В случае повреждения сетевого шнура данного устройства необходимо неправильно заменить его изготовителем, сервисом или соответствующим квалифицированным лицом, что является необходимым условием исключения опасностей. **Неисправность причина и решение проблемы**

Дисплей работает-режим энергосбережения активен.
Шони и мигает **Начать / добавить белье**. "Горячий" и барабан вращается не неисправность. Процесс охлаждения активен. себя. Никаких действий не требуется.

- Нажать **Начать / добавить белье**.

Дефект	Причина и решение проблемы
"Горячий" и барабан вращается себя.	**Примечание:** Не меняйте программу во время процесса охлаждения. Процесс охлаждения занимает до 10 минут. Резервуар
и программа была прервана.	для конденсированной воды заполнен. ► Опорожните резервуар для конденсированной воды. → Страница 29
	Шланг для слива воды неправильно подогнан, загнут или застрял. ► Проверьте установку шланга для слива воды. → Страница 13
	Шланг для слива воды заблокирован. ► Промойте сливной шланг под проточной водой. В нижней
	части находится инородное тело. 1. Откройте нижнюю часть. Страница 31 → 2. Удалить инородные тела. 3. Закройте нижнюю часть. → Страница 33
E: 69	Фильтр пилинга загрязнен. ► Очистите фильтр для удаления ворса. → Страница 26
	Система фильтра нижней части загрязнена. ► Очистите фильтрующую систему нижней части. Страница →
Программа не включается .	27 Активируется защита от детей. ► Деактивировать защиту от детей. → Страница 30
	Готово для он активирован. ► Проверить, активирован ли **Готово для**. → Страница 20
Во время сушки время меняется-в электронном виде.	Это не глюк. Работа программы оптимизирована не требуется никаких действий.
nia programu. Za долгое время засухи.	Система фильтра нижней части загрязнена. ► Очистите фильтрующую систему нижней части. Страница →
	27 Фильтр пилинга загрязнен. ► Очистите фильтр для удаления ворса. Страница →
	26 Температура окружающей среды ниже 15°C или выше 30°C. ► Убедитесь, что температура окружающей среды находится в диапазоне от 15°C до 30°C.

Дефект	Причина и решение проблемы
Длительная засуха-НИА.	В месте установки устройства недостаточно циркуляции воздуха. ► Проветривайте место установки устройства. Вентиляционное отверстие устройства заблокировано. ► Убедитесь, что вентиляционное отверстие устройства не закрыто.
	Теплообменник загрязнен. 1. Откройте нижнюю часть. Страница 31 → 2. Очистите теплообменник. Страница 32 → 3. Закройте нижнюю часть. → Страница 33
Звуки жужжания, вибрации или помпона.	Это не глюк. Компрессор, вентиляция компрессора или насос конденсированной воды активны. Никаких действий не
Стирка слишком МО- кре.	требуется. Выбранная программа не подходит для конкретного текстиля . ► Установите программу таймера для сушки. → Страница 22
	Загружено слишком много белья. ► Соблюдайте максимальную грузоподъемность программ. Страница 20 →
	Теплое нижнее белье производит впечатление более влажного, чем оно есть на самом деле. Сразу после сушки удалите белье 1. из барабана. Растянуть части белья, чтобы остыть.
	Установленная цель сушки неадекватна. ► Изменить цель сушки. Страница →
	30 Цель сушки не соответствует. ► Соответствовать цели сушки. → Страница 30
	Слишком маленькая загрузка. ► Установите программу таймера для сушки. → Страница 22
	Датчик влажности загрязнен. ► Очистите датчик влажности. → Страница 34
	Устройство прервало процесс сушки из-за полного резервуара для конденсированной воды. ► Опорожните резервуар для конденсированной воды. → Страница 29

Дефект	Причина и решение проблемы
Формирование гнилицены.	Выбранная программа не подходит для данного ro-дзай-текстиль. ► Установите соответствующую программу. → Страница 20
	Погрузка неадекватна. ► Соблюдайте максимальную грузоподъемность программ. → Страница 20 Готовьте белье. → Страница 24
	После завершения сушки белье слишком долго лежит в beb- нет. 1. Сразу после сушки удалите белье из барабана. Растянуть части 2. белья, чтобы остыть. Изменить или Синтетика сушилась слишком долго. соответствовать цели сушки. → Страница 29
	Уменьшение складок не активировано. ► Активируйте уменьшение складок. → Страница 19
Вода течет.	Устройство не выровнено должным образом. ► Выровняйте устройство. → Страница 14
	Уплотнение крышки теплообменника загрязнено. ► Очистите прокладку крышки теплообменника. → Страница 27
	Шланг для слива воды неправильно подсушен. ► Проверьте установку шланга для слива воды. → Страница 13
	Рычаг и крышка теплообменника не закрываются. ► Убедитесь, что рычаг крышки теплообменника правильно закрыт. → Страница 33
Конденсированная вода - это не неисправность. В резервуаре для конденсированной воды, скапливающейся в сборе, никаких действий не требуется.	может остаться небольшое количество конденсата.
для воды, несмотря на то, что шланг для слива воды неправильно подсоединен к шлангу для отвода воды. Проверьте установку шланга для слива воды.	Готовы. ► → Страница 13

17 транспорт, транспорт-

извлечение и утилизация

17.1 утилизация использованного оборудования-

dzenia

Экологически чистая утилизация устройства позволяет восстановить стоящее сырье.

⚠ ПРЕДУПРЕЖДЕНИЕ

Риск вреда здоровью!
Дети могут запираться в устройстве и подвергаться смертельному поджариванию.

- Не устанавливайте устройство за дверцей , что может препятствовать или препятствовать открытию дверцы
- устройства. Отсоедините штепсельную вилку изношенного устройства от сетевой розетки, а затем обрежьте сетевой кабель и снимите замок двери устройства, закрыв его.

⚠ Предупреждение

опасность пожара!
Хладагент R290, используемый в данном устройстве, безвреден для среды, но является горючим и может гореть при неправильной утилизации устройства.

- Необходимо обеспечить правильную установку оборудования на специализированном
- заводе. Защитите линии контура хладагента и изоляцию от повреждений.

1. Отсоедините штепсельную вилку от сетевой розетки.
2. Отрежьте сетевой провод.
3. Утилизируйте устройство в соответствии с правилами охраны окружающей среды. Информацию о текущих возможностях утилизации можно получить у продавца или в офисе города или муниципалитета.



Это устройство признано в соответствии с европейской директивой 2012/09 / ЕС и Польша законом от 29 июля 2005 г. "об отработанном электротехническом и электронном оборудовании" (Деян. с 2005 г. № 180, поз.1495) Симбо- Лем перечеркнутого кон-Тен- тента на отходы. Такая маркировка информирует, что это оборудование после периода его использования не может быть помещено в сочетании с другими отходами , поступающими из бытового блага. Потребитель обязан сдать его на сбор использованного электрического и электронного оборудования. Сборщики, в том числе местные пункты сбора, скл- пы и муниципальные единицы, создают соответствующую систему, позволяющую раздавать это оборудование. Собственное обращение с изношенным электронным и электронным оборудованием помогает избежать вредных для здоровья людей и окружающей среды последствий, возникающих из - за наличия опасных компонентов и неправильного

хранение и переработка
такого оборудования.

18 сервис

Важные с точки зрения функциональности оригинальные запасные части в соответствии с соответствующим постановлением об экодизайне доступны на нашем сервисе в течение не менее 10 лет с даты выхода устройства на рынок в Европейской экономической зоне.
Примечание: В соответствии с условиями производства услуги сервиса являются бесплатными.
Вы можете получить точную информацию о сроках и условиях гарантии в вашей стране , используя QR-код в прилагаемом документе , касающемся сервисных контактов и гарантийных обязательств, от сотрудников нашего сервиса, от продавца или на нашем веб-сайте.

При обращении в сервисную службу необходимо указать номер товара (E-Nr.) и nu- Mer Заводского (FD) устройства. Контактную информацию для обслуживания клиентов можно найти с помощью QR -кода в прилагаемом документе для обслуживания контактов и гарантийных условий или на нашем веб -сайте.

18.1 номер товара (E-Nr) и заводской номер (FD)

Номер продукта (E-Nr) и fa- brych номер (FD) находятся на табличке номинального устройства. Табличка указана в зависимости от модели:

- на внутренней стороне drzwi.
- па внутренняя сторона лоскута kon- serwacyjnej.
- па задней стороне устройства. Данные устройства сайт можно записать отдельно, и номер телефона для быстрого доступа к ним .

19 параметры потребления

Программа эко он предназначен для сушки хлопчатобумажных тканей с нормальной степенью влажности и характеризуется наибольшей эффективностью в отношении параметров потребления энергии при сушке влажных хлопчатобумажных тканей. Эта программа предназначена для оценки соответствия регламентам (ЕС) 2023/2533 и (ЕС) 2023/2534. Он соответствует "стандартной программе для хлопчатобумажных тканей" в значении регламента (ЕС) № 392/2012 и в значении пункта 1.1 приложения и Регламента (ЕС) № 932/2012. Параметры потребления, указанные на энергетической этикетке, относятся к влажности 60%. Указанные значения для других программ являются ориентировочными и определены в соответствии с действующим стандартом EN61121. Фактические значения могут отличаться от указанных значений в зависимости от типа ткани, состава белья, остаточной влаги в ткани, степени сушки, размера загрузки, условий окружающей среды и дополнительных функций.

Отображаемое во время выбора программы Время-это прогнозируемая продолжительность программы / Время готовности, и оно было определено на основе скорости вращения стиральной машины 1000 об / мин./мин.

Программа Влажная-Загрузка-Быстрая-Влажная-Время Потребление

	хвост - (кг) wa (%)	**конский**	**кость вращение-начало-програ - (кВтч/ ва ви-му цикл) rowa - (ч: мин) nia (В об./ мин)**	**носимость (%)**	**продолжительность энергии**	
Хлопок для шкафа дополнительный	-3,0	8,0	1400 50 3:52 2,10			
хлопок для шкафа дополнительный	-3,0	4,0	1400	50	2:32	1,55
хлопок для шкафа дополнительный	-3,0	8,0	1000	60	4:18	2,37
хлопок для шкафа дополнительный	-3,0	4,0	1000	60	3:05	1,72
хлопок для шкафа дополнительный	-3,0	8,0	800	70	4:45	2,63
хлопок для шкафа дополнительный	-3,0	4,0	800	70	3:38	1,88
хлопок для шкафа дополнительный	-1,5	8,0	1400	50	3:33	1,68
хлопок для шкафа дополнительный	-1,5	4,0	1400	50	1:47	1,11
хлопок для шкафа хлопок для шкафа	-1,5	8,0	1000	60	3:58	1,92
хлопок для шкафа	-1,5	4,0	1000	60	2:19	1,25
хлопок для шкафа	-1,5	8,0	800	70	4:22	2,15
хлопок для шкафа	-1,5	4,0	800	70	2:51	1,40
хлопок для шкафа	0,0	8,0	1400	50	3:00	1,50
хлопок для шкафа	0,0	4,0	1400	50	1:53	0,91
хлопок для шкафа [1] Eco	0,0	8,0	1000	60	3:25	1,74
Eco	0,0	4,0	1000	60	2:05	1,02
Eco	0,0	8,0	800	70	3:50	1,98
	0,0	4,0	800	70	2:17	1,13
Хлопок для пресса - 12,0 НИА		8,0	1400	50	2:14	1,05

[1] Уровень шума в цикле сушки составляет 62 дБ. 40

Программа	Влажно- нагруженная скорость конская кость - (кг) ва (%)		Сырость - время	Расход энергии	
		частота вращения (кВтч / ва)равна - (%) (ч: мин) ния (в ОБ./ мин)			
Хлопок для прессы - 12,0 ни хлопок	4,0	1400 50 0:58 0,62			
для прессы - 12,0 ни хлопок для прессы	8,0	1000	60	2:40	1,31
- 12,0 ни хлопок для прессы - 12,0	4,0	1000	60	1:31	0,78
ни хлопок для прессы- 12,0 ни	8,0	800	70	3:07	1,58
синтетика для шкафа 0,0 дополнительная	4,0	800	70	2:04	0,94
синтетика для шкафа 0,0 дополнительная	3,5	800	40	1:14	0,62
синтетика для шкафа 2,0 синтетика	3,5	600	50	1:29	0,73
для шкафа 2,0 синтетика для пресса	3,5	800	40	1:06	0,57
- 12,0 ни синтетика для прессы - 12,0	3,5	600	50	1:20	0,68
ни синтетика для	3,5	800	40	1:13	0,59
	3,5	600	50	1:27	0,70

20 технические характеристики

Высота устройства	84,2 см
ширина устройства	59,8 см
глубина устройства	61,3 см
глубина устройства с закрытой дверью	64,8 см
Глубина устройства с открытой дверью	109,6 см
масса максимальный	48,0 kg
заряд сетевое напряжение	8,0 kg
Минимальное значение для выпечки instala- cji	220-240 V, 50 Hz
	10 a

Номинальная мощность	
600 Вт потребляемая мощность	■ Режим выключения: ■ 0,15 Вт устройство не выключено : ■ 0,50 Вт минимум: 5°C
Температура ото -	■ Максимум: 35°C
Длина каретки-145 см	

Более подробную информацию о модели можно найти в Сети на https://eprel.ec.europa.eu/qr/2142168 [1] Этот веб-адрес содержит ссылку на официальную базу данных продуктов ЕС EPREL.

[1] Это касается только стран, входящих в Европейскую экономическую зону. Этот веб-адрес будет доступен с 1 июля 2025 г.

Thank you for buying a Bosch Home Appliance!

Register your new device on MyBosch now and profit directly from:

• Expert tips & tricks for your appliance • Warranty extension options • Discounts for accessories & spare-parts • Digital manual and all appliance data at hand • Easy access to Bosch Home Appliances Service

Free and easy registration - also on mobile phones: **www.bosch-home.com/welcome**

Looking for help? You'll find it here.

Expert advice for your Bosch home appliances, help with problems or a repair from Bosch experts. Find out everything about the many ways Bosch can support you: **www.bosch-home.com/service**
Contact data of all countries are listed in the attached service directory.

BSH Hausgeräte GmbH
Carl-Wery-Straße 34
81739 München,
GERMANY
www.bosch-home.com A Bosch Company

9001976482

9001976482 (050609)

nn