Рисунок 1

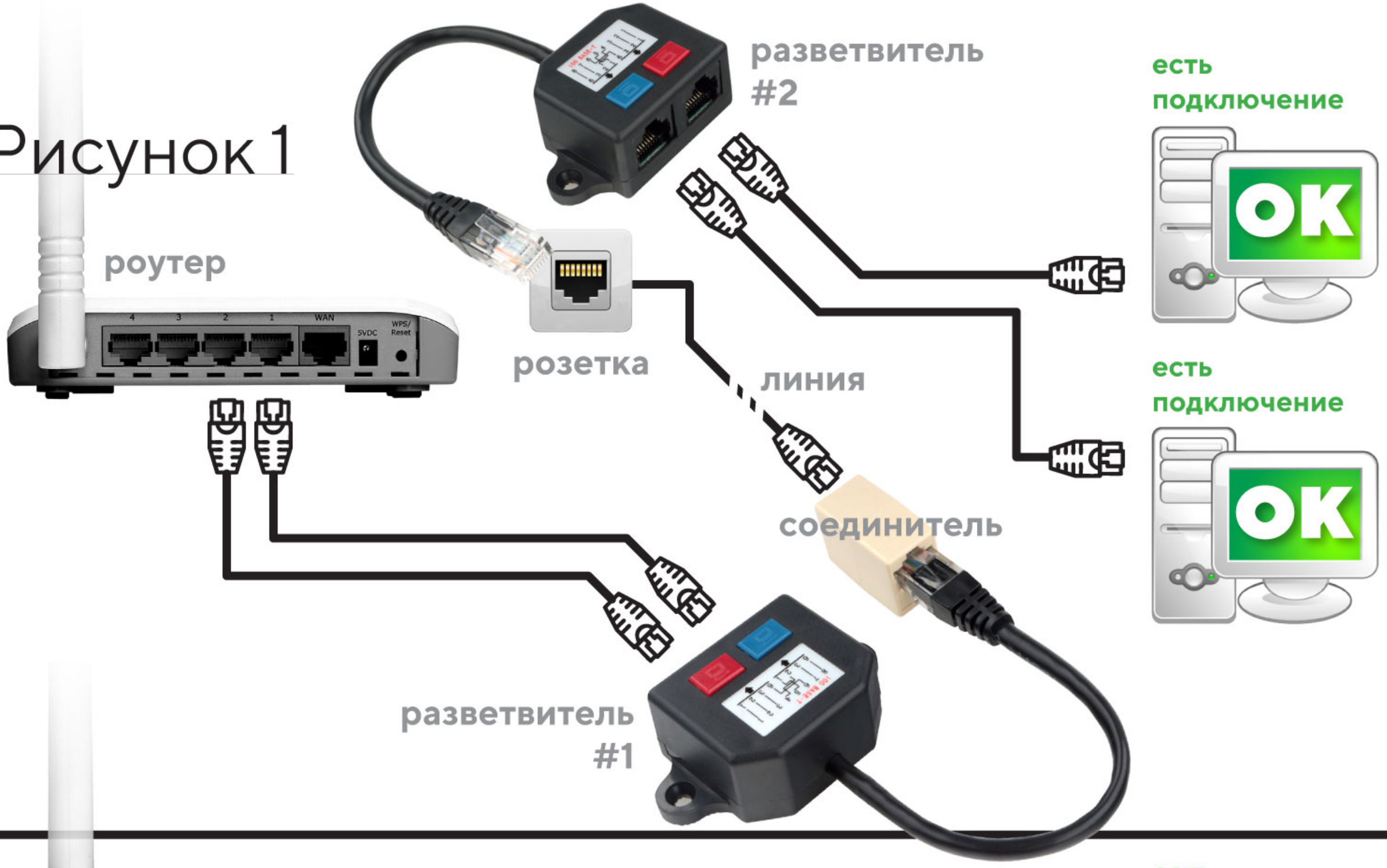

Рисунок 2

