CANDY

Пылесос для влажной и сухой уборки 5 в 1

Руководство по эксплуатации

Тип: CWND W
Модель: CWND W1

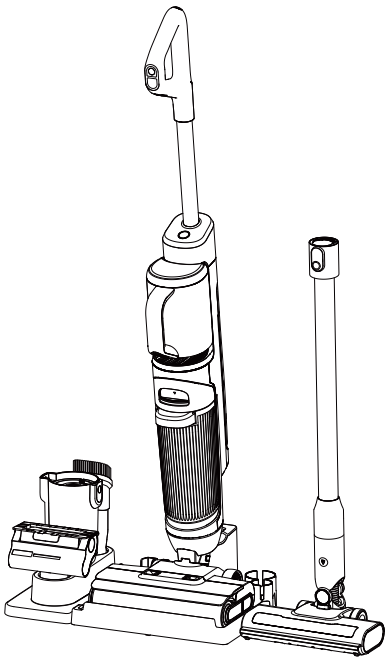

Содержание

1 Важные инструкции по технике безопасности — 3

2 Общая информация об устройстве — 7

Перечень аксессуаров и комплектация — 7

Детали устройства — 10

Инструкции по эксплуатации — 12

Технические характеристики — 20

3 Техническое обслуживание — 21

Уход за устройством — 21

Часто задаваемые вопросы — 29

4 Служба поддержки — 33

Обслуживание клиентов — 33

Гарантийные условия — 34

Внимательно ознакомьтесь с этим руководством перед использованием устройства.
Сохраните данное руководство для дальнейшего использования.

Важные инструкции по технике безопасности

Перед использованием внимательно ознакомьтесь с этим руководством по эксплуатации и установите устройство в соответствии с приведёнными в нём инструкциями. Храните руководство в удобном месте. При передаче устройства третьему лицу обязательно передайте и это руководство. Несоблюдение инструкций, содержащихся в данном руководстве по эксплуатации, может привести к повреждению устройства или серьезным травмам. Устройство предназначено исключительно для бытового использования. Запрещается использовать устройство вне помещений или в промышленных условиях.

⚠ Опасно!

- Данное устройство не предназначено для использования лицами с пониженными физическими, сенсорными или умственными способностями, а также лицами, не имеющими достаточного опыта или знаний по эксплуатации устройства (в том числе детьми). Использование устройства такими лицами допускается только, если они находятся под присмотром ответственного лица или получили инструкции по безопасной эксплуатации для предотвращения несчастных случаев или неисправности/повреждения оборудования.
- Не позволяйте детям играть с пластиковой пленкой или упаковочными коробками, так как это может привести к удушью. Упаковочные материалы следует хранить в недоступном для детей месте, использовать их для игры запрещено.
- Перед очисткой механизма привода щётки необходимо отключить устройство от электросети. Запрещается снимать или устанавливать привод при включенном устройстве — это может привести к травмам от вращающихся частей.
- Запрещается самостоятельно ремонтировать, разбирать или вносить изменения во внутреннюю проводку или оборудование.
- Строго запрещается использовать устройство в опасных условиях, например при утечке газа.
- Строго запрещается использовать устройство в местах, где присутствуют легковоспламеняющиеся или взрывоопасные материалы, — это может привести к возгоранию или взрыву.
- Держите волосы, пальцы или посторонние предметы на безопасном расстоянии от защитных крышек, движущихся частей или датчиков. Не вставляйте посторонние предметы внутрь устройства.

⚠ Предупреждение!

- Используйте только оригинальную зарядную док-станцию. Не используйте неоригинальные адаптеры и убедитесь, что источник питания соответствует характеристикам адаптера.
- Если зарядная станция или вилка повреждены, немедленно прекратите использование устройства и обратитесь в службу поддержки клиентов для замены.
- Держите свободную одежду, пальцы и другие части тела на безопасном расстоянии от каналов забора воздуха и движущихся частей устройства. Не направляйте металлическую соединительную штангу или другие аксессуары на тело человека.
- Устройство должно находиться в вертикальном положении. При горизонтальном положении (плашмя) возможно попадание жидкости в двигатель, что может привести к неисправности или повреждению устройства.

⚠ Осторожно!

- Если при работе устройства наблюдаются какие-либо отклонения от нормы, например, чрезмерный нагрев, необычные звуки или запахи, снижение силы всасывания, — немедленно прекратите эксплуатацию устройства и обратитесь в службу поддержки клиентов.
- Если устройство не используется длительное время, выключите питание и отсоедините зарядную док-станцию. Своевременно опорожняйте резервуар для грязной воды после каждого использования и следите за тем, чтобы вентиляционные каналы оставались чистыми. Засоры могут снизить мощность всасывания, привести к перегреву двигателя и негативно сказаться на производительности и сроке службы насадки для пола.
- Не закрывайте воздухозаборные и вытяжные отверстия, чтобы не допустить перегрева или снижения производительности устройства. Во избежание повреждений не допускайте попадания внутрь устройства посторонних предметов или жидкостей.
- Во избежание повреждений не размещайте устройство рядом с источниками тепла.

Примечание

- После использования храните устройство в сухом месте. Влажная среда может нарушить электроизоляцию и сократить срок службы устройства. Запрещается погружать в воду или промывать корпус пылесоса и насадку для пола, так как они содержат электрические компоненты. Регулярно проверяйте воздухозаборное отверстие на наличие засоров. При обнаружении засора немедленно устраните его, чтобы избежать снижения мощности всасывания и ухудшения производительности.
- Перед чисткой или обслуживанием устройства отключите питание и отсоедините зарядную док-станцию.
- Необходимо соблюдать особую осторожность при уборке лестниц и исключить возможность падения.
- Не встряхивайте устройство слишком сильно, чтобы грязная вода не попала в двигатель.
- Во избежание попадания жидкости в двигатель не поднимайте, не переносите, не наклоняйте и не укладывайте устройство в горизонтальном положении (плашмя) во время работы двигателя.
- Перед началом эксплуатации убедитесь, что резервуар для чистой воды, резервуар для грязной воды, редуктор и рукоятка установлены правильно. Неправильная установка этих компонентов может привести к неработоспособности устройства.

Область применения

- Данное устройство предназначено для уборки поверхностей с твердым покрытием в помещениях, включая вощеные, резиновые и полированные бетонные полы, мраморные и гранитные поверхности, мозаичные полы, полы из массива дерева, ламината и бамбука, а также полы из различного вида плитки, включая зеркальную плитку, керамическую плитку и другие гладкие напольные покрытия. На неровных поверхностях эффективность работы устройства может быть снижена.
- Не используйте устройство для уборки острых предметов, например, осколков стекла, мелких игрушек, булавок, скрепок, камешков и т. д., поскольку они могут привести к засору и повреждению устройства.
- Не используйте устройство для сбора штукатурки или крупных бумажных обрезков, так как это может привести к засору и выходу устройства из строя.
- Устройство не предназначено для удаления крема для обуви, краски или пигментов. Такие вещества отличаются высокой жирностью, липкостью и сильной окрашивающей способностью.
- Запрещается собирать устройством горячие жидкости. Необходимо дать им остыть перед началом уборки.

Информация об устройстве

- Запрещается самостоятельно разбирать и собирать устройство. Внутри устройства нет обслуживаемых пользователем компонентов. Запрещается менять характеристики устройства, так как это может привести к возникновению рисков.
- Запрещается перекрывать вентиляционные отверстия. Обеспечьте свободный выход потока воздуха, чтобы не допустить перегрева устройства.
- Не допускайте намокания устройства, так как это может привести к короткому замыканию, возгоранию или поражению электрическим током.
- После заводских испытаний в резервуаре для чистой воды могут оставаться капли — это является нормой. Используйте устройство только в соответствии с его прямым назначением.
- Если температура аккумуляторного блока повышается, срабатывает встроенная защита от перегрева, и устройство автоматически приостанавливает работу. Это стандартная функция защиты. Используйте устройство только в соответствии с его прямым назначением.

Общая информация об устройстве

Перечень аксессуаров и комплектация

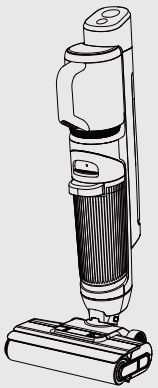

Основной блок × 1



Рукоятка × 1



Адаптер питания × 1



Удлинительная штанга × 1

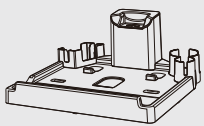

Зарядная док-станция × 1

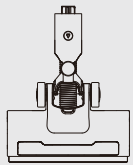

Электрическая щетка для пола × 1

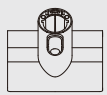

Электрическая щетка для удаления пылевых клещей × 1



Гибридная щетка × 1



Пылесборник в сборе × 1



Щетка для чистки × 1

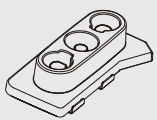

Держатель для насадок × 1



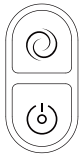

Режим Основной блок

Стандартный режим вакуумной очистки /
Режим мощного вакуума /
Стандартный режим мытья полов /
Режим интенсивной чистки пола

Вкл. / Выкл.



Кнопка разблокировки Вспомогательный блок



Самоочистка



Голосовые подсказки

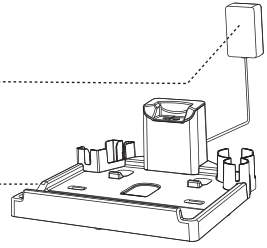

Интерфейс дисплея



Идет самоочистка

Индикатор засора насадки для пола

Индикатор состояния зарядки

Низкий уровень воды в резервуаре для чистой воды

В режиме поломоечной машины:
Стандартный режим пылесоса: индикатор горит.
Режим мощного пылесоса: индикатор горит.
Стандартный режим чистки пола: + свет включен.
Режим интенсивной чистки пола: + индикаторы включены.

В режиме уборки пылесосом:
Стандартный режим пылесоса: индикатор горит.
Режим мощного пылесоса: индикатор горит.

Индикатор уровня заряда батареи

Резервуар для грязной воды заполнен

*Красные индикаторы указывают на неисправность.

Детали устройства

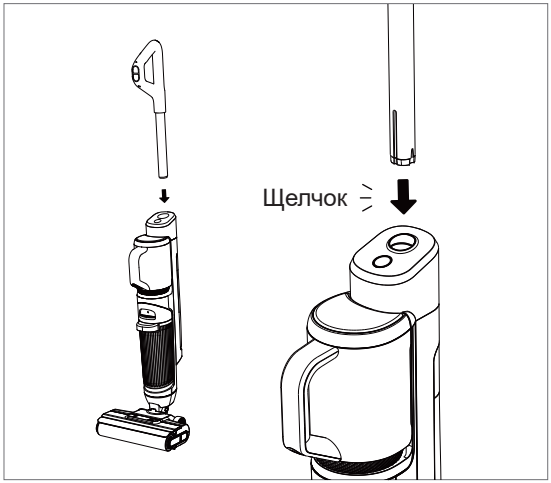

Вставьте конец рукоятки вертикально в отверстие основного блока. После щелчка убедитесь, что рукоятка надежно зафиксирована и не шатается — это свидетельствует об успешной установке.

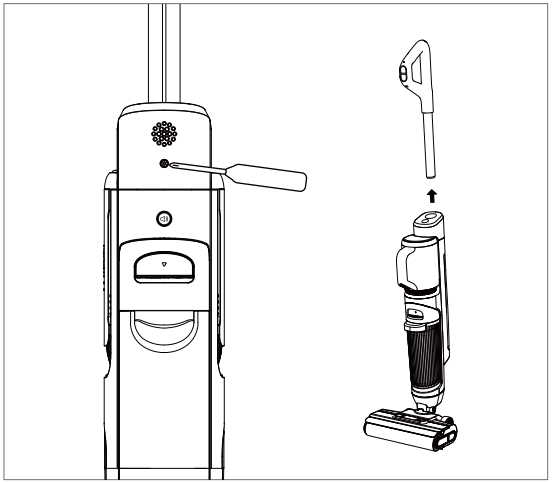

Чтобы снять установленную рукоятку, вставьте тонкий твердый предмет в небольшое отверстие на задней панели устройства и нажмите на пружинный фиксатор. Одновременно потяните рукоятку вверх из устройства, чтобы извлечь ее.

Детали устройства

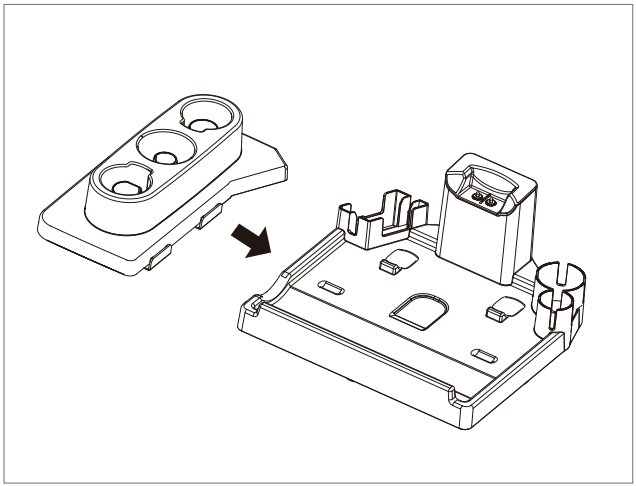

Когда устройство не используется, такие аксессуары, как пылесборник в сборе, электрическая щетка для пола, электрическая щетка для удаления пылевых клещей и гибридная щетка, можно хранить на держателе для насадок, как показано на рисунке.

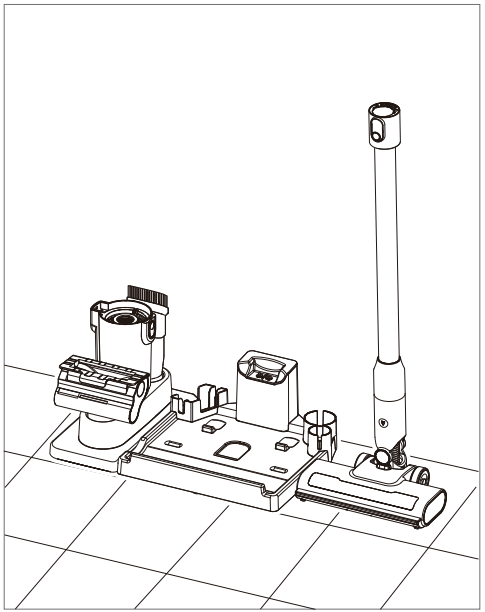

Инструкции по эксплуатации (зарядка устройства)

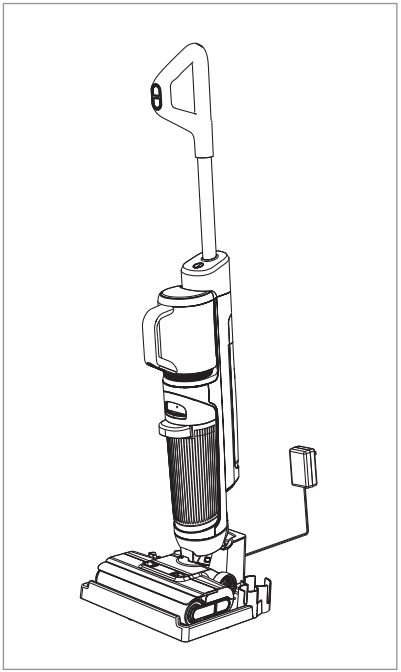

Перед началом зарядки установите устройство на зарядную док-станцию и подключите адаптер питания к розетке и док-станции. Во время зарядки устройство должно находиться в вертикальном положении и должно быть надежно зафиксировано, чтобы избежать травм и повреждения оборудования.
* Перед первым использованием полностью зарядите аккумулятор устройства.

⚠ Предупреждение!

Если после покупки устройство длительное время не используется, необходимо каждые 3 месяца заряжать его в течение 3 часов с помощью входящих в комплект зарядной док-станции и адаптера питания (полная зарядка не требуется).

Безопасная утилизация использованных аккумуляторов

Если аккумуляторы в устройствах или приборах содержат вредные для окружающей среды материалы, перед утилизацией извлеките их из устройства или прибора.
Утилизируйте использованные аккумуляторы безопасным образом и в соответствии с местными правилами сортировки отходов.
Запрещается сжигать, погружать в воду или закапывать в землю использованные аккумуляторы.
В случае утечки жидкости из аккумулятора не допускайте ее попадания на кожу или одежду. При попадании на кожу тщательно промойте ее водой, чтобы избежать раздражения, и немедленно обратитесь за медицинской помощью.

Инструкции по эксплуатации (установка и снятие резервуара для чистой воды)

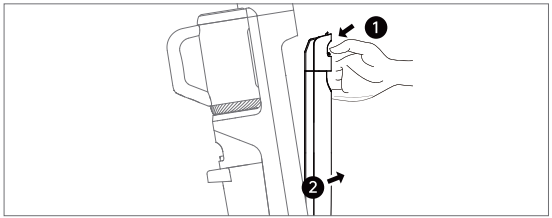

Снимите резервуар для чистой воды

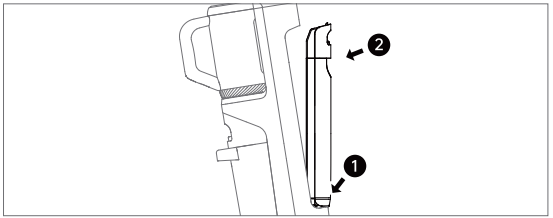

Установите резервуар для чистой воды

Инструкции по эксплуатации (заполнение резервуара для чистой воды)

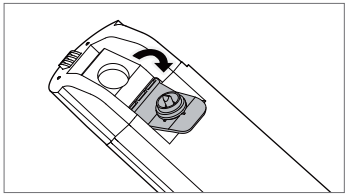

Откройте заливное отверстие резервуара для чистой воды

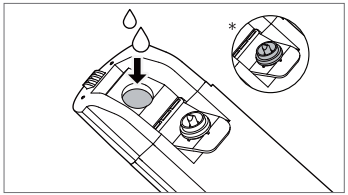

Залейте чистую воду

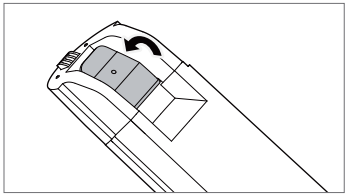

Закройте заливное отверстие резервуара для чистой воды

* При закрытии заливного отверстия герметичного резервуара для воды убедитесь, что резиновая пробка находится на месте.

Инструкции по эксплуатации (начало использования)

Начало уборки

Слегка надавите на насадку для пола, наклоните устройство назад и нажмите кнопку [⏻], чтобы начать уборку. Во время работы нажимайте кнопку [◎] для переключения режимов уборки по мере необходимости.

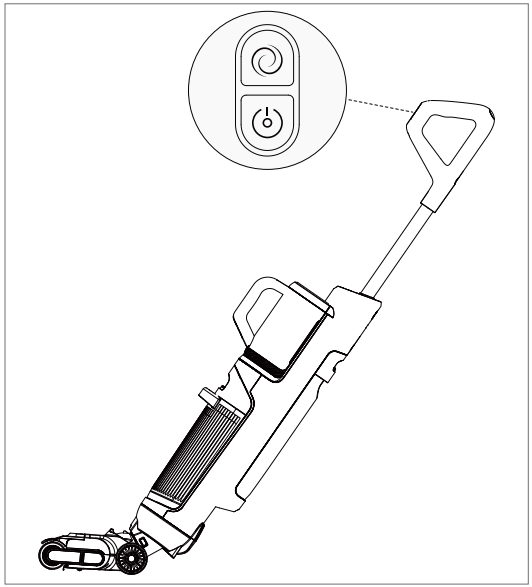

Выбор режима

По умолчанию устройство работает в режиме сухого всасывания; при необходимости вы можете переключать режимы.

- Стандартный режим вакуумной очистки: Машина переходит в стандартный автоматический режим работы.
- Режим мощного вакуумного пылесоса: При включении машина переходит в режим мощного вакуумного всасывания с высокой силой всасывания.
- Стандартный режим для пола: При активации этого режима машина переходит в режим чистки: переходит в стандартный режим мытья полов с низкой мощностью всасывания и медленной подачей воды.
- Режим мощной мойки пола: при активации режим мощных поломоечных машинок переходит в режим интенсивной мойки пола с высокой мощностью всасывания и быстрым потоком воды.

Инструкции по эксплуатации (установка и снятие резервуара для грязной воды)

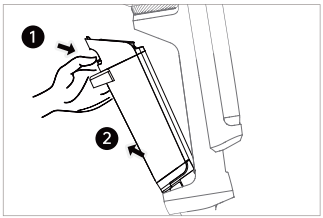

Снимите резервуар для грязной воды

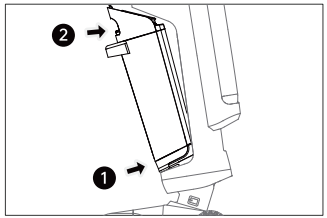

Установите резервуар для грязной воды

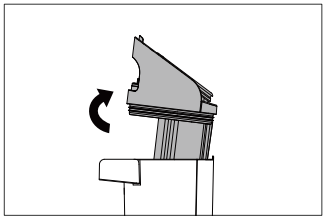

Снимите крышку резервуара для грязной воды

Инструкции по эксплуатации (очистка резервуара для грязной воды и фильтра)

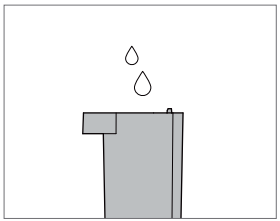

Очистите резервуар для грязной воды

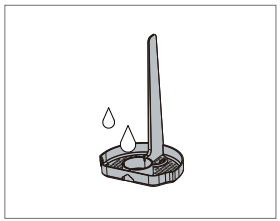

Очистите сортировочную воронку

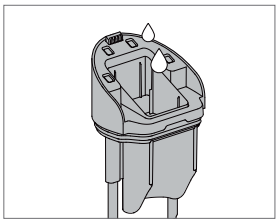

Очистите крышку резервуара для грязной воды

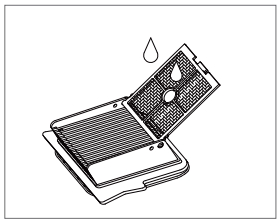

Очистите фильтр резервуара для грязной воды

* Фильтр не требует очистки после каждого использования. Его можно чистить по мере загрязнения. После очистки обязательно полностью высушите его на воздухе перед повторным использованием.

Инструкции по эксплуатации (самоочистка)

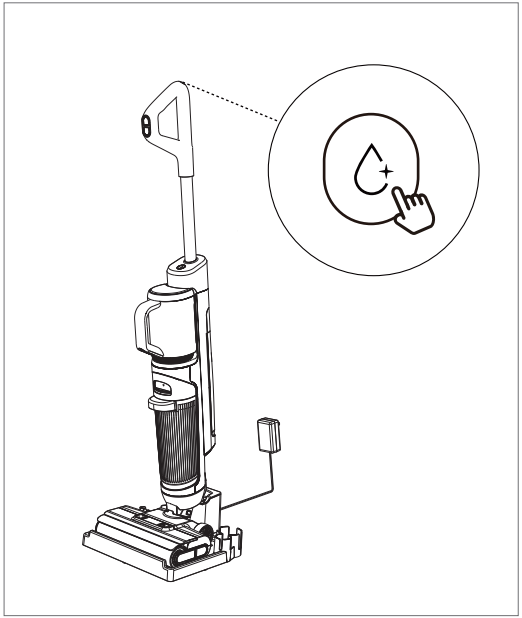

После использования сразу верните устройство на зарядную док-станцию и нажмите кнопку самоочистки на задней стороне ручки, чтобы активировать функцию самоочистки.

* Самоочистка возможна только во время зарядки устройства при уровне заряда батареи выше 10 %.

Цикл самоочистки длится примерно 180 секунд
После завершения устройство автоматически перейдет в режим зарядки.

Инструкции по эксплуатации (установка вспомогательного блока)

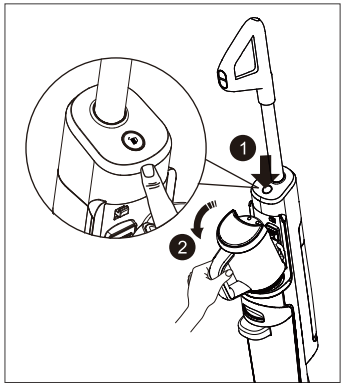

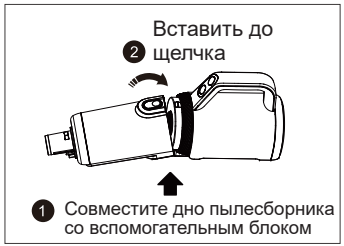

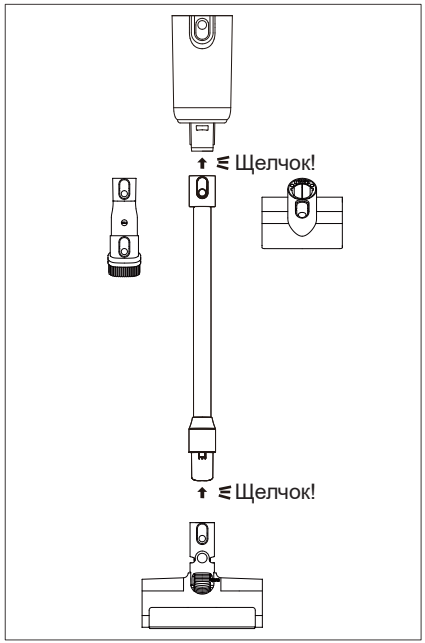

1.Нажмите кнопку разблокировки на вспомогательном блоке и снимите его.

2.Установите пылесборник и другие аксессуары, как показано на рисунке. Щелчок свидетельствует об успешной установке.

3.Кратковременно нажмите кнопку [⏻], чтобы начать уборку. Для переключения режимов уборки кратковременно нажмите кнопку [◎].
Устройство будет переключаться между стандартным режимом и турборежимом.

Инструкции по эксплуатации (комплексная уборка помещения)

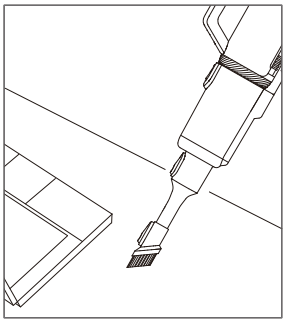

Гибридная щетка: предназначена для удаления частиц, пыли и мусора с таких поверхностей, как столы, стены и шторы.

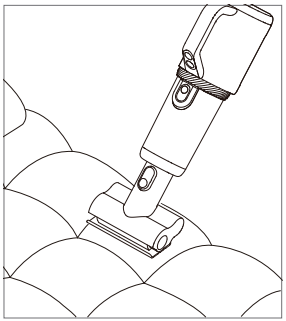

Электрическая мини-щетка предназначена для: удаления пыли, шерсти домашних животных и глубоко въевшейся грязи с тканей, таких как обивка диванов и постельные принадлежности.

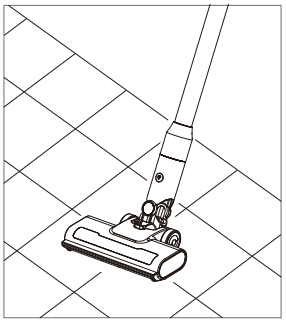

Электрическая щетка для пола: предназначена для уборки твердых поверхностей, например, мрамора, плитки и ковров с низким ворсом.

Инструкции по эксплуатации (разборка и сборка насадки для пола)

Разборка

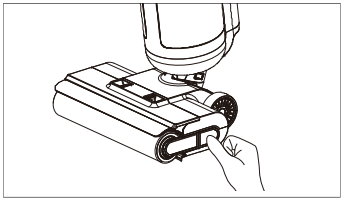

Нажмите кнопку на боковой панели

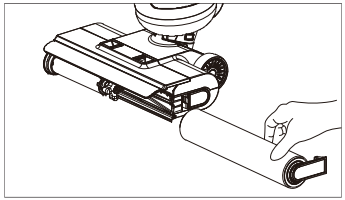

Снимите насадку для пола

Сборка

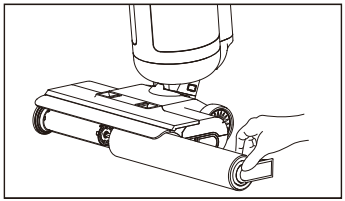

Совместите роликовую щетку с правым торцевым колпачком

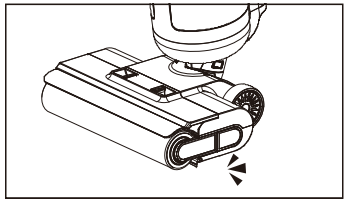

Вставьте роликовую щетку в гнездо до щелчка.

Технические характеристики

Наименование устройства	Пылесос для влажной и сухой уборки
Модель	CWND W1
Номинальное напряжение ⎓, В	28,8
Номинальная потребляемая мощность, Вт	200
Емкость аккумулятора, мА·ч	2500
Входное питание адаптера питания	100–240 В ~ 50/60 Гц
Выходное питание адаптера питания	35 В ⎓ 0,6 А
Емкость резервуара для чистой воды, мл	650
Емкость резервуара для грязной воды, мл	550
Продолжительность зарядки, ч	≤ 5
Время работы, мин	до 40
Размеры пылесоса, мм	268×283×1127
Вес пылесоса, кг	6,87

* Время работы относится к максимальному времени автономной работы в интеллектуальном режиме в лабораторных условиях; вес включает в себя общую массу всего устройства и всех его принадлежностей.

Техническое обслуживание

Уход за устройством (очистка поверхности основного блока)

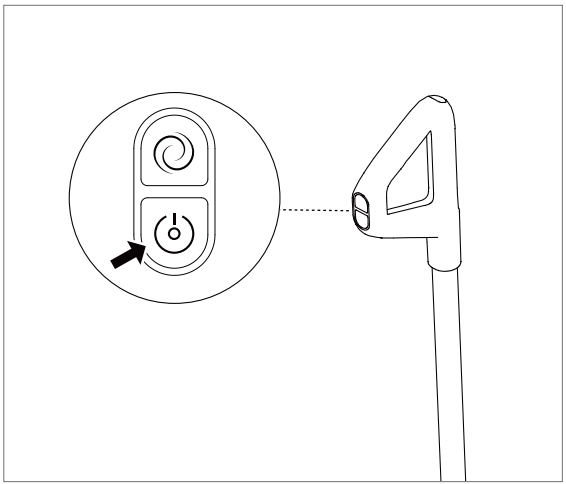

Перед очисткой отключите питание и выключите устройство.

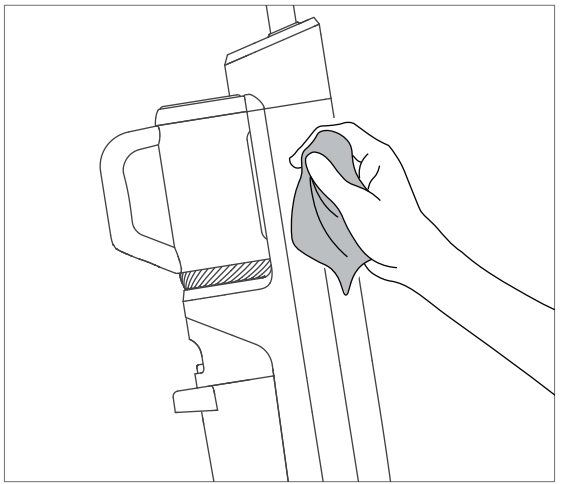

Для очистки внешней поверхности устройства протрите ее тканью, смоченной водой или нейтральным моющим средством. Убедитесь, что ткань для очистки тщательно выжата. Не допускайте попадания воды внутрь устройства, так как это может привести к повреждению внутренних электронных компонентов.

Уход за устройством (очистка пылесборника)

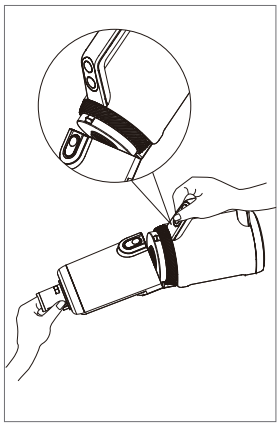

1 Нажмите кнопку разблокировки пылесборника и извлеките его.



2 Извлеките фильтрующий элемент и циклон из пылесборника, затем вытряхните из него пыль. Примечание: не мойте фильтрующий элемент или циклон!

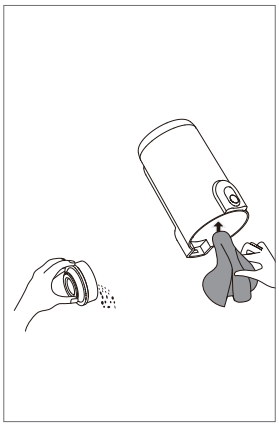

3 Постучите по фильтрующему элементу или используйте щетку для очистки, чтобы удалить пыль с его поверхности. Протрите пылесборник влажной тканью.

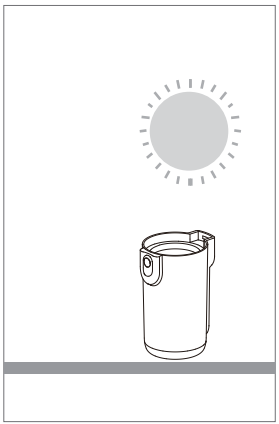

4 Затем полностью высушите его на воздухе перед повторным использованием.

Рекомендация: очищайте пылесборник после каждого использования или когда содержимое в нем достигнет отметки «MAX». Заменяйте фильтрующий элемент примерно раз в шесть месяцев или по мере необходимости в зависимости от частоты использования.

Уход за устройством (очистка нижнего патрубка)

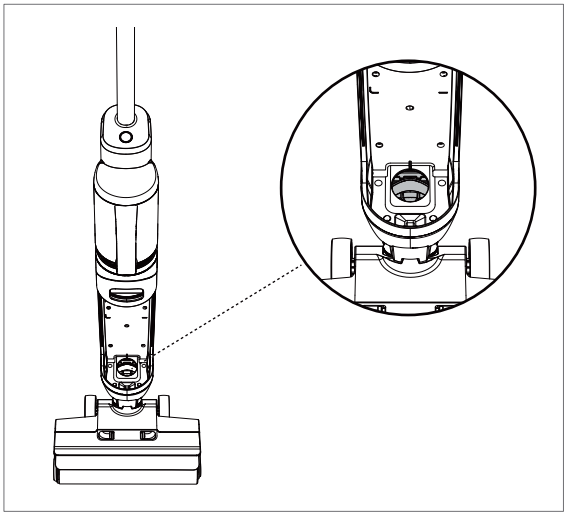

Снимите резервуар для грязной воды и прочистите трубу для грязной воды с помощью инструментов для очистки.

* Не промывайте выходное отверстие шланга водой. При необходимости очистки используйте сухую ткань или щётку.

(Очистка и обслуживание док-станции)

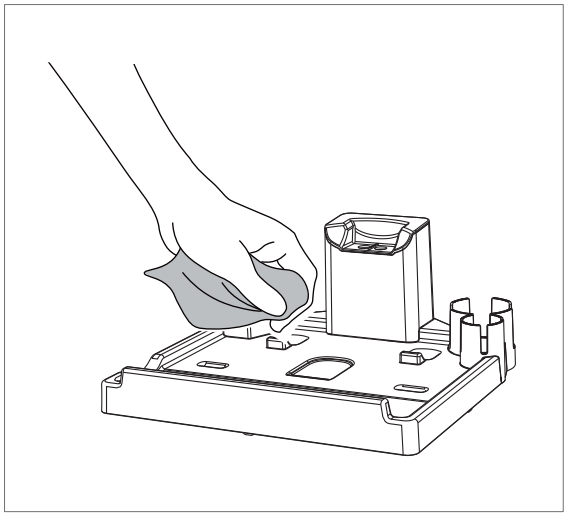

Протрите док-станцию тканью.

Уход за устройством (очистка насадки с роликовой щеткой для удаления пыли)

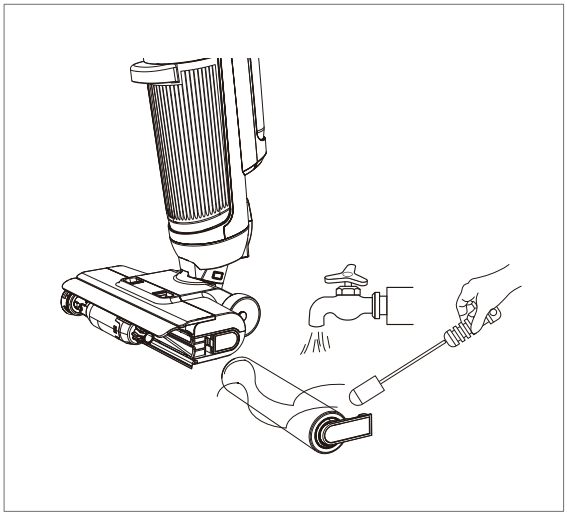

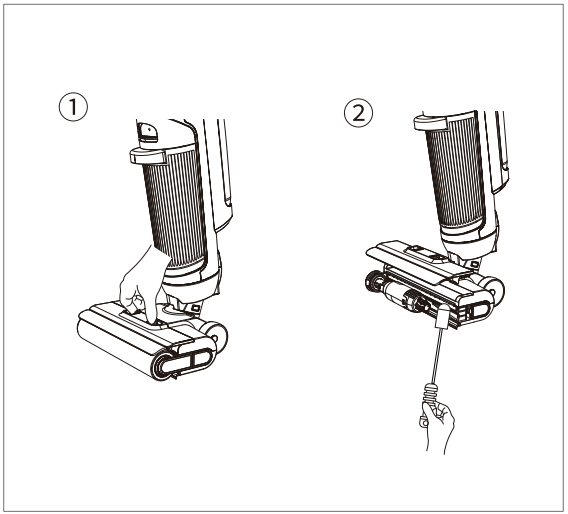

Для удаления волос и мусора с роликовой щетки используйте входящую в комплект щетку. Промойте щетку чистой водой и дайте ей высохнуть на воздухе перед повторным использованием.

Удалите пыль и мусор из всасывающего отверстия с помощью щетки для очистки. Не промывайте насадку для пола водой.

Уход за устройством (очистка насадки с роликовой щеткой для удаления пыли)

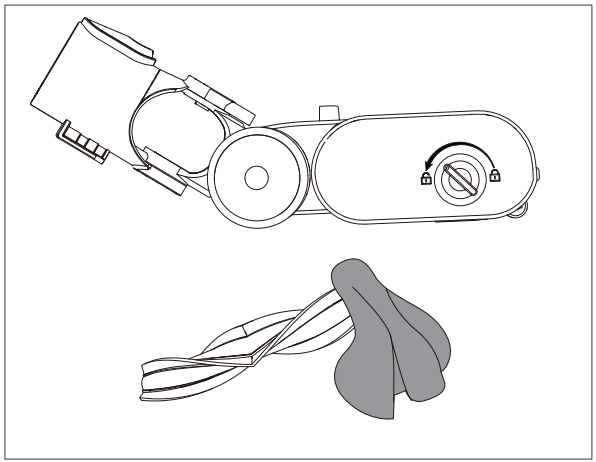

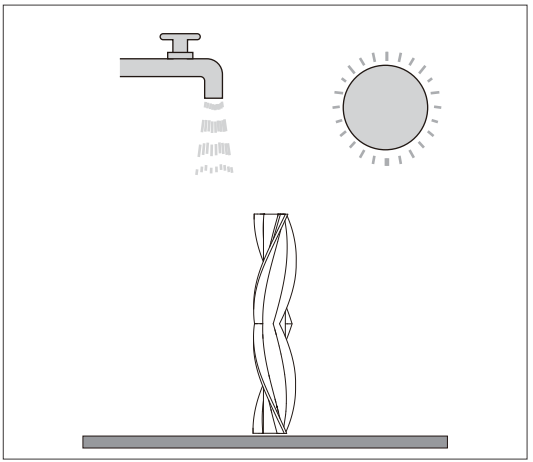

* Чистите по мере необходимости в зависимости от частоты использования. Электрическую щетку для пола нельзя мыть водой. Для очистки снимите роликовую щетку.

1. Поверните регулятор в направлении стрелки, чтобы извлечь роликовую щетку для очистки. После снятия роликовой щетки протрите электрическую щетку для пола тканью.
2. В случае сильного загрязнения промойте роликовую щетку чистой водой. После очистки поставьте роликовую щетку вертикально, чтобы она полностью высохла перед повторным использованием.

Уход за устройством (чистка электрической щетки для удаления пылевых клещей)

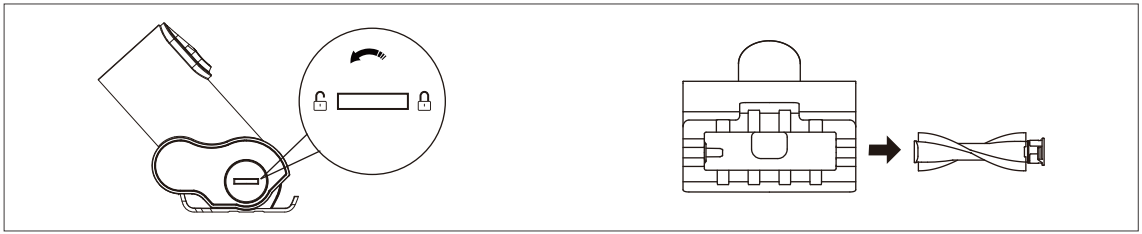

1. Вставьте монету в прорезь, поверните против часовой стрелки, как показано на рисунке, и извлеките роликовую щетку после щелчка.

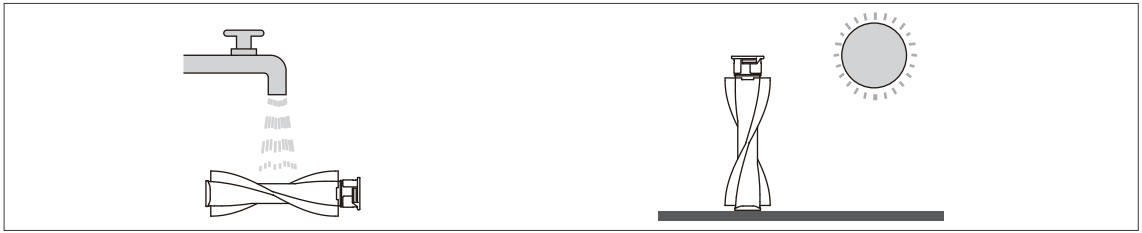

2. Если роликовая щетка сильно загрязнена, промойте ее чистой водой. После очистки поставьте роликовую щетку вертикально, чтобы она полностью высохла перед повторным использованием.

* Чистите по мере необходимости в зависимости от частоты использования. Электрическую щетку для удаления пылевых клещей нельзя мыть водой. Для очистки снимите роликовую щетку.

⚠ **ЗАПРЕЩАЕТСЯ погружать насадку для пола в воду или промывать ее водой, а также размещать пылесос в горизонтальном положении.**

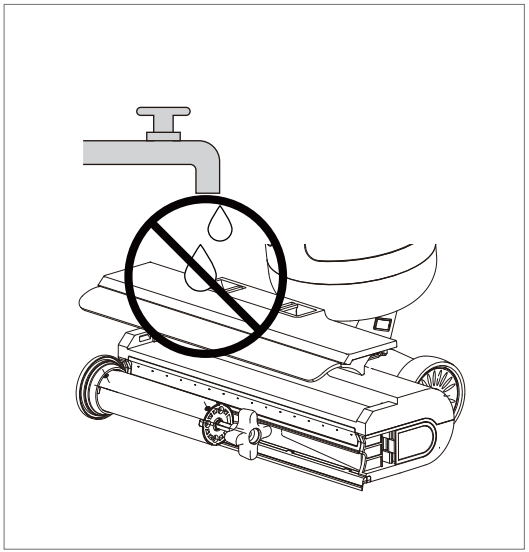

⚠ При очистке насадки для пола не промывайте ее водой и не погружайте ее в воду. Протирайте ее влажной тканью или используйте инструмент для очистки.

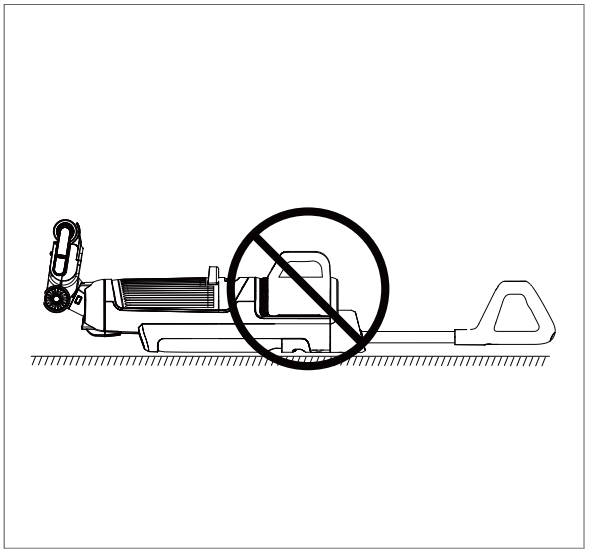

⚠ Во время использования или хранения не размещайте устройство горизонтально, чтобы исключить повреждение или утечку воды из резервуара.

Пылесос не предназначен для размещения в вертикальном положении отдельно от зарядной док-станции.
Не оставляйте устройство без присмотра, не вернув его на зарядную док-станцию.
Не оставляйте устройство без присмотра во время использования.

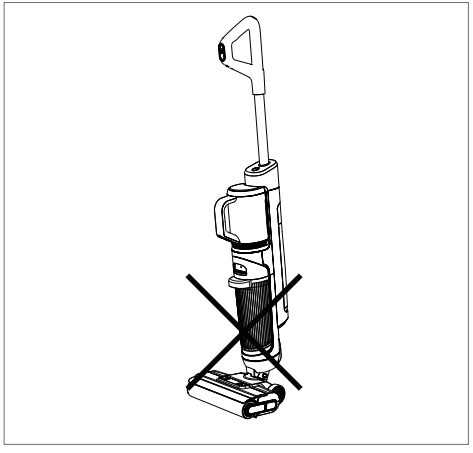

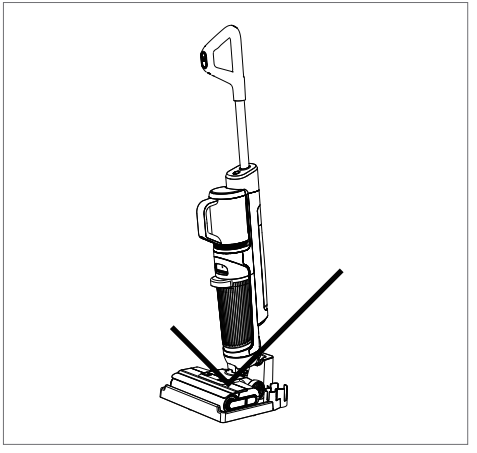

Часто задаваемые вопросы (Руководство по устранению неполадок)

НЕТ.	Явление	Возможная причина	Решения
1	Не включается	Батарея разряжена	Поместите обратно на зарядную станцию для зарядки.
2		Ручка установлена неправильно.	Проверьте установку ручки
3		Материнская плата неисправна.	Проверьте материнскую плату.
4		Неисправен аккумуляторный блок.	Проверьте аккумуляторную батарею.
5		Субблок установлен неправильно.	Переустановите блок
6	Функция самоочистки не срабатывает или приостанавливается в середине цикла.	Плохой контакт с зарядной станцией	Перед самоочисткой убедитесь, что устройство заряженона док-станции.
7		Резервуар для чистой воды не установлен или пуст.	Установите на место/долейте чистую воду в бак.
8		Резервуар с грязной водой полон	Опустошите резервуар для грязной воды.
9		Роликовая щетка запуталась в волосах/препятствиях	Осмотрите и очистите щетку валика.
10	Не заряжается	Устройство неправильно установлено на зарядной станции.	Переместите устройство на зарядную станцию.
11		Зарядное устройство не подключено.	Проверьте подключение адаптера и розетки.
12		Длительное отключение питания (разрядка батареи)	Проверьте аккумуляторную батарею.
13		Неоригинальный адаптер	Убедитесь в использовании оригинального адаптера.
14		Высокая температура окружающей среды	Перед зарядкой дайте остыть.
15		Субблок установлен неправильно.	Переустановите блок
16	Аппарат останавливается, появляется красный сигнал тревоги (неисправность резервуара для чистой воды). 	Очистите резервуар для воды и опустошите его.	Добавьте чистую воду в бак.
17		Неисправен двигатель водяного насоса.	Проверьте двигатель водяного насоса.
18		Резервуар для чистой воды установлен неправильно.	Установите на место бак для чистой воды

Часто задаваемые вопросы (Руководство по устранению неполадок)

НЕТ.	Явление	Возможная причина	Решения
19	Машина останавливается, красная тревога (неисправность роликовой щетки).	Роликовая щетка запуталась в волосах/препятствиях	Снимите и очистите щетку валика и область крепления, затем перезапустите систему.
20		Неисправен двигатель роликовой щетки.	Проверьте двигатель роликовой щетки.
21	Машина останавливается, красная тревога (неисправность резервуара с грязной водой).	Резервуар для сточных вод полон	Опорожните резервуар для сточных вод, затем перезапустите систему.
22		Входное отверстие резервуара для сточных вод забито мусором.	Очистите резервуар для сточных вод и крышку, затем перезапустите систему.
23	Неприятный запах из вентиляционного отверстия	Резервуар/фильтр для сточных вод не очищен.	Очистите резервуар для сточных вод и фильтр; очищайте после каждого использования.
24	Утечка воды	Фильтр не установлен, фильтр слишком влажный или фильтр установлен неправильно.	Перед использованием убедитесь, что фильтр установлен на месте и сухой.
25		Столкновение или сила, раскачивающаяся взад и вперед, в результате чего вентилятор погружается в воду.	Пожалуйста, используйте оборудование с умом и проверьте поврежденный двигатель.
26		Торцевая заглушка роликовой щетки для нанесения ворса отвалилась и не смогла быть установлена на место.	Проверьте набивку валиком.
27		Отсутствует большое количество ворсистых элементов на роликовых щетках, а недостающие участки не обладают влагопоглощающими свойствами.	Проверьте набивку валиком.
28		Если роликовый щеточный уплотнитель не установлен на место, он не вращается, и вода не поступает в канализационный всасывающий патрубок.	Пожалуйста, переустановите ворсовое покрытие на роликовой щетке.

Часто задаваемые вопросы (Руководство по устранению неполадок)

НЕТ.	Явление	Возможная причина	Решения
29	Утечка воды	Повреждение резервуара для чистой воды или канализационного бака.	Проверьте резервуар для воды или канализационный бак.
30		Фильтр загрязнен, а всасывающий канал фильтра забит.	Очистите фильтр от загрязнений.
31		Используйте пенящееся чистящее средство, пена забьет всасывающий канал фильтра.	Используйте чистящее средство без пены.
32		Резервуар для сточных вод не установлен на месте и не закреплен.	Пожалуйста, проверьте и установите резервуар для сточных вод на место.
33		Повреждена всасывающая труба канализации.	Проверка всасывающей трубы канализации
34	Аномальный шум	Инородное тело в валике-щетке	Пожалуйста, проверьте и очистите щетку валика.
35		Валик-щетка установлена неправильно.	Пожалуйста, переустановите ворсовое покрытие на роликовой щетке.
36		Ненормальный шум вентилятора	Проверьте вентилятор
37	Ненормальная работа пылесоса Щетка для пола	Ручной пылесборник и контейнер для пыли установлены неправильно.	Установите на место ручной блок и пылесборник, чтобы убедиться в правильной установке.
38		Проводящая трубка и щетка для пола установлены неправильно.	Установите на место щетку для пола и пылесборник, чтобы обеспечить правильную установку.
39		Ведро для мусора и щетка для пола установлены неправильно.	Установите на место щетку для пола и пылесборник, чтобы обеспечить правильную установку.

Часто задаваемые вопросы (коды неисправностей и защита устройства)

Код ошибки	Название неисправности	Обратная связь от устройства	Решение
E1	Сбой батареи	1. Устройство перестает работать или не может перейти в режим самоочистки или другие функциональные состояния. 2. Устройство отображает код ошибки. 3. Состояние оповещения сохраняется до устранения неисправности или выключения устройства.	1. Проверьте код ошибки. 2. Свяжитесь со службой поддержки клиентов, чтобы описать проблему 3. Закажите услуги профессионального техника.
E2	Выход из строя вентилятора		
E3	Выход из строя двигателя поломоечной машины		
E5	Сбой адаптера		
E6	Сбой связи с аккумуляторной батареей		

Код защиты	Название защиты	Обратная связь от устройства	Решение
Ф1	Защита батареи	1. Устройство перестает работать или не может перейти в режим самоочистки. 2. Устройство отображает код ошибки. 3. Состояние оповещения сохраняется до устранения неисправности или выключения устройства.	1. Перед зарядкой поместите устройство в среду с температурой от 10 до 30 °C более чем на три часа.
Ф2	Возможная причина		1. При выключенном питании проверьте фильтр, шланг и впускное отверстие скруббера на наличие засоров. При обнаружении засоров удалите их вручную.
Ф3	Мотор скруббера Защита		1. Выключите устройство и не заряжайте его. После того, как устройство постоит 30 минут в прохладном, затененном месте, проверьте его работоспособность.

Служба поддержки

Обслуживание клиентов

Служба поддержки клиентов
Мы рекомендуем обращаться в службу поддержки клиентов компании Haier, а также использовать оригинальные запасные части. Если у вас возникли проблемы с вашей бытовой техникой, пожалуйста, сначала изучите раздел «Поиск и устранение неисправностей». Если вы не нашли решения проблемы, пожалуйста, обратитесь:
– к вашему официальному дилеру или
– в наш колл-центр:
8 800 250 65 74 (РФ),
8 820 0071 65 74 (РБ),
– на сайте https://candy-home.ru где вы можете оставить заявку на обслуживание, а также найти ответы на часто задаваемые вопросы.
Обращаясь в наш сервисный центр, пожалуйста, подготовьте следующую информацию, которую вы можете найти на паспортной табличке и в чеке:

Модель _____

Серийный номер _____

Дата продажи _____

Также, пожалуйста, проверьте наличие гарантии и документов о продаже

Важно! Отсутствие на устройстве серийного номера делает невозможной для Производителя идентификацию устройства и, как следствие, его гарантийное обслуживание.
Запрещается удалять с устройства заводские идентифицирующие таблички. Отсутствие заводских табличек может стать причиной отказа выполнения гарантийных обязательств.

В настоящий документ могут быть внесены изменения без предварительного уведомления. Производитель оставляет за собой право вносить изменения в конструкцию и комплектацию устройства без дополнительного уведомления.

Перевозить и хранить устройство необходимо в заводской упаковке, согласно указанным на ней манипуляционным знакам. При погрузке, разгрузке и транспортировке соблюдайте осторожность.
Транспорт и хранилища должны обеспечивать защиту устройства от атмосферных осадков и механических повреждений.

Гарантийные условия

Уважаемый покупатель!

Корпорация Haier благодарит вас за ваш выбор, гарантирует высокое качество и безупречное функционирование изделий (товара) при соблюдении правил эксплуатации, установки (монтажа) и технического обслуживания. Официальный срок службы на изделия, предназначенные для использования в быту: микроволновые печи, телевизоры — 5 лет; роботы-пылесосы, пылесосы — 4 года; малая бытовая техника — 3 года, остальные изделия — 7 лет со дня передачи изделия конечному потребителю. Учитывая высокое качество изделий, их фактический срок службы может значительно превышать официальный, и при бережном и внимательном отношении они будут служить вам долгие годы.-Однако, по окончании срока службы на основании Закона о защите прав потребителей изготовитель не обязуется обеспечивать потребителю возможность использования изделия по назначению и не несет ответственность за существенные недостатки, которые могут представлять опасность для жизни, здоровья потребителя, причинять вред его имуществу или окружающей среде. Тем не менее, по окончании срока службы изделия вы можете обратится в Авторизованный сервисный центр для проведения за дополнительную плату диагностических работ, получения информации по утилизации изделия.

Во избежание недоразумений, убедительно просим вас при покупке внимательно изучить эксплуатационную документацию, условия гарантийных обязательств на товар, а также сохранять в течение срока службы документы, прилагаемые к товару при его продаже (товарный или кассовый чек, эксплуатационную документацию, накладные, гарантийный талон).

Если купленное вами изделие требует специальной установки (подключения), периодического технического обслуживания в соответствии с прилагаемой к изделию эксплуатационной документацией, необходимо обратиться в Авторизованный сервисный центр.
Установка (подключение) и периодическое техническое обслуживание газоиспользующего оборудования (изделия) производится исключительно специализированной организацией, соответствующей требованиям, установленным Постановлением Правительства РФ от 14.05.2013 № 410 «О мерах по обеспечению безопасности при использовании и содержании внутридомового и внутриквартирного газового оборудования».

Во избежание возникновения механических, термических и электрических повреждений рекомендуется производить регулярное техническое обслуживание изделия в Авторизованном сервисном центре с периодичностью не менее одного раза в год в зависимости от условий эксплуатации, что будет способствовать сохранению высокой производительности изделия, а также увеличит его фактический срок службы. Выход из строя изделия по причине загрязнения (пыль, грязь, шерсть, ворс) признается не гарантийным случаем и надлежит устранению исключительно за счет потребителя.

Периодическое техническое обслуживание изделия производится Авторизованным сервисным центром за дополнительную плату.

Корпорация Haier оставляет за собой право отказать в гарантийном обслуживании изделия в случае несоблюдения изложенных ниже условий.

Условия гарантийного и дополнительного сервисного обслуживания

Корпорация Haier устанавливает гарантийный срок 12 месяцев со дня передачи товара потребителю. Гарантийное обслуживание распространяется только на товары, укомплектованные документами, прилагаемыми к товару при его продаже (товарный или кассовый чек, эксплуатационная документация, накладные, гарантийный талон), позволяющими идентифицировать товар. Отсутствие на изделии серийного номера (в случае если он предусмотрен изготовителем) делает невозможной его идентификацию и, как следствие, его гарантийное обслуживание. Запрещается удалять с изделия заводские идентифицирующие таблички. Повреждение или отсутствие заводских табличек, гарантийных пломб (в том случае, если их наличие предусмотрены изготовителем) может стать причиной отказа от выполнения гарантийных обязательств.

Гарантийное обслуживание производится исключительно Авторизованными сервисными центрами Candy. Полный список Авторизованных сервисных центров вы можете узнать в Информационном центре Candy по телефонам:
8-800-250-65-74 — для Потребителей из России (бесплатный звонок из регионов России)
8-820-0071-65-74 — для Потребителей из Беларуси (бесплатный звонок из регионов Беларуси)
или на сайте: https://candy-home.ru или сделав запрос по электронной почте: help@candy-home.ru.
Данные Авторизованных сервисных центров могут быть изменены, за справками обращайтесь в Информационный центр Candy.

Гарантийное и дополнительное сервисное обслуживание не распространяется на устройства, недостатки которых возникли вследствие:

– нарушения потребителем условий и правил эксплуатации, хранения и/или транспортировки товара;
– неправильной установки и/или подключения устройства;
– нарушения технологии работ с холодильным контуром и электрическими подключениями, как и привлечение к монтажу Устройства лиц, не имеющих соответствующей квалификации, подтвержденной документально;
– отсутствия своевременного технического обслуживания Устройства в том случае, если этого требует эксплуатационная документация;
– избыточного или недостаточного давления в водопроводной сети;
– применения моющих средств, несоответствующих данному типу устройства, а также превышения рекомендуемой дозировки моющих средств;
– использования устройства в целях, для которых оно не предназначено;
– действий третьих лиц: ремонт или внесение несанкционированных изготовителем конструктивных или схемотехнических изменений неуполномоченными лицами;
– отклонений от стандартов и норм питающих сетей;
– действия непреодолимой силы (стихия, пожар, молния и т. п.);
– несчастных случаев, умышленных или неосторожных действий потребителя или третьих лиц;

– если обнаружены повреждения, вызванные попаданием внутрь устройства посторонних предметов, веществ, жидкостей, насекомых, продуктов жизнедеятельности насекомых;
– срабатывания термозащиты вследствие включения не заполненного/не полностью заполненного водой бака водонагревателя.

Гарантийное и дополнительное сервисное обслуживание не распространяется на следующие виды работ:

– установка и подключение устройства на месте эксплуатации;
– инструктаж и консультирование потребителя по использованию устройства;
– очистка устройства снаружи либо изнутри.

Гарантийному и дополнительному сервисному обслуживанию не подлежат нижеперечисленные расходные материалы и аксессуары:

– фильтры для кондиционеров;
– фильтры, шланги для подвода/слива воды для стиральных и посудомоечных машин;
– шланги, трубки, щетки, насадки, пылесборники, фильтры для пылесосов;
– тарелки, вертелы, решетки, блюдца и подставки для микроволновых печей;
– фильтры, поглотители запахов, лампочки, полки, ящики, подставки и другие емкости для хранения продуктов в холодильниках;
– пульты управления, аккумуляторные батареи, элементы питания, внешние блоки питания и зарядные устройства;
– документация, прилагаемая к устройству.

Периодическое обслуживание устройства (замена фильтров и т. д.) производится по желанию потребителя за дополнительную плату.

Важно! Отсутствие на приборе серийного номера делает невозможной для Изготовителя идентификацию прибора и, как следствие, его гарантийное обслуживание. Запрещается удалять с прибора заводские идентифицирующие таблички. Повреждение или отсутствие заводских табличек может стать причиной отказа выполнения гарантийных обязательств.

CANDY

5-еуі 1-де ылғалды және құрғақ тазалауға арналған шаңсорғыш

Пайдалану нұсқаулығы

Түрі: CWND W
Үлгісі: CWND W1

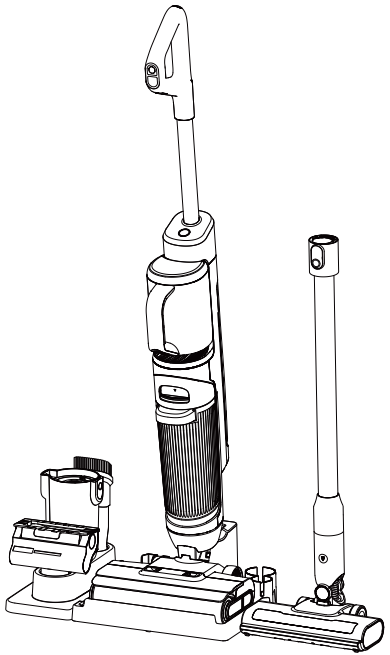

Мазмұны

1 Қауіпсіздік техникасы жөніндегі маңызды нұсқаулар ——— 3

2 Құрылғы туралы жалпы ақпарат —— 7

Аксессуарлар тізбесі және жиынтықталымы — 7

Құрылғы бөлшектері ——— 10

Пайдалану жөніндегі нұсқаулық ——— 12

Техникалық сипаттамалары ——— 20

3 Техникалық қызмет көрсету ——— 21

Құрылғыға күтім жасау ——— 21

Жи қойылатын сұрақтар ——— 29

4 Қолдау қызметі ——— 33

Клиенттерге қызмет көрсету ——— 33

Кепілдік шарттары ——— 34

Құрылғыны пайдалану алдында осы нұсқаулықты мұқият оқып шығыңыз. Осы нұсқаулықты алдағы уақытта пайдалану үшін сақтап қойыңыз.

Қауіпсіздік техникасы жөніндегі маңызды нұсқаулар

Пайдалану алдында осы пайдалану жөніндегі нұсқаулықты мұқият оқып шығыңыз және құрылғыны ондағы нұсқауларға сәйкес орнатыңыз. Нұсқаулықты ыңғайлы жерде сақтаңыз. Құрылғыны үшінші тұлғаға берген кезде, міндетті түрде осы нұсқаулықты да бірге беріңіз. Осы пайдалану жөніндегі нұсқаулықтағы нұсқауларды сақтамау құрылғының бүлінуіне немесе ауыр жарақаттарға әкеп соғуы мүмкін. Құрылғы тек қана тұрмыстық пайдалануға арналған. Құрылғыны орынжайлардан тыс жерде немесе өндірістік жағдайларда пайдалануға тыйым салынады.

⚠ Қауіпті!

- Бұл құрылғы физикалық, сенсорлық немесе ақыл-ой қабілеттері шектеулі адамдардың, сондай-ақ құрылғыны пайдалану бойынша жеткілікті тәжірибесі немесе білімі жоқ адамдардың (соның ішінде балалардың) пайдалануына арналмаған. Мұндай адамдардың құрылғыны пайдалануына олардың қауіпсіздігіне жауапты тұлғаның қадағалауында болғанда немесе жазатайым оқиғаларды не жабдықтың бұзылуын/бүлінуін болдырмау үшін қауіпсіз пайдалану бойынша нұсқаулық алған жағдайда ғана жол беріледі.
- Балалардың пластик үлдірмен немесе қаптама қораптармен ойнауына жол бермеңіз, себебі бұл тұншығуға әкеп соғуы мүмкін. Қаптама материалдарын балалардың қолы жетпейтін жерде сақтау керек, оларды ойын үшін пайдалануға тыйым салынады.
- Қылшақ жетегінің механизмін тазаламас бұрын құрылғыны электр желісінен ажырату қажет. Құрылғы қосулы тұрғанда жетекті шешуге немесе орнатуға тыйым салынады — бұл айналмалы бөлшектерден жарақат алуға әкеп соғуы мүмкін.
- Ішкі сымдарды немесе жабдықты өз бетінше жөндеуге, бөлшектеуге немесе оларға өзгерістер енгізуге тыйым салынады.
- Құрылғыны қауіпті жағдайларда, мысалы, газ жылыстаған кезде пайдалануға қатаң тыйым салынады.
- Құрылғыны тез тұтанатын немесе жарылыс қаупі бар материалдар бар жерлерде пайдалануға қатаң тыйым салынады — бұл өртке немесе жарылысқа әкеп соғуы мүмкін.
- Шашыңызды, саусақтарыңызды немесе бөгде заттарды қорғаныс қақпақтарынан, қозғалмалы бөлшектерден немесе датчиктерден қауіпсіз қашықтықта ұстаңыз. Құрылғының ішіне бөгде заттарды салмаңыз.

⚠ Ескертпе!

- Тек түпнұсқалық зарядтау док-станциясын пайдаланыңыз. Түпнұсқа емес адаптерлерді пайдаланбаңыз және қуат көзінің адаптер сипаттамаларына сәйкес келетініне көз жеткізіңіз.
- Егер зарядтау станциясы немесе ашасы зақымдалса, құрылғыны пайдалануды дереу тоқтатыңыз және ауыстыру үшін тұтынушыларды қолдау қызметіне хабарласыңыз.
- Кең пішімді киімді, саусақтарды және дененің басқа бөліктерін ауа сору арналарынан және құрылғының қозғалмалы бөлшектерінен қауіпсіз қашықтықта ұстаңыз. Металл жалғағыш қарнақты немесе басқа аксессуарларды адам денесіне бағыттамаңыз.
- Құрылғы тік күйде болуы керек. Көлденең күйде (жалпағынан) сұйықтық қозғалтқышқа түсуі мүмкін, бұл құрылғының бұзылуына немесе бүлінуіне әкеп соғуы мүмкін.

⚠ Абайлаңыз!

- Егер құрылғы жұмыс істеп тұрғанда қандай да бір ауытқулар байқалса, мысалы, шамадан тыс қызу, әдеттен тыс дыбыстар немесе иістер, сору қуатының төмендеуі — құрылғыны пайдалануды дереу тоқтатыңыз және клиенттерді қолдау қызметіне хабарласыңыз.
- Егер құрылғы ұзақ уақыт бойы пайдаланылмаса, қуатты өшіріңіз және зарядтау док-станциясын желіден ажыратыңыз. Лас суға арналған резервуарды әр пайдаланудан кейін уақытылы босатып тұрыңыз және желдету арналарының таза болуын қадағалаңыз. Бітелулер сору қуатын төмендетуі, қозғалтқыштың шамадан тыс қызуына әкеп соғуы, сондай-ақ еденге арналған саптаманың өнімділігі мен қызмет ету мерзіміне кері әсер етуі мүмкін.
- Құрылғының шамадан тыс қызуын немесе өнімділігінің төмендеуін болдырмау үшін ауа сору және шығару саңылауларын жаппаңыз. Бүлінуін болдырмау үшін құрылғының ішіне бөгде заттардың немесе сұйықтықтардың түсуіне жол бермеңіз.
- Бүлінуін болдырмау үшін құрылғыны жылу көздерінің жанына орналастырмаңыз.

Ескерту

- Пайдаланғаннан кейін құрылғыны құрғақ жерде сақтаңыз. Ылғалды орта электр оқшаулауын бұзуы және құрылғының қызмет ету мерзімін қысқартуы мүмкін. Шаңсорғыш корпусы мен еденге арналған саптаманы суға батыруға немесе жууға тыйым салынады, себебі олардың құрамында электрлік компоненттер бар. Ауа сору саңылауында бітелулердің бар-жоғын жүйелі түрде тексеріп тұрыңыз. Бітелу анықталған жағдайда, сору қуатының төмендеуін және өнімділіктің нашарлауын болдырмау үшін оны дереу жойыңыз.
- Құрылғыны тазалау немесе оған техникалық қызмет көрсету алдында қуатты өшіріңіз және зарядтау док-станциясын желіден ажыратыңыз.
- Баспалдақтарды тазалау кезінде ерекше сақ болу қажет және құлау мүмкіндігін болдырмау керек.
- Лас судың қозғалтқышқа түсуін болдырмау үшін құрылғыны қатты сілкімеңіз.
- Қозғалтқышқа сұйықтықтың түсуін болдырмау үшін қозғалтқыш жұмыс істеп тұрған кезде құрылғыны көтермеңіз, тасымалдамаңыз, еңкейтпеңіз және көлденең күйге (жалпағынан) жатқызбаңыз.
- Пайдалануды бастамас бұрын таза суға арналған резервуардың, лас суға арналған резервуардың, редуктор мен тұтқаның дұрыс орнатылғанына көз жеткізіңіз. Бұл компоненттердің дұрыс орнатылмауы құрылғының жұмыс істемеуіне әкеп соғуы мүмкін.

Қолдану саласы

- Бұл құрылғы орынжайлардың ішіндегі қатты жабындысы бар беттерді, соның ішінде балауыздалған, резеңке және жылтыратылған бетон едендерді, мәрмәр және гранит беттерді, мозаикалық едендерді, тұтас ағаштан (массивтен), ламинаттан және бамбуктен жасалған едендерді, сондай-ақ тақтайшаның әртүрлі түрлерінен жасалған едендерді, соның ішінде айналы тақтайшаны, керамикалық тақтайшаны және басқа да тегіс еден жабындарын тазалауға арналған. Тегіс емес беттерде құрылғы жұмысының тиімділігі төмендеуі мүмкін.
- Құрылғыны өткір заттарды, мысалы, шыны сынықтарын, ұсақ ойыншықтарды, түйреуіштерді, қыстырғыштарды, ұсақ тастарды және т.б. тазалау үшін пайдаланбаңыз, себебі олар бітелуге және құрылғының бүлінуіне әкеп соғуы мүмкін.
- Құрылғыны сылақты немесе ірі қағаз қиындыларын жинау үшін пайдаланбаңыз, себебі бұл бітелуге және құрылғының істен шығуына әкеп соғуы мүмкін.

- Құрылғы аяқ киімге арналған кремді, бояуды немесе пигменттерді тазалауға арналмаған. Мұндай заттар жоғары майлылығымен, жабысқақтығымен және күшті бояғыш қабілетімен ерекшеленеді.
- Құрылғы аяқ киімге арналған кремді, бояуды немесе пигменттерді тазалауға арналмаған. Тазалауды бастамас бұрын олардың сууына мүмкіндік беру керек.

Құрылғы туралы ақпарат

- Құрылғыны өз бетімен бөлшектеуге және құрастыруға тыйым салынады. Құрылғының ішінде пайдаланушы қызмет көрсететін компоненттер жоқ. Құрылғының сипаттамаларын өзгертуге тыйым салынады, өйткені бұл қауіп-қатерлердің туындауына әкелуі мүмкін.
- Желдету саңылауларын жабуға тыйым салынады. Құрылғының қатты қызып кетуіне жол бермеу үшін ауа ағынының еркін шығуын қамтамасыз етіңіз.
- Құрылғының суланууына жол бермеңіз, өйткені бұл қысқа тұйықталуға, тұтануға немесе электр тогының соғуына әкелуі мүмкін.
- Зауыттық сынақтардан кейін таза суға арналған резервуарда тамшылар қалуы мүмкін — бұл қалыпты жағдай. Құрылғыны тек оның тікелей тағайындалуы бойынша ғана пайдаланыңыз.
- Аккумулятор блогының температурасы көтерілсе, қатты қызып кетуден қорғайтын кірістірілген қорғаныс іске қосылады және құрылғы жұмысын автоматты түрде уақытша тоқтатады. Бұл стандартты қорғаныс функциясы. Құрылғыны тек оның тікелей тағайындалуы бойынша ғана пайдаланыңыз.

Құрылғы туралы жалпы ақпарат

Аксессуарлар тізбесі және жиынтықталымы

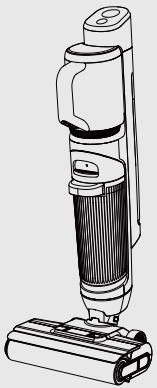

Негізгі блок × 1



Тұтқа × 1



Қуат адаптері × 1



Ұзартқыш қарнақ × 1

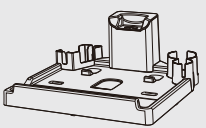

Зарядтау док-станциясы × 1

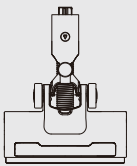

Еденге арналған электрлік қылшақ × 1

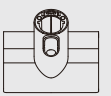

Шаң кенелерін жоюға арналған электрлік қылшақ × 1



Гибридті қылшақ × 1



Жиналған шаң жинағыш × 1



Тазалау щеткасы × 1

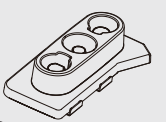

Саптамаларға арналған ұстағыш × 1

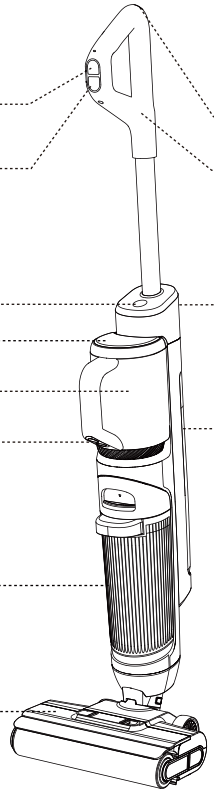

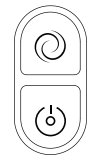

Режим Негізгі блок
Стандартты вакуумдық режим /
Қуатты шаңсорғыш режим /
Стандартты еден жуу режим /
Электрл к еден жуу режим
Қосу / Өшіру



Бұғаттан шығару түймесі Қосалқы блок



Өзін-өзі тазалау



Дыбыстық нұсқаулар

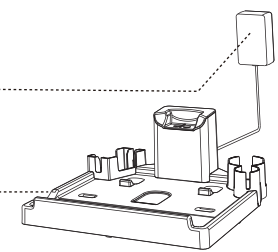

Дисплей интерфейсі



Еден жуу машинасы режим нде:
Стандартты шаңсорғыш режим: шам жанып тұр.
Қуатты шаңсорғыш режим: шам жанып тұр.
Стандартты еден жуу режим: + шам жанып тұр.
Электрл к еден жуу режим: + шам жанып тұр.
Шаңсорғыш режим нде:
Стандартты шаңсорғыш режим: шам жанып тұр
Қуатты шаңсорғыш режим: шам жанып тұр

*Қызыл индикаторлар ақаулықты білдіреді.

Құрылғы бөлшектері

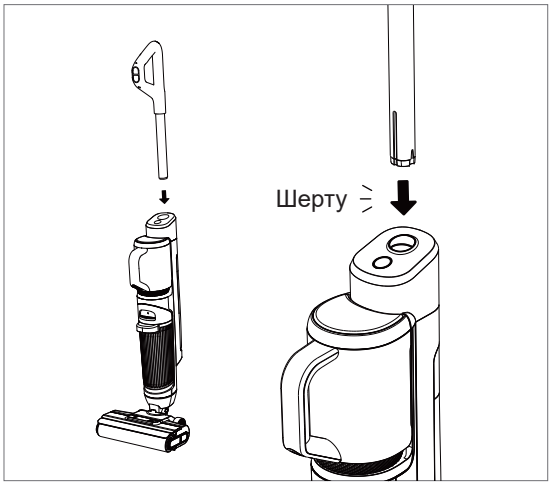

Тұтқаның ұшын негізгі блоктың тесігіне тігінен салыңыз. Шертпелі дыбыстан кейін тұтқаның мықтап бекітілгеніне және теңселмейтініне көз жеткізіңіз — бұл сәтті орнатылғанын білдіреді.

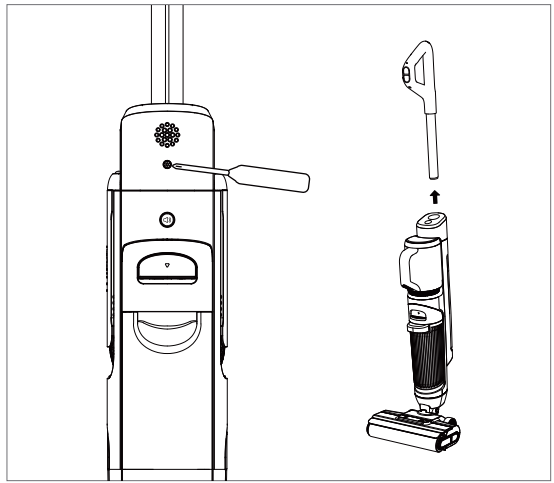

Орнатылған тұтқаны алу үшін құрылғының артқы панеліндегі кішкентай тесікке жіңішке, қатты затты салып, серіппелі бекіткішті басыңыз. Оны шығарып алу үшін тұтқаны құрылғыдан бір уақытта жоғары қарай тартыңыз.

Құрылғы бөлшектері

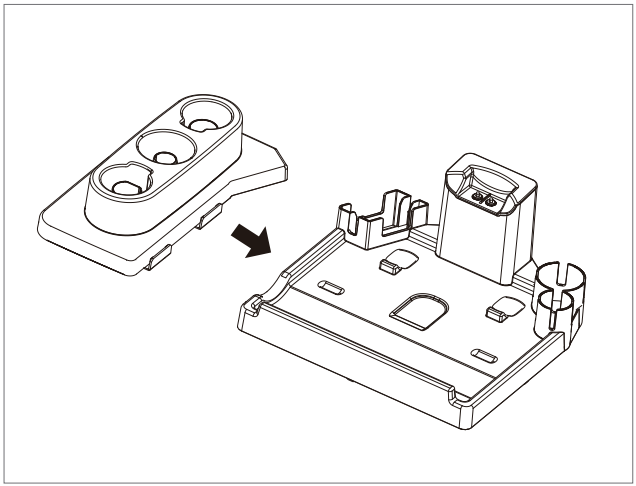

Құрылғы пайдаланылмайтын кезде, жиналған шаң жинағыш, еденге арналған электрлік қылшақ, шаң кенелерін жоюға арналған электрлік қылшақ және гибридті қылшақ сияқты аксессуарларды суретте көрсетілгендей саптамаларға арналған ұстағышта сақтауға болады.

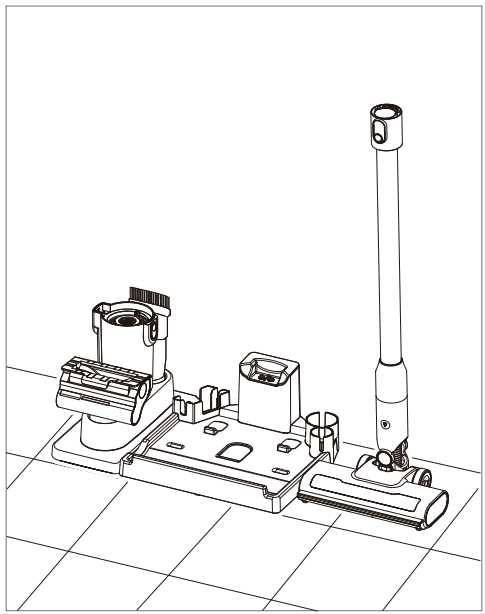

Пайдалану жөніндегі нұсқаулық (құрылғыны зарядтау)

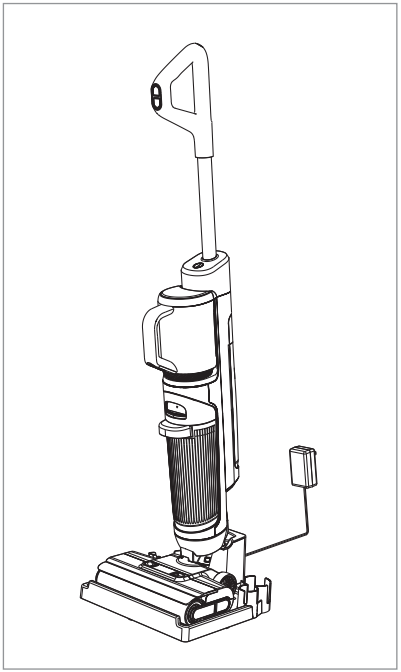

Зарядтауды бастамас бұрын құрылғыны зарядтау док-станциясына орнатыңыз және қуат адаптерін розеткаға және док-станцияға қосыңыз. Зарядтау кезінде жарақаттарды және жабдықтың бүлінуін болдырмау үшін құрылғы тік күйде болуы және мықтап бекітілуі керек.
* Құрылғыны алғаш рет пайдаланар алдында оның аккумуляторын толық зарядтаңыз.

⚠ Ескертпе!

Егер сатып алғаннан кейін құрылғы ұзақ уақыт бойы пайдаланылмаса, жиынтыққа кіретін зарядтау док-станциясы мен қуат адаптерінің көмегімен әр 3 ай сайын оны 3 сағат бойы зарядтап тұру қажет (толық зарядтау талап етілмейді).

Пайдаланылған аккумуляторларды қауіпсіз кәдеге жарату

Егер құрылғылардағы немесе аспаптардағы аккумуляторлардың құрамында қоршаған ортаға зиянды материалдар болса, кәдеге жарату алдында оларды құрылғыдан немесе аспаптан шығарып алыңыз. Пайдаланылған аккумуляторларды қауіпсіз түрде және қалдықтарды сұрыптаудың жергілікті ережелеріне сәйкес кәдеге жаратыңыз. Пайдаланылған аккумуляторларды өртеуге, суға батыруға немесе жерге көмуге тыйым салынады.
Аккумулятордан сұйықтық аққан жағдайда, оның теріге немесе киімге тиюіне жол бермеңіз. Теріге тиген жағдайда, тітіркенуді болдырмау үшін оны сумен мұқият жуыңыз және дереу медициналық көмекке жүгініңіз.

Пайдалану жөніндегі нұсқаулық (таза суға арналған резервуарды орнату және алу)

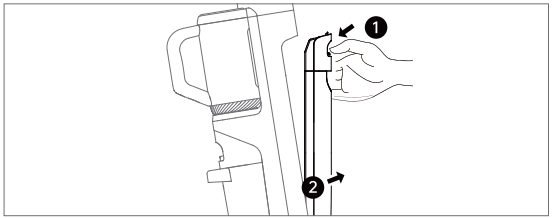

Таза суға арналған резервуарды шешіп алыңыз

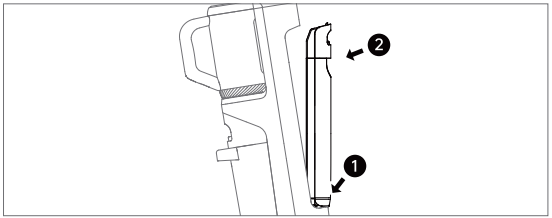

Таза суға арналған резервуарды орнатыңыз

Пайдалану жөніндегі нұсқаулық (таза суға арналған резервуарды толтыру)

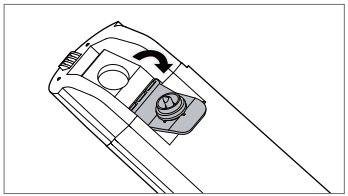

Таза суға арналған резервуардың су құю тесігін ашыңыз

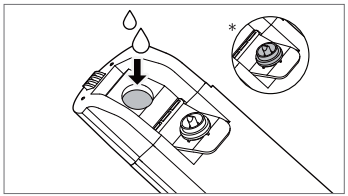

Таза су құйыңыз

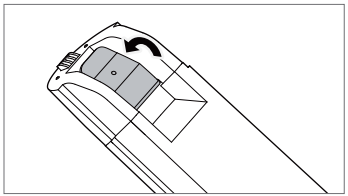

Таза суға арналған резервуардың су құю тесігін жабыңыз

* Қымтаулы су резервуарының су құю тесігін жапқан кезде резеңке тығынның өз орнында екеніне көз жеткізіңіз.

Пайдалану жөніндегі нұсқаулық (пайдалануды бастау)

Тазалауды бастау

Еденге арналған қондырманы сәл басып, құрылғыны артқа қарай еңкейтіңіз және тазалауды бастау үшін [⏻] түймесін басыңыз. Жұмыс кезінде қажеттілігіне қарай тазалау режимдерін ауыстыру үшін [◎] түймесін басыңыз.

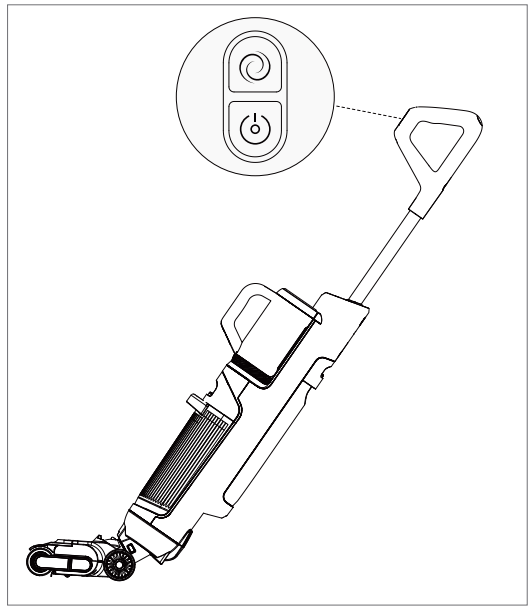

Режимді таңдау

Құрылғы құрғақ сору режимне әдепк бойынша орнатылады; қажетнше режимдерд ауыстыра аласыз.

- ●Стандартты вакуумдық режим: Құрылғы әдепк автоматты жұмыс режимне өтед.
- ●Қуатты шаңсорғыш режим: Іске қосылған кезде, машина жоғары сору қуатымен қуатты вакуум режимне өтед.
- ●Стандартты еден Қосылған кезде, машинаны тазалау режим: сору қуаты төмен және су шығару жылдамдығы төмен стандартты еден жуу режимне өтед.
- ●Қуат қабаты Қосылған кезде, машинаны тазалау режим: жоғары сору қуатымен және судың жоғары шығыс жылдамдығымен электрлк еден тазалау режимне өтед.

Пайдалану жөніндегі нұсқаулық (лас суға арналған резервуарды орнату және алу)

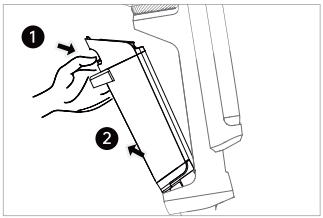

Лас суға арналған резервуарды шешіп алыңыз

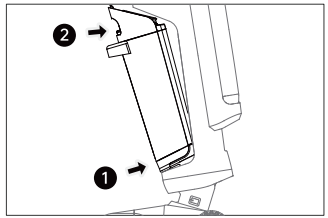

Лас суға арналған резервуарды орнатыңыз

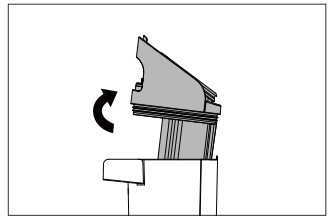

Лас суға арналған резервуардың қақпағын шешіп алыңыз

Пайдалану жөніндегі нұсқаулық (лас суға арналған резервуарды және сүзгіні тазалау)

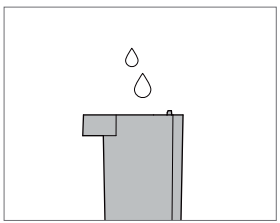

Лас суға арналған резервуарды тазалаңыз

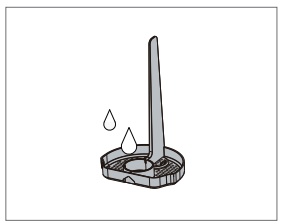

Сұрыптау шұңқырын тазалаңыз

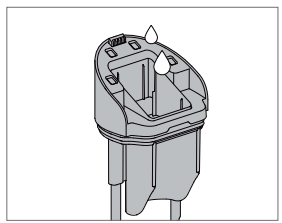

Лас суға арналған резервуардың қақпағын тазалаңыз

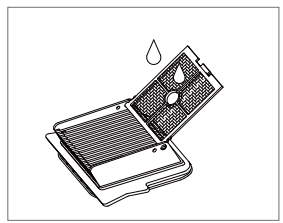

Лас суға арналған резервуардың сүзгісін тазалаңыз

* Сүзгіні әр пайдаланғаннан кейін тазалау талап етілмейді. Оны ластануына қарай тазалауға болады. Тазалағаннан кейін оны қайта пайдаланар алдында ауада толық кептіру міндетті.

Пайдалану жөніндегі нұсқаулар (өзін-өзі тазалау)

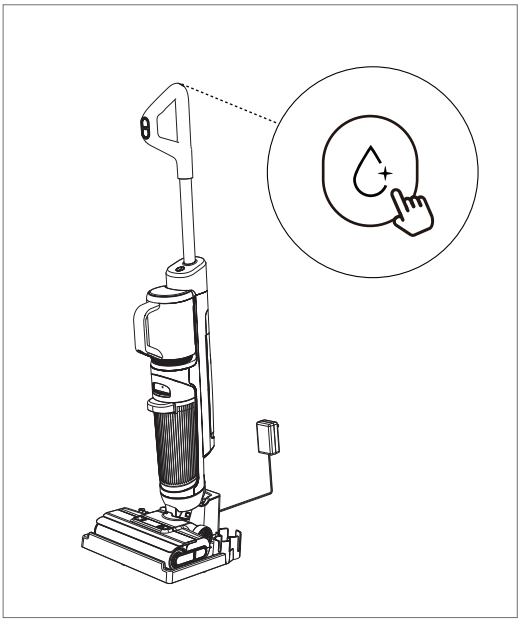

Пайдаланғаннан кейін құрылғыны бірден зарядтау док-станциясына қайтарыңыз және өзін-өзі тазалау функциясын іске қосу үшін тұтқаның артқы жағындағы өзін-өзі тазалау түймесін басыңыз.

* Өзін-өзі тазалау құрылғы зарядталып жатқанда және батарея зарядының деңгейі 10%-дан жоғары болғанда ғана мүмкін болады.

Өзін-өзі тазалау циклі шамамен 180 секундқа созылады. Аяқталғаннан кейін құрылғы автоматты түрде зарядтау режиміне ауысады.

Пайдалану жөніндегі нұсқаулық (қосалқы блокты орнату)

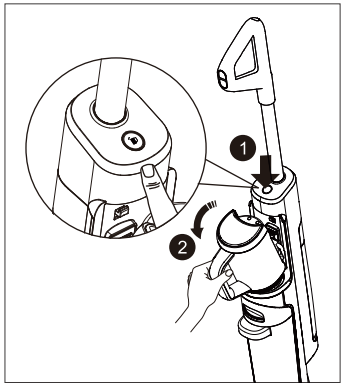



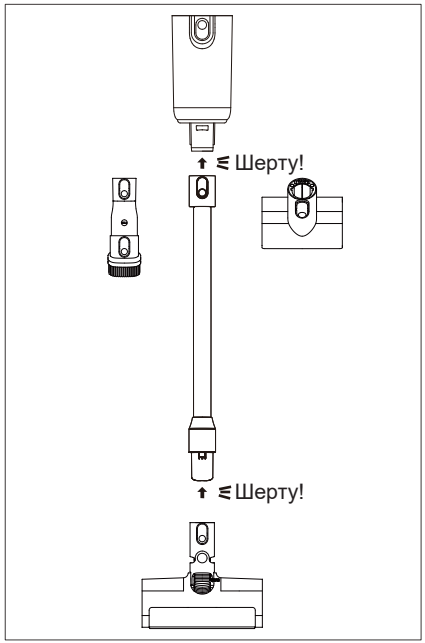

1.Қосымша блоктағы бұғаттан шығару түймесін басып, оны шешіп алыңыз.

2.Суретте көрсетілгендей, шаң жинағышты және басқа да аксессуарларды орнатыңыз. Шертпелі дыбыс сәтті орнатылғанын білдіреді.

3.Тазалауды бастау үшін [⏻] түймесін қысқаша басыңыз. Тазалау режимдерін ауыстыру үшін [◎] түймесін қысқаша басыңыз.
Құрылғы стандартты режим ⟳ мен турбо-режим ⟳ арасында ауысады.

Пайдалану жөніндегі нұсқаулық (орынжайды кешенді тазалау)

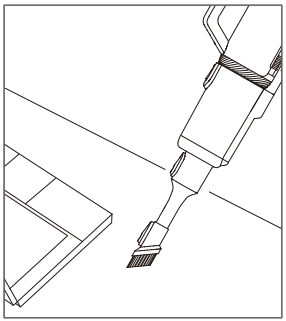

Гибридті қылшақ: үстелдер, қабырғалар мен перделер сияқты беттерден бөлшектерді, шаң мен қоқыстарды кетіруге арналған.

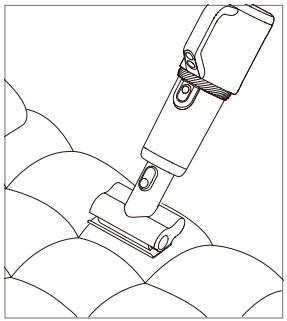

Электрлік мини-қылшақ: диван қаптамалары мен төсек-орын жабдықтары сияқты маталардан шаңды, үй жануарларының жүнін және терең сіңіп кеткен кірді кетіруге арналған.

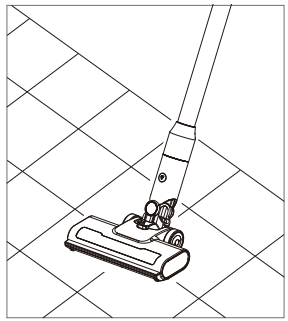

Еденге арналған электрлік қылшақ: мәрмәр, тақтайша және қысқа түкті кілемдер сияқты қатты беттерді тазалауға арналған.

Пайдалану жөніндегі нұсқаулық (еденге арналған саптаманы бөлшектеу және құрастыру)

Бөлшектеу

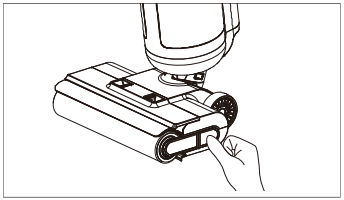

Бүйірлік панельдегі түймені басыңыз

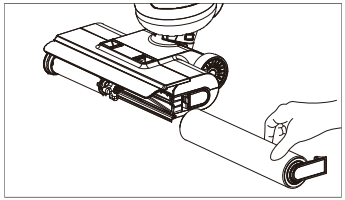

Еденге арналған саптаманы шешіп алыңыз

Құрастыру

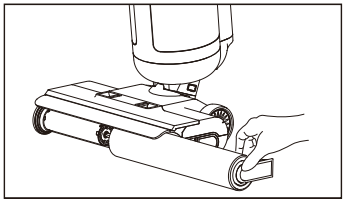

Аунақшалы қылшақты оң жақ шеткі қалпақшамен сәйкестендіріңіз

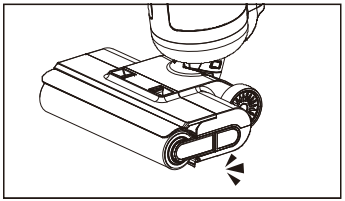

Аунақшалы қылшақты ұяшыққа шертпелі дыбыс шыққанша енгізіңіз.

Техникалық сипаттамалары

Құрылғының атауы	Ылғалды және құрғақ тазалауға арналған шаңсорғыш
Үлгісі	CWND W1
Номиналды кернеу ⎓, В	28,8
Номиналды тұтынылатын қуаты, Вт	200
Аккумулятор сыйымдылығы, мА·сағ	2500
Қуат адаптерінің кіріс қуаты	100–240 В ~ 50/60 Гц
Қуат адаптерінің шығыс қуаты	35 В ⎓ 0,6 А
Таза суға арналған резервуардың сыйымдылығы, мл	650
Лас суға арналған резервуардың сыйымдылығы, мл	550
Зарядтау ұзақтығы, сағ	≤ 5
Жұмыс уақыты, мин	40
Шаңсорғыштың өлшемдері, мм	268×283×1127
Шаңсорғыштың салмағы, кг	6,87

*Жұмыс уақыты зертханалық жағдайларда ақылды режимдег максималды жұмыс уақытын блдред; салмаққа бүкл машинаның және оның барлық керек-жарақтарының жалпы қосындысы кред.

Техникалық қызмет көрсету

Құрылғыға күтім жасау (негізгі блоктың бетін тазалау)

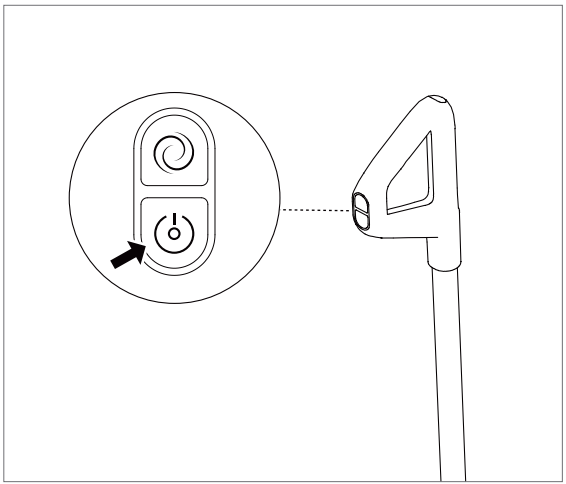

Тазаламас бұрын қуатты ажыратыңыз және құрылғыны өшіріңіз.

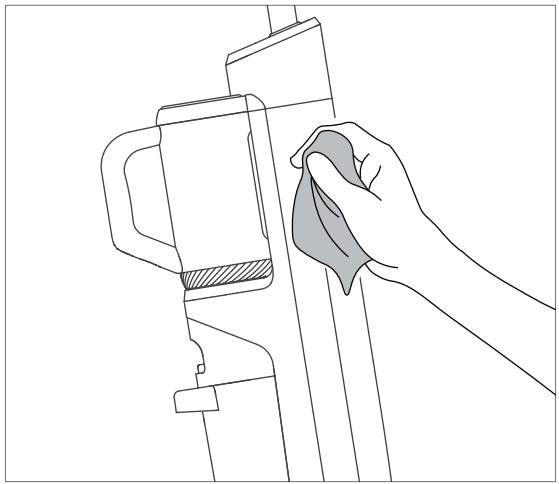

Құрылғының сыртқы бетін тазалау үшін оны сумен немесе бейтарап жуғыш затпен суланған шүберекпен сүртіңіз. Тазалауға арналған шүберектің мұқият сығылғанына көз жеткізіңіз. Құрылғының ішіне су кіруіне жол бермеңіз, өйткені бұл ішкі электронды компоненттердің бүлінуіне әкелуі мүмкін.

Құрылғыны күту (шаң жинағышты тазалау)

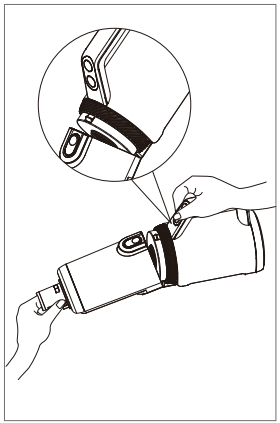

1 Шаң жинағышты бұғаттан шығару түймесін басып, оны шығарып алыңыз.



2 Шаң жинағыштан сүзгілеу элементі мен циклонды шығарып алыңыз, содан кейін оның ішіндегі шаңды сілкіп тастаңыз. Ескертпе: сүзгілеу элементін немесе циклонды жууға болмайды!

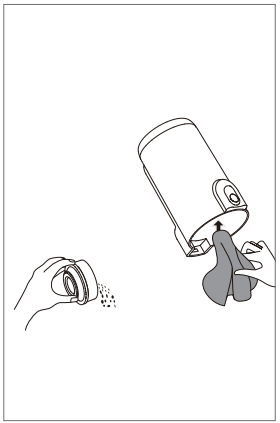

3 Сүзгілеу элементін қағыңыз немесе оның бетіндегі шаңды кетіру үшін тазалау қылшағын пайдаланыңыз. Шаң жинағышты ылғалды шүберекпен сүртіңіз.

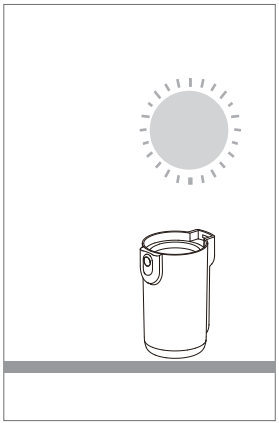

4 Содан кейін оны қайта пайдаланар алдында ауада толық кептіріп алыңыз.

Ұсыным: шаң жинағышты әр пайдаланғаннан кейін немесе ішіндегі қоқыс «MAX» белгісіне жеткенде тазалаңыз. Сүзгілеу элементін шамамен алты айда бір рет немесе пайдалану жиілігіне қарай қажеттілігіне қарай ауыстырып тұрыңыз.

Құрылғыны күту (төменгі келте құбырды тазалау)

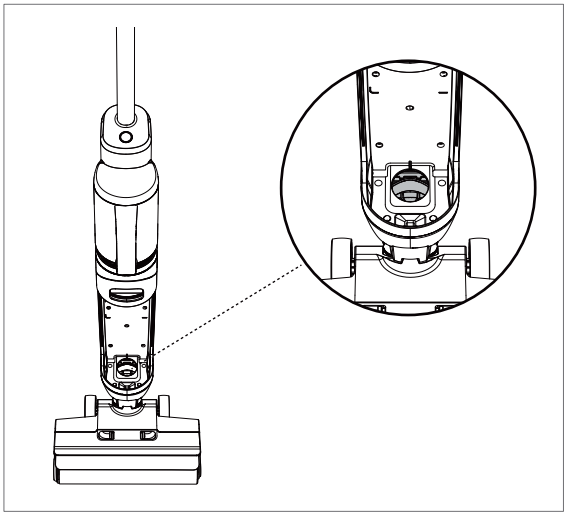

Лас суға арналған резервуарды шешіп алып, лас су құбырын тазалау құралдарының көмегімен тазалаңыз.

* Құбыршектің шығыс саңылауын сумен жууға болмайды. Тазалау қажет болған жағдайда құрғақ шүберекті немесе қылшақты пайдаланыңыз.

(Док-станцияны тазалау және оған қызмет көрсету)

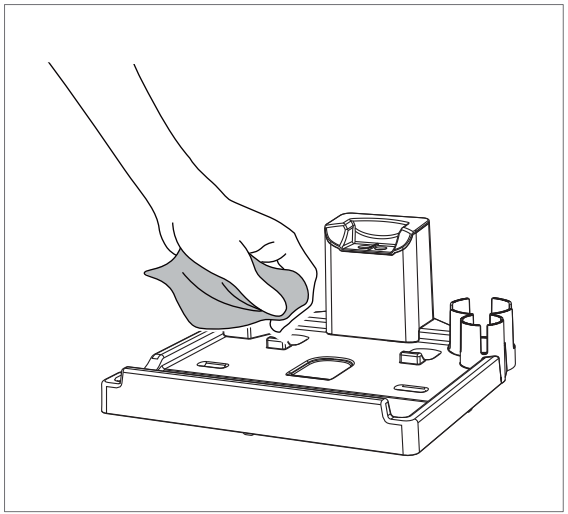

Док-станцияны шүберекпен сүртіңіз.

Құрылғыны күту (шаң кетруге арналған аунақшалы қылшағы бар саптаманы тазалау)

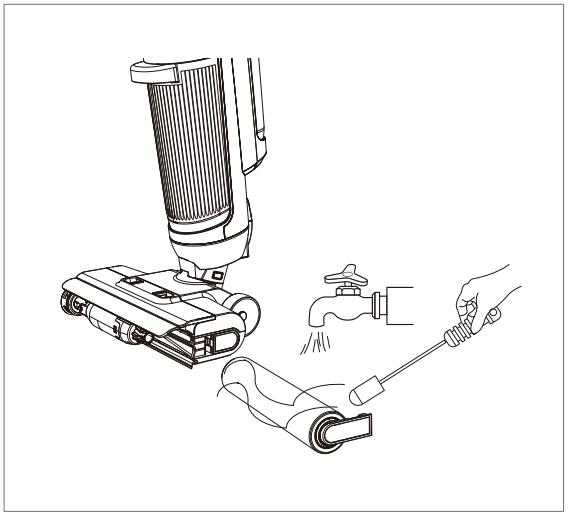

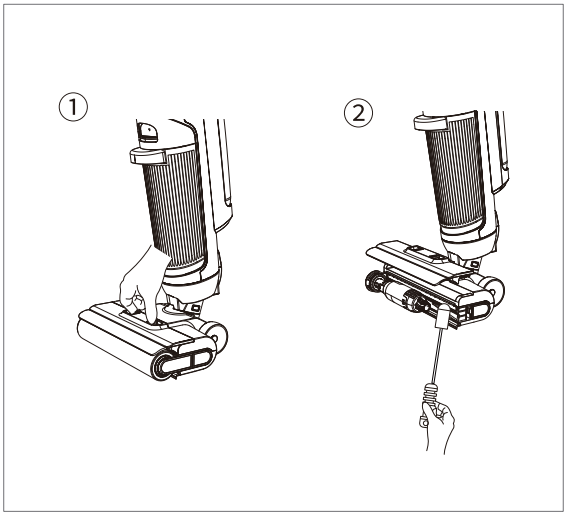

Аунақшалы қылшақтағы шаштар мен қоқыстарды тазалау үшін жиынтыққа кіретін қылшақты пайдаланыңыз.
Қылшақты таза сумен жуып, қайта пайдаланар алдында ауада кептіріңіз.

Сорғыш саңылаудағы шаң мен қоқысты тазалау қылшағының көмегімен кетіріңіз. Еденге арналған саптаманы сумен жууға болмайды.

Құрылғыны күту (шаң кетруге арналған аунақшалы қылшағы бар саптаманы тазалау)

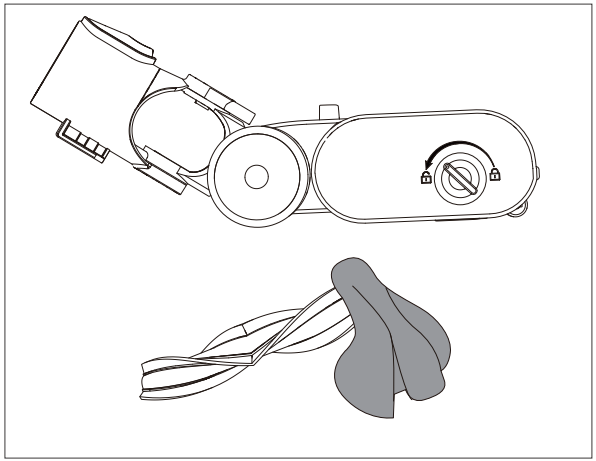

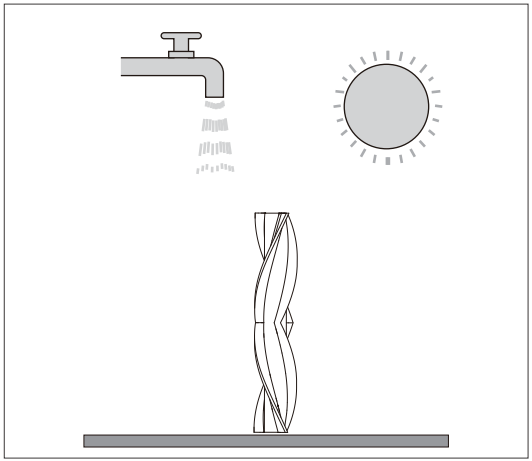

* Пайдалану жиілігіне қарай қажеттілігіне қарай тазалап тұрыңыз. Электрлік еден қылшағын сумен жууға болмайды. Тазалау үшін аунақшалы қылшақты шешіп алыңыз.

1. Тазалау үшін аунақшалы қылшақты шығарып алу мақсатында реттегішті көрсеткі бағытымен бұрыңыз. Аунақшалы қылшақты шешіп алғаннан кейін электрлік еден қылшағын шүберекпен сүртіңіз.
2. Қатты ластанған жағдайда аунақшалы қылшақты таза сумен жуыңыз. Тазалағаннан кейін аунақшалы қылшақты қайта пайдаланар алдында толық кептіру үшін тігінен қойыңыз.

Құрылғыны күту (шаң кенелерін кетіруге арналған электрлік қылшақты тазалау)



1. Ұяшыққа тиын салып, суретте көрсетілгендей сағат тіліне қарсы бұрыңыз және сырт еткен дыбыстан кейін аунақшалы қылшақты шығарып алыңыз.



2. Егер аунақшалы қылшақ қатты ластанған болса, оны таза сумен жуыңыз. Тазалағаннан кейін аунақшалы қылшақты қайта пайдаланар алдында толық кептіру үшін тігінен қойыңыз.

* Пайдалану жиілігіне қарай қажеттілігіне қарай тазалап тұрыңыз. Шаң кенелерін кетіруге арналған электрлік қылшақты сумен жууға болмайды. Тазалау үшін аунақшалы қылшақты шешіп алыңыз.

⚠ Еденге арналған саптаманы суға батыруға немесе оны сумен жууға, сондай-ақ шаңсорғышты көлденең күйде қоюға ТЫЙЫМ САЛЫНАДЫ.

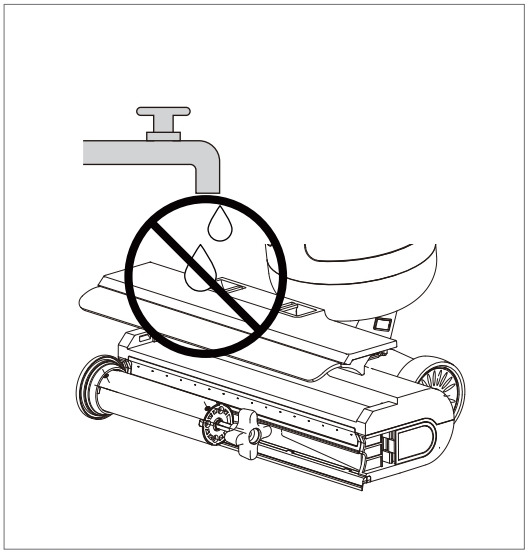

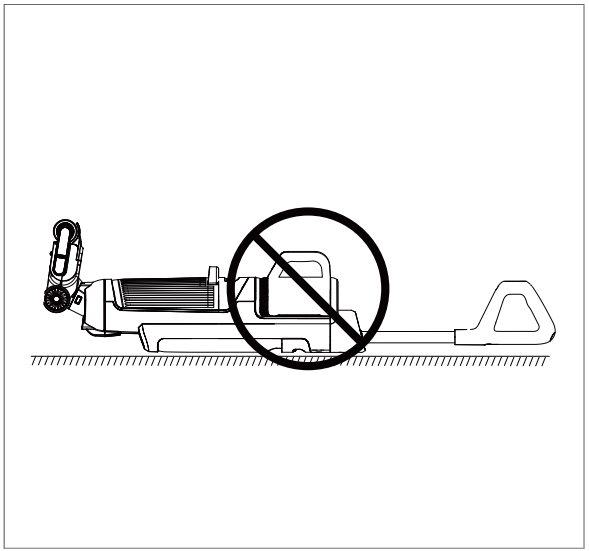

⚠ Еденге арналған саптаманы тазалау кезінде оны сумен жууға және суға батыруға болмайды. Оны ылғалды шүберекпен сүртіңіз немесе тазалау құралын пайдаланыңыз.

⚠ Пайдалану немесе сақтау кезінде резервуардан судың ағуын немесе бүлінуін болдырмау үшін құрылғыны көлденең қоймаңыз.

Шаңсорғыш зарядтау док-станциясынан бөлек тігінен қоюға арналмаған.
Құрылғыны зарядтау док-станциясына қайтармай, қараусыз қалдырмаңыз.
Құрылғыны пайдалану кезінде қараусыз қалдырмаңыз.

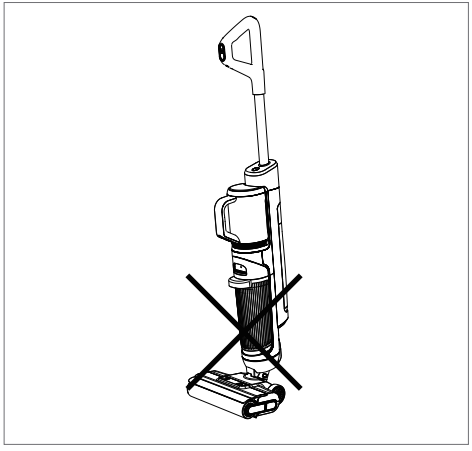

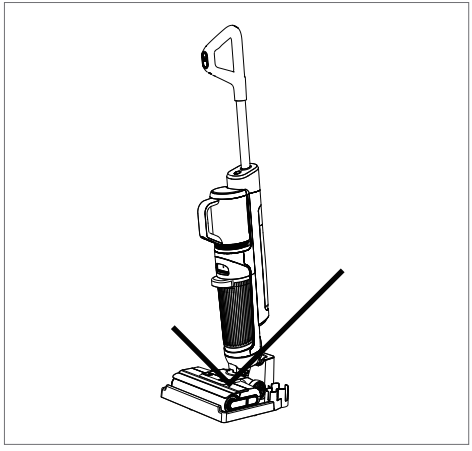

Жи қойылатын сұрақтар (Ақаулықтарды жою нұсқаулығы)

ЖОҚ	Құбылыс	Мүмк н болатын себеп	Шеш мдер
1	Қосу мүмк н емес	Батарея бос	Зарядтау үш н зарядтау станциясына қайта қойыңыз
2		Тұтқа дұрыс орнатылмаған	Тұтқаны орнатуды тексеру Аналық
3		Аналық плата ақаулы	тақтаны тексеру
4		Батарея блогы ақаулы	Батарея жинағын тексер ң з
5		Қосалқы блок дұрыс орнатылмаған	Қосалқы құрылғыны қайта орнату
6	Өз н-өз тазалау циклд ң ортасында сәтс зд кке ұшырайды немесе тоқтайды	Зарядтау қондырғысымен нашар байланыс	Өз н-өз тазаламас бұрын, құрылғының докта зарядталғанына көз жетк з ң з
7		Таза су ыдысы орнатылмаған немесе бос Лас су	Таза су ыдысын қайта орнату/толтыру Лас су
8		ыдысы толы	ыдысын босатыңыз
9		Шашқа/кедерг лерге шатасып қалған роликт щетка	Роликт щетканы тексер п, тазалаңыз
10	Зарядтау мүмк н емес	Құрылғы зарядтау станциясына дұрыс орнатылмаған	Құрылғыны зарядтау қондырғысына қайта орналастырыңыз
11		Зарядтағыш адаптер қосылмаған	Адаптер мен розетканың қосылымын тексер ң з Батарея
12		Ұзақ мерз мд қуат шығыны (батареяның стен шығуы)	жинағын тексер ң з
13		Түпнұсқа емес адаптер	Түпнұсқа адаптерд ң пайдаланылуын тексер ң з
14		Жоғары қоршаған орта температурасы	Зарядтау алдында суытыңыз
15		Қосалқы блок дұрыс орнатылмаған Таза су	Қосалқы құрылғыны қайта орнату
16	Машина тоқтайды, 17қызыл дабыл (таза су ыдысының ақаулығы)	ыдысы бос	Резервуарға таза су қосыңыз
17		Су сорғысының қозғалтқышы ақаулы	Су сорғысының қозғалтқышын тексеру
18		Таза су ыдысы дұрыс орнатылмаған	Таза су ыдысын қайта орнатыңыз

Жи қойылатын сұрақтар (Ақаулықтарды жою нұсқаулығы)

ЖОҚ	Құбылыс	Мүмк н болатын себеп	Шеш мдер
19	Машина тоқтайды, қызыл дабыл (роликт щетка ақаулығы) 	Шашқа/кедерг лерге шатасып қалған роликт щетка	Роликт щетканы + бек ту аймағын алып тастап, тазалаңыз, содан кей н қайта ске қосыңыз
20		Роликт щетка қозғалтқышы ақаулы	Роликт щетка моторын тексеру
21	Машина тоқтайды, қызыл дабыл (лас су ыдысының ақаулығы) 	Ағынды су ыдысы толы	Ағынды су ыдысын босатыңыз, содан кей н қайта ске қосыңыз
22		Кәр з су ыдысының к ребер с қоқыспен б тел п қалған	Ағынды су ыдысын + қақпағын тазалап, қайта ске қосыңыз Таза
23	Ауа шығатын жерден жағымсыз и с	Ағынды су ыдысы/сүзг с тазаланбаған	ағынды су ыдысы + сүзг ; әр қолданғаннан кей н тазалаңыз
24	Судың ағып кету	Сүзг орнатылмаған, сүзг тым ылғалды немесе сүзг орнына орнатылмаған	Қолданар алдында сүзг н ң орнына орнатылғанын және кепт р лген н тексер ң з
25		Соқтығысу немесе алға-артқа тартуға мәжбүрлеу, бұл желдетк шт ң суға к ру не әкелед	Машинаны орынды пайдаланыңыз және зақымдалған қозғалтқышты тексер ң з
26		Роликт щетканың ұшының қақпағы түс п, орнына орнату мүмк н болмады	Роликт щетканың ағынын тексер ң з
27		Роликт щеткалардың көп мөлшер жоқ, ал жоқ бөлшектер суды с ң ру үш н жиналмайды.	Роликт щетканың ағынын тексер ң з
28		Роликт щетканың ағынды сулары орнына орнатылмаған, роликт щетканың ағынды сулары айнала алмайды және су ағынды суларды сору портына тәг лмейд .	Роликт щетканың ағынын қайта орнатыңыз

Жи қойылатын сұрақтар (Ақаулықтарды жою нұсқаулығы)

ЖОҚ	Құбылыс	Мүмк н болатын себеп	Шеш мдер
29	Судың ағып кету	Таза су ыдысының немесе кәр з ыдысының зақымдануы Су ыдысын немесе кәр з	ыдысын тексер ң з
30		Сүзг лас және сүзг н ң сору арнасы б телген	Сүзг н ң к р н тазалаңыз
31		Көб ктенет н тазартқышты қолданыңыз, көб к сүзг н ң сору арнасын б теп тастайды	Көб кс з тазартқышты қолданыңыз
32		Ағынды суларға арналған ыдыс орнатылмаған және ағынды суларға арналған ыдыс бек т лмеген.	Ағынды су ыдысын тексер п, орнына орнатыңыз
33		Ағынды су сорғыш құбырдың сынуы	Ағынды суларды сору құбырын тексеру Роликт
34	Қалыптан тыс шу	Ролик щеткасындағы бөгде зат Роликт	щетканы тексер п, тазалаңыз
35		щетка дұрыс орнатылмаған	Роликт щетканың ағынын қайта орнатыңыз
36		Желдетк шт ң қалыптан тыс шуы	Желдетк шт тексер ң з
37	Шаңсорғыштың қалыптан тыс жұмысы Еден щеткасы	Қолға ұстайтын құрылғы және шаң шелег дұрыс орнатылмаған	Дұрыс орнатуды қамтамасыз ету үш н қол құрылғысын және шаң шелег н қайта орнатыңыз
38		Өтк зг ш түт к және еден щеткасы дұрыс орнатылмаған	Дұрыс орнатуды қамтамасыз ету үш н еден щеткасы мен шаң жинағыш шелек қайта орнатыңыз
39		Шаң шелег мен еден щеткасы дұрыс орнатылмаған	Дұрыс орнатуды қамтамасыз ету үш н еден щеткасы мен шаң жинағыш шелек қайта орнатыңыз

Жи қойылатын сұрақтар (Ақаулықтарды жою нұсқаулығы)

Қате коды	Ақаулық атауы	Құрылғы туралы п к р	Шеш м
E1	Батареяның стен шығуы	1.Құрылғы жұмысын тоқтатады немесе өз н-өз тазалау режим не немесе басқа функционалдық күйлерге к ре алмайды. 2.Құрылғы ақаулық кодын көрсетед . 3.Ескерту күй ақаулық шеш лгенге дей н немесе құрылғы өш р лгенге дей н сақталады.	1.Ақаулық кодын тексер ң з 2.Мәселен сипаттау үш н тұтынушыларға қызмет көрсету орталығына хабарласыңыз 3.Қызмет көрсету үш н кәс би техникт шақырыңыз
E2	Желдетк шт ң стен шығуы		
E3	Скраб қозғалтқышының стен шығуы		
E5	Адаптерд ң стен шығуы		
E6	Батарея блогымен байланыс ақауы		

Қорғаныс коды	Қорғау атауы	Құрылғы туралы п к р	Шеш м
F1	Батареяны қорғау	1.1.Құрылғы жұмысын тоқтатады немесе өз н-өз тазалау режим не к ре алмайды. 2.Құрылғы ақаулық кодын көрсетед. 3.Ескерту күй ақаулық шеш лгенге дей н немесе құрылғы өш р лгенге дей н сақталады.	1.Зарядтау алдында құрылғыны үш сағаттан артық 10– 30°C аралығындағы ортаға қойыңыз.
F2	Желдетк шт қорғау		1.Құрылғы өш рул тұрғанда, сүзг н , шлангты және тазалағыштың к рет н жер н б тел п қалған жерлер н ң бар-жоғын тексер ң з. Егер қандай да б р кедерг лер табылса, оларды қолмен алып тастаңыз.
F3	Скраб қозғалтқышы Қорғаныс		1.Құрылғыны өш р ң з және зарядтамаңыз. Оны салқын, көлеңкел жерде 30 минутқа қалдырғаннан кей н, құрылғының қалыпты жұмыс степ тұрғанын тексер ң з.

Қолдау қызметі

Клиенттерге қызмет көрсету

Клиенттерге қолдау көрсету қызметі
Біз Haier компаниясының клиенттерге қолдау көрсету қызметіне жүгінуді, сондай-ақ түпнұсқа қосалқы бөлшектерді пайдалануды ұсынамыз. Егер сіздің тұрмыстық техникаңызда мәселелер туындаса, алдымен «Ақаулықтарды жою» бөлімін оқып шығыңыз. Егер сіз мәселенің шешімін таппаған болсаңыз, төмендегілерге жүгініңіз:
– өз ресми дилеріңізге немесе
– біздің колл-орталыққа:
  8-800-070-03-29 (РК),
– https://haieronline.kz сайтына, онда сіз қызмет көрсетуге өтініш қалдыра аласыз, сонымен қатар жиі қойылатын сұрақтарға жауап таба аласыз.
  Біздің сервистік орталығымызға хабарласқанда, төлқұжат тақтайшасынан және чектен таба алатын келесі ақпаратты дайындауыңызды сұраймыз:

Үлгісі _____

Сериялық нөмірі_____

Сатылған күні _____

Сондай-ақ, кепілдік пен сату құжаттарының болуын тексеріңіз

Маңызды! Аспапта сериялық нөмірінің болмауы Өндіруші үшін аспапты сәйкәстендіруді және нәтижесінде кепілдікті қызмет көрсетуді мүмкін емес етеді. Аспаптан зауыттық сәйкестендіру тақтайшаларын алып тастауға тыйым салынады. Зауыттық тақтайшалардың болмауы кепілдік міндеттемелерді орындаудан бас тартуға себеп болуы мүмкін.

Осы құжатқа алдын ала ескертусіз өзгерістердің енгізілуі мүмкін. Өндіруші қосымша ескертусіз өнімді жобалау мен жабдықтауға өзгерістер енгізуге құқылы.

Өнімді қаптамасында көрсетілген манипуляциялық белгілерге сәйкес зауыт қаптамасында тасымалдау және сақтау қажет. Тиеу, түсіру және тасымалдау кезінде сақ болыңыз.
Көлік пен қойма өнімнің атмосфералық жауын-шашыннан және механикалық зақымдалудан қорғалуын қамтамасыз етуге тиіс.

Кепілдік шарттары

Құрметті сатып алушы!

Haier корпорациясы таңдауыңыз үшін алғыс білдіріп, пайдалану, орнату (монтаждау) және техникалық қызмет көрсету ережелерін сақтаған жағдайда бұйымдардың (тауардың) жоғары сапасы мен мінсіз жұмыс істеуіне кепілдік береді. Тұрмыста пайдалануға арналған бұйымдарға берілетін ресми қызмет мерзімі: микротолқынды пештер, теледидарлар — бұйымды соңғы тұтынушыға берілген күннен бастап 5 жыл; роботы-шаңсорғыштар, шаңсорғыштар — 4 жыл; кіші тұрмыстық техника — 3 жыл, қалған бұйымдар — 7 жыл. Бұйымдардың жоғары сапасын ескере отырып, олардың нақты қызмет мерзімі ресми мерзімнен едәуір асып кетуі мүмкін және ұқыпты әрі мұқият қарасаңыз, олар сізге көптеген жылдар бойы қызмет етеді.

Алайда, қызмет мерзімі аяқталғаннан кейін Тұтынушылар құқықтарын қорғау туралы Заң негізінде дайындаушы тұтынушыға бұйымды мақсаты бойынша пайдалану мүмкіндігін қамтамасыз етуге міндеттенбейді және тұтынушының өміріне, денсаулығына қауіп төндіретін, оның мүлкіне немесе қоршаған ортаға зиян келтіруі мүмкін елеулі кемшіліктер үшін жауап бермейді. Дегенмен, бұйымның қызмет мерзімі аяқталғаннан кейін сіз бұйымға қосымша ақыға диагностикалық жұмыстарды жүргізу, кәдеге жарату жөнінде ақпарат алу үшін Авторландырылған сервистік орталыққа жүгіне аласыз.

Түсініспеушіліктерді болдырмау үшін сізден сатып алу кезінде пайдалану құжаттамасын, тауарға кепілдік міндеттемелерінің шарттарын мұқият зерделеуді, сондай-ақ тауарды сату кезінде оған қоса берілетін құжаттарды (тауар немесе кассалық чек, пайдалану құжаттамасы, жүккұжаттар, кепілдік талон) қызмет мерзімі бойы сақтауды сұраймыз.

Егер сіз сатып алған бұйым арнайы орнатуды (қосылуды), бұйымға қоса берілетін пайдалану құжаттамасына сәйкес мерзімді техникалық қызмет көрсетуді талап етсе, Авторландырылған сервистік орталыққа жүгіну қажет.

Газды пайдаланатын жабдықты (өнімдерді) монтаждау (қосу) және мерзімді техникалық қызмет көрсетуді тек қана ұлттық заңнамада белгіленген талаптарға сәйкес келетін мамандандырылған ұйым жүзеге асырады.

Механикалық, термиялық және электрлік зақымданулардың пайда болуына жол бермеу үшін бұйымға тұрақты техникалық қызмет көрсетуді пайдалану жағдайларына қарай жылына кемінде бір рет кезеңділікпен Авторландырылған сервистік орталықта жүргізу ұсынылады, бұл бұйымның жоғары өнімділігін сақтауға ықпал етеді, сондай-ақ оның нақты қызмет ету мерзімін арттырады. Ластануы (шаң, кір, жүн, түк) себебінен бұйымның істен шығуы кепілді емес жағдай болып танылады және тек тұтынушының есебінен ғана жойылуы тиіс.

Бұйымға мерзімді техникалық қызмет көрсетуді Авторландырылған сервистік орталық қосымша ақыға жүргізеді.

Haier корпорациясы төменде көрсетілген шарттар сақталмаған жағдайда бұйымға кепілдік қызмет көрсетуден бас тарту құқығын өзіне қалдырады.

Кепілдікті қызмет көрсетудің шарттары

Haier Корпорациясы тауар тұтынушыға табысталған күннен бастап 12 ай кепілдік мерзімді орнатады. Кепілдікті қызмет көрсету тауарды сату кезінде оған қоса берілетін құжаттармен (тауарлық немесе кассалық чек, пайдалану құжаттамасы, жүккұжаттар, кепілдік талон) жинақталған, тауарды сәйкестендіруге мүмкіндік беретін тауарларға ғана қолданылады. Бұйымда сериялық нөмірдің болмауы (егер оны дайындаушы көздеген жағдайда) оны сәйкестендіруге және соның салдарынан оған кепілдік қызмет көрсетуге мүмкіндік бермейді. Бұйымнан зауыттық сәйкестендіру тақтайшаларын алып тастауға тыйым салынады. Зауыттық тақтайшалардың, кепілдік пломбалардың зақымдануы немесе болмауы (егер олардың болуын дайындаушы көздеген жағдайда) кепілдік міндеттемелерін орындаудан бас тартуға себеп болуы мүмкін.

Кепілдік бойынша тек Авторландырылған Candy сервистік орталықтары қызмет көрсетеді. Авторланған сервистік орталықтардың толық тізімін мына телефондар арқылы Candy ақпараттық орталығынан ала аласыз: 8-800-070-03-29 — Қазақстаннан келген тұтынушылар үшін (Қазақстан өңірлерінен тегін қоңырау шалу) немесе сайтта: https://haieronline.kz/ немесе келесі электрондық пошта арқылы сұрату жасап біле аласыз: support-kz@haieronline.kz.Авторланған сервистік орталықтардың деректері өзгеруі мүмкін, анықтау үшін Candy ақпараттық орталығына жүгініңіз.

Кепілдік міндеттемлер ақаулықтары келесілердің салдарынан пайда болған бұйымдарға қатысты болмайды:

– тұтынушының тауарды пайдалану, сақтау және/немесе тасымалдау жағдайлары мен ережелерін бұзуы;
– бұйымды қате орнату, баптау және/немесе іске қосу;
– тоңазытқыш сұлбамен жұмыстар технологияларын және электрлік қосылуларды бұзу, сонымен қатар Бұйымды монтаждауға құжатпен расталған тиісті біліктілігі жоқ тұлғаларды тарту;
– пайдалану бойынша нұсқаулық талап еткен жағдайда Бұйымға уақтылы техникалық қызмет көрсетілмегенде;
– су құбырларының желісіндегі артық немесе жеткіліксіз қысымнан;
– бұйымның осы түріне сәйкес келмейтін жуғыш құралдарды пайдалану, сонымен қатар жуғыш құралдардың ұсынылған мөлшерлемесінен асып кеткенде;
– бұйымды ол арналмаған мақсаттарда пайдаланғанда;
– үшінші тұлғалардың әрекеттерінен: уәкілеттері жоқ тұлғалардың жөндеуі немесе өндіруші рұқсат етпеген құрылымдық немесе сызбалы техникалық өзгерістерді енгізуі;
– стандарттардан және қуат беру желілердің нормаларынан ауытқу;
– еңсерілмейтін күш әрекеттерінен (апат, өрт, найзағай және т. б.);
– жазатайым оқиғалардан, тұтынушының немесе үшінші тұлғалардың қасқана немесе абайсыз әрекеттерінен
– бұйымның ішіне бөгде заттардың, заттектердің, сұйықтықтардың, жәндіктердің, жәндіктердің тіршілік әрекеттерінің өнімдерінің түсуінен пайда болған бұзылулар анықталса;
– су жылытқыштың толтырылмаған / толық толтырылмаған бағының іске қосылуының салдарынан термоқорғаудың іске қосылуы.

Кепілдікті және қосымша сервистік қызмет көрсету келесі жұмыс түрлеріне таратылмайды:

– бұйымды пайдаланатын жерде орнату іске қосуға;
– тұтынушыға бұйымды пайдалану жөнінде нұсқау және кеңес беруге;
– бұйымды сыртынан немесе ішінен тазартуға.

Төменде аталған шығыс материалдар мен аксессуарлар кепілдікті және қосымша сервистік қызмет көрсетуге жатпайды:

– кондиционерлерге арналған сүзгілер;
– кір және ыдыс жуғыш машиналарға арналған сүзгілерге, суды жеткізу/ағызуға арналған құбы- ршектерге;
– шаңсорғыштарға арналған құбыршектер, шөткелер, саптамалар, шаң жинағыштар, сүзгілер;
– қысқатолқынды пештерге арналған тәрелкелер, істекшелер, торлар, табақшалар және қой- ғыштар;
– сүзгілер, иісті жұтқыштар, шамдар, сөрелер, жәшіктер, қойғыштар және тоңазытқышта азық-түлікті сақтауға арналған басқа ыдыстар;
– басқару пульттері, аккумуляторлық батареялар, қуат беру элементтері, қуат берудің сыртқы блоктары және зарядтау құрылғылары;
– бұйымға қосымша тіркелетін құжаттама.

Бұйымға мерзімдік қызмет (сүзгілерді ауыстыру және т. б.) тұтынушының қалауы бойынша қосымша ақыға жүргізіледі.

Маңызды! Аспапта сериялық нөмірдің болмауы Өндірушіге аспапты сәйкестендіруге, және де, нәтиже ретінде, оған кеплідікті қызмет көрсетуге мүмкіндік бермейді. Аспаптан зауыттық сәйке- стендіруші тақтайшаларды алып тастауға тыйым салынады. Зауыттық тақтайшалардың болмауы кепілдікті міндеттемелерді орындаудан бас тартуға себеп болуы мүмкін.

CANDY

ИЗГОТОВИТЕЛЬ/ӨНДІРУШІ:
«Haier Overseas Electric Appliances Corp. Ltd.»
Адрес: Room S401, Haier Brand building, Haier Industrypark Hi-tech Zone, Laoshan District Qingdao, China (Китай)

УПОЛНОМОЧЕННАЯ ОРГАНИЗАЦИЯ/ИМПОРТЕР:
ООО «ХАР»
Адрес: 121099, г. Москва, Новинский бульвар, д. 8, этаж 16, офис 1601

ҚАЗАҚСТАН РЕСПУБЛИКАСЫНДАҒЫ УӘКІЛЕТТІ ҰЙЫМ/ИМПОРТТАУШЫ:
«Хайер Мидл Эйжа» ЖШС, 050000, Алматы қаласы, Медеу ауданы, Достық даңғылы, 210-ғимарат.

УПОЛНОМОЧЕННАЯ ОРГАНИЗАЦИЯ В РЕСПУБЛИКЕ КАЗАХСТАН:
ТОО «Хайер Мидл Эйжа», 050000, город Алматы, Медеуский район, проспект Достык, дом 210.

Продукция соответствует требованиям технических регламентов Евразийского экономического (Таможенного) союза.

Сертификат соответствия
№ ЕАЭС RU C-CN.АЯ46.В.46786/26 от 24.03.2026 действует до 23.03.2031.
Декларация о соответствии
№ ЕАЭС N RU Д-CN.РА05.В.65654/26 от 02.07.2026 действует до 01.07.2031.

Более подробные сведения указаны в Едином реестре выданных сертификатов соответствия и зарегистрированных деклараций о соответствии Евразийского экономического союза

Дата изготовления указана на этикетке устройства
Шығарылған күні құрылғының заттаңбасында көрсетілген

Сделано в Китае
Қытайда жасалған