Руководство по эксплуатации

Газовый духовой шкаф 1TG

DEXP

СОДЕРЖАНИЕ

НАЗНАЧЕНИЕ УСТРОЙСТВА 4

МЕРЫ ПРЕДОСТОРОЖНОСТИ 4

ТЕХНИЧЕСКИЕ ХАРАКТЕРИСТИКИ 7

КОМПЛЕКТАЦИЯ 7

УСТАНОВКА 8

Требования к расположению 9
Габариты устройства 10
Размеры для встраивания 11
Вентиляция 12
Встраивание 12
Подключение к электросети 13
Подключение к газу 14
Перенастройка на другой тип газа 15

СХЕМА УСТРОЙСТВА 20

ИНСТРУКЦИЯ ПО ЭКСПЛУАТАЦИИ 21

Панель управления 21
Перед первым использованием 22
Электроподжиг и система газ-контроля 22
Освещение 23
Использование вертела 24
Таймер 25
Рекомендации по приготовлению 26

ОБСЛУЖИВАНИЕ И УХОД 28

Снятие и установка дверцы 28
Регулярная очистка 30
Замена лампы 30

ВОЗМОЖНЫЕ ПРОБЛЕМЫ И ИХ РЕШЕНИЯ 31

ПРАВИЛА И УСЛОВИЯ МОНТАЖА, ХРАНЕНИЯ, ПЕРЕВОЗКИ (ТРАНСПОРТИРОВКИ), РЕАЛИЗАЦИИ И УТИЛИЗАЦИИ 33

ДОПОЛНИТЕЛЬНАЯ ИНФОРМАЦИЯ 34

Уважаемый покупатель!

Благодарим Вас за выбор нашей продукции.
Мы рады предложить Вам изделия и устройства, разработанные и изготовленные в соответствии с высокими требованиями к качеству, функциональности и дизайну. Перед началом эксплуатации внимательно прочитайте данное руководство, в котором содержится важная информация, касающаяся Вашей безопасности, а также рекомендации по правильному использованию продукта и уходу за ним. Позаботьтесь о сохранности настоящего руководства и используйте его в качестве справочного материала при дальнейшей эксплуатации изделия.

НАЗНАЧЕНИЕ УСТРОЙСТВА

Духовой шкаф предназначен для приготовления, а также разогрева готовых продуктов питания и блюд.

МЕРЫ ПРЕДОСТОРОЖНОСТИ

- Перед подключением устройства к источнику питания убедитесь, что напряжение Вашей домашней электросети соответствует его техническим характеристикам. Подключайте устройство только к заземленной розетке.
- Не погружайте устройство, а также шнур электропитания в воду или другие жидкости. Не прикасайтесь к устройству влажными руками и не используйте его в помещениях с высокой влажностью.
- Устанавливайте устройство только в хорошо проветриваемых помещениях с достаточной вентиляцией.
- Незамедлительно отключите устройство от электросети в случае его неисправности. Не включайте устройство при наличии на нем видимых повреждений, а также в случае повреждения шнура питания или вилки. Обратитесь в авторизованный сервисный центр.
- Никогда не тяните устройство за шнур питания и/или за шланг подачи газа. Обращайтесь с ними бережно. Убедитесь, что они не зажимаются дверьми и не задевают острых краев и углов. Держите их в стороне от горячих поверхностей.
- Перед подключением устройства к электросети и газу убедитесь, что оно собрано должным образом. При подключении к электрической сети / газу или отсоединении от них все регуляторы на панели управления должны находиться в выключенном положении.
- Вытаскивайте вилку из розетки и перекрывайте подачу газа во время грозы.
- Отключайте устройство от сети питания, если оно не используется, а также перед чисткой и в случае обнаружения неисправности.
- Устройство не предназначено для использования вне помещений.
- Во избежание риска пожара не размещайте данное устройство в непосредственной близости от легковоспламеняющихся предметов и материалов.
- Все операции по установке, подключению к электросети и газу, а также наладке должны проводиться сертифицированным специалистом

в соответствии с предписаниями местных газо- и электроснабжающих компаний. Неправильная установка, подключение и/или заземление могут вызвать угрозу жизни и здоровью пользователя.

- Производите установку устройства только в соответствии с порядком, описанным в настоящем руководстве.
- Используйте устройство только по назначению.
- Не используйте устройство для обогрева помещения.
- Не оставляйте включенное устройство без присмотра. Это может привести к пожару. Если пожар начался, ни в коем случае не тушите огонь с помощью воды. Отключите электропитание и подачу газа и накройте пламя плотным одеялом / крышкой и др.
- Устройство отвечает всем стандартам электромагнитной безопасности. Тем не менее если Вы пользуетесь кардиостимулятором или другими электрическими имплантатами (инсулиновой помпой и др.), дополнительно проконсультируйтесь с Вашим лечащим врачом.
- Некоторые части поверхности устройства могут сильно нагреваться в процессе работы — убедитесь, что Ваша одежда, волосы или открытые части тела их не касаются. Открывайте дверцу с осторожностью, так как горячий пар, выходящий из рабочей камеры устройства, может вызвать ожоги.
- Не прикасайтесь к внутренним частям устройства во время его работы во избежание ожогов. Для извлечения из рабочей камеры горячих принадлежностей или посуды используйте прихватки.
- Устройство не предназначено для использования детьми и лицами с ограниченными физическими, сенсорными или умственными способностями, кроме случаев, когда над ними осуществляется контроль другими лицами, ответственными за их безопасность. Не позволяйте детям играть с устройством.
- Всегда выключайте устройство сразу же после окончания приготовления.
- Не оставляйте устройство остывать с открытой дверцей. Даже если дверца будет слегка приоткрыта, со временем это может привести к повреждению фасадов рядом стоящей мебели. Кроме того, не рекомендуется часто открывать дверцу в процессе приготовления.
- Никогда не разбирайте устройство самостоятельно во избежание поражения электрическим током. Данное устройство не содержит элементов, обслуживаемых пользователем. Для ремонта обратитесь в авторизованный сервисный центр.
- Не используйте металлические щетки и/или абразивные чистящие средства для чистки устройства.
- Устройство не предназначено для управления посредством внешнего таймера или отдельной системы дистанционного управления.
- Не рекомендуется готовить блюда, в которых используются напитки с высоким содержанием спирта. Пары спирта в рабочей камере могут вспыхнуть. Добавляйте в блюда только небольшое количество напитков с высоким содержанием спирта и открывайте дверцу с осторожностью.
- Не накрывайте ничем дно рабочей камеры.
- Не используйте силиконовые формы, коврики или другие аксессуары, содержащие силикон. При высоких температурах силикон разлагается: попадание в воздух его мелких частиц может привести к повреждению температурных датчиков.

- Используйте только посуду из материалов, подходящих для использования в газовом духовом шкафу. Использование пластмассовой посуды может вызвать пожар.
- Перед установкой необходимо проверить, соответствуют ли характеристики местных распределительных сетей (вид и давление газа, мощность и напряжение электросети) характеристикам устройства.
- Перед проведением любых действий по очистке и/или обслуживанию устройства необходимо перекрыть подачу газа и электроэнергии.
- Шнур питания и шланг подачи газа необходимо закрепить так, чтобы не допускалось их соприкосновение с нагревающимися деталями духового шкафа.
- Не наливайте воду в горячую рабочую камеру, поскольку это приведет к образованию пара. Резкий перепад температуры может привести к повреждению эмали на поверхности камеры.
- Если поверхность рабочей камеры остается влажной в течение длительного времени, это может привести к ее коррозии. Следите за тем, чтобы влага не скапливалась на стенках и дверце.
- Не садитесь и не становитесь на открытую дверцу духового шкафа. Не ставьте посуду и принадлежности на дверцу.
- Не пытайтесь передвигать устройство, держась за ручку дверцы. Ручка дверцы не рассчитана на вес духового шкафа и может сломаться.
- Особое внимание следует уделить требованиям к вентиляции: не загромождайте отверстия естественной вентиляции или установите устройство для механической вентиляции (вытяжку). При продолжительном или интенсивном использовании устройства может понадобиться дополнительное или более интенсивное проветривание: откройте окно или увеличьте мощность вытяжки.
- Для перемещения духового шкафа требуется участие не менее двух человек.
- Устройство не предназначено для использования в коммерческих целях.

Если произошла утечка газа

- Не включайте свет.
- Не включайте/выключайте электроприборы, также не касайтесь их электрических вилок.
- Не пользуйтесь телефоном.
- Перестаньте пользоваться устройством и перекройте подачу газа.
- Откройте окна, чтобы проветрить помещение.
- Свяжитесь с сервисным центром.

ПРИМЕЧАНИЕ

Бытовой газ содержит меркаптан, поэтому Вы можете почувствовать, что произошла утечка газа, даже если его концентрация достигла 1/1000.

Если горелка погасла

Если огонь был случайно затушен (например, сквозным потоком воздуха), выключите подачу газа и не включайте горелку как минимум 1 минуту.

ТЕХНИЧЕСКИЕ ХАРАКТЕРИСТИКИ

- Модель: 1TG.
- Торговая марка: DEXP.
- Параметры питания: 220–240 В ~ 50 Гц.
- Потребляемая мощность: 47,5 Вт.
- Максимальная температура: 250 °C.
- Объем внутренней камеры: 52 л.
- Класс энергопотребления: A.
- Вид газа: природный (метан), сжиженный (пропан-бутан).
- Настроенный вид газа: природный (метан).
- Тип и давление газа: NG (G20) — 2 кПа, LPG (G30/G31) — 2,9 кПа.
- Номинальное давление газа:
  - природный: 2 кПа;
  - сжиженный: 2,9 кПа.
- Категория прибора:
  - NG: $II_{2H3B/P\ E}$;
  - LPG: $II_{2H3B/P\ E}$.
- Теплопроизводительность: 1,9 кВт.
- Номинальная тепловая мощность:
  - верхняя горелка: 1300 Вт;
  - нижняя горелка: 2000 Вт.
- Номинальный расход газа LPG:
  - верхняя горелка: 95 г/ч;
  - нижняя горелка: 160 г/ч.
- Класс защиты от поражения эл. током: I.
- Тип крепления шнура питания: Y.
- Степень защиты от влаги: IPX0.
- Габариты (Ш × Г × В): 595 × 494 × 595 мм.
- Вес нетто: 26 кг.
- Область применения: бытовое.

КОМПЛЕКТАЦИЯ

- Устройство.
- Противень.
- Решетка.
- Вертел.
- Крюк для вертела.
- Форсунки (2 шт).
- Уплотнители (2 шт).
- Коннектор.
- Набор винтов для установки.
- Руководство по эксплуатации.

УСТАНОВКА

ОПАСНО!

- Устройство должно быть установлено в соответствии с требованиями безопасности в хорошо проветриваемом месте.
- Перед установкой убедитесь, что параметры электрической и газовой сети соответствуют требованиям устройства.
- Устройство не предназначено для эксплуатации на плавучих средствах и в передвижных объектах (яхты, дома на колесах и т.д.).
- Газовая труба и электрический шнур должны быть проложены так, чтобы не соприкасаться с устройством.

ВНИМАНИЕ!

- Установку устройства должен производить квалифицированный специалист в соответствии с местными регламентами.
- Транспортировка устройства должна производиться минимум двумя людьми. Несоблюдение данного требования может привести к травмам.
- При установке устройства необходимо обеспечить легкий доступ к вилке либо установить выключатель на проводке, чтобы при необходимости можно было быстро отключить устройство от электропитания.
- Во избежание перегрева духовой шкаф не должен устанавливаться за декоративной дверцей.
- Требования к настройке газа указаны в разделе «Технические характеристики», а также на паспортной табличке (лейбле) устройства.
- Для подсоединения к устройству используйте металлический гибкий шланг 1/2'' (или иной сертифицированный металлический гибкий подвод/жесткое подключение в соответствии с местными стандартами).
- Не используйте устройство, пока не произведена его установка в соответствии со всеми инструкциями из данного раздела. Перед началом установки снимите всю упаковку.
- Перед установкой устройства убедитесь, что газовая труба и электрический шнур не повреждены. В противном случае свяжитесь со специалистом по поводу их замены.
- Убедитесь, что кухонный гарнитур, в который встраивается устройство, выполнен из термостойкого материала. Панели гарнитура и клей, используемый для их скрепления, должны выдерживать температуру более 90 °C, чтобы избежать поражения электрическим током и деформации, вызванной излучением тепла от устройства.
- Использование устройства приводит к повышению температуры и влажности в помещении. Убедитесь, что кухня должным образом вентилируется: рекомендуется установить над духовым шкафом вытяжку.
- Обязательно проверяйте герметичность всех соединений после проведения каких-либо работ. Производитель не несет ответственности за утечки, возникшие после введения устройства в эксплуатацию.

- Помещение должно быть оборудовано вытяжной системой, отводящей продукты сгорания наружу. Она может состоять из вытяжки или электрического вентилятора, который автоматически включается при каждом включении устройства.

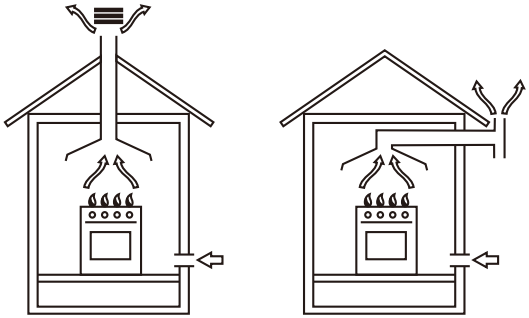

- Помещение также должно быть оборудовано системой, обеспечивающей надлежащую циркуляцию воздуха, необходимую для нормального горения. Поток воздуха, необходимый для горения, должен быть не менее 2 $м^3$/ч на кВт установленной мощности. Система циркуляции воздуха может забирать воздух непосредственно с улицы с помощью трубы с площадью внутреннего сечения не менее 100 $см^2$; тогда ни в коем случае нельзя допускать случайной блокировки отверстия. Система циркуляции воздуха также может подавать необходимый для горения воздух косвенным путем, т.е. из соседних помещений, оборудованных трубами для циркуляции воздуха, как описано выше. Однако эти помещения не должны быть общими комнатами, спальнями или помещениями с высоким риском возгорания.

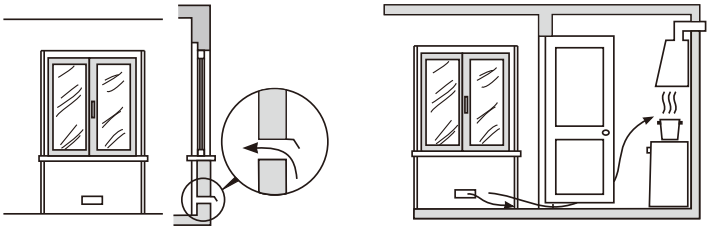

- Сжиженный нефтяной газ тяжелее воздуха и, следовательно, оседает вниз. Поэтому помещения, в которых находятся баллоны со сжиженным газом, должны быть оборудованы отверстиями, выходящими на улицу, для вентиляции газа в случае утечки. Поэтому баллоны со сжиженным газом нельзя устанавливать или хранить в помещениях, расположенных ниже уровня земли (подвалы и т.д.), независимо от того, заполнены они частично или полностью. Предпочтительно хранить в помещении только используемый баллон, расположенный так, чтобы на него не воздействовало тепло от внешних источников (печей, каминов, плит и т.д.), которые могут поднять температуру баллона выше 50 °C.

ГАБАРИТЫ УСТРОЙСТВА

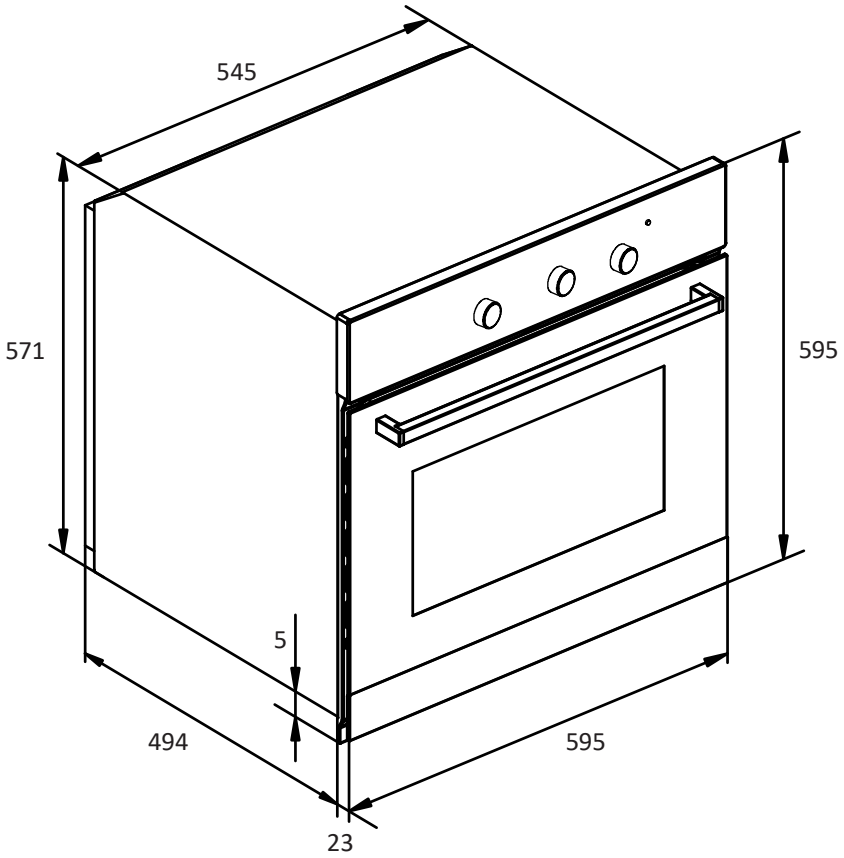

ПРИМЕЧАНИЕ

Все размеры на схеме указаны в мм.

РАЗМЕРЫ ДЛЯ ВСТРАИВАНИЯ

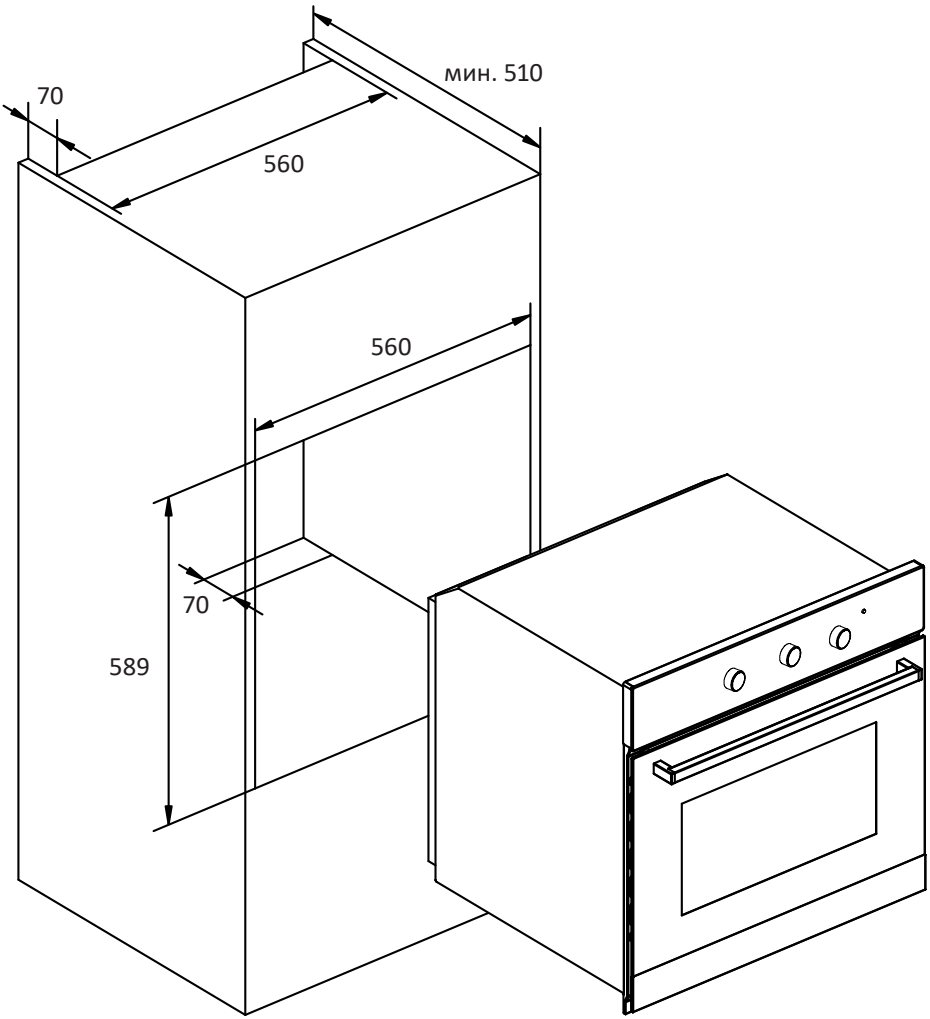

ПРИМЕЧАНИЕ

Все размеры на схеме указаны в мм.

ВЕНТИЛЯЦИЯ

- Для обеспечения вентиляции необходимо снять заднюю панель кухонного шкафа.
- Предпочтительна установка духового шкафа на деревянные бруски (рис. 1).
- Если установка будет производиться на плоской горизонтальной поверхности, соблюдайте расстояния, указанные на рис. 2.

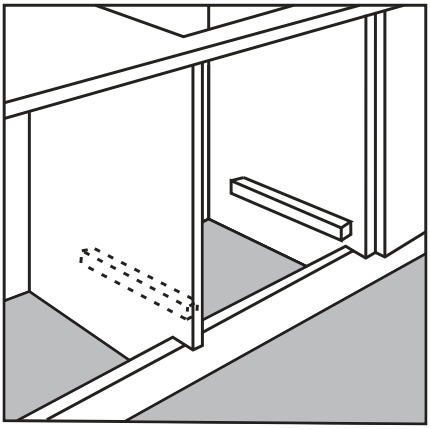

Рис. 1

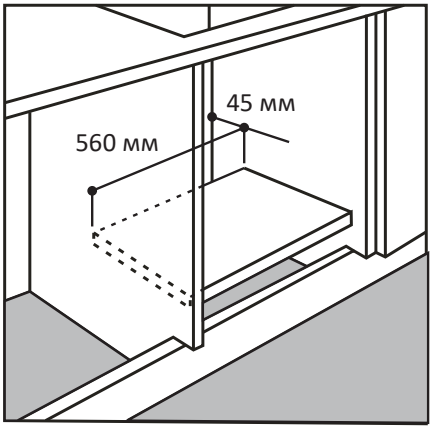

Рис. 2

ВСТРАИВАНИЕ

Поместите духовой шкаф в подготовленную нишу. После этого откройте дверцу и найдите крепежные отверстия с двух сторон рамы. Вкрутите винты в отверстия, чтобы плотно зафиксировать устройство.

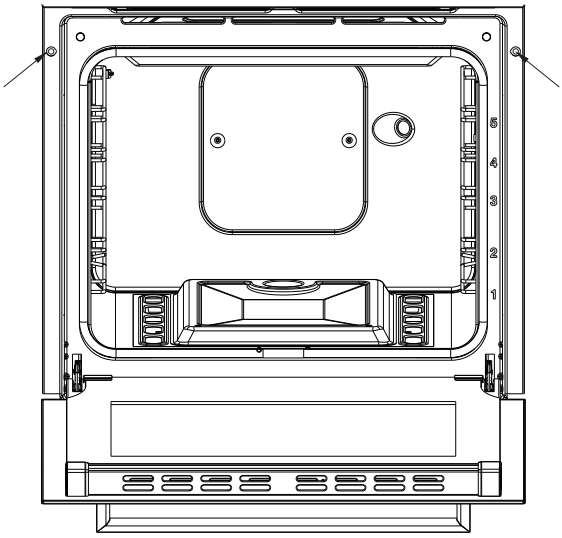

ВНИМАНИЕ!

- Подключение устройства к электросети должно осуществляться только квалифицированными специалистами.
- Перед подключением устройства к электросети убедитесь в отсутствии на нем видимых повреждений. Не пытайтесь подключать к питанию неисправное устройство.
- Перед подключением устройства к источнику питания убедитесь, что напряжение Вашей домашней электросети соответствует его техническим характеристикам.
- Соединение с сетью должно быть выполнено через универсальное изолирующее устройство с зазором между контактами не менее 3 мм.
- Многополюсный автоматический выключатель должен быть рассчитан на нагрузку и соответствовать действующим нормам (провод заземления не должен прерываться автоматическим выключателем).
- Питающий кабель должен быть расположен так, чтобы его температура не превышала 50 °С по отношению к комнатной температуре в любой точке его длины.
- Устройство необходимо заземлить. Заземляющий провод должен быть проложен таким образом, чтобы он отсоединялся последним в случае отказа предохранительного устройства сети.
- Не используйте переходники или удлинители, так как они могут вызвать перегрев и возгорание. Если их использования невозможно избежать, помните, что следует использовать только одиночные или множественные адаптеры и удлинители, соответствующие действующим нормам безопасности. В этих случаях никогда не превышайте максимальную силу тока, указанную на одиночном адаптере или удлинителе, и максимальную мощность, указанную на множественном адаптере.
- Шнур питания не должен проходить вблизи нагревающихся частей устройства, подвергаться изгибу или сжатию. В противном случае шнур может быть поврежден, что приведет к короткому замыканию.

ПОДКЛЮЧЕНИЕ К ГАЗУ

Подсоединение коннектора

1. Поместите уплотнитель на резьбу коннектора и предварительно установите коннектор на трубку.

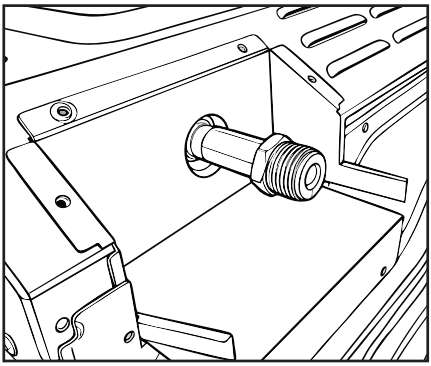

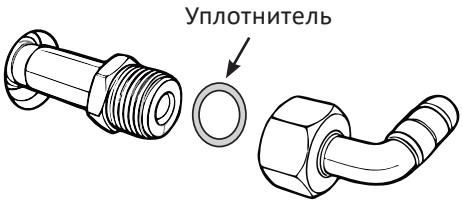

2. Удерживая коннектор гаечным ключом, накрутите его на трубку с помощью второго гаечного ключа.

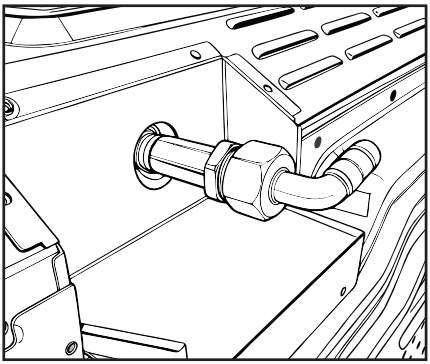

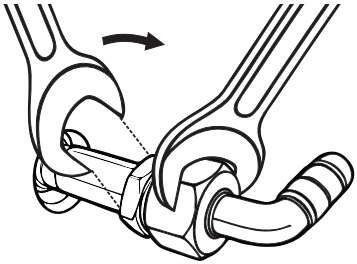

Подсоединение шланга

При подключении устройства к газовой магистрали при помощи гибкого шланга должны быть выполнены следующие требования:

- длина шланга не должна превышать 200 см;
- шланг должен иметь защитную металлическую оболочку;
- шланг не должен проходить в зоне выхода горячего воздуха или касаться задней стенки духового шкафа;
- шланг не должен перекручиваться, быть перегнут или сильно натянут;
- шланг не должен касаться режущих предметов, острых углов, а также подвижных предметов, которые могут сдавить его;

- шланг должен быть расположен таким образом, чтобы можно было легко произвести проверку его состояния по всей длине;
- шланг не должен быть поврежден.

ПЕРЕНАСТРОЙКА НА ДРУГОЙ ТИП ГАЗА

ВНИМАНИЕ!

Перенастройка на другой тип газа должна производиться только квалифицированным персоналом. Во избежание повреждения устройства и получения травм не производите перенастройку самостоятельно.

Тип газа	Рабочее давление	Тепловая мощность (верх/низ)	Расход газа горелки (верх/низ)	Размер отверстия форсунки (верх/низ)
G20 (NG)	2 кПа / 20 мбар	1,3 кВт / 2 кВт	—	0,85/1,05 мм
G30 (LPG)	2,9 кПа / 29 мбар	1,3 кВт / 2,2 кВт	95/160 г/ч	0,55/0,75 мм
G30/G31 (LPG)	2,9 кПа / 28–30,37 мбар			

Замена форсунки

1. Перекройте подачу газа.
2. Полностью откройте дверцу устройства.
3. Извлеките нижнюю панель рабочей камеры.

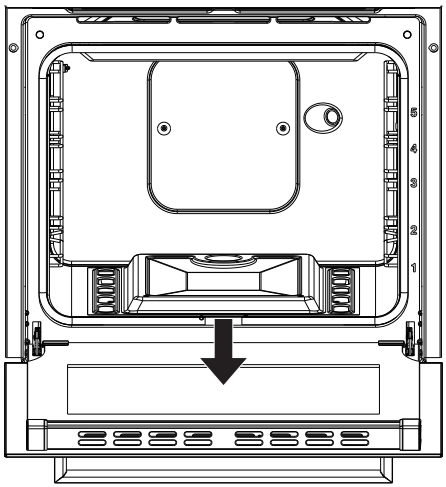

4. Открутите крепежные винты нижней горелки.
5. Чтобы снять горелку, ослабьте винт **V**, затем снимите скобу **K** и ослабьте гайку **Y**.

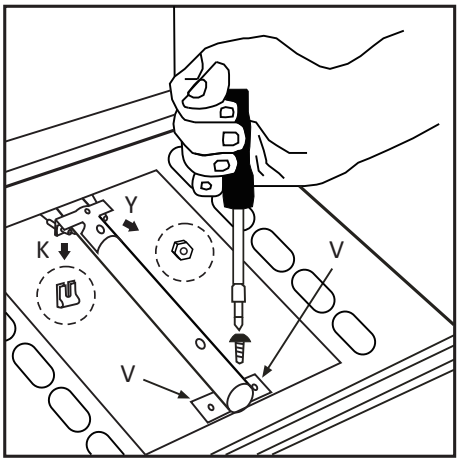

6. Снятие верхней горелки духового шкафа производится так же, как снятие нижней.

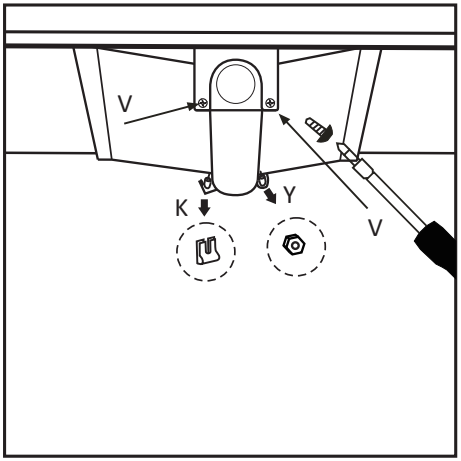

7. Открутите форсунку горелки с помощью специального ключа или торцевым ключом 7 мм (не входят в комплект поставки).

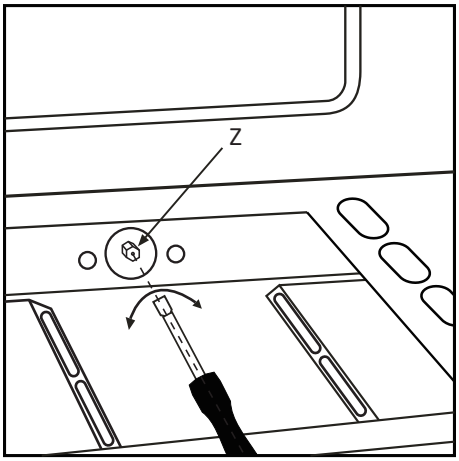

8. Уберите остатки клея с держателя форсунки.

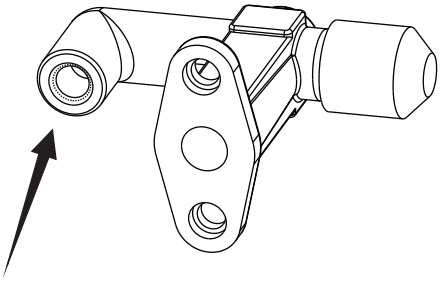

9. Замените форсунку на ту, что соответствует Вашему типу газа.

Регулировка зазоров

1. При переходе с типа газа NG на LPG установите зазор воздушной заслонки горелки на 1–2 мм. Установите горелку, термопару и запальник.
2. Установите расстояние 3–5 мм между запальником и краем патрубка горелки.
3. Установите расстояние 3–4 мм между термопарой и краем патрубка горелки.

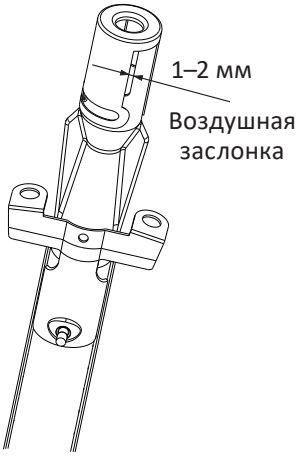

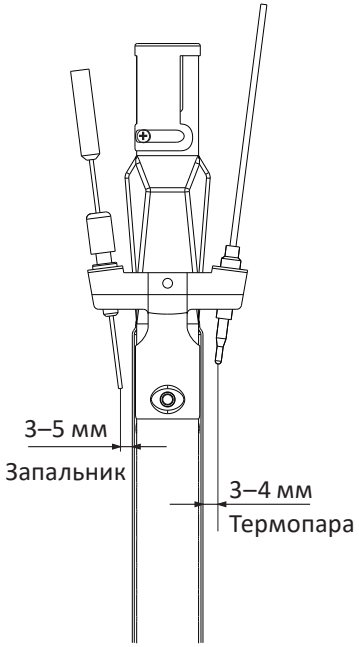

Настройка терморегулирующего клапана

1. Установите регулятор в максимальное положение на 10 минут, после чего верните его в минимальное положение.
2. Снимите регулятор.
3. Снимите диск, крепящийся к панели управления.
4. Поверните шлиц терморегулирующего клапана на 180° против часовой стрелки с помощью небольшой отвертки.
5. Установите панель управления на место.

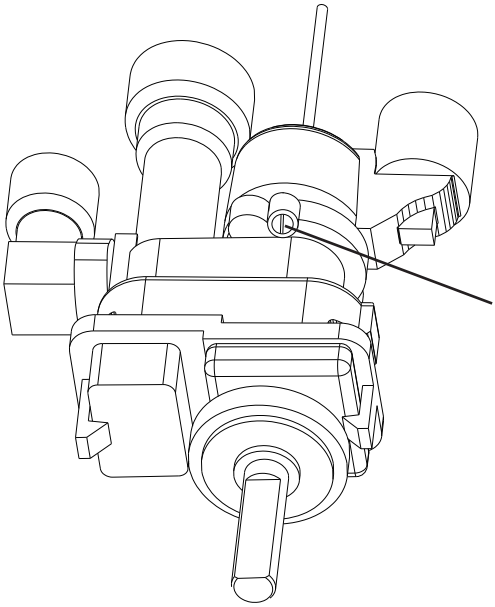

Примечания

- В случае использования сжиженного газа шлиц необходимо затянуть до упора.
- Убедитесь, что горелка не гаснет при быстром переключении регулятора из максимального положения в минимальное, а также при быстром открытии и закрытии дверцы.
- Если давление газа отличается от рекомендованного, всегда используйте редуктор давления. Редуктор должен соответствовать требованиям действующего местного законодательства.

СХЕМА УСТРОЙСТВА

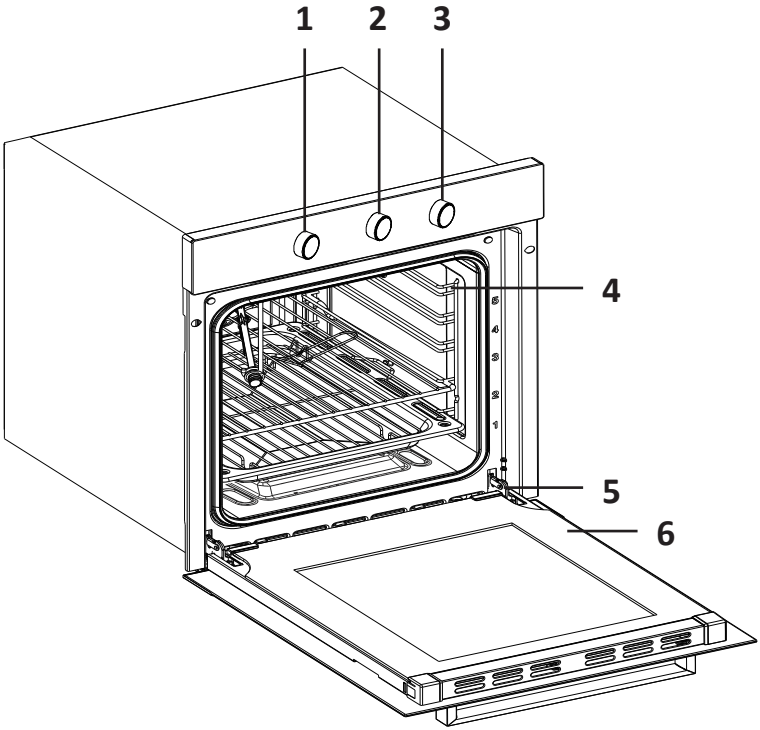

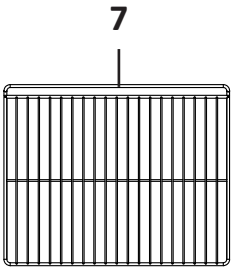

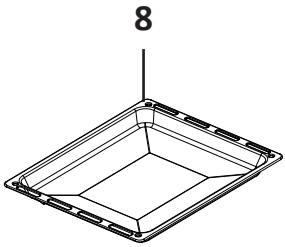



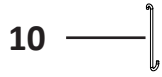



1. Регулятор времени таймера.
2. Регулятор выбора функций.
3. Регулятор температуры и поджига горелки.
4. Направляющие.
5. Петля дверцы.
6. Дверца.
7. Решетка.
8. Противень.
9. Винты для крепления.
10. Крюк для вертела.
11. Вертел.

ПАНЕЛЬ УПРАВЛЕНИЯ

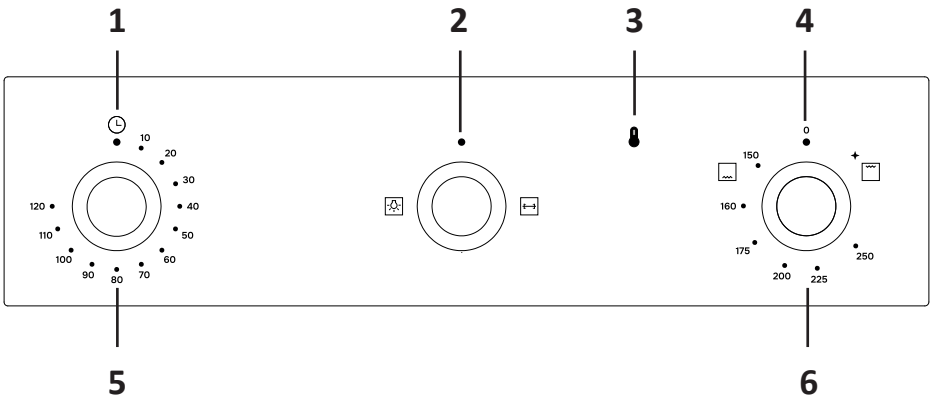

1. Регулятор времени таймера.
2. Регулятор выбора функций.
3. Индикатор нагрева.
4. Регулятор температуры и поджига горелки.
5. Шкала времени таймера.
6. Шкала температуры.

Режимы работы

Режим/функция	Описание
	Освещение
	Вертел
	Нижняя горелка
	Верхняя горелка (гриль)

Выбор температуры

- Поворачивайте регулятор для выбора температуры.
- Диапазон температуры 150–250 °C.
- По окончании нагрева до заданной температуры индикатор нагрева «🌡» погаснет.

ПЕРЕД ПЕРВЫМ ИСПОЛЬЗОВАНИЕМ

ВНИМАНИЕ!

Перед первым использованием духового шкафа необходимо очистить рабочую камеру и все аксессуары.

1. Снимите упаковку, защитную пленку и удалите все наклейки с поверхности устройства. Извлеките аксессуары из рабочей камеры. Убедитесь, что в рабочей камере не осталось элементов упаковки, так как они могут представлять опасность возгорания.
2. Тщательно очистите аксессуары и боковые направляющие в камере при помощи мягкой ткани или щетки, смоченной в мыльной воде.
3. Протрите все гладкие поверхности рабочей камеры и дверцы мягкой влажной тканью.
4. Чтобы удалить запахи, характерные для нового устройства, включите духовой шкаф, установите режим «⎓», температуру 250 °C и оставьте его работать с пустой камерой при закрытой дверце в течение 30 минут. При этом обеспечьте в помещении хорошую вентиляцию, не допускайте туда домашних животных и детей. Закройте двери в соседние комнаты.
5. По окончании нагрева откройте дверцу и дайте рабочей камере проветриться и остыть. После этого снова протрите стенки рабочей камеры и дверцу тканью, смоченной в мыльном растворе.
6. Вытрите насухо все поверхности рабочей камеры и установите на место аксессуары.

ЭЛЕКТРОПОДЖИГ И СИСТЕМА ГАЗ-КОНТРОЛЯ

1. Убедитесь, что устройство установлено и подключено правильно.
2. Нажмите правый регулятор и поверните его против часовой стрелки на максимальную температуру 250 °C и удерживайте его нажатым в течение 6 секунд, чтобы зажечь нижнюю горелку. Чтобы зажечь верхнюю горелку (гриль), поверните регулятор по часовой стрелке до иконки « ⎕ ».

ВНИМАНИЕ!

- Не открывайте дверцу духового шкафа.
- Не нажимайте регулятор более 15 секунд. Если по истечении этого времени горелка не зажглась, немедленно прекратите использование устройства, откройте его дверцу и окна в помещении. Подождите минимум 1 минуту, прежде чем снова пытаться зажечь горелку.

Духовой шкаф оборудован системой газ-контроля. При возникновении утечки газа (непреднамеренном погасании пламени горелки) специальный механизм полностью перекрывает подачу газа внутри устройства.

В случае отключения электричества или невозможности воспользоваться электроподжигом Вы можете поджечь горелку спичками:

1. Откройте духовой шкаф и поднесите спичку/зажигалку к горелке.
2. Нажмите правый регулятор и поверните его против часовой стрелки на максимальную температуру 250 °C и удерживайте его нажатым в течение 6 секунд, чтобы зажечь нижнюю горелку. Чтобы зажечь верхнюю горелку (гриль), поверните регулятор по часовой стрелке до иконки «⁺▭».
3. Когда зажжется горелка, закройте дверцу духового шкафа.

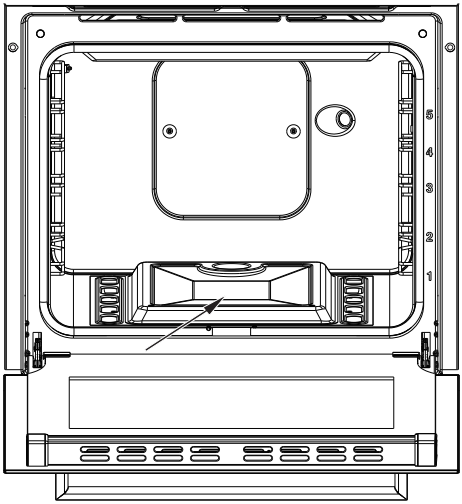

ВНИМАНИЕ!

Будьте осторожны при выполнении данной операции.

ОСВЕЩЕНИЕ

Чтобы включить освещение рабочей камеры, поверните средний регулятор в положение «☼».

ИСПОЛЬЗОВАНИЕ ВЕРТЕЛА

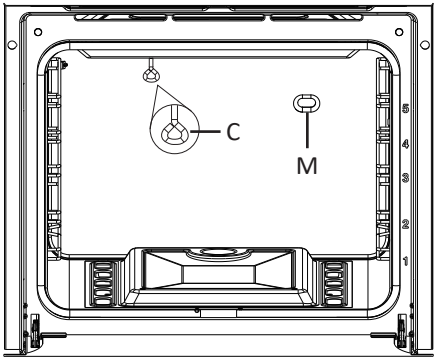

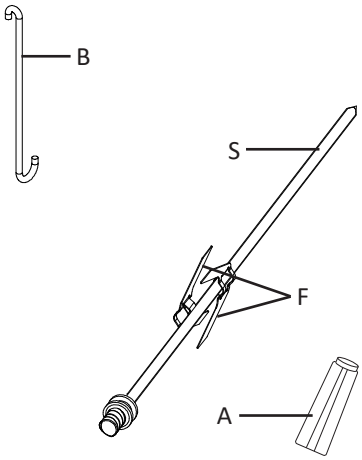

1. Насадите продукт на штык **S** и закрепите его вилками **F**.
2. Прикрутите ручку **A**.

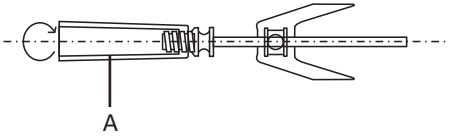

3. Установите крюк вертела **B** на крюк в духовом шкафу **C**.
4. Вставьте один конец вертела в отверстие **M** на задней стенке рабочей камеры.
5. Расположите крюк **B** в круглом пазу на штыке **S**.

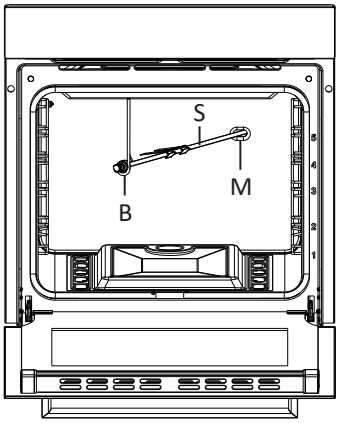

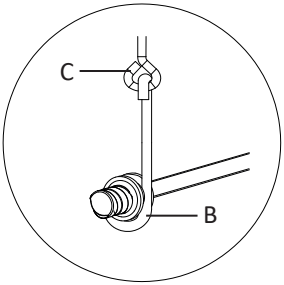

6. Открутите и снимите ручку **A**.
7. Поставьте противень с небольшим количеством воды на самый нижний уровень боковых направляющих.
8. Закройте дверцу духовки.
9. Поверните средний регулятор в положение «⊟», чтобы запустить вращение вертела.
10. Включите верхнюю горелку (гриль), при необходимости установите таймер.
11. По окончании времени приготовления закрутите ручку **A** на штыке **S** и выньте всю конструкцию из духового шкафа.

ВНИМАНИЕ!

- При необходимости используйте прихватки, чтобы избежать ожогов.
- Никогда не оставляйте ручку в рабочей камере на время приготовления.

ТАЙМЕР

1. Чтобы активировать функцию таймера, проверните левый регулятор полностью по часовой стрелке.
2. Установите регулятор в положение желаемого времени приготовления, поворачивая его обратно против часовой стрелки.
3. По истечении времени таймера раздастся звуковой сигнал.
4. Переведите регуляторы в положение «●». Духовой шкаф не выключается автоматически по окончании таймера.

ПРИМЕЧАНИЕ

Диапазон времени таймера: 10–120 мин.

РЕКОМЕНДАЦИИ ПО ПРИГОТОВЛЕНИЮ

Выпечка

- Всегда предварительно разогревайте духовой шкаф в течение около 15 минут, прежде чем ставить выпечку в рабочую камеру.
- Средняя температура приготовления — 160 °C.
- Не открывайте дверцу во время приготовления, чтобы выпечка не осела.
- Если выпечка получилась сухой, увеличьте температуру на 10 °C и уменьшите время приготовления.
- Если выпечка осела, используйте меньше жидких ингредиентов или уменьшите температуру на 10 °C.
- Если выпечка подгорела сверху, поместите ее на уровень ниже, уменьшите температуру и увеличьте время приготовления.
- Если выпечка пропеклась внутри, но осталась липкой снаружи, используйте меньше жидких ингредиентов, уменьшите температуру и увеличьте время приготовления.
- Если выпечка прилипает ко дну формы, смажьте форму перед приготовлением и присыпьте мукой или используйте пергамент для запекания.

Пицца

- Всегда предварительно разогревайте духовой шкаф в течение около 15 минут.
- Используйте легкий алюминиевый противень для приготовления пиццы.
- При использовании противня для сбора жира время приготовления пиццы увеличится, и будет тяжелее получить хрустящую корочку.
- Не открывайте дверцу духового шкафа слишком часто.
- Если на пицце несколько топпингов (3 или 4), добавляйте сыр по прошествии половины времени приготовления.

Рыба и мясо

- Для приготовления птицы и рыбы устанавливайте температуру приготовления от 170 °C до 190 °C.
- Для приготовления красного мяса рекомендуется сначала установить высокую температуру (200–220 °C) на короткое время, после чего уменьшить температуру.
- Чем больше блюдо, тем ниже температура приготовления.
- Помещайте решетку с блюдом на центральные направляющие. Обязательно поставьте поддон для сбора жира на первый уровень.
- Чтобы увеличить нагрев снизу, поместите блюдо на нижние направляющие.

Гриль

Чтобы добиться наилучших результатов приготовления в режиме гриля, поместите блюдо на нижние уровни направляющих и установите на первый уровень поддон для сбора жира, чтобы он не капал на нижнюю панель рабочей камеры и чтобы предотвратить образование дыма.

Режим	Блюдо	Вес (кг)	Уровень направляющих	Время предв. разогрева (мин)	Темп. (°C)	Время приготовл. (мин)
Нижний нагрев	Лазанья	2,5	3	10	200	55–60
	Каннеллони	2,5				40–45
	Запеканка из макарон	2,2				50–55
	Телятина	1,7			210	80–90
	Курица	1,5			200	70–80
	Ролл с индейкой	2,5				80–90
	Утка	1,8				90–100
	Кролик	2				80–90
	Баранья нога	1,5				70–80
	Скумбрия	1,8				80–90
	Зубан	1,3				30–40
	Форель	1,5			180	30–40
	Неаполитанская пицца	1			200	30–35
	Печенье	0,6		15	210	15–20
	Тарт	0,5	4		180	25–30
	Шоколадный торт	1,1	3			30–35
	Дрожжевой пирог	1	3/4		165	50–60
Гриль (с вертелом)	Телятина	1	—	—	—	80–90
	Курица	1,5				
	Ягненок	1				

ПРИМЕЧАНИЯ

- Уровни направляющих считаются снизу вверх.
- Время приготовления, приведенное в таблице, приблизительно и может изменяться в зависимости от ваших предпочтений.
- Всегда кладите противень на первый уровень направляющих для сбора жира и соков блюд.

СНЯТИЕ И УСТАНОВКА ДВЕРЦЫ

Вы можете снять дверцу с устройства для удобства очистки.
Петли дверцы с обеих сторон оборудованы блокировочными рычагами: когда они опущены, дверца зафиксирована и не может быть снята. Когда рычаги подняты, петли фиксируются в разблокированном положении, чтобы не захлопнуться.

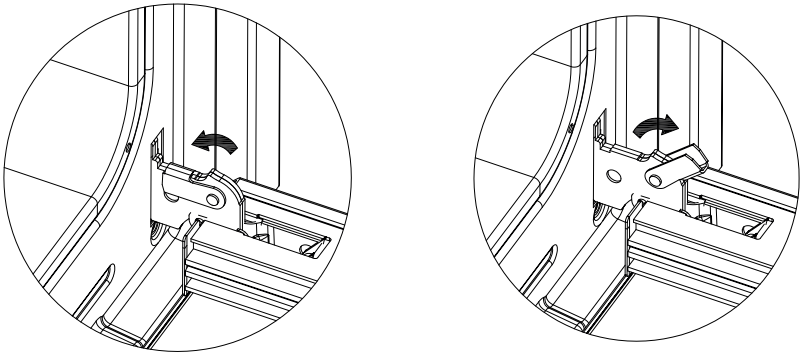

ВНИМАНИЕ!

Если петли не зафиксированы, они могут захлопнуться с большой силой. Всегда убеждайтесь, что Вы полностью подняли или опустили блокировочные рычаги. Также будьте внимательны: петли двигаются при открывании и закрывании дверцы, что может привести к защемлению пальцев. Не держитесь за дверцу рядом с петлями.

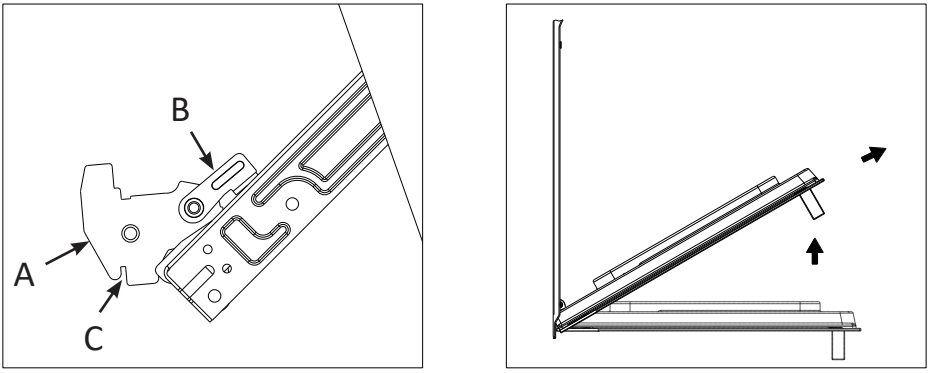

1. Полностью откройте дверцу и поднимите блокировочные рычаги B.
2. Прикройте дверцу примерно наполовину и потяните на себя, вытащив крючки с петель A, как показано на рисунке ниже.

3. Чтобы снова установить дверцу, вставьте крючки в пазы, держа ее в вертикальном положении.
4. Убедитесь, что углубление C зацепилось за край паза. Для этого слегка подвигайте дверцу духовки вперед и назад.
5. Откройте дверцу до конца и опустите блокировочные рычаги B. После этого закройте дверцу.

Снятие стекол дверцы

Дверца духового шкафа состоит из трех стеклянных панелей. В ее верхней и нижней частях располагаются вентиляционные отверстия, и когда духовой шкаф работает, воздух циркулирует через дверцу так, чтобы внешняя панель оставалась холодной. Если между стеклянными панелями образовался конденсат, дверцу можно разобрать, чтобы очистить пространство между панелями.

1. Сняв дверцу с устройства, положите ее так, чтобы не поцарапать (например, подложите под нее скатерть). Если Вы кладете дверцу на стол или другую возвышенную поверхность, будьте осторожны, чтобы не уронить ее и не разбить стекла.

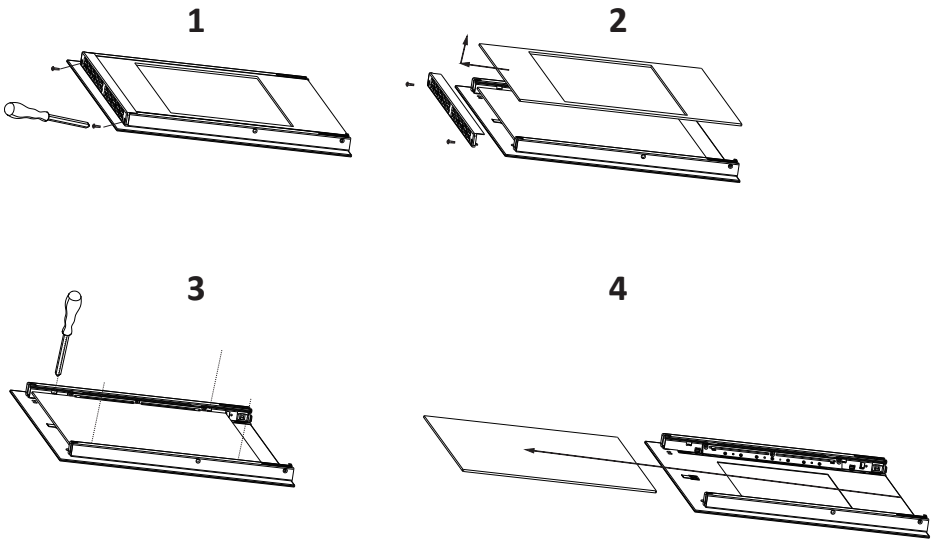

2. Открутите 2 винта на верхнем креплении.
3. Снимите верхнее крепление и первую стеклянную панель.
4. Ослабьте 4 зажима.
5. Аккуратно извлеките среднюю стеклянную панель. Очистите стеклянные панели и другие детали влажной микрофиброй или чистой губкой с раствором горячей воды и небольшим количеством моющего средства. Протрите насухо мягкой тканью.

6. Вытрите части дверцы насухо мягкой тканью и соберите ее обратно, выполняя описанные выше шаги в обратном порядке.

ВНИМАНИЕ!

Не используйте стеклоочистители, химические и абразивные моющие средства, а также жесткие губки. Возникновение царапин на поверхности дверцы может привести к ее дальнейшему растрескиванию.

РЕГУЛЯРНАЯ ОЧИСТКА

- Регулярно очищайте все части устройства, которые непосредственно контактируют с продуктами питания. Не используйте электрические приборы (пароочистители, мойки высокого давления и т.д.), а также абразивные чистящие средства для очистки устройства.
- Перед чисткой или обслуживанием устройства отключите его от сети питания и дождитесь, пока рабочая камера устройства полностью остынет.
- Выньте все съемные детали из устройства перед очисткой.
- Очистите поверхности устройства влажной тканью, мягкой щеткой или губкой, а затем вытрите насухо. При сильном загрязнении воспользуйтесь мягким моющим средством.
- Не используйте для очистки поверхности духового шкафа жесткие металлические губки и скребки, так как они могут его повредить.

ЗАМЕНА ЛАМПЫ

ВНИМАНИЕ!

Во избежание поражения электрическим током убедитесь, что устройство отключено от электропитания, а рабочая камера полностью остыла, прежде чем производить замену лампы.

1. Открутите плафон.
2. Извлеките старую лампу и замените ее на новую того же типа.
3. Прикрутите плафон на место.

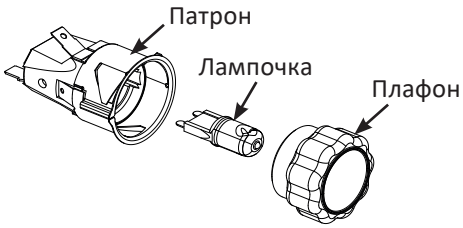

ПРИМЕЧАНИЕ

Используйте лампы со следующими характеристиками:
- цоколь G9;
- мощность 25 Вт;
- напряжение питания 220–240 В;
- устойчивые к высоким температурам.

ВОЗМОЖНЫЕ ПРОБЛЕМЫ И ИХ РЕШЕНИЯ

Проблема	Возможная причина	Решение
Устройство не включается	Отсутствует питание	Убедитесь, что устройство подключено к исправной розетке и в розетке есть напряжение
	Перебои в подаче электроэнергии	Дождитесь включения электричества и проверьте исправность устройства
	Подача газа перекрыта	Откройте подачу газа
Горелка не зажигается или зажигается с трудом	Подача газа перекрыта или не сработал электроподжиг	Откройте подачу газа. Обратитесь к разделу «Электроподжиг и газ-контроль»
	Запальный штифт поврежден	Обратитесь в авторизованный сервисный центр
	Запальный штифт находится слишком далеко от отверстия выхода газа	
	Устройство розжига повреждено	
Освещение рабочей камеры не загорается	Лампа перегорела	Замените лампу на новую
Блюдо не доготовилось за время, указанное в рецепте	Выбрана температура, отличная от рецепта	Перепроверьте выбранную температуру на регуляторе. Также результат может отличаться в зависимости от устройства, поэтому рецепты необходимо подстраивать под Ваш духовой шкаф
	Неверное количество ингредиентов	Перепроверьте количество ингредиентов в рецепте
Дверца не закрывается полностью	Остатки продуктов могли застрять на дверце или внутри устройства	Проведите очистку устройства, как описано в разделе «Обслуживание и уход»
Пламя неравномерное	Отверстия горелки загрязнены	Очистите отверстия горелки
Сразу после отпускания ручки пламя горелки гаснет	Ручка не была удержана в нажатом состоянии достаточное количество времени	После зажигания пламени держите ручку в нажатом состоянии в течение 6 секунд
	Отверстия горелки загрязнены	Очистите отверстия горелки

Проблема	Возможная причина	Решение
Запах газа в помещении	Утечка газа	Перекройте главный газовый вентиль, проветрите помещение и свяжитесь со специалистом, имеющим право на проведение проверки и сертификацию систем газоснабжения. Не используйте бытовые приборы и не зажигайте огонь, пока не будет произведена проверка наличия утечки газа из системы или из самого устройства

Примечание: если указанные выше способы не помогли устранить возникшую неисправность, обратитесь в авторизованный сервисный центр.

ПРАВИЛА И УСЛОВИЯ МОНТАЖА, ХРАНЕНИЯ, ПЕРЕВОЗКИ (ТРАНСПОРТИРОВКИ), РЕАЛИЗАЦИИ И УТИЛИЗАЦИИ

- Устройство не требует какого-либо монтажа. Правила и условия фиксации устройства описаны в разделе «Встраивание» данного руководства по эксплуатации.
- Хранение устройства должно производиться в упаковке в отапливаемых помещениях у изготовителя и потребителя при температуре воздуха от 5 °С до 40 °С и относительной влажности воздуха не более 80%. В помещениях не должно быть агрессивных примесей (паров кислот, щелочей), вызывающих коррозию.
- Для обеспечения корректной транспортировки устройства необходимо соблюдение следующих требований:
  - извлеките из устройства все внутренние принадлежности, если они есть, и упакуйте их отдельно;
  - убедитесь в правильности упаковки устройства для сохранения его работоспособности и внешнего вида (крупногабаритную технику необходимо обернуть в полиэтиленовую или пузырчатую пленку с подкладками из гофрированного картона в критических местах);
  - надежно зафиксируйте устройство ремнями, чтобы исключить возможность его перемещения по транспортному средству;
  - для полного исключения воздействия внешней среды используйте только крытый транспорт;
  - обеспечьте крайне осторожное обращение с упаковкой при выполнении погрузочно-разгрузочных работ.
- Устройство требует бережного обращения, оберегайте его от воздействия пыли, грязи, ударов, влаги, огня и т.д.
- Реализация устройства должна производиться в соответствии с местным законодательством.
- После окончания срока службы изделия его нельзя выбрасывать вместе с обычным бытовым мусором. Вместо этого оно подлежит сдаче на утилизацию в соответствующий пункт приема электрического и электронного оборудования для последующей переработки и утилизации в соответствии с федеральным или местным законодательством. Обеспечивая правильную утилизацию данного продукта, вы помогаете сберечь природные ресурсы и предотвращаете ущерб для окружающей среды и здоровья людей, который возможен в случае ненадлежащего обращения. Более подробную информацию о пунктах приема и утилизации данного продукта можно получить в местных муниципальных органах или на предприятии по вывозу бытового мусора.
- При обнаружении неисправности устройства следует немедленно обратиться в авторизованный сервисный центр или утилизировать устройство.

ДОПОЛНИТЕЛЬНАЯ ИНФОРМАЦИЯ

Изготовитель: Чжун Шань Тинон Гэс Кукерс энд Электрикал Эпплайенсиз Ко., ЛТД.
№68, сев. шоссе Дунфу, Наньтоу, г. Чжуншань, пров. Гуандун, Китай.
Сделано в Китае.

Manufacturer: Zhong Shan Tinon Gas Cookers & Electrical Appliances Co., LTD.
No.68, North Dongfu Road, Nantou Town, Zhongshan City, Guangdong Province, China.

Импортер в России / уполномоченное изготовителем лицо: ООО «ДНС Ритейл».
690068, Россия, Приморский край, г. Владивосток, проспект 100-летия Владивостока, дом 155, корпус 3, офис 5.
Адрес электронной почты: dnsretail@mail.dlogistix.com

Товар соответствует требованиям ТР ТС (ЕАЭС).

Спецификации, информация о продукте и его внешний вид могут быть изменены без предварительного уведомления пользователя в целях улучшения качества нашей продукции.

Товар изготовлен (мм.гггг): _____ V.1

ПАСПОРТ УСТРОЙСТВА

Устройство: Газовый духовой шкаф.
Торговая марка: DEXP.
Модель: 1TG.
Дата приобретения:_____

SN/IMEI: _____

Товар получил, претензий к внешнему виду не имею.

_____

(Ф.И.О., подпись потребителя)

Сведения об установке и ремонте

Заполняется специалистом, осуществлявшим подключение (установку) или ремонт.

Дата установки/ ремонта	Ф.И.О. специалиста, осуществлявшего установку/ремонт	Подпись специалиста, осуществлявшего установку/ремонт	Название организации, осуществлявшей установку/ремонт	Номер документа, подтверждающего установку/ремонт

Позаботьтесь о сохранности настоящего Паспорта, так как порча или утеря могут привести к аннулированию гарантии.

Другие отметки

_____

_____

_____

_____

ДЛЯ ЗАМЕТОК

ГАРАНТИЙНЫЙ ТАЛОН

SN/IMEI: _____

Дата постановки на гарантию: _____

Производитель гарантирует бесперебойную работу устройства в течение всего гарантийного срока, а также отсутствие дефектов в материалах и сборке. Гарантийный период исчисляется с момента приобретения изделия и распространяется только на новые продукты.
В гарантийное обслуживание входит бесплатный ремонт или замена элементов, вышедших из строя не по вине потребителя в течение гарантийного срока при условии эксплуатации изделия согласно руководству пользователя. Ремонт или замена элементов производится на территории уполномоченных сервисных центров.

Срок гарантии: 24 мес.
Срок эксплуатации: 120 мес.

Актуальный список сервисных центров по адресу:
https://www.dns-shop.ru/service-center/

Гарантийные обязательства и бесплатное сервисное обслуживание не распространяются на перечисленные ниже принадлежности, входящие в комплектность товара, если их замена не связана с разборкой изделия:

- Элементы питания (батарейки) для ПДУ (Пульт дистанционного управления).
- Соединительные кабели, антенны и переходники для них, наушники, микрофоны, устройства «HANDS-FREE»; носители информации различных типов, программное обеспечение (ПО) и драйверы, поставляемые в комплекте (включая, но не ограничиваясь ПО, предустановленным на накопитель на жестких магнитных дисках изделия), внешние устройства ввода-вывода и манипуляторы.
- Чехлы, сумки, ремни, шнуры для переноски, монтажные приспособления, инструменты, документацию, прилагаемую к изделию.
- Расходные материалы и детали, подвергающиеся естественному износу.

Производитель не несет гарантийных обязательств в следующих случаях:

- Истек Гарантийный срок.
- Если изделие, предназначенное для личных (бытовых, семейных) нужд, использовалось для осуществления предпринимательской деятельности, а также в иных целях, не соответствующих его прямому назначению.
- Производитель не несет ответственности за возможный материальный, моральный и иной вред, понесенный владельцем изделия и/или третьими лицами, вследствие нарушения требований руководства пользователя при использовании, не соблюдения рекомендаций по установке и обслуживанию изделия, правил подключения (короткие замыкания, возникшие также в результате воздействия несоответствующего сетевого напряжения, как на само изделие, так и на изделия, сопряженные с ним), хранении и транспортировки изделия.
- Все случаи механического повреждения: сколы, трещины, деформации, следы ударов, вмятины, замятия и др., полученные в процессе эксплуатации изделия.
- Имеются следы сторонней модификации, несанкционированного ремонта лицами, не уполномоченными для проведения таких работ. Если дефект вызван изменением конструкции или схемы изделия, подключением внешних устройств, не предусмотренных Производителем, использованием устройства, не имеющего сертификата соответствия согласно законодательству Российской Федерации.
- Если дефект изделия вызван действием непреодолимой силы (природных стихий, пожаров, наводнений, землетрясений, бытовых факторов и прочих ситуаций, не зависящих от Производителя), либо действиями третьих лиц, которые Производитель не мог предвидеть.
- Дефект вызван попаданием внутрь изделия посторонних предметов, инородных тел, веществ, жидкостей, насекомых или животных, воздействием агрессивных сред, высокой влажности, высоких температур, которые привели к полному или частичному выходу из строя изделия.
- Отсутствует или не соответствует идентификация изделия (серийный номер). Если повреждения (недостатки) вызваны воздействием вредоносного программного обеспечения; установкой, сменой или удалением паролей (кодов), приведшим к отсутствию доступа к программным ресурсам изделия, без возможности их сброса/восстановления, ввиду отсутствия предоставления данной услуги поставщиком ПО.
- Если дефекты работы вызваны несоответствием стандартам или техническим регламентам питающих, кабельных, телекоммуникационных сетей, мощности радиосигнала, в том числе из-за особенностей рельефа и других подобных внешних факторов, использования изделия на границе или вне зоны действия сети.
- Если повреждения вызваны использованием нестандартных (неоригинальных) и/или некачественных (поврежденных) расходных материалов, принадлежностей, запасных частей, элементов питания, носителей информации различных типов (включая, CD, DVD диски, карты памяти, SIM карты, картриджи).
- Если недостатки вызваны получением, установкой и использованием несовместимого контента (мелодии, графика, видео и другие файлы, приложения Java и подобные им программы).
- На ущерб, причиненный другому оборудованию, работающему в сопряжении с данным изделием.

