Пайдалану бойынша нұсқаулық

LED теледидар
50UEGQ1

DEXP

Қысқаша нұсқаулық

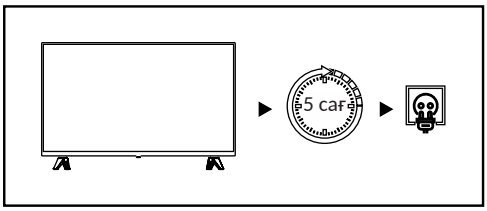

Температураның өзгеруіне байланысты зақымдануды болдырмау үшін теледидарды тасымалдағаннан кейін кем дегенде 5 сағат бөлмеде қалдырыңыз.

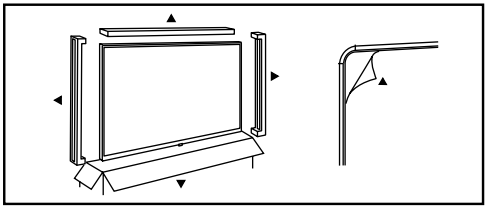

Барлық тасымалдау қаптамасын (картон, пенопласт, пластикалық пакеттер, теледидар корпусының қорғаныс үлдірі) шешіп, құрғақ жұмсақ шүберекпен теледидар корпусын шаңнан ақырын сүртіңіз.
Назар аударыңыз! Қабырғаға немесе тұғырға орнату аяқталғанға дейін экран матрицасынан қорғаныс үлдірді алмаңыз.

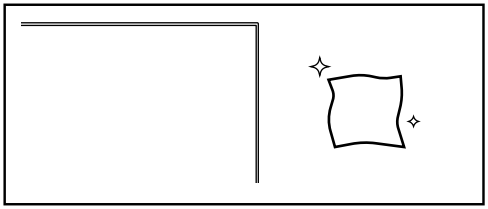

Экранды тазалау үшін тек құрғақ, жұмсақ, түксіз шүберекті пайдаланыңыз. **Назар аударыңыз!** Сұйықтықтарды, спрейлерді немесе абразивті материалдарды пайдаланбаңыз!

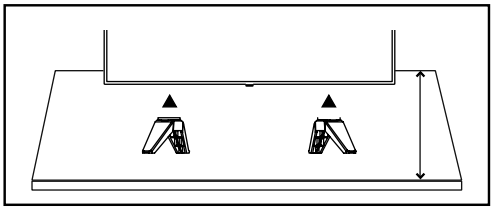

Тұғырға орнату

Нұсқаулыққа сәйкес жинақталымдағы тұғырды орнатыңыз. Бекітуді сенімді ету үшін бұрағышты пайдаланыңыз. Теледидарды өз салмағына төтеп бере алатын тегіс, орнықты, қатты бетке орнатыңыз. Тұғырдың беттің шетінен шықпайтынына көз жеткізіңіз.

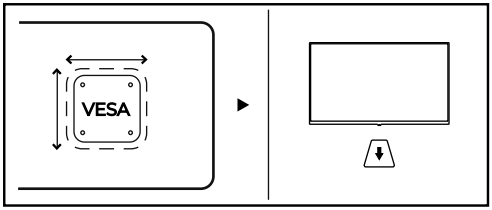

Қабырғаға бекіту

Теледидарыңыздың салмағы мен өлшеміне сәйкес келетін тек үйлесімді VESA бекітпесін пайдаланыңыз. Кронштейнді орнатпас бұрын, қабырға теледидардың салмағын көтеретініне көз жеткізіңіз.

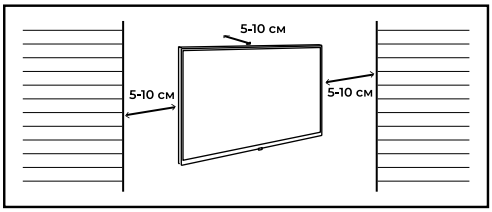

Орнату тәсіліне қарамастан, ауа айналымы мен салқындату үшін теледидардың артында және бүйірлерінде кемінде 5–10 см бос орын қалдырыңыз. Теледидарды желдетусіз жабық тауашаларға, жылу көздерінің (радиаторлар, каминдер) жанына немесе тікелей күн сәулесі түсетін жерге орнатпаңыз.

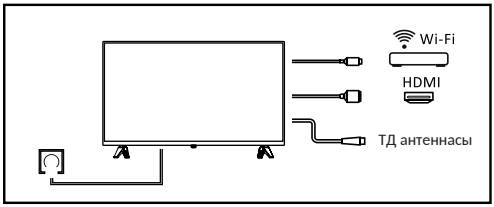

Қосу алдында электр желісінің параметрлері теледидардың қуат параметрлеріне сәйкес келетініне көз жеткізіңіз: Қуат сымын және қажет болған жағдайда антеннаны, HDMI құрылғыларын (приставка, консоль) немесе Wi-Fi адаптерін қосыңыз.

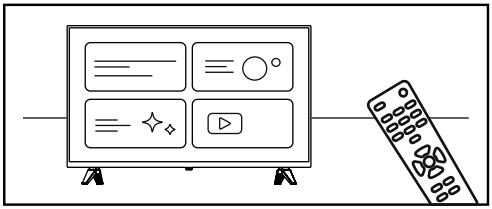

Пульт арқылы теледидарды қосыңыз. Экрандағы нұсқауларды орындай отырып, бастапқы орнатуды жүргізіңіз: тілді таңдаңыз, Wi-Fi желісіне қосылыңыз, арналарды іздеңіз (антенна үшін) және тіркеулік жазбаңызға кіріңіз.

Мазмұны

Құрылғы мақсаты **6**

Мәлімдеме **6**

Сақтық шаралары **7**

Орнату **9**
Орнату кезіндегі сақтық шаралары 9
Желдету 10
Тұғырға орнату 10
Қабырғаға орнату (міндетті емес) 12
Құрылғы схемасы 14

Қашықтан басқару пульттері (ҚБ) **15**
ҚБ пультіне батареяларды салу 17
Сыртқы сигнал көздеріне қосу 17
USB қосқыштары 19

Пайдалану бойынша нұсқаулық **20**
Жұмысты бастау 20
Бастапқы орнату 20
ҚБ пультін қосу 20
Сигнал көздері 21
Дыбыс деңгейін реттеу 21
Арналарды автоматты түрде баптау 21
Ерекше мүмкіндіктер 22
Экрандық диктор 23
Сыртқы құрылғыларды басқару (CEC) 23
Электрондық телегид (EPG) 24
Сандық бейнережимші (PVR) 24
Пайдаланушы профильдерін қолдау 25
Google TV арқылы ақылды үйді басқару 25
Ойын режимі 26
Баптаулар 26
Дауыстық көмекші (Google Assistant) 30

Ықтимал мәселелер және оларды шешу **31**

Экрандар туралы ақпарат **35**

Жинақталым **35**

Техникалық сипаттамалар **36**

Орнату, сақтау, тасымалдау (тасу), өткізу және кәдеге жарату ережелері мен шарттары **37**

Қосымша ақпарат **38**

Техникалық қызмет көрсету **38**
Пайдалану шарттары **38**

Пайдаланушы нұсқаулығына қосымша **39**

Құрметті сатып алушы!

Біздің өнімдерді таңдағаныңыз үшін рахмет.
Біз сізге жоғары сапа, функционалдылық және дизайн талаптарына сәйкес әзірленген және жасалған өнімдер мен құрылғыларды ұсынуға қуаныштымыз. Пайдалануды бастамас бұрын, сіздің қауіпсіздігіңізге қатысты маңызды ақпаратты, сондай-ақ өнімді дұрыс пайдалану және оған күтім жасау бойынша ұсыныстарды қамтитын осы нұсқаулықты мұқият оқып шығыңыз. Осы нұсқаулықты сақтап қойып, өнімді әрі қарай пайдалану кезінде анықтамалық материал ретінде қолданыңыз.

Құрылғы мақсаты

Теледидар — бұл сымсыз арналар немесе кәбіл арқылы берілетін кескін мен дыбысты қабылдауға және көрсетуге арналған электрондық құрылғы (соның ішінде теледидар бағдарламалары немесе бейне ойнату құрылғыларының сигналдары — мысалы, DVD/Blu-ray ойнатқыштары, ойын приставкалары және т.б.).

Мәлімдеме

- Осы құрылғының көмегімен қол жеткізілетін және тек жеке коммерциялық емес мақсатта пайдалануға арналған кез келген мазмұн мен қызметтер тиісті үшінші тараптың меншігі болып табылады және авторлық құқық, патент, сауда белгісі және басқа да зияткерлік меншік құқықтары туралы ережелер мен заңдарға сәйкес қорғалуға жатады. Мұндай мазмұн мен қызметтердің ешбір бөлігі мазмұн иесінің немесе қызмет провайдерінің алдын ала рұқсатынсыз өзгертілмейді, қайталанбайды, жарияланбайды, жүктелмейді, таратылмайды, аударылмайды, сатылмайды немесе олардың негізінде алынған өнімдерді жасау және тарату үшін пайдаланылмайды.
- Сіз осы құрылғыны пайдаланумен байланысты тәуекелді тек өзіңіз көтеретініңізді, сондай-ақ осы құрылғы арқылы қолжетімді кез келген мазмұн мен қызметтердің сапасына, сипаттамаларына және дәлдігіне байланысты кез келген тәуекелді одан әрі де тек өзіңіз көтеретініңізді мойындайсыз және келісесіз. Қолданыстағы заңнамада рұқсат етілген шектерде осы құрылғы, сондай-ақ үшінші тұлғалардың мазмұны мен қызметтері тікелей немесе жанама кепілдіктерсіз беріледі.
- Өндіруші белгілі бір мазмұнды немесе қызметті пайдалануды не оған қолжетімділікті шектеу құқығын өзіне қалдырады. Мазмұн мен қызметтер үшінші тараптың желісі мен тарату құралдары арқылы берілетіндіктен, Өндіруші тұтынушыларға қызмет көрсетуді жүзеге асырмайды және мұндай қызмет көрсету жөнінде өзіне міндеттеме алмайды.

- Осы құрылғымен бірге ұсынылатын кез келген мазмұн мен қызметтер тиісті үшінші тараптың меншігі болып табылады, сондықтан Өндіруші олардың ұсынылатын сапасына, уақтылылығына, заңдылығына және толықтығына қатысты ешқандай мәлімдеме жасамайды, ешқандай кепілдік бермейді және одан туындайтын заңды салдарларға немесе залалды өтеу жөніндегі міндеттемелерге жауапты болмайды.

Ескерту: өнімдерімізді жетілдіру бойынша тұрақты жұмысқа байланысты кейбір функциялардың техникалық сипаттамалары, сыртқы түрі мен сипаттамасы пайдалану бойынша нұсқаулықтағы (бұдан әрі — ПБН) ақпаратқа сәйкес келмеуі мүмкін. ПБН мен нақты функциялар арасында сәйкессіздік болған жағдайда, соңғылары басымдыққа ие болады.

Сақтық шаралары

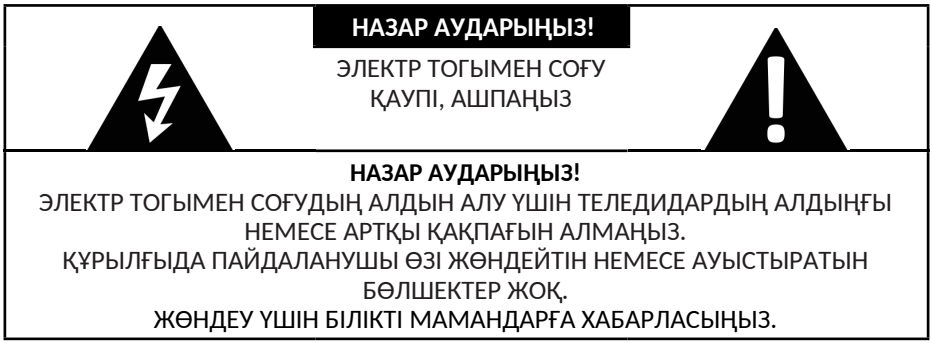



Үшбұрыштағы найзағай белгішесі пайдаланушыны құрылғы ішінде электр тогының соғуына әкелуі мүмкін қауіпті кернеудің бар екендігі туралы ескертеді. Мұндай белгімен белгіленген тақтаны алып тастауға тыйым салынады.



Үшбұрыштағы леп белгісі пайдаланушыға қызмет көрсету немесе ақауларды жою бойынша тиісті нұсқаулардың болуы туралы ескерту болып табылады.

- Бұл өнім тек үйде және жеке пайдалануға арналған. Бұл өнімді коммерциялық, өнеркәсіптік немесе басқа мақсаттарда пайдаланбаңыз.
- Балалар мен мүмкіндігі шектеулі адамдар ықтимал қауіптерді дұрыс бағаламауы мүмкін. Сондықтан балалар мен мүмкіндігі шектеулі адамдарға электр құралдарын қараусыз пайдалануға рұқсат бермеген жөн. Батареялар мен басқа да ұсақ бөлшектер тұншығу қаупін төндіреді. Мұндай заттарды қолжетімсіз жерде сақтаңыз. Тұншығу қаупі туындаған жағдайда дереу медициналық көмекке жүгініңіз. Қаптаманы да қолжетімсіз жерде сақтау қажет.
- Балаларға құрылғыны немесе ҚБ пультін алу үшін жиһазға өрмелеген кезде кездесетін қауіптің дәрежесін түсіндіріңіз.

- Құрылғыны осы құрылғының материалын зақымдауы мүмкін майлы түтін немесе бу бар жерлерде пайдалану ұсынылмайды.
- Бұл құрылғыны параметрлері теледидардың жапсырмасында және осы пайдалану бойынша нұсқаулықта көрсетілген сипаттамаларға сәйкес келетін электр желісіне қосу керек.
- Оны ажырату үшін теледидардың ашасына әрқашан қол жеткізу керек.
- Ұшқын мен өрттің алдын алу үшін құрылғыны желіге қосқан кезде ашаны розеткаға мықтап салыңыз.
- Теледидарды және басқа да қуатты электр құралдарын бір розеткаға қоспаңыз.
- Электр қуатын беру кезінде іркіліс болса, құрылғыны розеткаға қоспаңыз. Қуат берудің тұрақталуын күтіңіз.
- Ашаның немесе розетканың ылғалмен, шаңмен немесе металл заттармен жанасуына жол бермеңіз. Сондай-ақ, сымның немесе ашаның ыстық беттерге тиіп кетуіне жол бермеңіз.
- Қуат сымын жиһаздың, электр құралдарының немесе кілем жабындысының астына төсемеңіз. Сымды маталармен, төсеніштермен немесе басқа заттармен жаппаңыз. Сымды өту жолынан алыс, оған сүріну мүмкін болмайтындай етіп орналастырыңыз.
- Қуат сымына дымқыл қолмен тиіспеңіз, себебі бұл қысқа тұйықталуға немесе электр тогының соғуына әкелуі мүмкін.
- Өрт шығуының алдын алу үшін құрылғының үстіне немесе жанына ашық жалын көздерін (мысалы, жанып тұрған балауыз шамдарды) немесе жылу көздерін (мысалы, радиаторларды) қоймаңыз.
- Сыртқы антеннаны электр желілеріне, қуат кәбілдеріне және т. б. жақын орналастырмаңыз.
- Құрылғыға су тамшылары мен шашырандылары, ылғал немесе сұйықтық әсер етпеуі тиіс. Құрылғыны суға жақын, мысалы, ваннада немесе раковинаның жанына орнатпаңыз. Құрылғының үстіне немесе үстіңгі жағына сұйықтыққа толтырылған заттарды (мысалы, вазаларды) қоюға тыйым салынады.
- Жұмыс кезінде теледидардың экраны мен корпусы қызуы мүмкін. Бұл ақаулық емес.
- Құлаққапты жоғары дыбыс деңгейінде пайдалану есту мүшелеріне қалпына келмейтін зиян келтіруі мүмкін. Құлаққапты қоспас бұрын дыбыс деңгейін төмендетіңіз, содан кейін оны ыңғайлы деңгейге дейін көтеруге болады.
- Көру қабілетінің проблемаларын болдырмау үшін теледидарды жарық жеткіліксіз кезде және/немесе ұзақ уақыт көрмеңіз.
- «Қалдық кескін» әсерінің алдын алу үшін экранда статикалық кескіннің ұзақ уақыт көрсетілмеуін қадағалаңыз. Мұндай ақау кепілдік жағдайы болып табылмайды.
- Экранды баспаңыз және тырнамаңыз, теледидардың үстіне ешқандай зат қоймаңыз. Бұл кескіннің нашарлауына немесе экранның зақымдалуына әкелуі мүмкін.
- Көлік жүргізіп отырып теледидарды пайдаланбаңыз және көрмеңіз. Бұл қауіпті, ал кейбір елдерде заңмен тыйым салынған.
- Құрылғыны күшті соққыларға, шамадан тыс температураларға немесе ұзақ уақыт бойы тікелей күн сәулесінің әсеріне ұшыратпаңыз.
- Құрылғыны ауа райына қарамастан ашық ауада пайдаланбаңыз.

- Құрылғыны магнитті заттардан, қозғалтқыштардан және трансформаторлардан алыс ұстаңыз.
- Құрылғының орналасуын немесе көлбеу бұрышын реттеу үшін барлық сымдарды ажыратып, құлап қалмас үшін оны баяу жылжытыңыз.
- Құрылғыны тазалау үшін құрғақ, жұмсақ шүберекті пайдаланыңыз. Сұйық немесе аэрозольді тазартқыштарды қолданбаңыз.
- Құрылғыны пайдаланбаған кезде әрқашан өшіріңіз.
- Құрылғыны желіден ажыратқанда сымнан емес, ашадан ұстаңыз.
- Құрылғыны келесі жағдайларда желіден ажыратыңыз:
  - Тазалау алдында.
  - Тұрақсыз кернеу немесе электр қуатының істен шығуы кезінде.
  - Құрылғы ұзақ уақыт бойы пайдаланылмайтын болса.
- Найзағай немесе күн күркіреу болған жағдайда:
  - Теледидарды электр желісінен ажыратыңыз.
  - Антенна кәбілін теледидардан ажыратыңыз.
  - барлық қосылған периферияны ажыратыңыз.
- Құрылғыны пайдалануды дереу тоқтатыңыз, оны желіден ажыратыңыз және келесі жағдайларда уәкілетті қызмет көрсету орталығына хабарласыңыз:
  - Қуат сымының зақымдануы.
  - Құрылғының зақымдануы (мысалы, құлау немесе соққы салдарынан).
  - Құрылғыдан түтін, біртүрлі шу немесе иіс пайда болады.
  - Құрылғының ішіне сұйықтық немесе басқа бөгде заттар кірді.

Орнату

Орнату кезіндегі сақтық шаралары

Құрылғыны қолданар алдында тұғырды орнату немесе құрылғыны қабырғаға бекіту керек.

Назар аударыңыз!

- Зақымдалуды болдырмау үшін құрылғыны орнату жөніндегі нұсқаулыққа сәйкес қабырғаға сенімді бекітіңіз.
- Көлбеу жазықтықтар жағдайында, жағдайға қарамастан, теледидар панелін тік күйге орнату керек. Панель мен тік жазықтық арасындағы көлбеу бұрышы 15° аспауы керек (бұл ереже жақтаусыз теледидарлар сериясы үшін қолданылады).
- Теледидарды оған жәндіктер кіруі мүмкін жерлерге орнатпаңыз.
- Экранның ішкі панелінде ылғалдың конденсациялануын болдырмау үшін теледидарды кондиционердің қарсысына орнатпаңыз.
- Теледидарды күшті магнит өрісі бар жерлерге орнатпаңыз, әйтпесе ол құрылғының жұмысына кедергі келтіріп, оның істен шығуына әкелуі мүмкін.
- Егер теледидар тегіс орнықты бетке орнатылмаса, ол құлап, жарақат алуға, тіпті адамның өліміне себеп болуы мүмкін. Көптеген жарақаттардан, әсіресе балалардағы жарақаттардан, мынадай қарапайым сақтық шараларын қабылдау арқылы құтылуға болады:

- Теледидар өндірушісі ұсынған жиһазды немесе тұғырларды пайдалану. Тек теледидардың салмағына шыдай алатын жиһазды пайдалану ұсынылады.
- Құрылғы орнатылған жиһаздың шетінен шықпайтынына көз жеткізіңіз.
- Құрылғыны биік заттарға (мысалы, шкафтарға немесе кітап сөрелеріне) жиһаз бен құрылғыны тиісті тұғырға бекітпей қоймаңыз.
- Құрылғыны орнықсыз арбаға немесе тұғырға қоймаңыз.
- Құрылғыны жиһаз бен теледидардың арасында болатын матаға немесе басқа материалдарға қоймаңыз.
- Теледидарды механикалық дірілге ұшырайтын жерлерге орнатпаңыз.

Желдету

- Теледидардың барлық жағынан төменде көрсетілген схемаларға сәйкес бос орын қалдырыңыз.
- Желдеткіш саңылауларды жаппаңыз немесе корпусқа заттарды салмаңыз.
- Құрылғыны кіріктірілген шкафтар сияқты шектеулі кеңістікке қоймаңыз. Бұл қалыпты желдетуге кедергі келтіріп, теледидардың істен шығуына әкелуі мүмкін.

Тұғырға орнату

Назар аударыңыз! Осы нұсқаулықта берілген суреттер тек мысал ретінде ғана келтірілген, расталған ақпарат алу үшін нақты құрылғымен танысыңыз.

1. Тұғырды орнатпас бұрын, теледидардың өшірілгеніне және қуат көзінен ажыратылғанына көз жеткізіңіз.
2. Зақым келтірмеу үшін теледидарды жұмсақ бетке төмен қаратып қойыңыз.
3. Тұғырды қаптамадан алыңыз. Тұғырдағы және теледидардағы бұрама тесіктерін туралаңыз, содан кейін бұрамаларды (жинақталымға кіреді) тұғыр тесіктеріне салып, PH2 бұрағышымен (жинақталымға кірмейді) тартып қатайтыңыз.

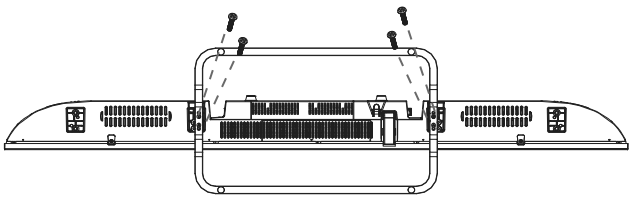

Ескертулер

- Теледидардың орнықты болуы үшін барлық бұрамалардың тығыз тартылғанына көз жеткізіңіз.
- Тұғырды теледидардан ажырату үшін бұрамаларды бұрап шығарыңыз.

Теледидарды тұғырға орнату кезіндегі қашықтық

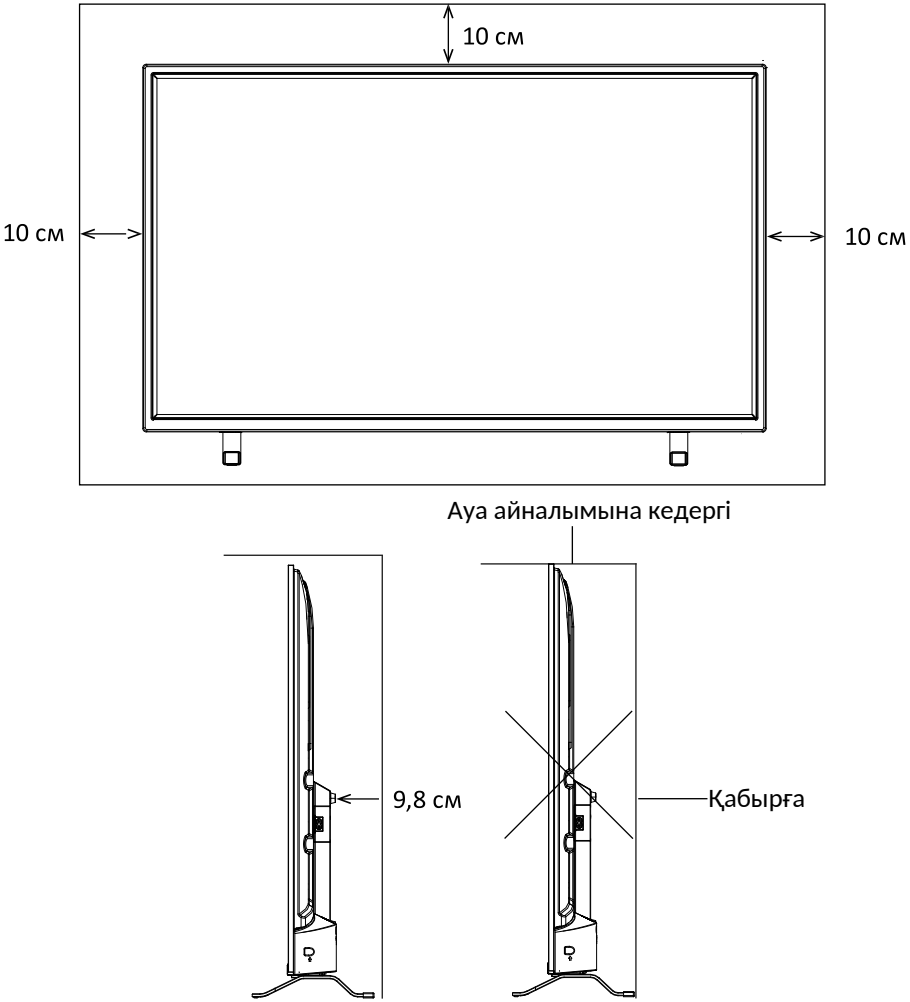

Қабырғаға орнату (міндетті емес)

Теледидарды қабырғаға арнайы қабырғалық кронштейн (жинақталымға кірмейді) арқылы орнатуға болады. Теледидарды қабырғаға орнатпас бұрын тұғырды алып тастау керек.

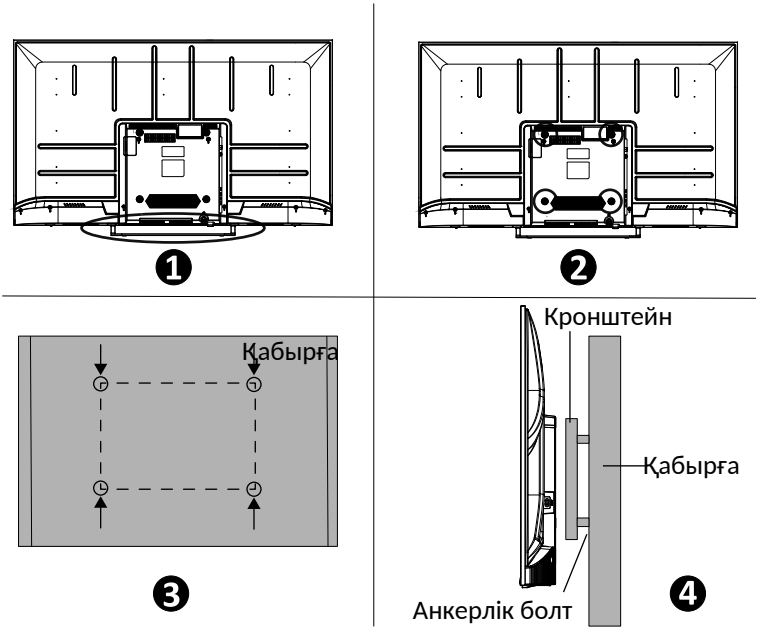

1. Зақым келтірмеу үшін теледидарды жұмсақ бетке төмен қаратып қойыңыз.
2. Бұрағышты пайдаланып, бұрамаларды бұрап, теледидардың тұғырын алыңыз (1).
3. Теледидар корпусындағы кронштейнге арналған тесіктердің өлшемдеріне (2) сәйкес қабырғада бұрамаларға арналған тесіктерді (3) қарындашпен белгілеңіз.
4. Қабырғаға тесіктер бұрғылап, бекіту үшін 4 анкерлік болт (жинақталымға кірмейді) салыңыз.
5. Кронштейнді бекіту үшін теледидардың артқы панеліндегі бұрамаларды бұрап, конструкцияны қабырғаға іліңіз (4).

Қабырғаға бекіту сипаттамасы

Қабырға тесіктерінің орналасу схемасы (мм)	200 × 200
Қабырғаға бекітуге арналған болт өлшемі	M6 × 8

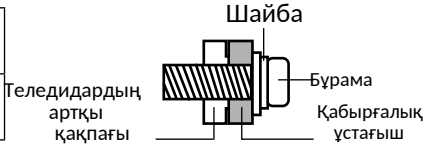

Ескерту: бекіту үшін VESA стандартына сәйкес келетін кронштейнді пайдаланыңыз.

Теледидарды қабырғаға орнату кезіндегі қашықтық

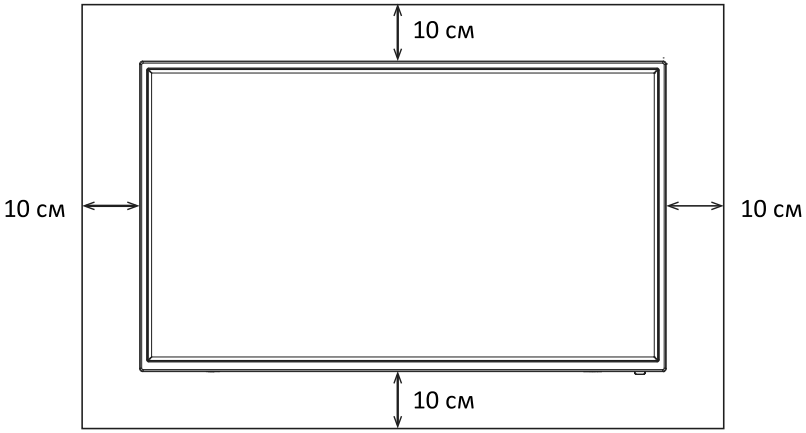

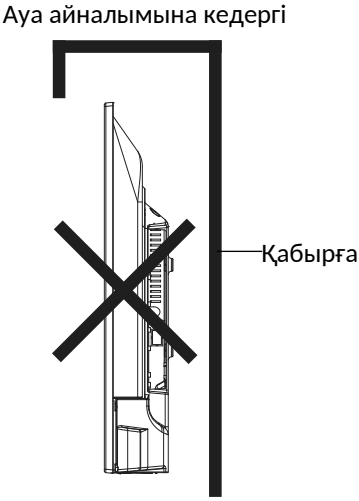

Ескерту: теледидарды қабырғаға орнатқан кезде артқы панель мен қабырға арасындағы ұсынылатын қашықтық шамамен 7 см болуы тиіс.

Құрылғы схемасы

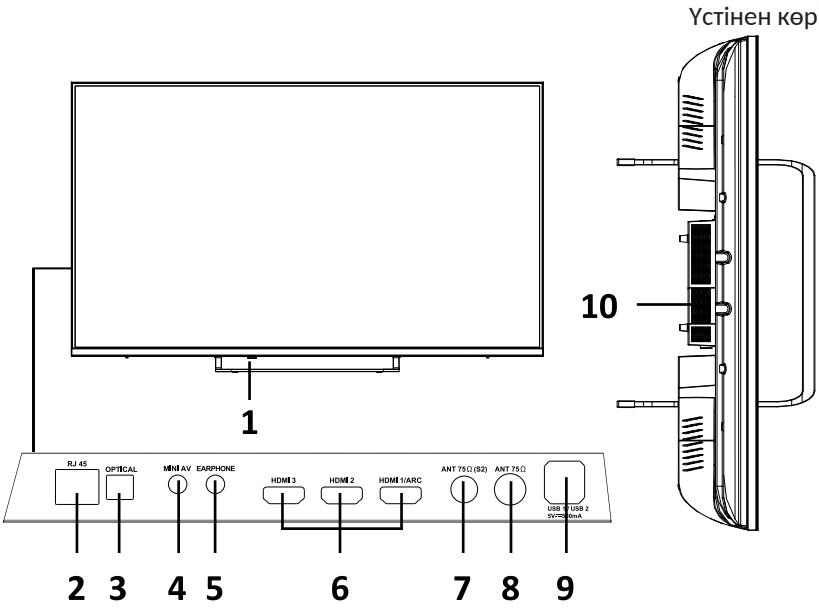

1. Қуат батырмасы.
2. RJ45 қосқышы.
3. Оптикалық кәбілді қосуға арналған қосқыш.
4. MINI AV қосқышы.
5. 3,5 мм мини-джек қосқышы.
6. HDMI қосқыштары (2.1 нұсқасы), жоғары айқындықтағы сигналды беруге арналған интерфейс. HDMI1/ARC қосқышы ARC функциясын қолдайды.
7. ANT 75 Ω (S2) қосқышы.
8. ANT 75 Ω қосқышы.
9. USB қосқыштары.
10. CAM модулін қосуға арналған қосқыш.

Қашықтан басқару пульттері (ҚБ)

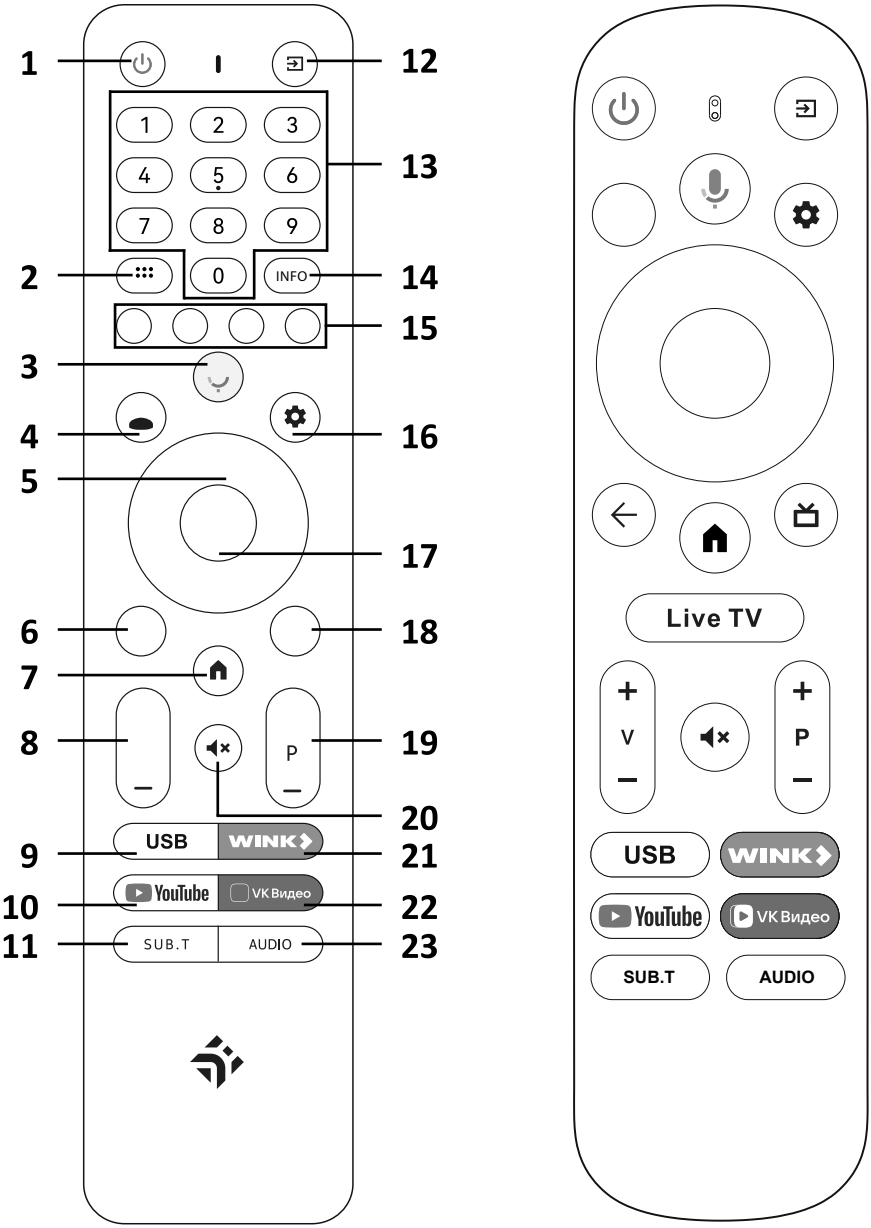

Ескерту: ҚБ пульттерінің нақты сыртқы түрі мен батырмаларының орналасуы осы нұсқаулықтағы кескіндерден өзгеше болуы мүмкін.

1	Қуат батырмасы
2	Орнатылған қосымшалар тізімі
3	Дауыстық көмекші
4	Google тіркеулік жазбасы
5	Шарлау батырмалары: «Жоғары», «Төмен», «Солға», «Оңға»
6	Алдыңғы мәзірге оралу
7	Басты бет
8	Дыбыс деңгейін арттыру/азайту
9	USB жинақтағыштан ойнатуға көшу
10	YouTube қосымшасына өту
11	Субтитрлерді қосу/өшіру
12	Сигнал көзін таңдау
13	Сандық батырмалар
14	Арна туралы ақпаратты көрсету
15	Түсті батырмалар. Экрандағы кеңестерге сәйкес пайдаланылады
16	Баптаулар
17	«ОК» батырмасы
18	LiveTV қосымшасына өту
19	Арналарды ауыстыру
20	Дыбысты қосу/өшіру
21	Wink қосымшасына өту
22	VK Видео қосымшасына өту
23	Аудиожолдарды ауыстыру

ҚБ пультіне батареяларды орнату

1. ҚБ пультінің батарея бөлігін ашу үшін артқы қақпақты төмендегі суретте көрсетілген көрсеткі бағытымен сырғытыңыз.
2. ҚБ пультіне екі AAA батареясын (жинақталымға кіреді) салыңыз. Батареялардың полярлығы батарея бөлігіндегі суретке сәйкес сақталғанына көз жеткізіңіз.
3. Батарея бөлігінің қақпағын жабыңыз.

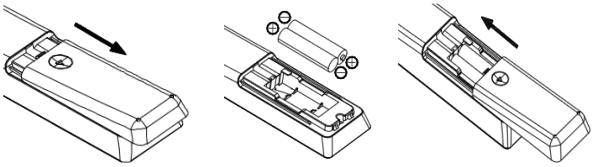

Батареяларды пайдалану кезіндегі сақтық шаралары

Ескерту: теледидар ҚБ пультіне арналған батареялармен жинақталады. Батареялардың жарамдылық мерзімі олардың жеке қаптамасында көрсетілген. Пульттің өнімділігі төмендегенде немесе батареялардың жарамдылық мерзімі өткенде батареяларды ауыстыру ұсынылады.

- Егер құрылғыны ұзақ уақыт пайдаланбайтын болсаңыз, батареяларды ҚБ пультінен алып қойыңыз. Әйтпесе пульт ақаулы батареялардан зақымдалуы мүмкін.
- Батареяларды дұрыс пайдаланбау коррозияға немесе сұйықтықтың ағып кетуіне әкелуі мүмкін, бұл өртке, жарақатқа және мүліктің зақымдалуына алып келуі мүмкін.
- Тек осы нұсқаулықта көрсетілген түрдегі батареяларды пайдаланыңыз.
- Ескі және жаңа батареяларды немесе әртүрлі типтегі батареяларды бір мезгілде пайдаланбаңыз.
- Батареяларды тұрмыстық қоқыспен бірге тастамаңыз. Батареяларды жергілікті заңнамаға сәйкес кәдеге жаратыңыз.
- Ауыстырған кезде дәл сондай немесе ұқсас түрдегі батареяларды пайдаланыңыз.
- Батареяларды күн сәулесінен, оттан және т. б. шамадан тыс қызуға ұшыратпаңыз.

Сыртқы сигнал көздеріне қосылу

- Сыртқы жабдықты қоспас бұрын электр тогының соғуын болдырмау үшін теледидарды және қосылатын жабдықты желіден міндетті түрде ажыратыңыз.
- Кез келген қосу алдында қосқыштардың орны мен түрін тексеріңіз. Нашар жалғау кескін немесе түс мәселелерін тудыруы мүмкін. Барлық жалғауардың тығыз әрі сенімді екеніне көз жеткізіңіз. Барлық аудио және бейне аппаратураны теледидарға қосу мүмкін емес. Қосылатын құрылғының үйлесімділігі мен қосылу мүмкіндігі туралы толығырақ ақпарат алу үшін оның пайдалану бойынша нұсқаулығын қараңыз.

Назар аударыңыз! Қосқыштардың нақты реті мен орналасуы осы нұсқаулықта көрсетілгеннен өзгеше болуы мүмкін.

CI картасын қосу/ажырату

Егер сіз шифрланған арналары бар ақылы теледидарды пайдаланатын болсаңыз, осы қосқышқа операторыңыз ұсынған CI картасын салыңыз. Қосымша ақпарат алу үшін CI картасымен бірге берілетін құжаттаманы қараңыз.
Назар аударыңыз! CI картасын қосу немесе ажырату алдында теледидарды әрқашан өшіріңіз. Әйтпесе теледидар немесе CI модулі зақымдалуы мүмкін.

1. Картаны қызмет провайдерінің нұсқаулығына сәйкес CAM модуліне салыңыз. CI немесе CI+ картасы бар модульді төмендегі схемаға сәйкес орналастырып, қосқышқа салыңыз.

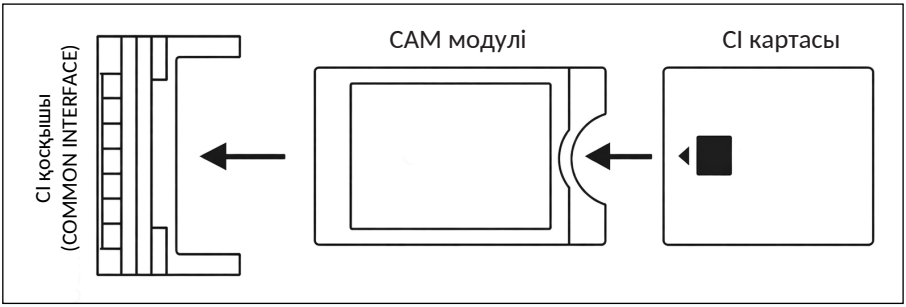

2. Теледидарды қосқаннан кейін CI/CI+ модулі іске қосылады — бұл біраз уақыт алуы мүмкін. Іске қосылғаннан кейін сізге шифрланған арналар қолжетімді болады. Егер бұл болмаса, қызмет провайдеріне хабарласыңыз.
3. Модульді ажырату үшін оны қосқыштан абайлап алыңыз.

Антенна кәбілін қосу

1. Спутниктік антеннаны қосу үшін ANT 75 Ω (S2) қосқышын пайдаланыңыз. Эфирлік, кәбілдік немесе аналогтық теледидар антеннасын қосу үшін ANT 75 Ω қосқышын пайдаланыңыз.
2. Антеннаны қосқаннан кейін ҚБ пультіндегі « ⮆ » батырмасын басып, тиісті сигнал көзін таңдаңыз: Антенна, Кәбілдік теледидар, Спутниктік теледидар немесе Аналогтық теледидар.

HDMI қосқышы

Жоғары сапалы дыбыс пен бейнені беру, сондай-ақ аудиоқұрылғыны теледидар арқылы басқару үшін пайдаланылады.
HDMI кәбілін теледидардағы және аудиожүйедегі (ресивер, саундбар) HDMI1/ ARC (Audio Return Channel) қосқышына қосыңыз. HDMI қосқыштарының ажыратымдылығы, жиілігі және функциялары әртүрлі:

- **eARC:** дыбысты қосылған құрылғыға HDMI арқылы шығару.
- **CEC:** теледидарды және қосылған құрылғыны бір пульттен басқару мүмкіндігі.

MINI AV қосқышы

Ойын консольдерін, бейнекамераларды және т. б. қосуға арналған композиттік қосқыш.

Оптикалық аудиокәбілді қосу (TOSLINK)

Цифрлық дыбысты (Dolby Digital, DTS) беру үшін оптикалық кәбілді теледидарға және аудиожүйеге (үй кинотеатры, дыбыстық панель) қосыңыз, бірақ Dolby Atmos сияқты заманауи форматтарды қолдамайды.

3,5 мм мини-джек аудиоқосқышы

Колонкалардан, құлаққаптардан немесе портативті акустикадан келетін кәбілді теледидарға қосу үшін пайдаланылады.

USB қосқыштары

USB жинақтағыштардан медиафайлдарды ойнату немесе перифериялық құрылғыларды қосу үшін пайдаланылады.

Интернет-байланыс

Smart TV функциясын пайдалану үшін теледидарды роутерге немесе Wi-Fi желісіне қосыңыз.

Bluetooth құрылғыларын қосу

Теледидарға Bluetooth қолдауы бар әртүрлі құрылғыларды қосуға болады, мысалы: құлаққаптар, колонкалар, тышқан, пернетақта, геймпад және т. б.

- Егер қосылатын құрылғыда USB-ресивер болса, алдымен ресиверді теледидардың USB қосқышына қосыңыз, содан кейін құрылғыларды жұптауға көшіңіз.
- Егер құрылғыда ресивер болмаса, құрылғыны жұптау режиміне ауыстырыңыз (бұл туралы толығырақ ақпарат алу үшін қосылатын құрылғының пайдалану бойынша нұсқаулығын қараңыз) және **Баптаулар — Пульттер мен аксессуарлар — Құрылғыны қосу** мәзіріне өтіңіз.

DLNA

Үй желісіндегі әртүрлі құрылғылар арасында мультимедиялық контентпен қауіпсіз алмасуға болады. DLNA стандарты желідегі басқа құрылғыларда орналасқан бейне, аудио және фотоны теледидарда ойнатуға мүмкіндік береді. Контентті ойнатқыңыз келетін құрылғыда жергілікті желіні баптаңыз (бұл туралы толығырақ ақпарат алу үшін құрылғының пайдалану бойынша нұсқаулығын қараңыз). Бұл контентті теледидарда көру үшін деректердің ағынды берілуін қолдайтын үшінші тарап медиаплеерін пайдалану қажет.

Пайдалану бойынша нұсқаулық

Жұмысты бастау

1. Антенна кәбілін және/немесе HDMI кәбілін теледидардың бүйіріндегі сәйкес қосқыштарға қосыңыз.
2. Қуат сымын алдымен теледидарға, содан кейін қуат көзіне қосыңыз — теледидар бірден қосылады немесе автоматты түрде күту режиміне өтеді.
   Назар аударыңыз! Теледидарды тек айнымалы ток көзіне қосуға болады. Оны ешқашан тұрақты ток көзіне қоспаңыз. Егер қуат сымы зақымдалған болса, электр тогының соғуын болдырмау үшін оны қуат көзіне қоспаңыз.
3. Егер қуат индикаторы жанса, теледидар күту режимінде тұр. Теледидарды қосу үшін оның корпусындағы немесе ҚБ пультіндегі қуат батырмасын басыңыз.

Бастапқы орнату

Алғаш қосқан кезде «Қош келдіңіз» шебері пайда болады, ол сізді бастапқы орнату процесі арқылы өткізеді. Бастапқы орнатуды аяқтау үшін экрандағы нұсқауларды орындаңыз, мысалы: тілді таңдау, пультті жұптау, желіге қосылу және т. б. Әр қадамда не таңдау жасаңыз, не осы қадамды өткізіп жіберіңіз. Егер қандай да бір қадамды өткізіп алсаңыз, баптауды кейінірек баптаулар мәзірінен орындай аласыз.

Ескертулер

- Қосымша функцияларды бастапқы орнату барысында пайдалану үшін **Google TV-ді баптау** опциясын таңдап, баптауды аяқтау ұсынылады. Егер теледидардың негізгі баптауын аяқтаған болсаңыз, Google TV-ге қайта кіруге болады: ол үшін ҚБ пультіндегі « ⚙ » батырмасын басып, **Баптаулар** — **Google TV-ді баптау** тармағын таңдаңыз да, растау үшін «ОК» батырмасын басыңыз.
- Жұптау кезінде пультті теледидардан 1 метрден аз қашықтықта ұстап, экранда көрсетілетін жұптау нұсқауларын орындаңыз. Пультті жұптау аяқталғаннан кейін «Дауыстық көмекші» батырмасын пайдалана аласыз. Егер ҚБ пультін жұптау қадамын өткізіп жіберсеңіз, «Дауыстық көмекші» батырмасын алғаш басқан кезде пультті теледидармен қайта жұптау ұсынылады.

ҚБ пультін қосу

Бірінші рет іске қосқанда, теледидар бірден пультті қосуды ұсынады.

1. ҚБ пультіндегі « ← және ⌂ » батырмаларын бір мезгілде басып тұрыңыз. Пульттегі индикатор жыпылықтай бастайды — бұл ол жұптау режимінде екенін білдіреді.
2. Жұптау сәтті аяқталса, индикатор сөнеді. Пульт пайдалануға дайын.

Сигнал көздері

- Сигнал көздерінің тізімін көрсету үшін ҚБ пультіндегі « ⮆ » батырмасын басыңыз. Шарлау батырмаларының көмегімен қажетті көзді таңдап, содан кейін растау үшін «ОК» батырмасын басыңыз.
- Сондай-ақ негізгі **Кірістер** мәзірін көрсету үшін « ✿ » батырмасын басуға болады. Өту үшін «ОК» басыңыз, содан кейін шарлау батырмаларының көмегімен кіріс сигнал көздерін таңдап, растау үшін «ОК» басыңыз.

Дыбыс деңгейін реттеу

- Дыбыс деңгейін арттыру/азайту үшін ҚБ пультіндегі V «+» / V «-» батырмаларын басыңыз.
- Дыбысты өшіру үшін « 🔇 » батырмасын басыңыз. Дыбысты қосу үшін батырманы қайта басыңыз.

Арналарды автоматты түрде баптау

Теледидар еліңізге немесе аймағыңызға байланысты қолжетімді арналардың бар-жоғын анықтау үшін ТД эфирін автоматты түрде сканерлейді

1. ТД режимінде ҚБ пультіндегі « ✿ » батырмасын басып, **Баптаулар — Арналар және кірістер — Арна — Арналарды сканерлеу** тармағын таңдаңыз — және кіру үшін «ОК/Оңға» батырмасын басыңыз.
2. Автоматты іздеуді таңдап, «ОК» батырмасын басыңыз.
3. **Тюнер режимін** таңдаңыз, содан кейін «Солға»/«Оңға» батырмаларымен ТД сигналының көзін (кәбіл, антенна немесе спутник) таңдаңыз.
   Ескерту: спутниктік хабар тарату барлық үлгілер үшін қолжетімді емес.
4. «Жоғары»/«Төмен» шарлау батырмаларымен басқа опцияларды таңдаңыз, баптау үшін «Солға»/«Оңға» батырмаларын пайдаланыңыз.
5. Баптау аяқталғаннан кейін «Төмен» батырмасын басып, **Іздеу** тармағын таңдаңыз және арналарды сканерлеуді іске қосу үшін «ОК» батырмасын басыңыз.
6. Арналарды іздеу бірнеше минутқа созылуы мүмкін. Автоматты іздеуден кейін арналар белгіленген ретпен орналасады. Арналарды жасырғыңыз, өңдегіңіз немесе жойғыңыз келсе, ҚБ пультіндегі « ✿ » батырмасын басып, **Баптаулар — Арналар және кірістер — Арна — Арналар ұйымдастырушысы** тармағын таңдаңыз және кіру үшін «ОК» батырмасын басыңыз.
   Ескерту: егер іздеу кезінде тек аналогтық арналар табылса, бұл әлсіз теледидар сигналынан туындауы мүмкін.

Арнайы мүмкіндіктер

Google TV мүмкіндігі шектеулі адамдар үшін қолжетімділік функцияларын белсенді түрде дамытуда, мысалы, экрандық диктор, мәтінді үлкейту және стильді теңшеу арқылы субтитрлерді қолдау.

Субтитрлерді пайдалану

Әр телеарна үшін субтитрлерді қосуға болады (хабар тарататын станцияға байланысты). Субтитрлер Телемәтін түрінде немесе DVB-T/DVB-T2/DVB-C/DVB-S/DVB-S2 цифрлық хабар тарату форматында таратылады. Цифрлық хабар тарату кезінде субтитрлердің қалаулы тілін таңдауға қосымша мүмкіндік бар.
Ескерту: кейбір опциялар субтитрлер қосылған жағдайда ғана қол жетімді.

Субтитрлерді қосу / өшіру

1. ҚБ пультіндегі « 🖵 » батырмасын басып, **ТД баптаулары — Қосымша баптаулар — Субтитрлер — Цифрлық арналардағы субтитрлер — Қос.** тармағын таңдаңыз.
2. Алдыңғы мәзірге оралу үшін « ← » батырмасын басыңыз.

Сандық телеарналарда субтитр тілдерін таңдауды қосу

1. ҚБ пультіндегі « 🖵 » батырмасын басып, **ТД баптаулары — Қосымша баптаулар — Субтитрлер — Цифрлық арналардағы субтитр тілі** тармағын таңдаңыз.
2. Субтитр тілін таңдау үшін «Жоғары»/«Төмен» батырмаларын басып, растау үшін «ОК» батырмасын басыңыз.
3. Екінші субтитр тілін таңдау үшін «Жоғары»/«Төмен» батырмаларын басып, «ОК» батырмасын басыңыз.
4. Алдыңғы мәзірге оралу үшін « ← » батырмасын басыңыз.

Сандық телеарналарда субтитр түрін таңдау

5. ҚБ пультіндегі « 🖵 » батырмасын басып, **ТД баптаулары — Қосымша баптаулар — Субтитрлер — Субтитр түрі** тармағын таңдаңыз және «ОК» батырмасын басыңыз.
6. Субтитр түрін таңдау үшін «Жоғары»/«Төмен» батырмаларын басып, растау үшін «ОК» батырмасын басыңыз. Есту қабілеті бұзылған адамдарға таңдалған тілде субтитрлерді көрсету үшін **Есту қабілеті нашар адамдарға арналған** опциясын таңдауға болады.
7. Алдыңғы мәзірге оралу үшін « ← » батырмасын басыңыз.

Телемәтінді қолдану

Декодтау бетін көрсету тілін таңдау:
ҚБ пультіндегі « 🖵 » батырмасын басып, **ТД баптаулары — Қосымша баптаулар — Телемәтін — Декодтау бетінің тілі** тармағын таңдаңыз.
2. Телемәтін көрсетілетін тілдің дұрыс түрін таңдау үшін «Жоғары»/«Төмен» батырмаларын басып, растау үшін «ОК» батырмасын басыңыз.
3. Алдыңғы мәзірге оралу үшін « ← » батырмасын басыңыз.

Сандық телемәтін тілі

Хабар тарату компаниясына байланысты теледидардың цифрлық арналарында әртүрлі тілдердегі телемәтіннің бірнеше бетін пайдалануға болады. Бұл функция телемәтіннің әртүрлі бастапқы беттерімен байланысты тілді тізімнен негізгі тіл ретінде таңдауға мүмкіндік береді.

1. ҚБ пультіндегі « 📺 » батырмасын басып, **ТД баптаулары — Қосымша баптаулар — Телемәтін — Сандық телемәтін тілі** тармағын таңдаңыз.
2. Тілді таңдау үшін «Жоғары»/«Төмен» батырмаларын басып, растау үшін «ОК» батырмасын басыңыз.
3. Алдыңғы мәзірге оралу үшін « ← » батырмасын басыңыз.

Экрандық диктор

Интерфейсті дауыспен оқу. **Баптаулар — Арнайы мүмкіндіктер — Talkback** бөлімінде белсендіріңіз.

Мәтінді үлкейту

Мәзірдегі қаріп өлшемін үлкейтіңіз: **Баптаулар — Арнайы мүмкіндіктер — Мәтінді масштабтау.**

Аудио сипаттамасы

Фильмдер мен шоулар үшін аудио сипаттамасын (егер мазмұн қолдаса) **Баптаулар — Арнайы мүмкіндіктер — Аудио сипаттамасы** бөлімінде қосыңыз.

Сыртқы құрылғыларды басқару (CEC)

Бұл функцияны CEC протоколын қолдайтын құрылғыларды іздеу және басқару үшін пайдаланыңыз. CEC функциясын қосу немесе өшіру үшін:

1. ҚБ пультіндегі « ⚙ » батырмасын басып, **Баптаулар — Арналар және кірістер — Кірістер — Сыртқы құрылғыларды басқару** тармағын таңдаңыз және «ОК»/«Оңға» батырмасын басыңыз.
2. HDMI басқару опциясын таңдап, қосу мен өшіруді ауыстыру үшін «ОК» батырмасын басыңыз.
3. Алдыңғы мәзірге оралу үшін « ← » батырмасын басыңыз.

Теледидарды басқа құрылғылармен синхрондау

Бұл баптау қосылған CEC құрылғысы (мысалы, DVD ойнатқышы немесе ойын приставкасы) қосылған кезде теледидардың автоматты түрде қосылуына мүмкіндік береді. Бұл функцияны қосу үшін «ОК» батырмасын басыңыз.

Құрылғыларды күту режимін синхрондау

Теледидар ҚБ пультімен өшірілгенде барлық CEC құрылғыларының автоматты түрде күту режиміне өтуіне мүмкіндік береді. Бұл функцияны өшіру үшін «ОК» батырмасын басыңыз.

Ескерту: CEC функциялары қосылған құрылғыларға байланысты, сондықтан кейбір құрылғылар осы теледидарға қосылған кезде дұрыс жұмыс істемеуі мүмкін. Қосымша ақпарат алу үшін қосылған құрылғының пайдалану бойынша нұсқаулығын қараңыз.

Электрондық телегид (EPG)

EPG — бұл цифрлық теледидардың жоспарланған бағдарламаларын контент бойынша интерактивті навигация мүмкіндігімен көрсететін экрандық гид.

1. ҚБ пультіндегі « 🖵 » батырмасын басып, содан кейін «ОК» басыңыз. Пайда болған мәзірде ағымдағы немесе келесі бағдарлама туралы ақпарат шығады. Бағдарламалар арасында ҚБ пультіндегі «Жоғары»/«Төмен»/«Солға»/«Оңға» батырмаларымен жылжыңыз.
2. EPG көру үшін экранның сол жағында көрсетілген тиісті батырмаларды пайдаланыңыз.
   - **Сүзгі.**
     ҚБ пультіндегі «Жоғары»/«Төмен» батырмаларымен жылжыңыз.
     Таңдауды растау үшін «ОК» батырмасын басыңыз.
   - **Кесте.**
     «ОК» батырмасын басып, содан кейін арнаны, күнді, еске салу уақытын орнату үшін **Кесте бойынша еске салу** немесе **Кесте бойынша жазу** тармағын таңдаңыз. Параметрлерді орнату үшін экрандағы кеңестерді орындаңыз.
3. Алдыңғы мәзірге оралу үшін « ← » батырмасын басыңыз.

Сандық бейнетіркегіш (PVR)

Таңдаулы теле бағдарламаларды жазуға мүмкіндік береді. Бұл функцияны пайдаланбас бұрын алдымен теледидарға USB жинақтағышты қосыңыз.

Ескерту: жергілікті авторлық құқықты қорғау саласындағы заңнама талаптарына немесе қызмет провайдеріне байланысты бұл функция қолжетімсіз болуы мүмкін.

1. ҚБ пультіндегі « 🖵 » батырмасын басып, **ТД баптаулары** тармағын таңдаңыз, содан кейін «Төмен» батырмасын басыңыз.
2. **Жазбаны бастау** опциясын таңдап, растау үшін «ОК» батырмасын басыңыз. Жазба автоматты түрде басталады.
3. Параметрлерге кіру үшін тиісті батырманы басып, жазба ұзақтығын баптау үшін шарлау батырмаларын пайдаланыңыз.
4. Жазбаны қолмен тоқтату үшін «ОК» батырмасын басыңыз — жазылған файл сақталады. Әдеттегі режимде жазба жазу уақыты өткеннен кейін автоматты түрде тоқтайды.

- Жазылған бағдарламаны көру үшін алдымен PVR режимінен шығыңыз. Содан кейін ҚБ пультіндегі « 🖵 » батырмасын басып, **ТД баптаулары** — Жазба — **Жазбалар тізімі** тармағын таңдаңыз да, «ОК» басыңыз. Тиісті жазба файлын таңдап, ойнату үшін «ОК» басыңыз.

Ескертулер

- Бұл функция тек шифрланбаған арналар үшін қолжетімді.
- USB жинақтағышты теледидарға қоспас бұрын деректердің сақтық көшірмесін жасаңыз.
- USB жинақтағышта PVR функциясы үшін бос жад неғұрлым көп болса, жазба ұзақтығы соғұрлым көп болады.
- Жазу кезінде арнаны немесе сигнал көзін өзгерткіңіз келсе, алдымен ағымдағы жазбаны тоқтатып, сақтаңыз.
- Кейбір жағдайларда жазылған файлды ойнату кезінде қате пайда болуы мүмкін. Ойнату үшін басқа құрылғыны пайдаланыңыз.
- USB жинақтағышты теледидар пайдаланып жатқанда ажыратпаңыз.
- Жазу кезінде экранда PVR шағын панелі де көрсетіледі.

Пайдаланушы профильдерін қолдау

Google TV мазмұнды жекелендіру үшін бірнеше пайдаланушы профилін жасауға мүмкіндік береді.
Әрбір профиль Google тіркеулік жазбасымен байланысты және жеке қалауларды, көру тізімдерін және тарихты сақтайды.

Профиль жасау

1. ҚБ пультіндегі дауыстық көмекші батырмасын басыңыз немесе басты экранның жоғарғы оң жақ бұрышындағы профиль белгішесін таңдаңыз
2. **Профильді қосу** тармағын таңдап, Google тіркеулік жазбасына кіріңіз.
3. Атау және аватар сияқты профиль параметрлерін реттеңіз.

Балалар профилін құру

1. **Профильді қосу** мәзірінде **Балалар профилін жасау** тармағын таңдаңыз.
2. Жас шектеулерін орнатыңыз және рұқсат етілген қолданбаларды таңдаңыз (мысалы, YouTube Kids).
3. **Баптаулар — Тіркеулік жазбалар және кіру — Ата-аналық бақылау** мәзірі арқылы ата-аналық бақылау үшін PIN-кодты баптаңыз.

Профильдерді ауыстыру

Негізгі экранда профиль белгішесін таңдап, қалаған профильді таңдаңыз.
Ескертулер

- Оңтайлы жұмыс істеу үшін интернетке қосылу ұсынылады.
- Кейбір қосымшалар көп пайдаланушылы режимді қолдамауы мүмкін.

Google TV арқылы ақылды үйді басқару

Google TV басқаратын теледидар Google Home-ді қолдайтын ақылды үй құрылғыларын басқару орталығы бола алады.

Google Home баптау

1. Теледидардың Wi-Fi желісіне қосылғанын және Google тіркеулік жазбаңызбен байланысты екенін тексеріңіз.
2. Смартфондағы Google Home қосымшасын ашыңыз немесе теледидардағы дауыстық көмекшіні пайдаланыңыз.
3. **Баптаулар — Құрылғылар мен қызметтер — Құрылғыны қосу** мәзірі арқылы ақылды үй құрылғыларын (шамдар, розеткалар, камералар және т. б.) қосыңыз.

Құрылғыларды басқару

- Дауыстық көмекші арқылы дауыстық пәрмендерді пайдаланыңыз, мысалы: «Қонақ бөлмедегі жарықты қос» немесе «Камераны экранда көрсет».
- Құрылғыларды Google TV интерфейсі арқылы Құрылғылар бөлімінде басқарыңыз.

Ойын режимі

1. Консольді HDMI 2.1 қолдайтын HDMI портына қосыңыз («Техникалық сипаттамалар» бөліміндегі порттар сипаттамасын қараңыз).
2. Ойын режимін қосыңыз: **Баптаулар — Кескін — Ойын режимі —** Төмен кідіріс.
3. Көздеуіш пен контраст параметрлерін ойын мәзірінде баптаңыз (баптауларға кіру үшін пульттегі мәзір батырмасын 2 секунд басып тұрыңыз).

Ескерту: VRR және 4K@120Hz пайдалану үшін Ultra High Speed санатындағы HDMI кәбілі және үйлесімді ойын консолі қажет.

Бұлтты ойын қызметтері

- Google Play Store-дан GeForce Now немесе Xbox Cloud Gaming сияқты қосымшаларды орнатыңыз.
- Ойындарды ағынмен беру үшін үйлесімді геймпадты Bluetooth арқылы қосыңыз.

Auto Low Latency Mode (ALLM)

- Консоль қосылғанда ең аз кідіріспен ойын режимін автоматты түрде қосады.
- **Баптаулар — Кескін — Ойын режимі — ALLM** бөлімінде белсендіріледі.

Ойын режимінің қосымша баптаулары

- **Төмен кідіріс.** Төмен кідірісі бар ойын режимі.
- **Көздеуіш.** Көздеуішті қосу және өшіру.
- **Көздеуіш түрі.** Көздеуішті таңдау.
- **FPSFPS.** Кадр жиілігі.
- **Контраст түрі.** Кескін контрастының алдын ала орнатылған режимдері.
- **Артқы жарық.** Экранның жарықтығы.
- **Төмен көк жарық.** Электрондық құрылғылардың экрандары көк жарық шығарады, ол көздің зорығуын тудыруы және уақыт өте келе көру қабілетінің нашарлауына әкелуі мүмкін.
- **Көрсету режимі.** Кескін жақтарының арақатынасын таңдау.
- **Айқындық.** Кескін анықтығы.

Баптаулар

Желі және интернет

1. Жылжу үшін шарлау батырмаларын пайдаланыңыз.
2. Желі таңдауын растау үшін «ОК» батырмасын басыңыз.

Құрылғы туралы

Бұл мәзір құрылғы туралы ақпаратты көрсетеді.

Күні мен уақыты

Бұл мәзірде уақытты қолмен немесе автоматты түрде баптауға, уақыт белдеуін және уақыт пішімін таңдауға болады.

Қуат және қуат тұтыну

- **Қуат тұтыну режимдері.** Күту режиміндегі құрылғының қуат тұтыну шығынын баптау
  - **Төмен қуат тұтыну.** Теледидар пайдаланылмаған кезде интернетті өшіру. Бұл ретте маңызды жаңартулар мен функциялар қолжетімді болып қалады.
  - **Оңтайландырылған қуат тұтыну.** Теледидар пайдаланылмаған кезде ол күту режимінде болады. Бұл ретте ол интернетке қосулы болып қалады және оны ұйқы режимінен желі арқылы дауыстық көмекшінің немесе Google Cast көмегімен шығаруға болады.
  - **Қуат тұтынудың жоғарылауы.** Құрылғы әрқашан желіде, теледидар пайдаланылмаған кезде де желілік функциялар қолжетімді. Басқа функциялармен қатар, осы режимде автоматтандыруды баптау және Google Home ақылды үй қосымшасымен жұмыс істеу қолжетімді.
- **Құрылғыны өшіру таймері.** Құрылғыны автоматты түрде өшіруді баптау.
  - **Әрекетсіздік кезінде:** теледидарды біраз уақыт пайдаланбаған жағдайда автоматты түрде өшіру.
  - **Көру кезінде:** теледидарды пайдалану кезінде автоматты түрде өшіру.
  - **Ағымдағы сәттен кері санау:** теледидарды көрсетілген уақыт аралығынан кейін бір реттік өшіру. Функция әр іске қосылғаннан кейін өшеді.
- **Қосылғандағы күй.** Теледидардың бастапқы экранын баптау.
  - Google басты экраны.
  - Соңғы пайдаланылған кіріс.
- **Жоспарланған қосу және өшіру.** Құрылғыны белгіленген уақытта қосу және өшіру.
  - **Қосу таймерінің түрі:** қосу таймерін іске қосу (функцияны қосу/өшіру, бір реттік пайдалану).
  - **Қосу таймері:** құрылғыны қосу уақытын орнату.
  - **Өшіру таймерінің түрі:** өшіру таймерін іске қосу (функцияны қосу/өшіру, бір реттік пайдалану).
  - **Теледидарды таймер бойынша өшіру:** құрылғыны өшіру уақытын орнату.
  - **Қосылғаннан кейін өшіру:** теледидарды қосқаннан кейін баптауда көрсетілген уақыт аралығы өткен соң өшіру. Функция бір рет іске қосылады және әр өшіруден кейін пайдаланушының қайта қосуын талап етеді.
- **Қосымша баптаулар.**
  - Күту режимінде қуат индикаторын қосу/өшіру.

Кескін

- Сурет режимі — опцияны таңдау үшін шарлау батырмаларын басыңыз, содан кейін ішкі мәзірге өту үшін «ОК» батырмасын басыңыз.
- **Кескінсіз.** Функцияны іске қосу үшін **Баптаулар —** Кескін — Қосымша параметрлер — Кескінді өшіру мәзіріне өтіңіз.
- Артқы жарық/жарықтық/кереғарлық/қанықтылық/тон/ айқындық — параметрді таңдау және реттеу үшін шарлау батырмаларын басыңыз.
- **Кеңейтілген баптаулар.** Баптауды таңдау үшін шарлау батырмаларын басып, содан кейін кіші мәзірге өту үшін «ОК» басыңыз.
- Әдепкі баптауларды қалпына келтіру — зауыттық баптауларға дейін қалпына келтіру үшін басыңыз.
- Шуды болдырмау — кескінді тазарту үшін толқын түріндегі кедергілерді жою.
- **SDR-ден HDR-ге.** HDR кескінін имитациялау. Құрылғы SDR сигналының кереғарлығы мен жарықтығы туралы ақпаратты талдап, диапазонды кеңейтеді және HDR сапасына жақындауға тырысады.
- Адаптивті жарықтықты басқару — тереңірек қара және ашық ақ түс беру үшін мазмұн гистограммасына сәйкес кереғарлықты талдайды.
- **Жергілікті кереғарлықты басқару.** Әр кадрды белгілі бір шағын аймақтарға бөліп, олардың әрқайсысы үшін кереғарлықты автоматты түрде реттейді.
- **DI Film режимі.** Секундына 24 кадр жиілікті 3:2 немесе 2:2 каденциялы бейнеконтент үшін функция, ол жанама әсерлерді (мысалы, жолақтау әсерін немесе дірілді) жояды. **DI Film режимі** параметрін Авто мәніне орнатыңыз немесе оны «Өшіру» мәніне орнату арқылы өшіріңіз. Ойын режимі немесе ДК режимі қосулы болса, функция қолжетімсіз.
- **Созылған көгілдір.** Ақ түс балансын орташа-жоғары сұр деңгейлерімен неғұрлым суық түс температурасына өзгертеді.
- **Контурсыздандыру.** Төмен ажыратымдылықтағы контентте және ағынды беру қызметтерінде контурлық әсерлерді азайтады (контур сызықтарын жұмсарту).
- **MEMC (кескін сапасын динамикалық өтеу технологиясы).**
  Ең жақсы сапаны қамтамасыз ету үшін бейнені оңтайландырады. Функцияны қосу үшін қажетті параметрді таңдаңыз: **Төмен — Орташа — Жоғары.**
- **HDMI RGB-спектр.** HDMI үшін түс ауқымын баптау: шектелген (16-235) немесе толық (0-255). Сигнал көзі ретінде HDMI таңдалмаса, бұл баптау қолжетімсіз.
- Көгілдір жарықтың төмен деңгейі — электрондық құрылғылардың экрандары көк жарық шығарады, бұл көздің шаршауын тудыруы мүмкін және уақыт өте келе көру мәселелеріне әкелуі мүмкін.
- Түсті беруді реттеу — түстің қанықтығын, реңкін және ашықтығын қызыл, жасыл, көк, көгілдір, күлгін, сары және дене тоны (тері реңкі) арқылы реттеуге болады, бұл неғұрлым ашық немесе табиғи кескінді алуға мүмкіндік береді.
- **Ақ түс балансын түзету.** Ақ түс балансы функциясы теледидардың түс температурасын сұр деңгейлері бойынша калибрлейді. Көзбен немесе өлшеу арқылы сұр шкаланың біртектілігін жақсартуға болады.
- **Қалпына келтіру.** Барлық кескін баптауларын зауыттық мәндерге қалпына келтіру.

- **AI Super Resolution (AISR).** Кескінді нақты уақытта өңдеп, оңтайландырады және 4K Ultra HD ажыратымдылығына жақын жоғары айқындықты қамтамасыз етеді.
- **Офсет.** RGB түс арналарының ығысуы.
- **Қосымша параметрлер.** Кескінді өшіру.

Дыбыс

- Дыбыс стилі — әртүрлі пайдалану жағдайларына арналған алдын ала орнатылған дыбыс режимдері.
- Баланс/төмен жиіліктер/жоғары жиіліктер — опцияны таңдау және реттеу үшін шарлау батырмаларын басыңыз.
- Көлемді дыбыс — көлемді дыбыс беру. Функцияны қосу немесе өшіру үшін «ОК» батырмасын басыңыз.
- Эквалайзер параметрлері — жеке жиілік диапазондарының баптаулары
- **Динамиктер.** Опцияны таңдау үшін шарлау батырмаларын басып, функцияны іске қосу үшін «ОК» басыңыз.
- Дыбыстың кешігуі — динамиктер арқылы дыбыс шығарудың кешігуі.
- Дыбыс деңгейін автоматты түрде басқару — дыбыс деңгейін автоматты түрде реттеу. Функцияны қосу немесе өшіру үшін «ОК» батырмасын басыңыз.
- Төмендетуші араластыру — опцияны таңдау үшін шарлау батырмаларын басыңыз, содан кейін ішкі мәзірге өту үшін «ОК» батырмасын басыңыз.
- **Диалогтарды жақсарту.** Опцияны таңдау үшін шарлау батырмаларын басып, кіші мәзірге өту үшін «ОК» басыңыз.
- **eARC.** HDMI арқылы дыбысты теледидардан аудиоқұрылғыға беру.
- **Цифрлық шығыс.** Дыбыс шығару құрылғысын таңдау.
- SPDIF кідірісі — оптикалық/коаксиалды қосқыш арқылы дыбыс шығарудың кешігуі.
- **Араластыру режимі.** Дыбыс шығару арналарының санын таңдау.
- Dolby Audio өңдеу — Dolby технологиясын қолдана отырып дыбысты өңдеу.
- Әдепкі баптауларды қалпына келтіру — зауыттық баптауларға дейін қалпына келтіру үшін басыңыз.

Жад

- Ішкі ортақ жинақтағыш — опцияны таңдау үшін шарлау батырмаларын басыңыз, содан кейін ішкі мәзірге өту үшін «ОК» батырмасын басыңыз.
- Алынбалы жинақтағыш — опцияны таңдау үшін шарлау батырмаларын басыңыз, содан кейін ішкі мәзірге өту үшін «ОК» батырмасын басыңыз.

Демонстрациялық режим

Демонстрациялық режим — опцияны таңдау үшін шарлау батырмаларын басыңыз, содан кейін белсендіру үшін «ОК» батырмасын басыңыз.

Дауыстық көмекші (Google Assistant)

Бұл мәзірде дауыспен басқаруды баптауға, рұқсаттарды қарауға, жеке нәтижелерді қосуға/өшіруге, қосымшалар сүзгісін орнатуға және қауіпсіз іздеуді қосуға болады. Опцияны таңдау үшін шарлау батырмаларын басып, іске қосу үшін «ОК» басыңыз.

Орналасқан жері

- **Геолокация.** Опцияны таңдау үшін шарлау батырмаларын басып, іске қосу үшін «ОК» басыңыз.
- Әрқашан желілерді іздеу — опцияны таңдау үшін шарлау батырмаларын басыңыз, содан кейін белсендіру үшін «ОК» батырмасын басыңыз.

Bluetooth

- ҚБ пультіндегі « ← + ⌂ » батырмаларын бір мезгілде басыңыз. Индикатор жана бастағанда, батырмаларды жіберіңіз.
- Жұптауды бастау үшін «ОК» батырмасын басыңыз.
- Шығу үшін « ← » батырмасын басыңыз.

Деректер қауіпсіздігі

- Қосымшалардың рұқсаттарын **Баптаулар — Қосымшалар — Қосымшалардың рұқсаттары** мәзірінде басқарыңыз.
- Google тіркеулік жазба үшін сенімді құпиясөзді пайдаланыңыз және екі факторлы аутентификацияны қосыңыз.
- Балаларды қорғау үшін **Баптаулар — Тіркеулік жазбалар және кіру — Ата-аналық бақылау** мәзірінде ата-аналық бақылауды баптаңыз.

Бағдарламалық жасақтаманы жаңарту

- Теледидар интернетке қосылған кезде жаңартуларды автоматты түрде тексереді.
- Қолмен тексеру үшін: **Баптаулар — Жүйе — Құрылғы туралы — Жүйені жаңарту** тармағына өтіп, **Жаңартуларды тексеру** батырмасын басыңыз.
- Теледидардың тұрақты Wi-Fi немесе Ethernet желісіне қосылғанын тексеріңіз.
- «ОК» батырмасын басыңыз.

Ықтимал мәселелер және оларды шешу

Егер теледидар жұмысында ақаулар болса, оны өшіріп, қайта қосып көріңіз. Ақауларды жою үшін төмендегі кестені де пайдалануға болады. Егер мәселе шешілмесе, уәкілетті қызмет көрсету орталығына хабарласыңыз.

Мәселе	Шешімі
Теледидар қосылмайды	Электр розеткасындағы кернеуді тексеріңіз
	Ашаның розеткаға мықтап салынғанына көз жеткізіңіз
	Ашаны розеткадан алып, 1 мин өткен соң қайта салыңыз
Теледидар сигналын қабылдау жоқ	Теледидар баптауларының дұрыстығын тексеріңіз
	Антенна кәбілінің дұрыс жалғанғанын тексеріңіз. Кәбілдің зақымдалмағанына көз жеткізіңіз
	ТД антеннасы ақаулы болуы немесе таратушы станциядан сигнал уақытша болмауы мүмкін
	Басқа ТД арнасына ауысыңыз
	ТД арналарын іздеуді қайталаңыз
Сурет жоқ	Сыртқы сигнал көздерінің дұрыс жалғанғанына көз жеткізіңіз
	Сыртқы сигнал көздерінің дұрыс жалғанғанына, ал оларды жалғауға арналған кәбілдің зақымдалмағанына көз жеткізіңіз
	Мәселе сақталатынын тексеру үшін басқа арнаға ауысыңыз
Кескіннің түстері дұрыс көрсетілмейді	Теледидар баптауларында түс жүйесінің дұрыс таңдалғанын тексеріңіз
	Сурет баптауларының дұрыс таңдалғанын тексеріңіз
	Кереғарлық пен жарықтықты реттеңіз
	Таратқыштан сигнал бұрмаланып жетуі мүмкін. Басқа арнаға ауысып көріңіз
HDMI арқылы қосылған кезде кескін жыпылықтайды немесе жолақтар пайда болады	Сигнал көзінің баптауларын тексеріңіз
	Сигнал көзі теледидардан тым алыс қашықтықта орналасқан
HDMI арқылы қосылған кезде теледидар қажетті кадр жиілігін бермейді	Қажетті жиіліктегі дұрыс HDMI қосқышын пайдаланып жатқаныңызға көз жеткізіңіз, HDMI баптауларына өтіп, қажетті HDMI нұсқасын таңдаңыз

Мәселе	Шешімі
Экранда сынған пикселдер пайда болады	Теледидарда жоғары ажыратымдылықты сұйық кристалды матрица қолданылады. Матрицаларды жасаудың заманауи технологиясы кескінде жекелеген ұсақ қараңғы немесе түрлі-түсті нүктелердің (пикселдердің) пайда болуына жол береді, бұл кескінді жалпы қабылдауды нашарлатпайды. Барлық матрицалар өндіріс жағдайында тексерілген және осы өнім тобына қойылатын стандарттар талаптарына сәйкес келеді
Дыбыс жоқ	Дыбыс деңгейін арттырыңыз
	Дыбыстың өшірілмегенін тексеріңіз
	Дыбыс шығару құрылғысының дұрыс таңдалғанын тексеріңіз
	Дыбыс баптауларының дұрыстығын тексеріңіз
Сыртқы көздерге шығару кезінде дыбыс жоқ	Аудио кәбілінің дұрыс жалғанғанына және зақымдалмағанына көз жеткізіңіз
	Сигнал көзінің дұрыс таңдалғанына көз жеткізіңіз
Кедергілер кескін мен дыбысқа әсер етеді	Антеннаның дұрыс жалғанғанын тексеріңіз
Экранда үзік-үзік жолақтар пайда болады	Басқа электр құралдары (шаш кептіргіш, шаңсорғыш және т.б.) кедергі келтіруі мүмкін. Оларды өшіріңіз немесе теледидардан алысырақ қойыңыз
Теледидар ҚБ пультінен басқарылмайды	Пульттен орау материалдарын алып тастаңыз
	Пультті теледидарға жақындатыңыз
	Батареялардың дұрыс салынғанын тексеріңіз немесе оларды жаңасына ауыстырыңыз
	ҚБ пультінің таратқышын теледидардың алдыңғы панеліндегі қашықтан басқару қабылдағышына (сенсорына) тікелей бағыттаңыз. Пульт пен қабылдағыштың арасында кедергілер (жиһаз заттары және т.б.) болмауы керек. Пульт пен қабылдағыш арасындағы қашықтық 5 метрден (немесе пульт Bluetooth арқылы қосылған болса, 10 метрден) аспауы, ал ойша жүргізілген перпендикулярдан ауытқу бұрышы 20°-тан аспауы керек
USB интерфейсі жұмыс істемейді	USB құрылғысын теледидардан ажыратыңыз. Қосқыштарды ұқыпты жалғап, қайта қосыңыз
	USB құрылғысын теледидар қолдайтынына көз жеткізіңіз
USB құрылғысындағы файлдар ашылмайды	Теледидардың осы түрдегі файлдарды оқуды қолдайтынына көз жеткізіңіз. Қосымша ақпарат алу үшін осы пайдалану бойынша нұсқаулықтың «Техникалық сипаттамалар» бөлімін қараңыз

Мәселе	Шешімі
Теледидарды көру немесе өшіру кезінде сатыр немесе гүіл естіледі	Температура мен ылғалдылықтың өзгеруі нәтижесінде пластиктің жылулық сығылуынан туындайтын әдеттегі құбылыс. Теледидар электр тізбектерінің жұмыс ерекшеліктеріне байланысты баяу гүіл, ызың немесе ақырын шу шығаруы мүмкін. Бұл ақау болып саналмайды
Басқару командаларының баяу орындалуы	Басқару командасын дәл орындау үшін теледидар процессоріне оны өңдеуге біраз уақыт қажет. Теледидардың тұрақты жұмысы үшін әртүрлі басқару командалары арасында жеткілікті үзіліс жасаңыз. Бұл теледидардың жұмысқа қабілеттілігіне әсер етпейді және ақау болып саналмайды
Онлайн-бейне іркілістермен ойнатылады (баяулайды)	Ойнатуды тоқтатыңыз, 2–3 минут күтіп, содан кейін көруді жалғастырыңыз
	Интернет-провайдерден тарифтік жоспар дұрыс таңдалмаған болуы мүмкін. Өндіруші ұсынған тарифтік жоспардың жылдамдығы кемінде 10 Мбит/с болуы тиіс
	Үй роутеріне қосылған қосымша сымсыз құрылғылар өнімділікті төмендетуі мүмкін
	Роутердің параметрлері мен баптауларын тексеріңіз, ақауы болған жағдайда оны ауыстырыңыз
Орнатылған үшінші тарап бағдарламаларының бірі жұмыс істемейді (немесе дыбыссыз жұмыс істейді не өзге де кемшіліктері бар)	Мәселе бағдарламаның (қосымшаның) өзіне байланысты болуы мүмкін. Оны кейінірек іске қосып көріңіз немесе оны жасаған компанияның қолдау қызметіне хабарласыңыз. Өндіруші үшінші тарап қосымшаларының жұмысына жауап бермейді
Сымсыз тінтуір жұмыс істемейді (басқарылмайды)	Сымсыз тінтуірге қуат батареяларын салыңыз. Сымсыз тінтуір мен оның қабылдап-таратқышы арасында (жиынтықтағы, теледидардың USB қосқышына жалғанған) сыртқы кедергілер жоқ екеніне және тікелей көрінуге мүмкіндік бар екеніне көз жеткізіңіз. Қажет болса, сымсыз тінтуірді ауыстырыңыз
Теледидарды басқарудағы ақау	Теледидарды розеткадан ажыратыңыз, бір минут күтіп, қайта қосыңыз
	Баптауларды зауыттық мәндерге қалпына келтіріңіз (осы бөлімнің соңын қараңыз)
	Ашық қосымшалардан әрқашан « ← » батырмасын пайдаланып шығыңыз

Мәселе	Шешімі
Сымды қосылымды (LAN) пайдаланғанда онлайн-қызметтерде (Smart TV) мәселе туындайды	Қуат сымының зақымдалмағанына және дұрыс жалғанғанына көз жеткізіңіз
	Басқа құрылғыдан қол жеткізе алатыныңызды тексеріңіз
	Қызмет қазіргі уақытта барлық пайдаланушыларға қолжетімсіз болуы мүмкін
	Теледидардағы желі баптауларын тексеріңіз
	Орнатылған уақыттың және таңдалған өңірдің дұрыстығын тексеріңіз
Сымсыз қосылымды пайдаланғанда онлайн-қызметтерде (Smart TV) мәселе туындайды	Қызмет қазіргі уақытта барлық пайдаланушыларға қолжетімсіз болуы мүмкін
	Теледидардағы желі баптауларын тексеріңіз
	Мәселе Wi-Fi сигнал көзінде болуы мүмкін. Роутерді тексеріңіз
	Орнатылған уақыттың және таңдалған өңірдің дұрыстығын тексеріңіз
	Басқа құрылғыдан қол жеткізе алатыныңызды тексеріңіз
Қосымша іске қосылмайды немесе қате шығарады	Google Play Store дүкенінде қосымшаның жаңартулары бар-жоғын тексеріңіз
	Қосымшаның кэшін **Баптаулар — Қосымшалар —** [Қосымшаның атауы] — Кэшті тазалау **мәзірінде** тазалаңыз. Мәселе сақталса, қосымшаны қайта орнатыңыз
Bluetooth құрылғысы қосылмайды	Құрылғының жұптастыру режимінде екеніне көз жеткізіңіз. **Баптаулар — Пульттер мен аксессуарлар —** Құрылғыны қосу **мәзіріне өтіп, әрекетті қайталаңыз**
	Қосылатын құрылғының батарея деңгейін тексеріңіз
Теледидар бағдарламалық жасақтаманы жаңартпайды	Интернет байланысын тексеріңіз
	Баптаулар — Жүйе — Құрылғы туралы — Жүйені жаңарту **мәзіріне өтіп, әрекетті қайталаңыз**

Жоғарыда көрсетілген шешімдер көмектеспесе, қалпына келтіруді орындаңыз: **Баптаулар — Жүйе — Құрылғы туралы — Қалпына келтіру — Баптауларды қалпына келтіру.** Қалпына келтіру алдында маңызды деректерді сақтаңыз.

Экран туралы ақпарат

Сұйық кристалды теледидар — жоғары технологиялық өнім. Теледидар экранында бірнеше миллион жұқа қабықшалы транзистор бар, бұл тамаша әрі жарқын кескінді қамтамасыз етеді. Кейде теледидар экранында көк, жасыл, қызыл, қара немесе ақ түсті бекітілген нүктелер түрінде бірнеше белсенді емес пиксель пайда болуы мүмкін. Бұл теледидардың жұмысқа қабілеттілігіне әсер етпейтінін және ақау болып саналмайтынын ескеріңіз. Барлық LCD-панельдер ГОСТ Р 52324-2005 бойынша II сыныпқа сәйкес келеді.

ГОСТ Р 52324-2005 стандарты ақаулы пикселдердің 4 түрін ажыратады

- **1-түр.** Үнемі жанып тұратын пикселдер (ақ).
- **2-түр.** Үнемі жанбайтын пикселдер (қара).
- **3-түр.** Басқа ақаулары бар пикселдер, оның ішінде пикселді құрайтын суб-пикселдер мен RGB ұяшықтарындағы ақаулар. Бұл үнемі жанып тұратын қызыл, жасыл және көк пикселдерді білдіреді.
- **Кластер** (ақаулы пикселдер тобы). 5 × 5 пиксель шаршысындағы бірнеше ақаулы пиксель.

Миллион пикселге рұқсат етілетін ақаулы пикселдердің саны					
Сынып	1-түр	2-түр	3-түр	1 немесе 2-түрлі ақауы бар кластерлердің саны	3-түрлі ақауы бар кластерлердің саны
II	2	2	5	0	2

ГОСТ Р 52324-2005 стандартында ақаулы пикселдердің санына байланысты LCD сапасының 4 сыныбы айқындалған. Жетекші әлемдік өндірушілердің сұйық кристалды теледидарлары мен дисплейлерінің көпшілігі II сынып талаптарына сәйкес келеді.

Жинақталым

- Теледидар.
- AAA батареялары — 4 дана.
- Бұрамалар.
- Қуат сымы.
- Тіреуіш.
- ҚБ пульті — 2 дана.
- Пайдалану бойынша нұсқаулық.

Техникалық сипаттамалар

Үлгісі		50UEGQ1
Сауда белгісі		DEXP
Құрылғы диагоналі		50″
Экран ажыратымдылығы		3840 × 2160
Матрица түрі		VA
Матрицаның артқы жарық түрі		Direct LED
Кереғарлық деңгейі		5000:1
Жарықтық деңгейі		320 кд/м²
Экранды жаңарту жиілігі		60 Гц
Жедел жад көлемі		2 ГБ
Тұрақты жад көлемі		64 ГБ
Операциялық жүйе		Google TV
Дыбыс қуаты		2 × 12 Вт
ТД сигналы		DVB-T2, DVB-S2, DVB-T, ATV
Қуат параметрлері		220–240 В ~ 50 Гц
Номиналды тұтынылатын қуат		100 Вт
VESA өлшемі		200 × 200
Қолдау көрсетілетін форматтар	**бейнефайлдар**	AV1, H.263, H.264, H.264 AVC, H.265 HEVC, MPEG-1, MPEG-2, MPEG-4, VC-1, VP8, VP9, WC/H.266, WMV3
	аудиофайлдар	AAC, AC3, AC4, AMR, DD, EAC3, FLAC, Fraunhofer MPEG-H TV Audio System Level 3, G711 A/mulaw, HE AAC, MPEG1/2 Layer1, MPEG1/2 Layer2, MPEG1/2/2.5 Layer3, OPUS
	кескіндер	AVIF, BMP, GIF, HEIF, JPG, PNG, WebP
Wi-Fi	**Стандарт**	IEEE 802.11a/b/g/n/ac
	Жиілік диапазондары	2400–2483,5 МГц; 5150–5250 МГц; 5250–5350 МГц; 5725–5825 МГц
	Таратқыштың қуаты	≤ 19 дБм
Bluetooth	**Стандарт**	IEEE 802.15.1
	Жиілік диапазоны	2402–2480 МГц
	Таратқыштың қуаты	13 дБм
Ethernet порты		Бар
Қуат тұтыну класы		B
Қуатты тұтыну		146 кВт·сағ/жыл
Қуат сымын бекіту түрі		X
Электр тогының соғуынан қорғау класы		II
Шаң мен ылғалдан қорғау дәрежесі		IP20
Қолдану саласы		Тұрмыстық

Орнату, сақтау, тасымалдау (тасу), өткізу және кәдеге жарату ережелері мен шарттары

- Құрылғыны орнату ережелері мен шарттары осы пайдалану бойынша нұсқаулықтың «Құрастыру» бөлімінде сипатталған.
- Құрылғыны өндірушіде және тұтынушыда қаптамада, жылытылатын үй-жайларда, ауа температурасы 5 °C-тан 40 °C-қа дейін және ауаның салыстырмалы ылғалдылығы 80%-дан аспайтын жағдайда сақтау қажет. Үй-жайларда коррозия тудыратын агрессивті қоспалар (қышқыл, сілті буы) болмауы тиіс.
- Құрылғыны дұрыс тасымалдауды қамтамасыз ету үшін келесі талаптарды орындау қажет:
  - егер бар болса, құрылғының ішіндегі барлық керек-жарақтарды шығарып, бөлек ораңыз;
  - құрылғының жұмыс қабілеттілігі мен сыртқы түрін сақтау үшін оны дұрыс орауды қамтамасыз етіңіз (ірі техниканы полиэтилен немесе көпіршікті үлдірмен орап, маңызды жерлеріне гофр картон төсемдерін қою қажет);
  - құрылғыны көлік құралында қозғалу мүмкіндігін болдырмау үшін белдіктермен мықтап бекітіңіз;
  - сыртқы ортаның әсерін болдырмау үшін тек жабық көлікті пайдаланыңыз;
  - жүк тиеу-түсіру жұмыстарын орындау кезінде қаптаманы өте мұқият ұстаңыз;
  - қатты соққылар мен құлаулардан қорғаңыз;
  - жаңбырда немесе қарда ұзақ уақыт болудан аулақ болыңыз;
  - қорапқа ауыр заттарды қоймаңыз.

  Құрылғы ұқыпты қарауды талап етеді, оны кір, шаң, соққы, ылғал, от және т.б. әсерінен сақтаңыз.
- Құрылғыны өткізу жергілікті заңнамаға сәйкес жүргізілуі тиіс.
- Құрылғының қызмет ету мерзімі аяқталғаннан кейін оны қарапайым тұрмыстық қоқыспен бірге тастауға болмайды. Оның орнына, ол федералды немесе жергілікті заңдарға сәйкес кейіннен қайта өңдеу және жою үшін электр және электрондық жабдықтарды тиісті қабылдау пунктіне кәдеге жаратуға тапсырылады. Осы өнімді дұрыс кәдеге жаратуды қамтамасыз ете отырып, сіз табиғи ресурстарды сақтауға көмектесесіз және қалдықтармен тиісінше жұмыс жасалмаған жағдайда туындауы мүмкін қоршаған ортаға және адамдардың денсаулығына келетін зиянның алдын аласыз. Бұл өнімді қабылдау және кәдеге жарату орындары туралы толығырақ ақпаратты жергілікті муниципалды органдардан немесе тұрмыстық қоқыстарды шығаратын кәсіпорыннан алуға болады.
- Құрылғыға кіретін батареяның қызмет ету мерзімі аяқталғаннан кейін оны басқа тұрмыстық қалдықтармен бірге тастамаңыз. Құрылғы мен батареяларды кәдеге жарату қалдықтардың бақылаусыз шығарылуы нәтижесінде қоршаған ортаға ықтимал зиян келтірмеу үшін қалдықтарды қайта өңдеу жөніндегі жергілікті нормалар мен ережелерге сәйкес жүзеге асырылуы тиіс.
- Құрылғының ақауы анықталған жағдайда дереу уәкілетті қызмет көрсету орталығына жүгіну немесе құрылғыны кәдеге жарату керек.

Қосымша ақпарат

Өндіруші: «Витязь» ашық акционерлік қоғамы.
Беларусь Республикасы, 210605, Витебск қ., Петруся Бровки көшесі, 13а.

Беларусь Республикасында жасалған.

Импорттаушы / Қазақстан Республикасында талаптар қабылдайтын заңды тұлға: «DNS QAZAQSTAN (ДНС КАЗАХСТАН)» ЖШС, Астана қ., Сарыарқа ауданы, Сарыарқа даңғ., 12 ғим., Қазақстан Республикасы.
Электрондық пошта мекен-жайы: info@dns-shop.kz

Сипаттамалар, өнім туралы ақпарат және оның сыртқы түрі өнім сапасын жақсарту мақсатында пайдаланушыға алдын ала хабарламай өзгертілуі мүмкін.

Ескерту: өнімде бағалы металдар жоқ.

Техникалық қызмет көрсету

Осы пайдалану бойынша нұсқаулықта баяндалған пайдалану ережелерін сақтаған жағдайда, теледидардың қызмет ету мерзімі бөлшек сауда желісі арқылы сатылған күннен бастап 4 жылды құрайды. Сату күнін анықтау мүмкін болмаса, қызмет ету мерзімі теледидар дайындалған күннен бастап есептеледі. Осы уақыт ішінде өндіруші тұтынушыға тауарды мақсатына сай пайдалану мүмкіндігін, сондай-ақ қосалқы бөлшектерді шығаруды және сауда жөндеу кәсіпорындарына жеткізуді қамтамасыз етеді.

Пайдалану шарттары

- Жұмыс температурасы +10 °С-тан +35 °С-қа дейін.
- Жұмыс ылғалдылығы 80%-дан аспайды (+25 °С температурада).
- Атмосфералық қысым 86-дан 106 кПа-ға дейін (650-ден 800 мм сын. бағ. дейін).

HDMI
HIGH-DEFINITION MULTIMEDIA INTERFACE

EAC

Өндірілген күні қаптамада көрсетілген. V.1

Пайдаланушы нұсқаулығына қосымша

КО ТР 004/2011 «Төмен вольтты жабдықтың қауіпсіздігі туралы», КО ТР 020/2011 «Техникалық құралдардың электромагниттік үйлесімділігі» талаптарына сәйкестік сертификаты. Теледидар ТУ РБ 300031652.051-2004 техникалық шарттарының талаптарына сәйкес келеді. Теледидар пайдалану кезіндегі қауіпсіздік шарттары бойынша ГОСТ IEC 60065-2013 бойынша II қорғау класының талаптарына сәйкес келеді. Тұрмыстық радиоэлектрондық аппаратураны, тұрмыстық электр құралдарын, ақпараттық технологиялар жабдығын жобалау, өндіру және қызмет көрсету сапасын менеджмент жүйесі СТБ ISO 9001 — 2015 талаптарына сәйкес келеді.
Тауар Еуразиялық экономикалық одақтың «Электротехника және радиоэлектроника өнімінде қауіпті заттарды қолдануды шектеу туралы» ЕАЭО ТР 037/2016 техникалық регламентінің талаптарына сәйкес келеді.

Үлгісі	Нетто массасы (тіреуішпен), кг	Нетто массасы (тіреуішсіз), кг	Брутто массасы, кг	Қаптама өлшемі (Е × Т × Б), мм	Жұмыс режимінің меншікті қуаты, Вт/см²	Күту режиміндегі тұтынылатын қуат, Вт	Өшірулі режимдегі тұтынылатын қуат, Вт
50UEGQ1	8,4	7,9	11,3	1210 × 126 × 735	0,015 Вт/см²	0,5	0

Жазбалар үшін

Кепілдік талоны

SN/IMEI: _____

Кепілдікке қою күні: _____

Өндіруші құрылғының бүкіл кепілдік мерзімі ішінде үздіксіз жұмыс істейтініне, сондай-ақ материалдары мен құрастырылуында ақаулардың жоқтығына кепілдік береді. Кепілдік мерзімі өнімді сатып алған сәттен бастап есептеледі және тек жаңа өнімдерге қолданылады.
Кепілдік қызмет көрсету кепілдік мерзімі ішінде тұтынушының кінәсінен болмаған себептермен істен шыққан элементтерді тегін жөндеуді немесе ауыстыруды қамтиды, бұл ретте өнім пайдаланушы нұсқаулығына сәйкес пайдаланылуы тиіс. Элементтерді жөндеу немесе ауыстыру уәкілетті қызмет көрсету орталықтарының аумағында жүргізіледі.

Кепілдік мерзімі: 36 ай.
Пайдалану мерзімі: 48 ай.

Қызмет көрсету орталықтарының өзекті тізімі келесі мекенжай бойынша:
https://www.dns-shop.kz/service-center/

Кепілдік міндеттемелер мен тегін қызмет көрсету тауардың жиынтығына кіретін төменде аталған керек-жарақтарға, егер оларды ауыстыру өнімді бөлшектеумен байланысты болмаса, қолданылмайды:

- ҚБ пультіне (Қашықтан басқару пульті) арналған қуат элементтері (батареялар).
- Жалғағыш кәбілдер, антенналар және оларға арналған ауыстырғыштар, құлаққаптар, микрофондар, «HANDS-FREE» құрылғылары; жиынтықта берілетін әртүрлі типтегі ақпарат тасымалдағыштар, бағдарламалық қамтамасыз ету (БҚ) және драйверлер (өнімнің қатты магниттік дискілеріндегі жинақтағышта алдын ала орнатылған БҚ-ны қоса алғанда, бірақ онымен шектелмей), сыртқы енгізу-шығару құрылғылары және манипуляторлар.
- Қаптар, сөмкелер, белдіктер, тасуға арналған сымдар, орнату құрал-жабдықтары, құралдар, өнімге қоса берілетін құжаттама.
- Табиғи тозуға ұшырайтын шығыс материалдары мен бөлшектер.

Өндіруші мына жағдайларда кепілдік міндеттемелерін көтермейді:

- Кепілдік мерзімі аяқталған.
- Жеке (тұрмыстық, отбасылық) қажеттіліктерге арналған өнім кәсіпкерлік қызметті жүзеге асыру үшін, сондай-ақ оның тікелей мақсатына сәйкес келмейтін өзге мақсаттарда пайдаланылған.
- Өндіруші өнімді пайдалану кезінде пайдаланушы нұсқаулығының талаптарын бұзу, өнімді орнату және оған қызмет көрсету жөніндегі ұсынымдарды, қосу ережелерін (өнімнің өзіне де, онымен байланысты өнімдерге да сәйкес келмейтін желілік кернеудің әсері нәтижесінде туындаған қысқа тұйықталулар), өнімді сақтау және тасымалдау кезінде өнім иесі және/немесе үшінші тұлғалар шеккен ықтимал материалдық, моральдық және өзге де зиян үшін жауапты болмайды.
- Өнімді пайдалану барысында алынған механикалық зақымданудың барлық жағдайлары: сынықтар, жарықтар, деформациялар, соққы іздері, ойықтар, мыжылулар және т.б.
- Өнімде бөгде түрлендіру, осындай жұмыстарды жүргізуге уәкілетті емес адамдардың рұқсатсыз жөндеу іздері бар. Ақау өнімнің конструкциясын немесе схемасын өзгертуден, Өндіруші көздемеген сыртқы құрылғыларды қосудан, жергілікті заңнамаға сәйкес сәйкестік сертификаты жоқ құрылғыны пайдаланудан туындаған болса.
- Егер өнімнің ақауы еңсерілмейтін күштің (табиғат апаттары, өрттер, су тасқындары, жер сілкіністері, тұрмыстық факторлар және Өндірушіге байланысты емес өзге де жағдайлар) әсерінен немесе Өндіруші алдын ала болжай алмайтын үшінші тұлғалардың әрекетінен туындаған болса.
- Ақау өнімнің ішіне бөгде заттардың, бөгде денелердің, заттардың, сұйықтықтардың, жәндіктердің немесе жануарлардың түсуінен, агрессивті орталардың, жоғары ылғалдылықтың, жоғары температуралардың әсерінен туындап, өнімнің толық немесе ішінара істен шығуына әкелген.
- Өнімнің сәйкестендіру белгісі (сериялық нөмірі) жоқ немесе сәйкес келмейді. Зақымданулар (кемшіліктер) зиянды бағдарламалық қамтамасыз етудің әсерінен; БҚ жеткізушісі бұл қызметті көрсетпейтіндіктен, өнімнің бағдарламалық ресурстарына қол жеткізу мүмкін болмай қалуына және оларды қалпына келтіру/бастапқы күйге қайтару мүмкіндігінің жоқтығына әкелген құпиясөздерді (кодтарды) орнатудан, ауыстырудан немесе жоюдан туындаған болса.
- Егер жұмыс ақаулары қоректендіру, кәбіл, телекоммуникация желілерінің стандарттарға немесе техникалық регламенттерге сәйкес келмеуінен, радиосигнал қуатынан, оның ішінде жер бедерінің ерекшеліктері мен өзге де осындай сыртқы факторлардан, өнімді желі қамту аймағының шекарасында немесе одан тыс жерде пайдаланудан туындаған болса.
- Егер зақымданулар стандартты емес (түпнұсқалық емес) және/немесе сапасыз (зақымдалған) шығыс материалдарын, керек-жарақтарды, қосалқы бөлшектерді, қуат элементтерін, түрлі типтегі ақпарат тасымалдағыштарды (CD, DVD дискілерді, жад карталарын, SIM-карталарды, картридждерді қоса алғанда) пайдаланудан туындаса.
- Егер кемшіліктер үйлесімсіз контентті (әуендер, графика, бейне және басқа файлдар, Java қосымшалары және соларға ұқсас бағдарламалар) алудан, орнатудан және пайдаланудан туындаған болса.
- Осы өніммен ұштастыра жұмыс істейтін өзге жабдыққа келтірілген залалға.

