Руководство по эксплуатации

Телевизор LED
50UEGQ1
50UEGQ1W

DEXP

Краткое руководство

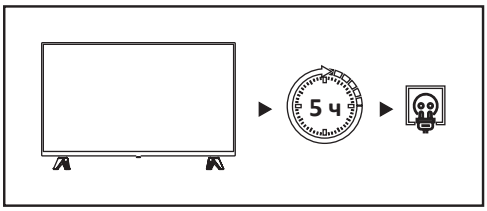

Дайте телевизору постоять в помещении не менее 5 часов после транспортировки, чтобы избежать повреждений из-за перепада температур.

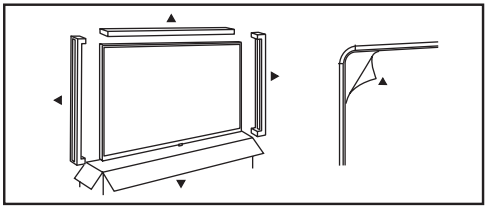

Снимите всю транспортную упаковку (картон, пенопласт, пластиковые пакеты, защитную пленку с корпуса телевизора) и аккуратно протрите от пыли корпус телевизора сухой мягкой тканью.
Внимание! Не снимайте защитную пленку с матрицы экрана до завершения установки на стену или подставку.

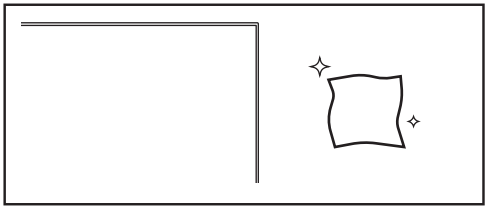

Для очистки экрана используйте только сухую мягкую безворсовую ткань.
Внимание! Не используйте жидкости, спреи или абразивные материалы!

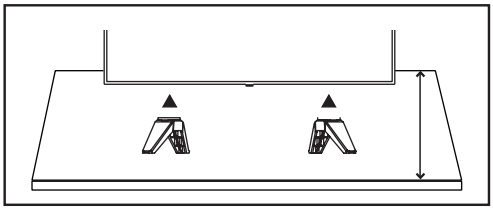

Установка на подставку

Установите подставку из комплекта, следуя инструкции. Используйте отвертку для надежного крепления. Установите телевизор на ровную, устойчивую, твердую поверхность, способную выдержать его вес. Убедитесь, что подставка не выступает за край поверхности.

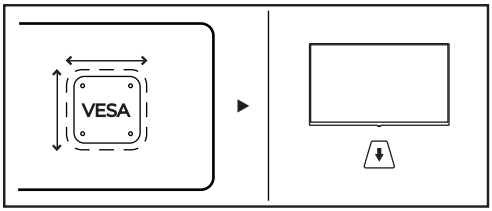

Крепление на стене

Используйте только совместимое крепление VESA, соответствующее весу и размерам Вашего телевизора. Перед установкой кронштейна убедитесь, что стена выдержит вес телевизора.

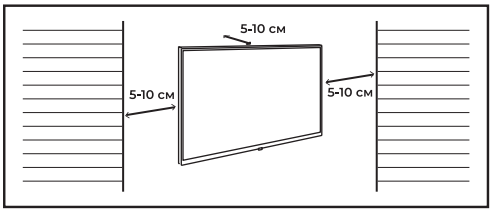

Независимо от способа установки оставьте свободное пространство не менее 5–10 см сзади и по бокам телевизора для циркуляции воздуха и охлаждения. Не устанавливайте телевизор в закрытые ниши без вентиляции, рядом с источниками тепла (радиаторы, камины) или под прямыми солнечными лучами.

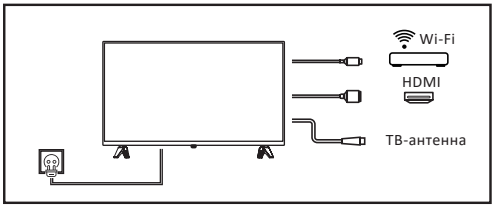

Перед подключением убедитесь, что параметры сети питания соответствуют параметрам питания телевизора. Подключите шнур питания и, при необходимости, антенну, HDMI-устройства (приставку, консоль) или Wi-Fi-адаптер.

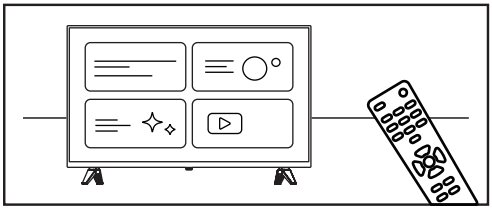

Включите телевизор с помощью пульта. Выполните первоначальную настройку, следуя инструкциям на экране: выберите язык, подключитесь к Wi-Fi, выполните поиск каналов (для антенны) и войдите в учетную запись.

Содержание

Назначение устройства **6**

Декларация **6**

Меры предосторожности **7**

Установка **9**
Меры предосторожности при установке 9
Вентиляция 10
Установка на подставку 10
Настенная установка (опционально) 12
Схема устройства 14

Пульты дистанционного управления (ДУ) **15**
Установка батарей в пульт ДУ 17
Подключение к внешним источникам сигнала 17
Разъемы USB 19

Инструкция по эксплуатации **20**
Начало работы 20
Первоначальная настройка 20
Подключение пульта ДУ 20
Источники сигнала 21
Регулировка громкости 21
Автоматическая настройка каналов 21
Специальные возможности 22
Экранный диктор 23
Управление внешними устройствами (CEC) 23
Электронный телегид (EPG) 24
Цифровой видеорекордер (PVR) 24
Поддержка профилей пользователей 25
Управление умным домом через Google TV 25
Игровой режим 26
Настройки 26
Голосовой помощник (Google Ассистент) 30

Возможные проблемы и их решения **31**

Информация об экранах **35**

Комплектация **35**

Технические характеристики **36**

Правила и условия монтажа, хранения, перевозки (транспортировки), реализации и утилизации **37**

Дополнительная информация **38**

Техническое обслуживание **38**
Условия эксплуатации **38**

Приложение к руководству пользователя **39**

Уважаемый покупатель!

Благодарим Вас за выбор нашей продукции.
Мы рады предложить Вам изделия и устройства, разработанные и изготовленные в соответствии с высокими требованиями к качеству, функциональности и дизайну. Перед началом эксплуатации внимательно прочитайте данное руководство, в котором содержится важная информация, касающаяся Вашей безопасности, а также рекомендации по правильному использованию продукта и уходу за ним. Позаботьтесь о сохранности настоящего руководства и используйте его в качестве справочного материала при дальнейшей эксплуатации изделия.

Назначение устройства

Телевизор — это электронное устройство для приема и отображения изображения и звука, передаваемых по беспроводным каналам или по кабелю (в том числе телевизионных программ или сигналов от устройств воспроизведения видеосигнала — например, DVD/Blu-ray-проигрывателей, игровых приставок и т.д.).

Декларация

- Любой контент и услуги, доступ к которым осуществляется с помощью настоящего устройства и которые предназначены только для индивидуального некоммерческого использования, являются собственностью соответствующей третьей стороны и подлежат охране в соответствии с правилами и законами об авторском праве, патенте, товарном знаке и других правах интеллектуальной собственности. Никакая часть такого контента и услуг не может быть изменена, продублирована, опубликована, загружена, распространена, переведена, продана или использована для изготовления и распространения продуктов, полученных на их основе без предварительного разрешения владельца контента или поставщика услуг.
- Вы признаете и соглашаетесь, что только Вы будете нести риск, связанный с использованием этого устройства, и в дальнейшем только Вы будете нести любой риск, связанный с качеством, характеристиками и точностью любого контента и услуг, доступ к которым осуществляется с помощью этого устройства. В пределах, допускаемых применимым законодательством, данное устройство, а также контент и услуги третьих лиц предоставляются без гарантий, явных или подразумеваемых.
- Изготовитель оставляет за собой право ограничить использование или доступ к определенному контенту или услуге. Поскольку содержание и сервисные услуги передаются через сеть и средства передачи третьей стороны, Изготовитель не осуществляет обслуживание клиентов и не возлагает на себя обязательств по такому обслуживанию.

- Любой контент и услуги, предоставляемые вместе с данным устройством, являются собственностью соответствующей третьей стороны, поэтому Изготовитель не делает никаких заявлений и не дает никаких гарантий в отношении их предоставляемого качества, своевременности, законности и полноты, и не несет ответственности за вытекающие из них юридические последствия или обязательства по возмещению убытков.

Примечание: в связи с постоянной работой над усовершенствованием нашей продукции технические характеристики, внешний вид и описание некоторых функций могут не соответствовать информации в руководстве по эксплуатации (далее — РЭ). При несоответствии между РЭ и фактическими функциями последние имеют преимущественную силу.

Меры предосторожности



ВНИМАНИЕ

РИСК ПОРАЖЕНИЯ
ЭЛЕКТРИЧЕСКИМ
ТОКОМ, НЕ ОТКРЫВАТЬ



ВНИМАНИЕ!

ЧТОБЫ ИЗБЕЖАТЬ ПОРАЖЕНИЯ ЭЛЕКТРИЧЕСКИМ ТОКОМ, НЕ СНИМАЙТЕ ПЕРЕДНЮЮ ИЛИ ЗАДНЮЮ КРЫШКУ ТВ.
УСТРОЙСТВО НЕ СОДЕРЖИТ ДЕТАЛЕЙ, КОТОРЫЕ МОГУТ БЫТЬ ОТРЕМОНТИРОВАНЫ ИЛИ ЗАМЕНЕНЫ ПОЛЬЗОВАТЕЛЕМ.
ДЛЯ РЕМОНТА ОБРАТИТЕСЬ К КВАЛИФИЦИРОВАННЫМ СПЕЦИАЛИСТАМ.



Значок молнии в треугольнике предупреждает пользователя о наличии опасного напряжения внутри устройства, которое может привести к поражению электрическим током. Снимать панель, помеченную таким знаком, запрещено.



Восклицательный знак в треугольнике служит предупреждением для пользователя о наличии соответствующих инструкций по обслуживанию или устранению неполадок.

- Данный продукт предназначен только для домашнего и личного использования. Не используйте данный продукт в коммерческих, промышленных или иных целях.
- Дети и люди с ограниченными возможностями могут неверно оценивать потенциальные риски. В связи с этим детям и людям с ограниченными возможностями не стоит позволять пользоваться электрическими приборами без наблюдения. Батареи и другие мелкие части несут потенциальный риск удушения. Следует хранить такие предметы в недоступном месте. При возникновении риска удушения следует немедленно обратиться за медицинской помощью. Упаковку также необходимо хранить в недоступном месте.
- Объясните детям степень опасности, с которой они сталкиваются при залезании на мебель в попытках достать устройство или пульт.

- Не рекомендуется использовать устройство в местах, где присутствуют масляный дым или пар, которые могут повредить материал устройства.
- Данное устройство должно быть подключено к электросети, параметры которой соответствуют характеристикам, указанным на этикетке телевизора и в данном руководстве по эксплуатации.
- К вилке телевизора всегда должен быть доступ для его отключения.
- Во избежание появления искр и возгорания плотно вставляйте вилку в розетку при подключении устройства к сети.
- Не подключайте телевизор и другие мощные электроприборы в одну розетку.
- Не включайте устройство в розетку при перебоях в подаче электроэнергии. Дождитесь стабилизации подачи питания.
- Не допускайте контакт вилки или розетки с влагой, пылью или металлическими предметами. Также не допускайте, чтобы шнур или сетевая вилка касались горячих поверхностей.
- Не прокладывайте шнур питания под мебелью, электроприборами или ковровым покрытием. Не накрывайте шнур тканью, подстилками или другими предметами. Располагайте шнур вдали от прохода так, чтобы об него нельзя было споткнуться.
- Не прикасайтесь к шнуру питания мокрыми руками, поскольку это может привести к короткому замыканию или поражению электрическим током.
- Во избежание возгорания не ставьте на устройство или рядом с ним источники открытого пламени (например, зажженные свечи) или источники тепла (например, радиаторы).
- Не располагайте наружную антенну вблизи линий электропередач, силовых кабелей и т.п.
- Устройство не должно подвергаться воздействию капель или брызг воды, влаги или жидкости. Не устанавливайте устройство рядом с водой, например, в ванной или рядом с раковиной. Запрещается размещать предметы, наполненные жидкостями (например, вазы) на устройстве или над ним.
- Во время работы экран и корпус телевизора могут нагреваться. Это не является неисправностью.
- Использование наушников на высокой громкости может нанести непоправимый вред органам слуха. Понизьте уровень громкости перед подключением наушников, затем Вы можете повысить его до комфортного уровня.
- Не смотрите телевизор при недостаточном освещении и/или в течение длительного времени во избежание проблем со зрением.
- Следите, чтобы статичное изображение не отображалось на экране в течение длительного времени во избежание эффекта «остаточного изображения». Подобная неисправность не является гарантийным случаем.
- Не давите и не царапайте экран, не помещайте какие-либо предметы на телевизор. Это может привести к ухудшению изображения или повреждению экрана.
- Не используйте и не смотрите телевизор за рулем. Это опасно, а в некоторых странах запрещено законом.
- Не подвергайте устройство сильным ударам, воздействию чрезмерных температур или прямых солнечных лучей в течение длительного времени.
- Не используйте устройство на открытом воздухе независимо от погодных условий.

- Держите устройство вдали от магнитных предметов, двигателей и трансформаторов.
- Чтобы отрегулировать положение или угол наклона устройства, отсоедините все провода и двигайте его медленно во избежание падения.
- Для чистки устройства используйте сухую мягкую ткань. Не используйте жидкие или аэрозольные чистящие средства.
- Всегда выключайте устройство, когда оно не используется.
- Отключайте устройство от сети, держась за вилку, не тяните за сам шнур.
- Отключайте устройство от сети в следующих случаях:
  - Перед чисткой.
  - При нестабильном напряжении или сбое в подаче электроэнергии.
  - Если устройство не будет использоваться в течение длительного периода времени.
- В случае грозы или молнии:
  - Отключите телевизор от электросети.
  - Отключите от телевизора антенный кабель.
  - Отключите всю подключенную периферию.
- Немедленно прекратите использование устройства, отключите его от сети и обратитесь в авторизованный сервисный центр в следующих случаях:
  - Повреждение шнура питания.
  - Повреждение устройства (например, из-за падения или удара).
  - Появление дыма, странного шума или запаха от устройства.
  - Жидкость или другие посторонние предметы попали внутрь устройства.

Установка

Меры предосторожности при установке

Перед использованием устройства необходимо установить подставку или закрепить устройство на стене.

Внимание!

- Во избежание повреждений надежно закрепите устройство на стене в соответствии с требованиями инструкции по установке.
- В случае с наклонными плоскостями, независимо от ситуации, панель телевизора следует устанавливать в вертикальном положении. Угол наклона между панелью и вертикальной плоскостью не должен превышать 15° (это правило применяется для серии безрамочных телевизоров).
- Не устанавливайте телевизор в местах, где в него могут проникнуть насекомые.
- Не устанавливайте телевизор напротив кондиционера во избежание конденсации влаги на внутренней панели экрана.
- Не устанавливайте телевизор в местах с сильным магнитным полем, иначе оно может вызывать помехи в работе устройства и привести к его выходу из строя.
- Если телевизор не установлен на ровную устойчивую поверхность, он может упасть, спровоцировав травмы или даже смерть человека. Многих травм, особенно у детей, можно избежать, приняв простые меры предосторожности, такие как:

- Использование мебели или подставок, рекомендуемых изготовителем телевизора. Рекомендуется использовать только ту мебель, которая может выдержать вес телевизора.
- Убедитесь, что устройство не выступает за край мебели, на которой оно установлено.
- Не ставьте устройство на высокие предметы (например, шкафы или книжные полки), не прикрепляя при этом мебель и устройство к подходящей подставке.
- Не ставьте устройство на неустойчивую тележку или подставку.
- Не ставьте устройство на ткань или другие материалы, которые находятся между мебелью и телевизором.
- Не устанавливайте телевизор в местах, подверженных механической вибрации.

Вентиляция

- Оставьте со всех сторон телевизора свободное пространство, как показано на схемах далее.
- Не закрывайте вентиляционные отверстия и не вставляйте какие-либо предметы в корпус.
- Не помещайте устройство в ограниченное пространство, например, во встроенные шкафы. Это будет препятствовать нормальной вентиляции и может привести к выходу телевизора из строя.

Установка на подставку

Внимание! Изображения, представленные в данном руководстве, приведены исключительно в иллюстративных целях, для подтвержденной информации ознакомьтесь с непосредственным устройством.

1. Прежде чем установить/снять подставку, убедитесь, что телевизор выключен и отключен от сети питания.
2. Положите телевизор экраном вниз на мягкую поверхность, чтобы предотвратить его повреждение.
3. Извлеките подставку из упаковки. Совместите отверстия для винтов на подставке и телевизоре, затем вставьте винты (входят в комплект) в отверстия подставки и затяните их, используя отвертку PH2 (не входит в комплект).

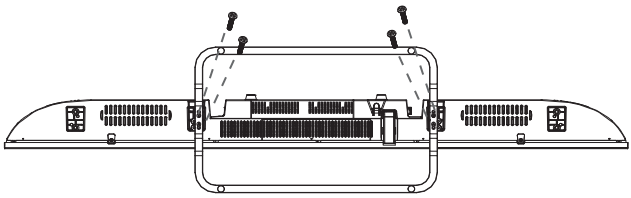

Примечания

- Чтобы телевизор был устойчив, убедитесь, что все винты плотно затянуты.
- Чтобы отсоединить подставку от телевизора, выкрутите винты.

Расстояния при установке телевизора на подставку

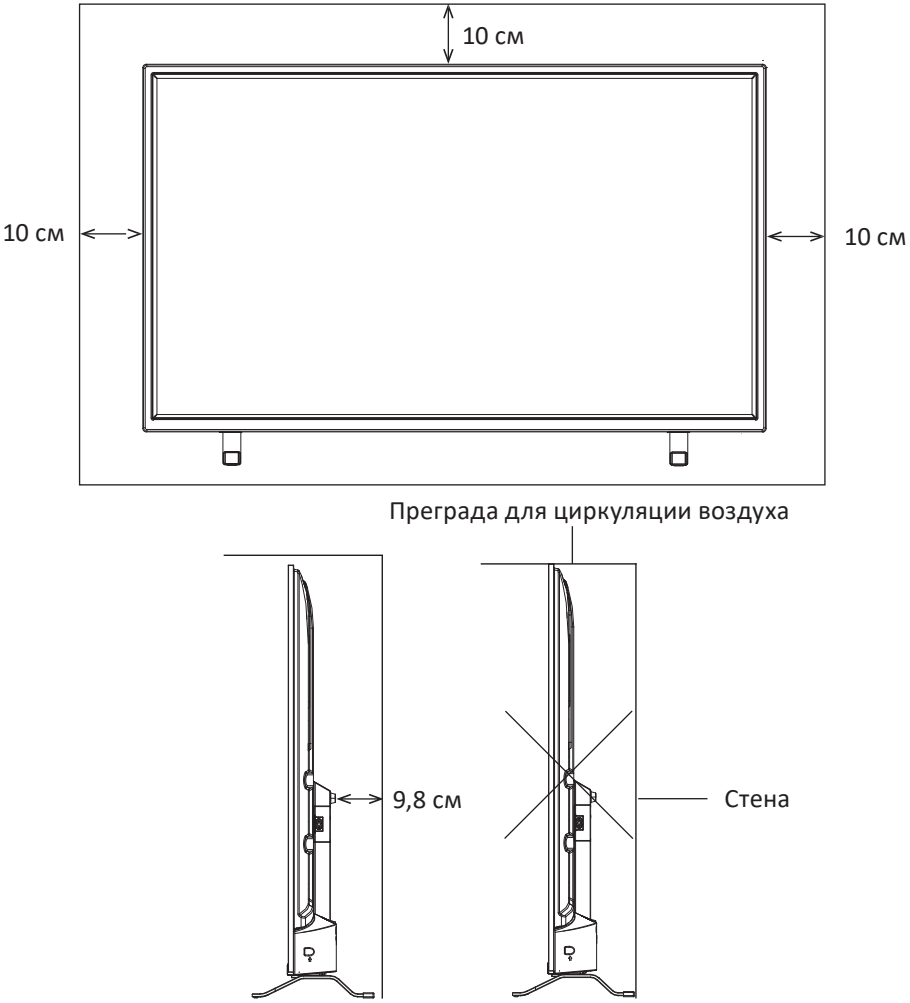

Настенная установка (опционально)

Телевизор может быть установлен на стену с помощью специального настенного кронштейна (не входит в комплект). Перед установкой телевизора на стену необходимо снять подставку.

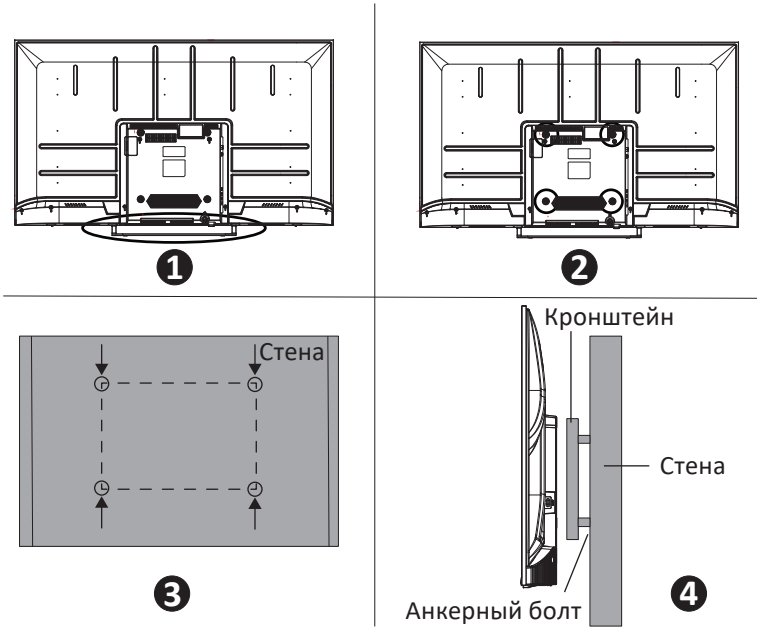

1. Положите телевизор экраном вниз на мягкую поверхность, чтобы предотвратить его повреждение.
2. Используя отвертку, открутите винты и снимите подставку телевизора (1).
3. Разметьте карандашом отверстия для винтов на стене (3) в соответствии с размерами отверстий под кронштейн на кожухе телевизора (2).
4. Просверлите в стене отверстия и вставьте 4 анкерных болта (не входят в комплект) для крепления.
5. Закрутите винты на задней панели телевизора для фиксации кронштейна и повесьте конструкцию на стену (4).

Спецификация настенного крепления

Схема расположения настенных отверстий (мм)	200 × 200
Размер болта для настенного крепления	M6 × 8

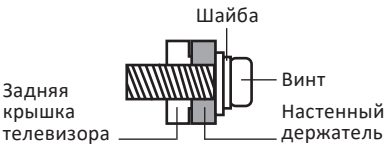

Примечание: для крепления используйте кронштейн, отвечающий стандарту VESA.

Расстояния при установке телевизора на стену

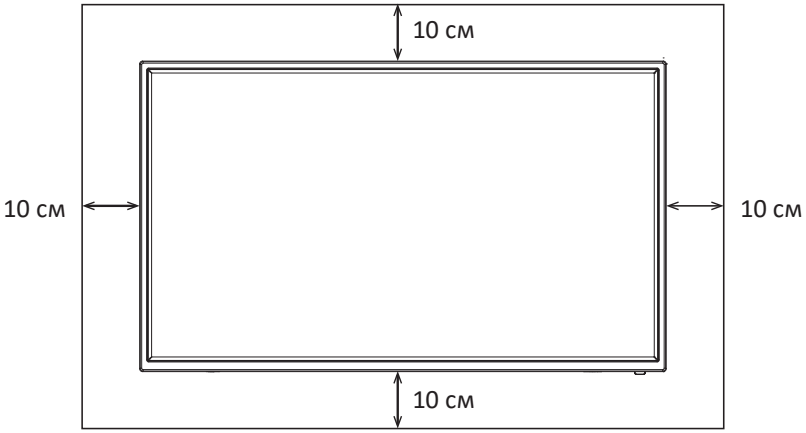

Преграда для циркуляции воздуха

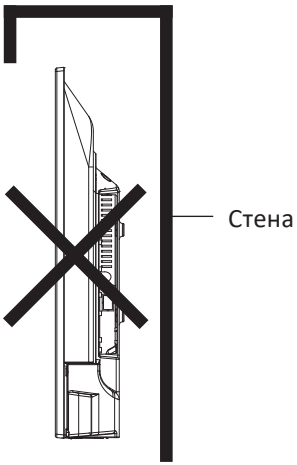

Примечание: при установке телевизора на стену рекомендуемое расстояние между задней панелью и стеной должно быть около 7 см.

Схема устройства

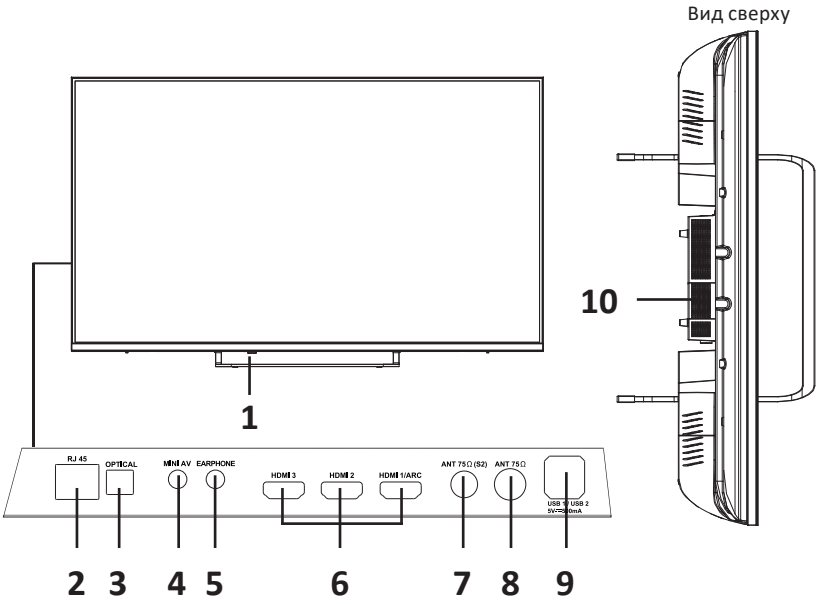

1. Кнопка питания.
2. Разъем RJ45.
3. Разъем для подключения оптического кабеля.
4. Разъем MINI AV.
5. Разъем мини-джек 3,5 мм.
6. Разъемы HDMI (версия 2.1), интерфейс для подачи сигнала высокой четкости. Разъем HDMI1/ARC поддерживает функцию ARC.
7. Разъем ANT 75 Ω (S2).
8. Разъем ANT 75 Ω.
9. Разъемы USB.
10. Разъем для подключения CAM-модуля.

Пульты дистанционного управления (ДУ)

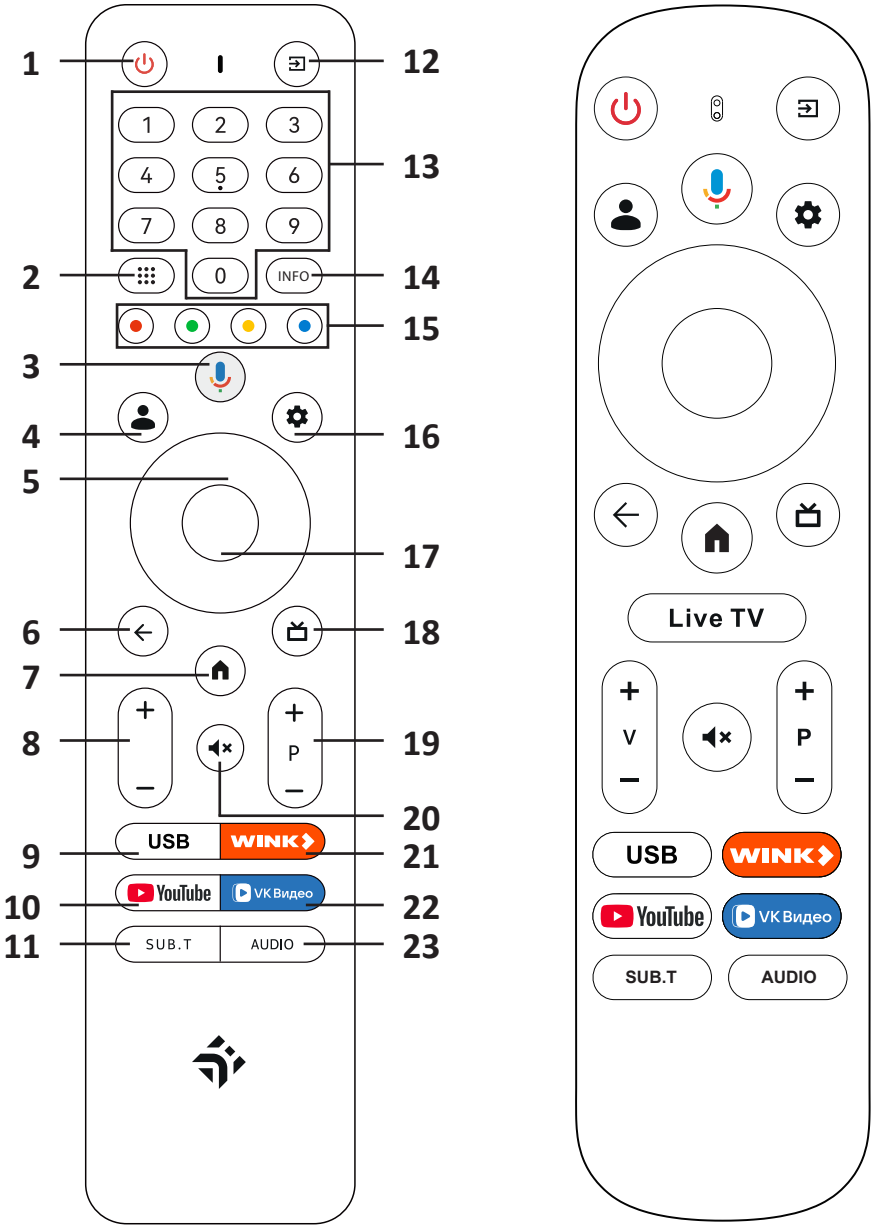

Примечание: реальный внешний вид пультов и расположение кнопок могут отличаться от представленных изображений в данном руководстве.

1	Кнопка питания
2	Список установленных приложений
3	Голосовой помощник
4	Аккаунт Google
5	Кнопки навигации: «Вверх», «Вниз», «Влево», «Вправо»
6	Возврат в предыдущее меню
7	Домашняя страница
8	Увеличение/уменьшение громкости
9	Переход к воспроизведению с USB-накопителя
10	Переход в приложение YouTube
11	Включение/выключение субтитров
12	Выбор источника сигнала
13	Цифровые кнопки
14	Отображение информации о канале
15	Цветные кнопки. Используются в соответствии с подсказками на экране
16	Настройки
17	Кнопка «ОК»
18	Переход в приложение LiveTV
19	Переключение каналов
20	Включение/выключение звука
21	Переход в приложение Wink
22	Переход в приложение VK Видео
23	Смена аудиодорожек

Установка батарей в пульт ДУ

1. Чтобы открыть батарейный отсек пульта ДУ, сдвиньте заднюю крышку по направлению, указанному стрелкой на рисунке ниже.
2. Вставьте две батареи AAA (входят в комплект) в пульт ДУ. Убедитесь, что полярность батарей соблюдена в соответствии с рисунком на отсеке
3. Закройте крышку батарейного отсека.

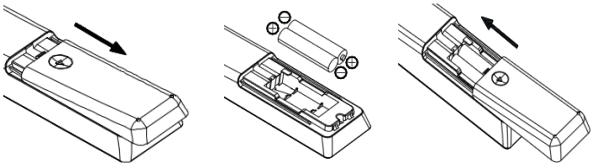

Меры предосторожности при использовании батарей

Примечание: телевизор комплектуется батареями для пульта ДУ. Срок годности батарей указан на их индивидуальной упаковке. Рекомендуется заменить батареи при снижении производительности пульта или по истечении срока их годности.

- Если Вы планируете не использовать устройство в течение продолжительного времени, вынимайте батарейки из пульта ДУ. В противном случае пульт может быть поврежден неисправными батареями.
- Неправильное обращение с батареями может вызвать коррозию или течь, что может привести к пожару, травмам и повреждению имущества.
- Используйте только батареи типа, указанного в настоящем руководстве.
- Не используйте одновременно старые и новые батареи или батареи различных типов.
- Не выбрасывайте батареи вместе с бытовым мусором. Утилизируйте батареи в соответствии с местным законодательством.
- При замене используйте батареи такого же или аналогичного типа.
- Батареи не должны подвергаться чрезмерному нагреву от солнечного света, огня и т.п.

Подключение к внешним источникам сигнала

- Перед подключением внешнего оборудования обязательно отключите телевизор и подключаемое оборудование от сети во избежание поражения электрическим током.
- Проверьте положение и тип разъемов перед любым подсоединением. Неплотное подсоединение может вызвать проблемы с изображением или цветом. Убедитесь в плотности и надежности всех соединений. Не вся аудио- и видеоаппаратура имеет возможность подключения к телевизору. Для получения более подробной информации обратитесь к руководству по эксплуатации подключаемого устройства на предмет совместимости и возможности его подключения.

Внимание! Фактическая последовательность и расположение разъемов могут отличаться от представленного в настоящем руководстве.

Подключение/отключение CI-карты

Если Вы используете платное телевидение с зашифрованными каналами, вставьте в данный разъем CI-карту, предоставляемую Вашим оператором. Для получения дополнительной информации обратитесь к документации, поставляемой совместно с CI-картой.

Внимание! Всегда выключайте телевизор перед подключением или отключением CI-карты. В противном случае возможно повреждение телевизора или CI-модуля.

1. Вставьте карту в CAM-модуль согласно инструкции поставщика услуг. Вставьте модуль с картой CI или CI+ в разъем, расположив его согласно схеме ниже.

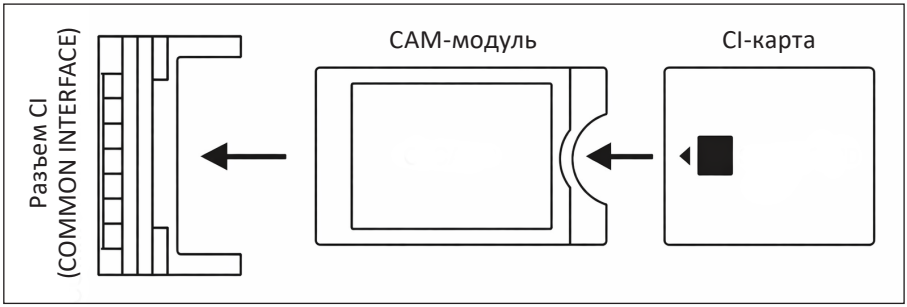

2. После включения телевизора модуль CI/CI+ инициализируется — это может занять некоторое время. После инициализации Вам будут доступны зашифрованные каналы. Если этого не произошло, обратитесь к поставщику услуг.
3. Для отключения модуля аккуратно достаньте его из разъема.

Подключение антенного кабеля

1. Для подключения спутниковой антенны используйте разъем ANT 75Ω (S2). Для подключения антенны эфирного, кабельного или аналогового телевещания используйте разъем ANT 75Ω.
2. После подключения антенны нажмите кнопку « ⮊ » на пульте ДУ и выберите соответствующий источник сигнала: Антенна, Кабельное телевидение, Спутниковое телевидение или Аналоговое телевидение.

Разъем HDMI

Используется для передачи высококачественного звука и видео, а также управления аудиоустройством через телевизор.

Подключите HDMI-кабель к разъему HDMI1/ARC (Audio Return Channel) на телевизоре и аудиосистеме (ресивере, саундбаре). HDMI-разъемы имеют разное разрешение, частоту и функции:

- **eARC**: вывод звука на подключенное устройство через HDMI.
- **CEC**: возможность управлять телевизором и подключенным устройством с одного пульта.

Разъем MINI AV

Композитный разъем для подключения игровых консолей, видеокамер и т.п.

Подключение оптического аудиокабеля (TOSLINK)

Подключите оптический кабель к телевизору и аудиосистеме (домашний кинотеатр, звуковая панель) для передачи цифрового звука (Dolby Digital, DTS), но без поддержки современных форматов вроде Dolby Atmos.

Аудиоразъем мини-джек 3,5 мм

Используется для подключения кабеля от колонок, наушников или портативной акустики к телевизору.

Разъемы USB

Используются для воспроизведения медиафайлов с USB-накопителей или подключения периферии.

Интернет-соединение

Подключите телевизор к роутеру или к сети Wi-Fi для использования Smart TV.

Подключение Bluetooth-устройств

Вы можете подключить к телевизору различные устройства с поддержкой Bluetooth, например: наушники, колонки, мышь, клавиатуру, геймпад и т.д.

- Если у подключаемого устройства есть USB-ресивер, сначала подключите ресивер к USB-разъему телевизора, а затем переходите к сопряжению устройств.
- Если устройство не оснащено ресивером, переведите устройство в режим сопряжения (для более подробной информации о том, как это сделать, обратитесь к руководству по эксплуатации подключаемого устройства) и перейдите в меню **Настройки** — **Пульты и аксессуары** — **Добавить устройство**.

DLNA

Вы можете безопасно обмениваться мультимедийным контентом между различными устройствами в домашней сети. Стандарт DLNA позволяет воспроизводить на телевизоре видео, аудио и фото, которые находятся на других устройствах сети. Настройте локальную сеть на устройстве, с которого хотите воспроизвести контент (для более подробной информации о том, как это сделать, обратитесь к руководству по эксплуатации устройства). Для просмотра этого контента на телевизоре необходимо использовать сторонний медиаплеер, поддерживающий потоковую передачу данных.

Инструкция по эксплуатации

Начало работы

1. Подключите антенный кабель и/или HDMI-кабель к соответствующим разъемам на боковой панели телевизора.
2. Подключите шнур питания сначала к телевизору, а затем к источнику питания — телевизор включится сразу или автоматически перейдет в режим ожидания.
   Внимание! Телевизор можно подключать только к источнику переменного тока. Ни в коем случае не подключайте его к источнику постоянного тока. Если шнур питания поврежден, не подключайте его к источнику питания во избежание поражения электрическим током.
3. Если загорелся индикатор питания, телевизор находится в режиме ожидания. Чтобы включить телевизор, нажмите кнопку питания на его корпусе или пульте ДУ.

Первоначальная настройка

При первом включении появляется мастер «Добро пожаловать», который проведет Вас через процесс начальной настройки. Следуйте инструкциям на экране, чтобы завершить процесс начальной настройки, например, выбор языка, сопряжение Вашего пульта, подключение к сети и т.д. При каждом шаге либо делайте выбор, либо пропускайте данный шаг. Если Вы пропустите какой-либо шаг, Вы можете выполнить настройку позже из меню настроек.

Примечания

- Рекомендуется выбрать **Настроить Google TV** и завершить настройку, чтобы пользоваться дополнительными функциями в процессе начальной настройки. Если Вы завершили базовую настройку телевизора, Вы можете повторно войти в Google TV, для этого нажмите « ⚙ » на пульте ДУ, затем выберите **Настройки** — **Настроить Google TV** и нажмите «ОК» для подтверждения.
- При сопряжении держите пульт на расстоянии менее 1 метра от телевизора и следуйте инструкциям по сопряжению, отображаемым на экране. После завершения сопряжения пульта Вы можете использовать кнопку «Голосовой помощник». Если Вы пропустите шаг сопряжения пульта ДУ, Вам будет предложено снова выполнить сопряжение пульта с телевизором при первом нажатии кнопки «Голосовой помощник».

Подключение пульта ДУ

При первом запуске телевизор сразу предложит подключить пульт.

1. Одновременно зажмите кнопки « ← » и « ⌂ » на пульте ДУ. Индикатор на пульте начнет мигать — это значит, что он находится в режиме сопряжения.
2. При успешном сопряжении индикатор погаснет. Пульт готов к использованию.

Источники сигнала

- Нажмите кнопку « ⮆ » на пульте ДУ, чтобы отобразить список источников сигнала. С помощью кнопок навигации выберите необходимый источник, а затем нажмите кнопку «ОК» для подтверждения.
- Вы также можете нажать кнопку « ⚙ », чтобы отобразить основное меню **Входы**. Нажмите «ОК» для перехода, после чего с помощью кнопок навигации выберите источники входного сигнала и нажмите «ОК» для подтверждения.

Регулировка громкости

- Чтобы увеличить/уменьшить громкость, нажимайте кнопки V «+» / V «-» на пульте ДУ.
- Чтобы выключить звук, нажмите кнопку « 🔇 ». Нажмите кнопку повторно, чтобы включить звук.

Автоматическая настройка каналов

Телевизор автоматически сканирует ТВ-эфир на наличие доступных каналов в зависимости от Вашей страны или региона

1. В режиме ТВ нажмите кнопку « ⚙ » на пульте ДУ, выберите **Настройки** — **Каналы и входы** — **Канал** — **Сканирование каналов** и нажмите «ОК/«Вправо» для входа.
2. Выберите Автоматический поиск и нажмите «ОК».
3. Выберите **Режим тюнера**, затем кнопками «Влево»/«Вправо» выберите источник ТВ-сигнала (кабель, антенна или спутник).
   Примечание: подключение спутникового вещания доступно не для всех моделей.
4. Кнопками навигации «Вверх»/«Вниз» выберите другие опции, используйте кнопки «Влево»/«Вправо» для настройки.
5. По завершении настройки нажмите кнопку «Вниз», выберите **Поиск** и нажмите «ОК» для запуска сканирования каналов.
6. Поиск каналов может занять несколько минут. После автоматического поиска каналы будут располагаться в заданном порядке. Если Вы хотите скрыть, отредактировать или удалить каналы, нажмите кнопку « ⚙ » на пульте ДУ, выберите **Настройки — Каналы и входы — Канал — Организатор каналов** и нажмите «ОК» для входа.
   Примечание: если при поиске нашлись только аналоговые каналы, это может быть вызвано слабым ТВ сигналом.

Специальные возможности

Google TV активно развивает функции доступности для людей с ограниченными возможностями, такие как экранный диктор, увеличение текста и поддержка субтитров с настройкой стилей.

Использование субтитров

Вы можете включить субтитры для каждого телеканала (зависит от передающей станции). Субтитры транслируются в виде Телетекста или в формате цифрового вещания DVB-T/DVB-T2/DVB-C/DVB-S/DVB-S2. При цифровом вещании у Вас есть дополнительная возможность выбрать предпочитаемый язык субтитров.
Примечание: некоторые опции доступны, только если включены субтитры.

Включение/выключение субтитров

1. Нажмите кнопку « 🖵 » на пульте ДУ, выберите **Настройки ТВ — Дополнительные настройки — Субтитры — Субтитры на цифровых каналах — Вкл**.
2. Нажмите кнопку « ← », чтобы вернуться в предыдущее меню.

Включение выбора языков субтитров на цифровых телеканалах

1. Нажмите кнопку « 🖵 » на пульте ДУ, выберите **Настройки ТВ — Дополнительные настройки — Субтитры — Язык субтитров на цифровых каналах**.
2. Нажимайте кнопки «Вверх»/«Вниз», чтобы выбрать язык субтитров, и нажмите «ОК» для подтверждения.
3. Нажимайте кнопки «Вверх»/«Вниз», чтобы выбрать второй язык субтитров, и нажмите «ОК».
4. Нажмите кнопку « ← », чтобы вернуться в предыдущее меню.

Выбор типа субтитров на цифровых телеканалах

5. Нажмите « 🖵 » на пульте ДУ, выберите **Настройки ТВ — Дополнительные настройки — Субтитры — Тип субтитров** и нажмите «ОК».
6. Нажимайте кнопки «Вверх»/«Вниз», чтобы выбрать тип субтитров, и нажмите «ОК» для подтверждения. Можно выбрать опцию **Для слабослышащих** для отображения субтитров на выбранном языке для людей с нарушениями слуха.
7. Нажмите « ← », чтобы вернуться в предыдущее меню.

Использование телетекста

Выбор языка отображения страницы декодирования:

1. Нажмите « 🖵 » на пульте ДУ, выберите **Настройки ТВ — Дополнительные настройки — Телетекст — Язык страницы декодирования.**
2. Нажимайте кнопки «Вверх»/«Вниз», чтобы выбрать правильный тип языка, на котором будет отображаться телетекст, и нажмите «ОК» для подтверждения.
3. Нажмите « ← », чтобы вернуться в предыдущее меню.

Язык цифрового телетекста

В зависимости от вещательной компании на цифровых каналах телевизора можно пользоваться несколькими страницами телетекста на разных языках. Эта функция позволяет выбрать из списка язык в качестве основного, который связан с разными начальными страницами телетекста.

1. Нажмите « 🖵 » на пульте ДУ, выберите Настройки ТВ — Дополнительные настройки — Телетекст — Язык цифрового телетекста.
2. Нажимайте кнопки «Вверх»/«Вниз», чтобы выбрать язык, и нажмите «ОК» для подтверждения.
3. Нажмите « ← », чтобы вернуться в предыдущее меню.

Экранный диктор

Голосовое озвучивание интерфейса. Активируйте в **Настройки — Специальные возможности — Talkback**.

Увеличение текста

Увеличьте размер шрифта в меню: **Настройки — Специальные возможности — Масштабирование текста**.

Аудиоописание

Включите аудиоописание для фильмов и шоу (если поддерживается контентом) в **Настройки — Специальные возможности — Аудиоописание**.

Управление внешними устройствами (CEC)

Используйте данную функцию для поиска и управления устройствами, поддерживающими протокол CEC

Чтобы включить или выключить CEC:

1. Нажмите « ⚙ » на пульте ДУ, выберите **Настройки — Каналы и входы — Входы — Управление внешними устройствами** и нажмите «ОК»/«Вправо».
2. Выберите опцию Управление HDMI и нажмите «ОК» для переключения между включением и выключением.
3. Нажмите « ← », чтобы вернуться в предыдущее меню.

Синхронизация включения телевизора с другими устройствами

Данная настройка позволяет телевизору автоматически включаться при включении подключенного устройства CEC (например, DVD-проигрыватель или игровая приставка). Нажмите «ОК», чтобы включить эту функцию.

Синхронизация режима ожидания устройств

Позволяет всем устройствам CEC автоматически переходить в режим ожидания при выключении телевизора с помощью пульта ДУ. Нажмите «ОК», чтобы выключить эту функцию.

Примечание: функции CEC зависят от подключенных устройств, и возможно, некоторые устройства могут работать некорректно при подключении к этому телевизору. Для получения дополнительной информации обратитесь к руководству по эксплуатации подключенного устройства.

Электронный телегид (EPG)

EPG — это экранный гид, который отображает запланированные программы цифрового телевидения с возможностью интерактивной навигации по контенту.

1. Нажмите « 📺 » на пульте ДУ, затем нажмите «ОК». В появившемся меню появится информация о текущей или следующей программе. Перемещайтесь между программами с помощью кнопок «Вверх»/«Вниз»/«Влево»/«Вправо» пульта ДУ.
2. Для просмотра EPG используйте соответствующие кнопки, информация о которых указана в левой части экрана.
   - **Фильтр.**
     Перемещайтесь с помощью кнопок «Вверх»/«Вниз» на пульте ДУ.
     Нажимайте кнопку «ОК» для подтверждения выбора.
   - **Расписание.**
     Нажмите кнопку «ОК», а затем выберите **Напоминание по расписанию** или **Запись по расписанию**, чтобы установить канал, дату, время напоминания. Для установки параметров следуйте подсказкам на экране.
3. Нажмите « ← », чтобы вернуться в предыдущее меню.

Цифровой видеорекордер (PVR)

Позволяет записывать любимые телепрограммы. Прежде чем использовать эту функцию, сначала подключите USB-накопитель к телевизору.

Примечание: данная функция может быть недоступна из-за требований местного законодательства в области охраны авторских прав или поставщика услуг.

1. Нажмите « 📺 » на пульте ДУ, выберите **Настройки ТВ**, затем нажмите «Вниз».
2. Выберите **Начать запись** и нажмите «ОК» для подтверждения. Запись начнется автоматически.
3. Нажмите соответствующую кнопку для доступа к настройкам и используйте кнопки навигации для настройки продолжительности записи.
4. Нажмите «ОК», чтобы остановить запись вручную — записанный файл будет сохранен. В обычном режиме запись автоматически останавливается по истечении времени записи.
5. Для просмотра записанной программы сначала выйдите из режима PVR. Затем нажмите « 📺 » на пульте ДУ и выберите **Настройки ТВ — Запись — Список записей** и нажмите «ОК». Выберите соответствующий файл записи и нажмите «ОК» для воспроизведения.

Примечания

- Эта функция доступна только для незашифрованных каналов.
- Перед подключением USB-накопителя к телевизору создайте резервную копию данных.
- Чем больше на USB-накопителе свободной памяти для функции PVR, тем больше длина записи.
- Если Вы хотите изменить канал или источник сигнала во время записи, сначала остановите текущую запись и сохраните ее.
- В некоторых случаях во время воспроизведения записанного файла может появляться ошибка. Воспользуйтесь другим устройством для воспроизведения.
- Не отключайте USB-накопитель, пока он используется телевизором.
- Во время записи мини-панель PVR также будет отображаться на экране.

Поддержка профилей пользователей

Google TV позволяет создавать несколько пользовательских профилей для персонализации контента.
Каждый профиль связан с учетной записью Google и сохраняет индивидуальные предпочтения, списки просмотра и историю.

Создание профиля

1. Нажмите кнопку голосового помощника на пульте или выберите иконку профиля в правом верхнем углу главного экрана
2. Выберите **Добавить профиль** и войдите в учетную запись Google.
3. Настройте параметры профиля, такие как имя и аватар.

Создание детского профиля

1. В меню **Добавить профиль** выберите **Создать детский профиль**.
2. Установите возрастные ограничения и выберите разрешенные приложения (например, YouTube Kids).
3. Настройте PIN-код для родительского контроля через меню **Настройки — Учетные записи и вход — Родительский контроль**.

Переключение профилей

На главном экране выберите иконку профиля и выберите нужный профиль.
Примечания

- Для оптимальной работы рекомендуется подключение к интернету.
- Некоторые приложения могут не поддерживать многопользовательский режим.

Управление умным домом через Google TV

Телевизор под управлением Google TV может служить центром управления устройствами умного дома, поддерживающими Google Home.

Настройка Google Home

1. Убедитесь, что телевизор подключен к Wi-Fi и связан с Вашей учетной записью Google.
2. Откройте приложение Google Home на смартфоне или используйте голосовой помощник на телевизоре.
3. Добавьте устройства умного дома (лампы, розетки, камеры и т.д.) через меню Настройки — Устройства и сервисы — Добавить устройство.

Управление устройствами

- Используйте голосовые команды через голосового помощника, например: «Включи свет в гостиной» или «Покажи камеру на экране».
- Управляйте устройствами через интерфейс Google TV в разделе Устройства.

Игровой режим

1. Подключите консоль к HDMI-порту, поддерживающему HDMI 2.0 (см. спецификацию портов в разделе «Технические характеристики»).
2. Включите игровой режим: **Настройки — Изображение — Игровой режим — Низкая задержка**.
3. Настройте параметры прицела и контрастности в игровом меню (удерживайте кнопку меню на пульте 2 секунды для входа в настройки).

Примечание: для использования DLG и 4K@120Hz требуется HDMI-кабель категории Ultra High Speed и совместимая игровая консоль.

Облачные игровые сервисы

- Установите приложения, такие как GeForce Now или Xbox Cloud Gaming, из Google Play Store.
- Подключите совместимый геймпад через Bluetooth для стриминга игр.

Auto Low Latency Mode (ALLM)

- Автоматически включает игровой режим с минимальной задержкой при подключении консоли.
- Активируется в **Настройки — Изображение — Игровой режим — ALLM**.

Дополнительные настройки игрового режима

- **Низкая задержка**. Игровой режим с низкой задержкой.
- **Прицел**. Включение и выключение прицела.
- **Тип прицела**. Выбор прицела.
- **FPS**. Частота кадров.
- **Тип контрастности**. Предустановленные режимы контрастности изображения.
- **Подсветка**. Яркость экрана.
- **Низкий синий свет**. Экраны электронных устройств излучают синий свет, который может вызвать напряжение глаз и со временем привести к проблемам со зрением.
- **Показать режим**. Выбор соотношения сторон изображения.
- **Ясность**. Резкость изображения.

Настройки

Сеть и интернет

1. Используйте кнопки навигации для перемещения.
2. Нажмите «ОК» для подтверждения выбора сети.

Об устройстве

Данное меню отображает информацию об устройстве.

Дата и время

В этом меню Вы можете настроить время вручную или автоматически, выбрать временную зону и формат времени.

Питание и энергопотребление

- **Режимы энергопотребления**. Настройка расхода энергопотребления устройства в режиме ожидания
  - **Низкое энергопотребление**. Отключение интернета, когда телевизор не используется. При этом важные обновления и функции остаются доступными.
  - **Оптимизированное энергопотребление**. Когда телевизор не используется, он будет находиться в режиме ожидания. При этом он останется подключенным к интернету и его можно будет вывести из спящего режима по сети с помощью голосового помощника или Google Cast.
  - **Повышенное энергопотребление**. Устройство всегда онлайн, сетевые функции доступны, даже когда телевизор не используется. Помимо остальных функций, в данном режиме доступна настройка автоматизации и работа с приложением для умного дома Google Home.
- **Таймер отключения устройства**. Настройка автоматического отключения устройства.
  - **При бездействии**: автоматическое отключение телевизора, если он не используется некоторое время.
  - **При просмотре**: автоматическое отключение телевизора во время его использования.
  - **Обратный отсчет с текущего момент**а: единоразовое выключение телевизора через указанный промежуток времени. Функция отключается после каждого срабатывания.
- **Состояние при включении**. Настройка начального экрана телевизора.
  - Главный экран Google.
  - Последний использованный вход.
- **Запланированное включение и выключение**. Включение и выключение устройства в заданное время.
  - **Тип таймера включения питания**: активация таймера включения (включение/выключение, единоразовое использование).
  - **Таймер включения**: установка времени включения устройства.
  - **Тип таймера выключения питания**: активация таймера выключения (включение/выключение функции, единоразовое использование).
  - **Выключение ТВ по таймеру**: установка времени выключения устройства.
  - **Выключение после включения**: выключение телевизора спустя указанный в настройке промежуток времени после включения. Функция срабатывает единоразово и будет требовать включения пользователем после каждого отключения.
- **Дополнительные настройки**.
  - Включение/выключение индикатора питания в режиме ожидания.

Изображение

- **Режим изображения**. Нажимайте кнопки навигации для выбора опции, затем нажмите «ОК» для перехода в подменю.
- **Без изображения.** Для активации функции перейдите в меню **Настройки — Изображение — Дополнительные параметры — Отключить изображение**.
- **Подсветка/яркость/контрастность/насыщенность/тон/резкость**. Нажимайте кнопки навигации для выбора и настройки параметра.
- **Расширенные настройки**. Нажимайте кнопки навигации для выбора настройки, затем нажмите «ОК» для перехода в подменю.
- **Сброс до настроек по умолчанию**. Нажмите для сброса настроек до заводских.
- **Шумоподавление**. Устранение помех типа ряби для очистки изображения.
- **SDR в HDR**. Имитация HDR-изображения. Устройство анализирует информацию о контрастности и яркости сигнала SDR и расширяет диапазон, пытаясь приблизиться к качеству HDR.
- **Адаптивный контроль яркости**. Анализирует контрастность в соответствии с гистограммой контента, чтобы обеспечить более глубокий черный и более яркий белый цвет.
- **Местное управление контрастом**. Делит каждый кадр на определенные небольшие области и автоматически регулирует контрастность для каждой из них.
- **Режим DI Film**. Функция для видеоконтента 3:2 или 2:2 каденции с частотой 24 кадра в секунду, которая устраняет побочные эффекты (например, эффект чересстрочной развертки или дрожание). Установите для параметра **Режим DI Film** значение **Авто** или выключите его, установив значение «Выкл.». Функция недоступна, если включен игровой режим или режим ПК.
- **Растянутый голубой**. Изменяет баланс белого со средне-высокими уровнями серого на более холодную цветовую температуру.
- **Деконтур**. Уменьшает контурные эффекты в контенте с низким разрешением и в сервисах потоковой передачи (сглаживание контурных линий).
- **MJC (технология динамической компенсации качества изображения)**. Оптимизирует видео, чтобы обеспечить лучшее качество. Выберите необходимый параметр: **Низкий — Средний — Высокий**, чтобы включить функцию.
- **HDMI RGB-спектр**. Настройка диапазона цветов для HDMI: ограниченный (16–235) или полный (0–255). Данная настройка не доступна, если в качестве источника сигнала не выбран HDMI.
- **Низкий уровень синего света**. Экраны электронных устройств излучают синий свет, который может вызвать напряжение глаз и со временем привести к проблемам со зрением.
- **Настройка цветопередачи**. Насыщенность цвета, оттенок и яркость можно регулировать по красному, зеленому, синему, голубому, пурпурному, желтому и телесному тону (оттенку кожи) для получения более яркого или естественного изображения.
- **Коррекция баланса белого**. Функция баланса белого калибрует цветовую температуру телевизора по уровням серого. Визуально или путем измерения можно улучшить однородность шкалы серого.
- **Сброс**. Сброс всех настроек изображения до заводских.

- **AI Super Resolution (AISR)**. Обрабатывает картинку в реальном времени и оптимизирует изображение, обеспечивая высокую четкость, близкую к разрешению 4K Ultra HD.
- **Офсет**. Смещение цветовых каналов RGB.
- **Дополнительные параметры**. Отключить изображение.

Звук

- **Стиль звучания**. Преднастроенные режимы звука для различных сценариев использования.
- **Баланс/низкие частоты/высокие частоты**. Нажимайте кнопки навигации для выбора и настройки параметра.
- **Объемный звук**. Придание звуку объемного звучания. Нажмите «ОК» для включения или выключения функции.
- **Параметры эквалайзера**. Настройки отдельных частотных диапазонов
- **Динамики**. Нажимайте кнопки навигации для выбора опции, затем нажмите «ОК» для активации функции.
- **Задержка звука**. Задержка вывода звука через динамики.
- **Автоматическое управление громкостью**. Автоподстройка уровня звука. Нажмите «ОК» для включения или выключения функции.
- **Понижающее микширование**. Нажимайте кнопки навигации для выбора опции, затем нажмите «ОК» для перехода в подменю.
- **Улучшение диалогов**. Нажимайте кнопки навигации для выбора опции, затем нажмите «ОК» для перехода в подменю.
- **eARC**. Передача звука через HDMI от телевизора к аудиоустройству.
- **Цифровой выход**. Выбор устройства вывода звука.
- **SPDIF задержка**. Задержка вывода звука через оптический/коаксиальный разъем.
- **Режим сведения**. Выбор количества каналов вывода звука.
- **Обработка Dolby Audio**. Обработка звука с использованием технологий Dolby.
- **Сброс настроек по умолчанию**. Нажмите для сброса настроек до заводских.

Хранилище

- **Внутренний общий накопитель**. Нажимайте кнопки навигации для выбора опции, затем нажмите «ОК» для перехода в подменю.
- **Съемный носитель**. Нажимайте кнопки навигации для выбора опции, затем нажмите «ОК» для перехода в подменю.

Демонстрационный режим

Демонстрационный режим — нажимайте кнопки навигации для выбора опции, затем нажмите «ОК» для активации.

Голосовой помощник (Google Ассистент)

В этом меню Вы можете настроить голосовое управление, просмотреть разрешения, включить/выключить персональные результаты, установить фильтр приложений и включить безопасный поиск. Нажимайте кнопки навигации для выбора опции, затем нажмите «ОК» для активации.

Местоположение

- **Геолокация**. Нажимайте кнопки навигации для выбора опции, затем нажмите «ОК» для активации.
- **Всегда искать сети**. Нажимайте кнопки навигации для выбора опции, затем нажмите «ОК» для активации.

Bluetooth

- Одновременно нажмите « ← » и « ⌂ » на пульте ДУ. Когда индикатор загорится, отпустите кнопки.
- Нажмите кнопку «ОК» для начала сопряжения.
- Нажмите кнопку « ← » для выхода.

Безопасность данных

- Управляйте разрешениями приложений в меню **Настройки — Приложения — Разрешения приложений**.
- Используйте надежный пароль для учетной записи Google и включите двухфакторную аутентификацию.
- Для защиты детей настройте родительский контроль в **Настройки — Учетные записи и вход — Родительский контроль**.

Обновление прошивки

- Телевизор автоматически проверяет наличие обновлений при подключении к интернету.
- Для ручной проверки: перейдите в **Настройки — Система — Об устройстве — Обновление системы и нажмите Проверить обновления**.
- Убедитесь, что телевизор подключен к стабильной сети Wi-Fi или Ethernet.
- Нажмите кнопку «ОК».

Возможные проблемы и их решения

При возникновении неисправностей в работе телевизора попробуйте выключить его и включить повторно. Для устранения неисправностей можно также воспользоваться приведенной ниже таблицей. Если проблему не удалось решить, обратитесь в авторизованный сервисный центр.

Проблема	Решение
Телевизор не включается	Проверьте наличие напряжения в электрической розетке
	Убедитесь, что вилка плотно вставлена в розетку
	Выньте вилку из розетки и снова вставьте через 1 мин
Отсутствует прием ТВ-сигнала	Проверьте правильность настроек телевизора
	Проверьте правильность подключения антенного кабеля. Убедитесь, что кабель не поврежден
	Возможна неисправность телевизионной антенны либо временное отсутствие сигнала от передающей станции
	Переключитесь на другой ТВ-канал
	Повторите поиск ТВ-каналов
Нет изображения	Убедитесь, что внешние источники сигнала подключены корректно
	Убедитесь, что внешние источники сигнала подключены корректно, а кабель для их подключения не поврежден
	Переключитесь на другой канал, чтобы проверить, сохраняется ли проблема
Нарушение правильности цветопередачи изображения	Проверьте правильность выбора системы цвета в настройках телевизора
	Проверьте правильность выбора настроек изображения
	Отрегулируйте контрастность и яркость
	Сигнал от передатчика может доходить с искажениями. Попробуйте переключиться на другой канал
При подключении через HDMI изображение мигает, или появляются полосы	Проверьте настройки источника сигнала
	Источник сигнала находится на слишком большом расстоянии от телевизора
При подключении через HDMI телевизор не выдает нужную частоту кадров	Убедитесь, что используете правильный HDMI-разъем с необходимой частотой, зайдите в настройки HDMI и выберите нужную версию HDMI

Проблема	Решение
На экране появляются битые пиксели	В телевизоре используется жидкокристаллическая матрица высокой четкости. Современная технология изготовления матриц допускает появление отдельных мелких темных или цветных точек (пикселей) на изображении, не ухудшающих общее восприятие изображения. Все матрицы проверены в условиях производства и соответствуют требованиям стандартов на данную группу изделий
Нет звука	Увеличьте громкость
	Проверьте, не отключен ли звук
	Проверьте правильность выбора устройства вывода звука
	Проверьте правильность настроек звука
Нет звука при выводе на внешние источники	Убедитесь, что аудиокабель подключен корректно и не поврежден
	Убедитесь в правильности выбора источника сигнала
Помехи влияют на изображение и звук	Проверьте, правильно ли подключена антенна
Прерывистые полосы на экране	Другие электроприборы (фен, пылесос и т.д.), могут создавать помехи работе телевизора. Выключите их или увеличьте дистанцию между ними и телевизором
Телевизор не управляется с пульта ДУ	Удалите упаковочные материалы с пульта
	Поднесите пульт ближе к телевизору
	Проверьте правильность установки батареек или замените их на новые
	Направьте передатчик пульта ДУ непосредственно на приемник (датчик) дистанционного управления на передней панели телевизора. Между пультом и приемником не должно быть препятствий (предметов мебели и пр.). Расстояние между пультом и приемником не должно превышать 5 метров (или 10 метров, если пульт подключен через Bluetooth), а угол отклонения от воображаемого перпендикуляра должен составлять не более 20°
Не работает USB-интерфейс	Отключите USB-устройство от USB-разъема телевизора. Подключите вновь, аккуратно соединяя разъемы
	Убедитесь, что USB-устройство поддерживается телевизором
Файлы с USB-устройства не открываются	Убедитесь, что телевизор поддерживает возможность чтения файлов данного типа. Обратитесь к разделу «Технические характеристики» данного руководства по эксплуатации для получения дополнительной информации

Проблема	Решение
Треск или гудение при просмотре или выключении телевизора	Обычное явление, вызванное тепловым сжатием пластика в результате изменения температуры и влажности. Телевизор может издавать негромкое гудение, жужжание или тихий шум из-за особенностей работы электрических цепей. Это не считается дефектом
Замедленное исполнение управляющих команд	Для точного исполнения управляющей команды процессору телевизора требуется некоторое время на ее обработку. Делайте достаточную паузу между различными управляющими командами для устойчивой работы телевизора. Это не влияет на работоспособность телевизора и не является дефектом
Воспроизведение онлайн-видео идет рывками (тормозит)	Остановите воспроизведение, подождите в течение 2–3 минут, затем продолжите просмотр
	Возможно, выбран неверный тарифный план у Вашего интернет-провайдера. Рекомендованный изготовителем тарифный план должен иметь скорость не менее 10 Мбит/с
	Снижать быстродействие могут дополнительные беспроводные устройства, подключенные к домашнему роутеру
	Проверьте параметры и настройки роутера, в случае неисправности замените его
Не работает одна из установленных сторонних программ (или работает без звука, или имеет другие замечания)	Вероятно, проблема связана с самой программой (приложением). Попробуйте запустить его позднее или обратитесь в службу поддержки создавшей его компании. Изготовитель не отвечает за работу сторонних приложений
Беспроводная мышь не работает (не управляется)	Установите батареи питания беспроводной мыши. Убедитесь, что между беспроводной мышью и ее приемопередатчиком (из комплекта, подключенному к USB разъему телевизора), нет внешних препятствий и обеспечивается прямая видимость. Замените беспроводную мышь в случае необходимости
Сбой в управлении телевизором	Выключите телевизор из розетки, подождите минуту и включите снова
	Сбросьте настройки до заводских (см. конец данного раздела)
	Всегда выходите из открытых приложений, используя кнопку « ← »

Проблема	Решение
Проблема с онлайн-сервисами (Smart TV) при использовании проводного соединения (LAN)	Убедитесь, что шнур питания не поврежден и подключен корректно
	Проверьте, можете ли Вы получить доступ с другого устройства
	Возможно, сервис в настоящий момент недоступен для всех пользователей
	Проверьте настройки сети на Вашем телевизоре
	Проверьте правильность установленного времени и выбранного региона
Проблема с онлайн-сервисами (Smart TV) при использовании беспроводного соединения	Возможно, что сервис в настоящий момент недоступен для всех пользователей
	Проверьте настройки сети на Вашем ТВ
	Возможно, проблема в источнике Wi-Fi сигнала. Проверьте роутер
	Проверьте правильность установленного времени и выбранного региона
	Проверьте, можете ли Вы получить доступ с другого устройства
Приложение не запускается или выдает ошибку	Проверьте наличие обновлений приложения в Google Play Store
	Очистите кэш приложения в **Настройки — Приложения — [Имя приложения] — Очистить кэш**. Переустановите приложение, если проблема сохраняется
Bluetooth-устройство не подключается	Убедитесь, что устройство находится в режиме сопряжения. Перейдите в **Настройки — Пульты и аксессуары — Добавить устройство** и повторите попытку
	Проверьте уровень заряда батареи подключаемого устройства
Телевизор не обновляет прошивку	Проверьте подключение к интернету
	Перейдите в **Настройки — Система — Об устройстве — Обновление системы** и попробуйте снова

Если вышеуказанные решения не помогли, выполните сброс: **Настройки — Система — Об устройстве — Сброс — Сброс настроек**. Перед сбросом сохраните важные данные.

Информация об экранах

Жидкокристаллический телевизор — это высокотехнологичное изделие. Экран телевизора содержит несколько миллионов тонкопленочных транзисторов, что обеспечивает идеальное и живое изображение. Иногда на экране телевизора могут появиться несколько неактивных пикселей в форме фиксированных точек синего, зеленого, красного, черного или белого цвета. Имейте в виду, что это не оказывает влияния на работоспособность телевизора и не является дефектом. Все LCD-панели соответствуют классу II по ГОСТ Р 52324-2005.

Стандарт ГОСТ Р 52324-2005 различает 4 типа дефектных пикселей

- **Тип 1**. Постоянно горящие пиксели (белые).
- **Тип 2**. Постоянно не горящие пиксели (черные).
- **Тип 3**. Пиксели с другими дефектами, включая дефекты сабпикселов и ячеек RGB, составляющих пиксель. Это означает постоянно горящие красные, зеленые и синие пиксели.
- **Кластер** (группа дефектных пикселей). Несколько дефектных пикселей в квадрате 5 × 5 пикселей.

Допустимое число дефектных пикселей на миллион пикселей					
Класс	Тип 1	Тип 2	Тип 3	Число кластеров, содержащих более 1 дефекта типа 1 или 2	Число кластеров, содержащих более 1 дефекта типа 3
II	2	2	5	0	2

Стандартом ГОСТ Р 52324-2005 определены 4 класса качества LCD в зависимости от количества дефектных пикселей. Большинство жидкокристаллических телевизоров и дисплеев ведущих мировых производителей соответствуют допуску класса II.

Комплектация

- Телевизор.
- Батарейки AAA — 4 шт.
- Винты.
- Шнур питания.
- Подставка.
- Пульт ДУ — 2 шт.
- Руководство по эксплуатации.

Технические характеристики

Модель		50UEGQ1	50UEGQ1W
Торговая марка		DEXP	
Диагональ устройства		50″	
Разрешение экрана		3840 × 2160	
Тип матрицы		VA	
Тип подсветки матрицы		Direct LED	
Уровень контрастности		5000:1	
Уровень яркости		320 кд/м²	
Частота обновления экрана		60 Гц	
Объем оперативной памяти		2 ГБ	
Объем постоянной памяти		64 ГБ	
Операционная система		Google TV	
Мощность звука		2 × 12 Вт	
ТВ-сигнал		DVB-T2, DVB-S2, DVB-T, ATV	
Параметры питания		220–240 В ~ 50 Гц	
Номинальная потребляемая мощность		100 Вт	
Размер VESA		200 × 200	
Поддерживаемые форматы	**видеофайлов**	AV1, H.263, H.264, H.264 AVC, H.265 HEVC, MPEG-1, MPEG-2, MPEG-4, VC-1, VP8, VP9, WC/H.266, WMV3	
	аудиофайлов	AAC, AC3, AC4, AMR, DD, EAC3, FLAC, Fraunhofer MPEG-H TV Audio System Level 3, G711 A/mulaw, HE AAC, MPEG1/2 Layer1, MPEG1/2 Layer2, MPEG1/2/2.5 Layer3, OPUS	
	изображений	AVIF, BMP, GIF, HEIF, JPG, PNG, WebP	
Wi-Fi	**Стандарт**	IEEE 802.11a/b/g/n/ac	
	Диапазоны частот	2400–2483,5 МГц; 5150–5250 МГц; 5250–5350 МГц; 5725–5825 МГц	
	Мощность передатчика	≤ 19 дБм	
Bluetooth	**Стандарт**	IEEE 802.15.1	
	Диапазон частот	2402–2480 МГц	
	Мощность передатчика	13 дБм	
Порт Ethernet		Есть	
Класс энергопотребления		B	
Энергопотребление		146 кВт·ч/год	
Тип крепления шнура питания		X	
Класс защиты от поражения эл. током		II	
Степень защиты от пыли и влаги		IP20	
Область применения		Бытовое	

Правила и условия монтажа, хранения, перевозки (транспортировки), реализации и утилизации

- Правила и условия монтажа устройства описаны в разделе «Установка» данного руководства по эксплуатации.
- Хранение устройства должно производиться в упаковке в отапливаемых помещениях у изготовителя и потребителя при температуре воздуха от 5 °С до 40 °С и относительной влажности воздуха не более 80%. В помещениях не должно быть агрессивных примесей (паров кислот, щелочей), вызывающих коррозию.
- Для обеспечения корректной транспортировки устройства необходимо соблюдение следующих требований:
  - извлеките из устройства все внутренние принадлежности, если они есть, и упакуйте их отдельно;
  - убедитесь в правильности упаковки устройства для сохранения его работоспособности и внешнего вида (крупногабаритную технику необходимо обернуть в полиэтиленовую или пузырчатую пленку с подкладками из гофрированного картона в критических местах);
  - надежно зафиксируйте устройство ремнями, чтобы исключить возможность его перемещения по транспортному средству;
  - для полного исключения воздействия внешней среды используйте только крытый транспорт;
  - обеспечьте крайне осторожное обращение с упаковкой при выполнении погрузочно-разгрузочных работ;
  - оберегайте от резких толчков и падений;
  - избегайте длительного пребывания под дождем или мокрым снегом;
  - не ставьте на коробку тяжелые предметы.
- Устройство требует бережного обращения, оберегайте его от воздействия пыли, грязи, ударов, влаги, огня и т.д.
- Реализация устройства должна производиться в соответствии с местным законодательством.
- После окончания срока службы устройства его нельзя выбрасывать вместе с обычным бытовым мусором. Вместо этого оно подлежит сдаче на утилизацию в соответствующий пункт приема электрического и электронного оборудования для последующей переработки и утилизации в соответствии с федеральным или местным законодательством. Обеспечивая правильную утилизацию данного продукта, Вы помогаете сберечь природные ресурсы и предотвращаете ущерб для окружающей среды и здоровья людей, который возможен в случае ненадлежащего обращения. Более подробную информацию о пунктах приема и утилизации данного продукта можно получить в местных муниципальных органах или на предприятии по вывозу бытового мусора.
- По окончании срока службы батареек, входящих в комплект устройства, не выбрасывайте их вместе с остальными бытовыми отходами. Утилизация батареек должна быть осуществлена согласно местным нормам и правилам по переработке отходов, чтобы предотвратить нанесение потенциального вреда окружающей среде в результате неконтролируемого выброса отходов.
- При обнаружении неисправности устройства следует немедленно обратиться в авторизованный сервисный центр или утилизировать устройство.

Дополнительная информация

Изготовитель: Открытое акционерное общество «Витязь».
Республика Беларусь, 210605, г. Витебск, ул. Петруся Бровки, 13а.

Изготовлено в Республике Беларусь.

Импортер в России: ООО «ДНС Ритейл».
690068, Россия, Приморский край, г. Владивосток, проспект 100-летия Владивостока, дом 155, корпус 3, офис 5.
Адрес электронной почты: dnsretail@dlogistix.com

Спецификации, информация о продукте и его внешний вид могут быть изменены без предварительного уведомления пользователя в целях улучшения качества нашей продукции.

Примечание: драгоценные металлы в изделии отсутствуют.

Техническое обслуживание

При соблюдении правил эксплуатации, изложенных в настоящем руководстве по эксплуатации, срок службы телевизора составляет 4 года со дня продажи через розничную торговую сеть. Если дату продажи установить невозможно, то срок службы исчисляют со дня изготовления телевизора. В течение этого времени изготовитель обеспечивает потребителю возможность использования товара по назначению, а также выпуск и поставку запасных частей в торговые ремонтные предприятия.

Условия эксплуатации

- Рабочая температура от +10 °С до +35 °С.
- Рабочая влажность не более 80% (при температуре +25 °С).
- Атмосферное давление от 86 до 106 кПа (от 650 до 800 мм рт. ст.).

HIGH-DEFINITION MULTIMEDIA INTERFACE

Дата производства указана на упаковке. v.2

Приложение к руководству пользователя

Сертификат соответствия требованиям ТР ТС 004/2011 «О безопасности низковольтного оборудования», ТР ТС 020/2011 «Электромагнитная совместимость технических средств».
Телевизор соответствует требованиям технических условий ТУ РБ 300031652.051-2004.
Телевизор по условиям безопасности в эксплуатации соответствует требованиям защиты класса II по ГОСТ IEC 60065-2013.
Система менеджмента качества проектирования, производства и обслуживания бытовой радиоэлектронной аппаратуры, бытовых электрических приборов, оборудования информационных технологий соответствует требованиям СТБ ISO 9001 — 2015.

Товар соответствует требованиям технического регламента Евразийского экономического союза ТР ЕАЭС 037/2016 «Об ограничении применения опасных веществ в изделиях электротехники и радиоэлектроники».

Модель	Масса нетто (с подставкой), кг	Масса нетто (без подставки), кг	Масса брутто, кг	Размер упаковки (Ш × Г × В), мм	Удельная мощность рабочего режима, Вт/см²	Потребляемая мощность в режиме ожидания, Вт	Потребляемая мощность в выключенном режиме, Вт
50UEGQ1	8,4	7,9	11,3	1210 × 126 × 735	0,015 Вт/см²	0,5	0
50UEGQ1W	8,4	7,9	11,3	1210 × 126 × 735	0,015 Вт/см²	0,5	0

Для заметок

Гарантийный талон

SN/IMEI: _____

Дата постановки на гарантию:_____

Производитель гарантирует бесперебойную работу устройства в течение всего гарантийного срока, а также отсутствие дефектов в материалах и сборке. Гарантийный период исчисляется с момента приобретения изделия и распространяется только на новые продукты.
В гарантийное обслуживание входит бесплатный ремонт или замена элементов, вышедших из строя не по вине потребителя в течение гарантийного срока при условии эксплуатации изделия согласно руководству пользователя. Ремонт или замена элементов производится на территории уполномоченных сервисных центров.

Срок гарантии: 36мес.
Срок эксплуатации: 48 мес.

Актуальный список сервисных центров по адресу:
https://www.dns-shop.ru/service-center/

Гарантийные обязательства и бесплатное сервисное обслуживание не распространяются на перечисленные ниже принадлежности, входящие в комплектность товара, если их замена не связана с разборкой изделия:

- Элементы питания (батарейки) для ПДУ (Пульт дистанционного управления).
- Соединительные кабели, антенны и переходники для них, наушники, микрофоны, устройства «HANDS-FREE»; носители информации различных типов, программное обеспечение (ПО) и драйверы, поставляемые в комплекте (включая, но не ограничиваясь ПО, предустановленным на накопитель на жестких магнитных дисках изделия), внешние устройства ввода-вывода и манипуляторы.
- Чехлы, сумки, ремни, шнуры для переноски, монтажные приспособления, инструменты, документацию, прилагаемую к изделию.
- Расходные материалы и детали, подвергающиеся естественному износу.

Производитель не несет гарантийных обязательств в следующих случаях:

- Истек Гарантийный срок.
- Если изделие, предназначенное для личных (бытовых, семейных) нужд, использовалось для осуществления предпринимательской деятельности, а также в иных целях, не соответствующих его прямому назначению.
- Производитель не несет ответственности за возможный материальный, моральный и иной вред, понесенный владельцем изделия и/или третьими лицами, вследствие нарушения требований руководства пользователя при использовании, несоблюдения рекомендаций по установке и обслуживанию изделия, правил подключения (короткие замыкания, возникшие также в результате воздействия несоответствующего сетевого напряжения, как на само изделие, так и на изделия, сопряженные с ним), хранении и транспортировки изделия.
- Все случаи механического повреждения: сколы, трещины, деформации, следы ударов, вмятины, замятия и др., полученные в процессе эксплуатации изделия.
- Имеются следы сторонней модификации, несанкционированного ремонта лицами, не уполномоченными для проведения таких работ. Если дефект вызван изменением конструкции или схемы изделия, подключением внешних устройств, не предусмотренных Производителем, использованием устройства, не имеющего сертификата соответствия согласно местному законодательству.
- Если дефект изделия вызван действием непреодолимой силы (природных стихий, пожаров, наводнений, землетрясений, бытовых факторов и прочих ситуаций, не зависящих от Производителя), либо действиями третьих лиц, которые Производитель не мог предвидеть.
- Дефект вызван попаданием внутрь изделия посторонних предметов, инородных тел, веществ, жидкостей, насекомых или животных, воздействием агрессивных сред, высокой влажности, высоких температур, которые привели к полному или частичному выходу из строя изделия.
- Отсутствует или не соответствует идентификация изделия (серийный номер). Если повреждения (недостатки) вызваны воздействием вредоносного программного обеспечения; установкой, сменой или удалением паролей (кодов), приведшим к отсутствию доступа к программным ресурсам изделия, без возможности их сброса/восстановления, ввиду отсутствия предоставления данной услуги поставщиком ПО.
- Если дефекты работы вызваны несоответствием стандартам или техническим регламентам питающих, кабельных, телекоммуникационных сетей, мощности радиосигнала, в том числе из-за особенностей рельефа и других подобных внешних факторов, использования изделия на границе или вне зоны действия сети.
- Если повреждения вызваны использованием нестандартных (неоригинальных) и/или некачественных (поврежденных) расходных материалов, принадлежностей, запасных частей, элементов питания, носителей информации различных типов (включая CD, DVD диски, карты памяти, SIM-карты, картриджи).
- Если недостатки вызваны получением, установкой и использованием несовместимого контента (мелодии, графика, видео и другие файлы, приложения Java и подобные им программы).
- На ущерб, причиненный другому оборудованию, работающему в сопряжении с данным изделием.

