Руководство по эксплуатации

Кондиционер настенный (сплит-система)
AC-QH9INV, AC-QH12INV,
AC-QH18INV, AC-QH24INV

DEXP

СОДЕРЖАНИЕ

НАЗНАЧЕНИЕ УСТРОЙСТВА 4

МЕРЫ ПРЕДОСТОРОЖНОСТИ 4

Эксплуатация и техническое обслуживание 4

Условия эксплуатации 6

ТЕХНИЧЕСКИЕ ХАРАКТЕРИСТИКИ 7

КОМПЛЕКТАЦИЯ 8

СХЕМА УСТРОЙСТВА 8

Внешний блок 8

Внутренний блок 9

ЭКСПЛУАТАЦИЯ 10

Схема пульта ДУ 10

Аварийное включение без пульта ДУ 12

Начало работы 12

Управление жалюзи 13

Режимы «ТУРБО/ТИХИЙ» 13

Регулировка воздушного потока 14

Таймер 14

Функция «Сон» 15

Функция «ЗДОРОВЬЕ» 15

Функция «I FEEL» 16

ОБСЛУЖИВАНИЕ И УХОД 16

Очистка корпуса и пульта ДУ 16

Очистка воздушного фильтра 16

Функция «САМООЧИСТКА» 17

Длительный период простоя 17

КОДЫ ОШИБОК 17

ВОЗМОЖНЫЕ ПРОБЛЕМЫ И ИХ РЕШЕНИЕ 18

ПРАВИЛА И УСЛОВИЯ МОНТАЖА, ХРАНЕНИЯ, ПЕРЕВОЗКИ (ТРАНСПОРТИРОВКИ), РЕАЛИЗАЦИИ И УТИЛИЗАЦИИ 19

ДОПОЛНИТЕЛЬНАЯ ИНФОРМАЦИЯ 20

Уважаемый покупатель!

Благодарим Вас за выбор нашей продукции.
Мы рады предложить Вам изделия и устройства, разработанные и изготовленные в соответствии с высокими требованиями к качеству, функциональности и дизайну. Перед началом эксплуатации внимательно прочитайте данное руководство, в котором содержится важная информация, касающаяся Вашей безопасности, а также рекомендации по правильному использованию продукта и уходу за ним. Позаботьтесь о сохранности настоящего руководства и используйте его в качестве справочного материала при дальнейшей эксплуатации изделия.

НАЗНАЧЕНИЕ УСТРОЙСТВА

Кондиционер бытовой типа сплит-система предназначен для создания оптимальной температуры воздуха при обеспечении санитарно-гигиенических норм в жилых, общественных и административно-бытовых помещениях. Кондиционер осуществляет охлаждение, осушение, нагрев, вентиляцию и очистку воздуха от пыли.

МЕРЫ ПРЕДОСТОРОЖНОСТИ

ЭКСПЛУАТАЦИЯ И ТЕХНИЧЕСКОЕ ОБСЛУЖИВАНИЕ

- Во избежание угрозы удушения храните элементы упаковки и детали устройства вне досягаемости детей. Не оставляйте элементы упаковки вблизи колыбелей, детских кроваток, колясок и манежей.
- Не устанавливайте сплит-систему во влажных помещениях, например в ванных или прачечных. Воздействие воды может вызвать короткое замыкание электрических компонентов.
- Не прикасайтесь к устройству мокрыми или влажными руками.
- Не подключайте устройство к неисправной розетке. Не пользуйтесь переходниками или удлинителями.
- Используйте устройство и его комплектующие только по назначению.
- Используйте только предусмотренный производителем шнур питания.
- Не вставляйте пальцы рук, палки или другие предметы в отверстия для выпуска и забора воздуха.
- Не распыляйте вблизи устройства огнеопасные аэрозоли (например, средства для укладки волос или лакокрасочные материалы). Это может стать причиной возгорания.
- Не используйте устройство вблизи источников горючих газов.
- Если в одном помещении с устройством работают конфорки или другие нагревательные устройства, тщательно проветривайте помещение во избежание дефицита кислорода.
- Не допускайте длительной работы устройства при открытых окнах или дверях, а также при чрезмерно высокой влажности.
- Длительное воздействие потока холодного воздуха на людей, животных или растения может причинить им вред.

- Не наступайте на верхнюю панель внешнего блока и не ставьте на него тяжелые предметы. Это может привести к повреждению блока и травмам.
- Не прикасайтесь к трубопроводам хладагента незащищенными руками во время работы кондиционера и сразу после его выключения. Трубопроводы могут быть сильно нагреты или охлаждены, что может привести к ожогам или обморожению.
- Устройство содержит хладагент R32. Не повреждайте, не прокалывайте и не поджигайте элементы холодильного контура. При утечке хладагента его запах может быть неощутим. При подозрении на утечку выключите устройство, проветрите помещение и обратитесь в авторизованный сервисный центр.
- Не снимайте защитную решетку вентилятора наружного блока. Отсутствие защитной решетки может привести к травмам обслуживающего персонала.
- Не отключайте кондиционер от электропитания сразу после его выключения. Подождите не менее 5 минут.
- Отключайте устройство от сети во время грозы.
- Не допускайте загрязнения штепсельной вилки. Загрязнение вилки может привести к воспламенению или поражению электрическим током.
- Периодически проверяйте состояние креплений и опор внешнего блока. При обнаружении повреждений обратитесь к специалисту.
- Не используйте устройство после падения, при наличии видимых повреждений или сбоев в работе. Незамедлительно выключите устройство, отключите его от сети и обратитесь в авторизованный сервисный центр. Не пытайтесь самостоятельно ремонтировать устройство. Все ремонтные работы, техническое обслуживание и перемещение данного устройства должны выполняться авторизованным сервисным специалистом.
- При повреждении шнура питания его замену во избежание опасности должны выполнять изготовитель, сервисная служба или подобный квалифицированный персонал.
- При отключении устройства от сети питания держитесь рукой за вилку, не тяните за шнур.
- Перед отключением устройства от сети обязательно выключайте его.
- Не выключайте устройство с помощью автоматического выключателя.
- Если устройство не используется в течение длительного времени, а также перед очисткой, обслуживанием или транспортировкой выключите его и отсоедините от сети питания.
- После длительной эксплуатации кондиционера его опорное основание нуждается в тщательном осмотре с целью выявления возможных повреждений. Разрушение опорного основания может привести к падению блока и, как следствие, к несчастным случаям.
- Не используйте для очистки устройства или ускорения процесса оттаивания средства и методы, не рекомендованные производителем.
- Устройство не предназначено для использования в коммерческих целях.
- Устройство не предназначено для использования детьми и лицами с ограниченными физическими, сенсорными или умственными способностями, кроме случаев, когда над ними осуществляется контроль другими лицами, ответственными за их безопасность. Не позволяйте детям играть с устройством.

- В случае возникновения следующих явлений выключите устройство и немедленно отключите питание, затем свяжитесь с авторизованным сервисным центром для устранения проблемы:
  - запах гари от устройства;
  - странный звук при эксплуатации;
  - частые разрывы электрической цепи;
  - утечка во внутреннем блоке устройства;
  - шнур питания перегревается или поврежден.

УСЛОВИЯ ЭКСПЛУАТАЦИИ

- Температурные условия. Если устройство работает в ненадлежащих температурных условиях в течение длительного времени, это может привести к снижению охлаждающей способности или срабатыванию защитного устройства.

Режим	Температура	Температура вне помещения, °C
Охлаждение	Макс.	52
	Мин.	16
Обогрев	Макс.	24
	Мин.	-15

- Относительная влажность: до 80%. Если устройство эксплуатируется при ненадлежащей влажности, вблизи лопасти и воздуховыпускного отверстия устройства может образоваться конденсат. Это нормальное явление.

Модель	AC-QH9INV	AC-QH12INV	AC-QH18INV	AC-QH24INV
Торговая марка	DEXP			
Параметры питания	220–240 В ~ 50 Гц			
Номинальная потребляемая мощность	805 Вт	970 Вт	1460 Вт	1945 Вт
Потребляемая мощность при обогреве	805 Вт	970 Вт	1460 Вт	1945 Вт
Потребляемая мощность при охлаждении	840 Вт	1090 Вт	1460 Вт	2180 Вт
Номинальная сила тока	4,9 А	6,6 А	9,1 А	10,45 А
Класс энергопотребления	A			
Ежегодный расход электроэнергии в режиме охлаждения	420 кВт	545 кВт	820 кВт	1090 кВт
Рекомендуемая площадь помещения	25 м²	35 м²	50 м²	70 м²
Макс. воздушный поток внутр. блока	450 м³/ч	500 м³/ч	730 м³/ч	1100 м³/ч
Макс. допустимое давление всасывания и разряжения	4,3 МПа			
Хладагент и его масса	R32; 0,36 кг	R32; 0,43 кг	R32; 0,78 кг	R32; 1 кг
Коэффициент энергоэффективности охлаждения	3,21			
Коррект. уровень звуковой мощности внутр. блока	23 дБА	23 дБА	29 дБА	28 дБА
Коррект. уровень звуковой мощности внешн. блока	52 дБА	52 дБА	52 дБА	52 дБА
Габариты внутр. блока (Ш × Г × В)	700 × 265 × 190 мм	700 × 265 × 190 мм	875 × 304 × 212 мм	975 × 318 × 220 мм
Габариты внешн. блока (Ш × Г × В)	698 × 432 × 256 мм	660 × 463 × 245 мм	800 × 553 × 280 мм	800 × 553 × 280 мм
Вес внутр. блока	7,1 кг	7,2 кг	10 кг	11,6 кг
Вес внешн. блока	19,9 кг	19,5 кг	29 кг	32,8 кг
Степень защиты от пыли и влаги внутр. блока	IPX0			
Степень защиты от пыли и влаги внешн. блока	IPX4			
Класс защиты от поражения эл. током внутр. и внешн. блоков	I			
Тип крепления шнура питания	Y			
Область применения	Бытовое			

КОМПЛЕКТАЦИЯ

Внутренний блок, внешний блок, винты, пульт ДУ, батарейки, дренажная трубка, дренажное соединение, пластиковая расширительная труба, руководство по установке, руководство по эксплуатации.

СХЕМА УСТРОЙСТВА

ВНЕШНИЙ БЛОК

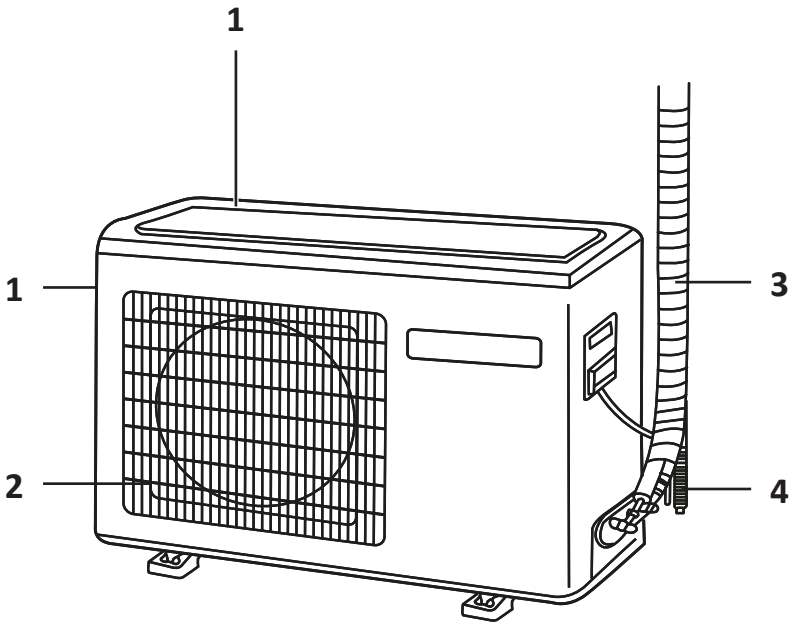

1. Воздухозаборные отверстия.
2. Воздуховыпускное отверстие.
3. Трубы и соединительные провода.
4. Дренажная трубка.

ВНИМАНИЕ!

Все изображения и схемы здесь и далее даны в ознакомительных целях и могут отличаться от реального устройства.

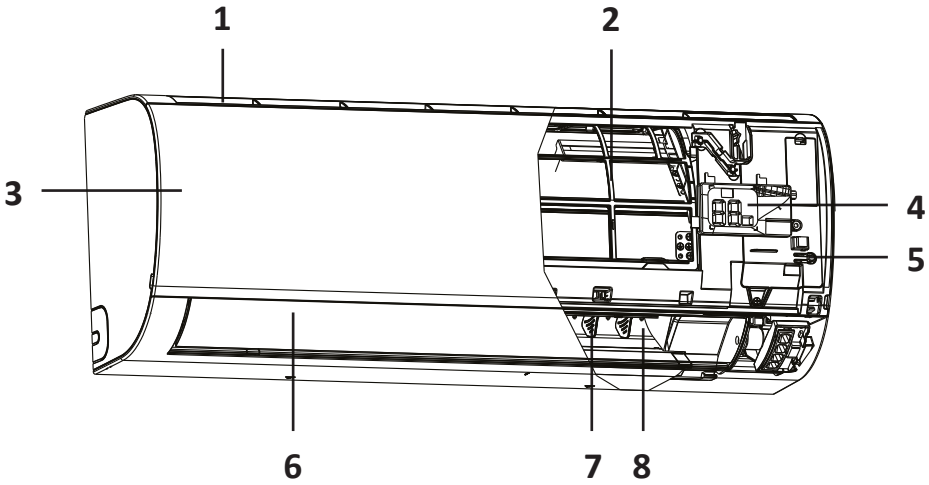

1. Воздухозаборное отверстие.
2. Воздушный фильтр.
3. Передняя панель.
4. Дисплей.
5. Кнопка питания.
6. Горизонтальные жалюзи (регулирование потока вверх/вниз*).
7. Вертикальные жалюзи (регулирование потока вправо/влево).
8. Воздуховыпускное отверстие.

Дисплей внутреннего блока

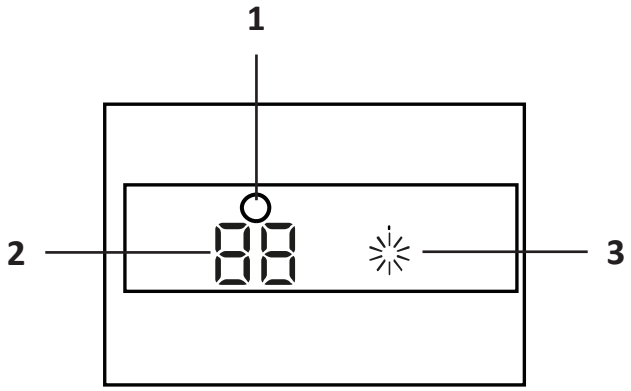

1. Приемник сигнала пульта ДУ.
2. Индикатор температуры. Отображает заданное значение температуры.
3. Индикатор работы компрессора. Горит во время работы компрессора.

* Не регулируется вручную.

СХЕМА ПУЛЬТА ДУ

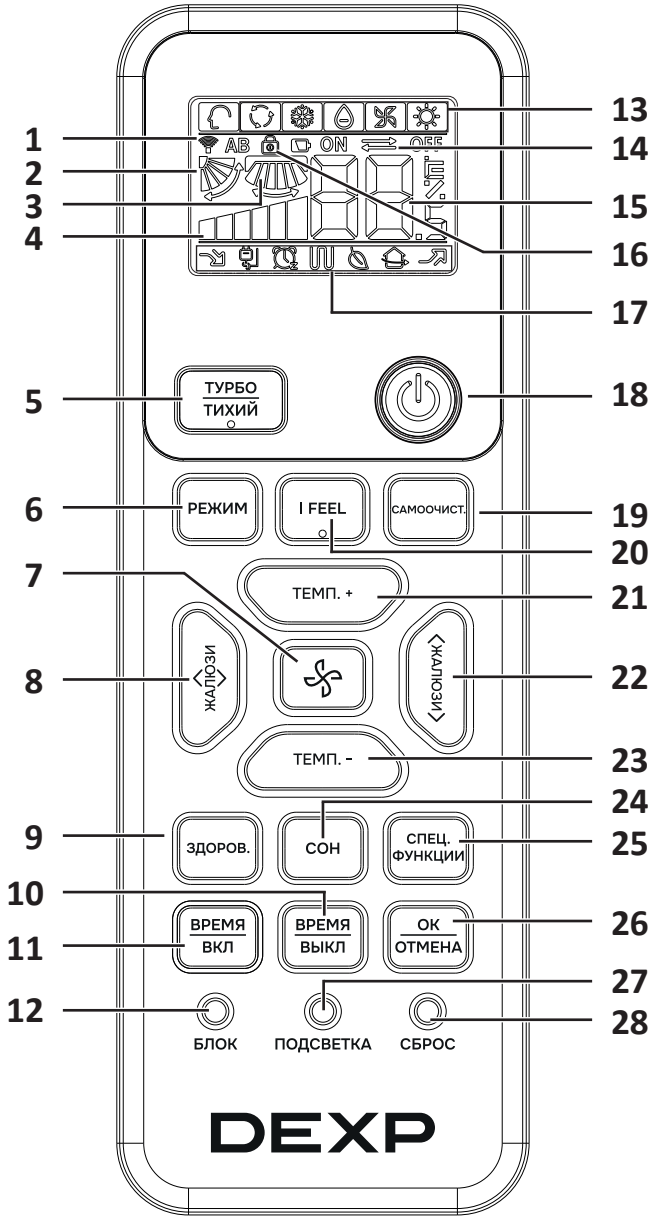

1. Индикатор передачи сигнала.
2. Индикатор качания жалюзи по вертикали.
3. Индикатор качания жалюзи по горизонтали.
4. Индикатор скорости вентилятора.
   - «Низкая».
   - «Средняя».
   - «Высокая».
   - «Автоматическая».
5. Кнопка режимов «ТУРБО/ТИХИЙ».
6. Кнопка выбора режима.
7. Кнопка регулировки скорости вентилятора.
8. Кнопка «ЖАЛЮЗИ» (вправо/влево).
9. Кнопка функции «ЗДОРОВЬЕ».
10. Кнопка выключения таймера.
11. Кнопка включения таймера.
12. Кнопка блокировки.
13. Индикаторы режимов работы.
    - — «Автоматический».
    - — «Охлаждение».
    - — «Осушение».
    - — «Вентиляция».
    - — «Обогрев».
14. Индикаторы включения/выключения по таймеру.
15. Значение температуры.
16. Индикатор блокировки пульта ДУ.
17. Индикаторы доп. функций.
18. Кнопка питания.
19. Кнопка функции «САМООЧИСТКА».
20. Кнопка функции «I FEEL».
21. Кнопка увеличения температуры.
22. Кнопка «ЖАЛЮЗИ» (вверх/вниз).
23. Кнопка уменьшения температуры.
24. Кнопка «СОН».
25. Кнопка «СПЕЦ. ФУНКЦИИ».
    Позволяет последовательно выбирать дополнительные функции: переключение единиц измерения °F/°C → режим «Здоровый воздушный поток» (положения 1 и 2) → поддержание температуры 10 °C в режиме обогрева.
26. Кнопка «ОК/ОТМЕНА».
    Установка/отмена таймера и других дополнительных функций.
27. Кнопка включения/выключения дисплея внутреннего блока.
28. Кнопка «СБРОС».
    При некорректной работе пульта ДУ нажмите и удерживайте кнопку около 3 секунд, чтобы сбросить настройки пульта.

Установка батареек пульта ДУ

1. Снимите крышку отсека для батареек.
2. Установите две батарейки, соблюдая полярность «+» и «–».
3. Закройте крышку отсека.

Рекомендации по использованию пульта ДУ

- Расстояние между пультом ДУ и приемником сигнала внутреннего блока не должно превышать 7 м. Между ними не должно быть препятствий.
- Электромагнитные помехи от мобильных телефонов или других устройств могут снижать надежность приема сигнала.
- Если изображение на дисплее пульта стало тусклым или нечетким, замените батарейки.
- При длительном неиспользовании пульта извлеките из него батарейки.

АВАРИЙНОЕ ВКЛЮЧЕНИЕ БЕЗ ПУЛЬТА ДУ

Если пульт ДУ неисправен, разряжен или утерян, кондиционер можно включить с помощью кнопки аварийного включения на внутреннем блоке.
Нажмите кнопку аварийного включения — кондиционер включится в автоматическом режиме с установленной температурой 24 °C.
При температуре в помещении выше 24 °C устройство будет работать в режиме охлаждения, при температуре ниже 24 °C — в режиме обогрева. Скорость вентилятора устанавливается автоматически.
При аварийном включении нельзя регулировать температуру и скорость вентилятора, а также использовать режим осушения и таймер.

НАЧАЛО РАБОТЫ

1. Нажмите кнопку питания на пульте ДУ для запуска устройства.
2. Нажимайте кнопку «РЕЖИМ», чтобы выбрать необходимый режим работы устройства: «Автоматический» → «Охлаждение» → «Осушение» → «Вентиляция» → «Обогрев».
   - Автоматический. Автоматическая регулировка скорости вентилятора, а также выбор обогрева или охлаждения в соответствии с температурой в помещении.
   - Охлаждение. Только охлаждение.
   - Осушение. Если в данном режиме температура в помещении опускается на 2 °C ниже установленной, скорость вентилятора автоматически переключается на низкую независимо от ранее заданной.
   - Вентиляция. В данном режиме компрессор выключен, работает только вентилятор, т.е. «Охлаждение» и «Обогрев», а также регулировка температуры и функция «СОН» недоступны.
   - Обогрев. В данном режиме вентилятор включается не сразу для предотвращения нагнетания холодного воздуха.

3. Чтобы установить необходимую температуру, нажимайте кнопки «ТЕМП.+»/«ТЕМП.-»: каждое нажатие любой из кнопок увеличивает/уменьшает температуру на 1 °C. Для быстрой настройки нажмите и удерживайте одну из кнопок.
4. Чтобы установить необходимую скорость вентилятора, нажимайте соответствующую кнопку: «Низкая» → «Средняя» → «Высокая» → «Автоматическая» (регулировка скорости вентилятора в соответствии с текущей температурой в помещении).

УПРАВЛЕНИЕ ЖАЛЮЗИ

При каждом нажатии соответствующей кнопки «ЖАЛЮЗИ» положение жалюзи и направление воздушного потока изменяются в указанной последовательности:

Кнопка «ЖАЛЮЗИ» (вверх/вниз)

Автоматический → Охлаждение → Осушение → Вентиляция



Обогрев



Кнопка «ЖАЛЮЗИ» (вправо/влево)

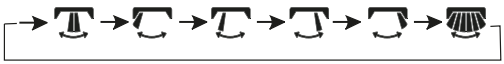

Примечания

- В условиях высокой влажности на воздуховыпускном отверстии кондиционера может образовываться конденсат, если все вертикальные жалюзи направлены влево или вправо.
- В режиме охлаждения или осушения не рекомендуется удерживать горизонтальные жалюзи в нижнем положении в течение длительного времени, чтобы избежать образования конденсата на корпусе блока.
- Для обеспечения лучшей циркуляции воздуха и более комфортных условий в режиме охлаждения не следует направлять воздушный поток вниз.
- При повторном включении кондиционера с помощью пульта ДУ сохраняется ранее установленное положение жалюзи.

РЕЖИМЫ «ТУРБО/ТИХИЙ»

- Нажимайте кнопку «ТУРБО/ТИХИЙ» для последовательного переключения режимов: «ТУРБО» → «ТИХИЙ» → Выкл.
- В режиме «ТУРБО» вентилятор работает с максимальной скоростью. Используйте данный режим для быстрого охлаждения или обогрева помещения.
- В режиме «ТИХИЙ» вентилятор работает с минимальной скоростью. Используйте данный режим для снижения уровня шума.

РЕГУЛИРОВКА ВОЗДУШНОГО ПОТОКА

Функция позволяет выбрать направление воздушного потока для более комфортного распределения воздуха в помещении.

1. Включите кондиционер.
2. Нажмите кнопку «СПЕЦ. ФУНКЦИИ». Последовательно нажимая кнопку, выберите одно из доступных положений жалюзи: Вверх → Вниз → Текущее положение.



3. Нажмите кнопку «ОК/ОТМЕНА» для подтверждения.
4. Для отключения функции повторно нажмите кнопку «СПЕЦ. ФУНКЦИИ», выберите текущее положение жалюзи и нажмите кнопку «ОК/ОТМЕНА».

Примечания

- После включения функции положение жалюзи фиксируется автоматически.
- Не регулируйте жалюзи вручную. Это может привести к нарушению работы механизма.
- В режиме обогрева рекомендуется направлять воздушный поток вниз, а в режиме охлаждения — вверх.
- При высокой влажности и длительной работе в режиме охлаждения или осушения на жалюзи может образовываться конденсат.

ТАЙМЕР

Таймер позволяет установить время автоматического включения или выключения кондиционера.

1. Выберите необходимый режим работы.
2. Для настройки времени включения нажмите кнопку «ВРЕМЯ ВКЛ». На дисплее пульта ДУ начнет мигать индикатор времени включения. Для настройки времени выключения нажмите кнопку «ВРЕМЯ ВЫКЛ». На дисплее пульта ДУ начнет мигать индикатор времени выключения.
3. С помощью кнопок «ТЕМП. +» и «ТЕМП. –» установите необходимое время. При каждом нажатии значение изменяется на 1 минуту. Для быстрой настройки нажмите и удерживайте соответствующую кнопку. Таймер можно установить в пределах 24 часов.
4. Нажмите кнопку «ОК/ОТМЕНА», чтобы подтвердить установленное время.
5. Для отмены таймера повторно нажмите кнопку «ОК/ОТМЕНА». Индикатор таймера на дисплее погаснет.

Примечание: после замены батареек пульта ДУ или отключения питания настройки таймера необходимо установить заново. Если настроены одновременно таймер включения и таймер выключения, кондиционер будет последовательно включаться и выключаться в соответствии с заданным временем.

ФУНКЦИЯ «СОН»

Чтобы активировать данную функцию, нажмите кнопку «СОН». Повторно нажмите кнопку для отмены функции.
Примечание: функцию «СОН» нельзя включить при активном таймере. Если после включения функции «СОН» настроить или сбросить таймер, функция «СОН» автоматически отключится.

В режиме охлаждения или осушения

В данных режимах при активации функции «СОН» температура постепенно повышается относительно первоначально заданного значения.
Через 1 час после включения функции заданная температура автоматически увеличится на 1 °С, а еще через 1 час — еще на 1 °С. После этого кондиционер продолжит работу с установленной температурой в течение 6 часов, а затем автоматически выключится.

В режиме обогрева

В данном режиме при активации функции «СОН» температура поддерживается ниже первоначально заданного значения.
Через 1 час после включения функции заданная температура автоматически снизится на 2 °С, а еще через 1 час — еще на 2 °С. Через следующие 3 часа температура увеличится на 1 °С. После этого кондиционер продолжит работу с установленной температурой в течение 3 часов, а затем автоматически выключится.

В автоматическом режиме

Алгоритм функции «СОН» определяется автоматически в зависимости от текущего режима работы кондиционера — охлаждения или обогрева.

В режиме вентиляции

Функция «СОН» недоступна для данного режима. Для комфортной работы устройства во время сна рекомендуется установить низкую скорость вентилятора.

ФУНКЦИЯ «ЗДОРОВЬЕ»

Данная функция запускает ионизацию воздуха. Нажмите кнопку «ЗДОРОВ.» для активации функции — на дисплее пульта ДУ загорится соответствующий индикатор.
Функция «ЗДОРОВЬЕ» работает при включенном вентиляторе внутреннего блока. Если вентилятор не работает, индикатор функции может отображаться на дисплее пульта ДУ, однако ионизация воздуха не выполняется.

ФУНКЦИЯ «I FEEL»

Данная функция позволяет регулировать температуру в помещении с учетом температуры, измеряемой в месте нахождения пульта ДУ.

- Функция доступна в режимах «Охлаждение», «Обогрев» и «Автоматический».
- Нажмите кнопку «I FEEL» — на дисплее пульта ДУ загорится соответствующий индикатор. Пульт ДУ будет периодически передавать внутреннему блоку данные о температуре в месте своего нахождения, а кондиционер будет регулировать работу с учетом этих данных.
- Для отключения функции повторно нажмите кнопку «I FEEL». Функция также отключается при выборе режима, в котором она недоступна, или при отключении питания кондиционера.

ОБСЛУЖИВАНИЕ И УХОД

ВНИМАНИЕ!

- Перед любым обслуживанием или чисткой выключите устройство при помощи пульта и извлеките вилку шнура питания из розетки.
- Поднимитесь на устойчивую поверхность для ухода за внутренним блоком, чтобы избежать травм.

ОЧИСТКА КОРПУСА И ПУЛЬТА ДУ

- Не используйте для очистки химикаты, растворители или абразивы, а также металлические щетки во избежание повреждений пластиковых поверхностей.
- Не допускайте попадания воды или других жидкостей на пульт ДУ. Для очистки пульта протрите его мягкой тканью.
- Для очистки корпуса используйте мягкую сухую ткань. При сильном загрязнении допустимо слегка смочить ткань теплой водой. Не прикладывайте большую силу при очистке передней панели корпуса, так как это может привести к ее выпадению.

ОЧИСТКА ВОЗДУШНОГО ФИЛЬТРА

ВНИМАНИЕ!

Не используйте для очистки фильтра горячую воду, абразивные чистящие средства и растворители.

1. Выключите кондиционер и отключите его от сети питания.
2. Откройте переднюю панель внутреннего блока.
3. Осторожно извлеките воздушный фильтр.
4. Удалите пыль с помощью пылесоса или промойте фильтр водой.
5. Полностью высушите фильтр вдали от воздействия прямых солнечных лучей.
6. Установите фильтр на место и закройте переднюю панель.

ФУНКЦИЯ «САМООЧИСТКА»

Функция предназначена для автоматической очистки испарителя внутреннего блока.

- Нажмите кнопку «САМООЧИСТ.» на пульте ДУ — на дисплее пульта ДУ и внутреннего блока отобразится «CL».
- Процесс самоочистки длится около 21 минуты. После его завершения кондиционер автоматически вернется к предыдущему режиму работы.
- Повторным нажатием кнопки «САМООЧИСТ.» отменить функцию нельзя. Для прекращения работы функции выключите кондиционер с помощью кнопки питания.
- Функция «САМООЧИСТКА» недоступна при работе кондиционера по таймеру или при включенной функции «СОН».
- Во время самоочистки воздушный поток может уменьшиться или временно отсутствовать, а выходящий воздух может быть холодным.
- Во время работы функции могут возникать посторонние звуки, связанные с изменением температуры теплообменника. Это не является неисправностью.
- Оптимальные условия для выполнения самоочистки: температура воздуха в помещении 20–27 °C, относительная влажность 35–60%, температура наружного воздуха 25–38 °C.
- При очень низкой влажности эффективность самоочистки может снижаться. При высокой влажности возможно образование конденсата.

ДЛИТЕЛЬНЫЙ ПЕРИОД ПРОСТОЯ

1. Просушите устройство, включив режим вентиляции на 3–4 часа.
2. Выключите устройство с помощью пульта ДУ и отключите от сети питания.
3. Очистите воздушный фильтр.
4. Извлеките батарейки из пульта ДУ.

КОДЫ ОШИБОК

При появлении кода ошибки на дисплее выключите устройство, отключите от сети и обратитесь в авторизованный сервисный центр.

Код ошибки	Причина
E1	Ошибка датчика температуры помещения
E2	Ошибка датчика температуры теплообменника
E4	Ошибка платы EEPROM внутреннего блока
E7	Ошибка связи между наружным и внутренним блоком
E14	Неисправность вентилятора внутреннего блока

ВОЗМОЖНЫЕ ПРОБЛЕМЫ И ИХ РЕШЕНИЕ

Проблема	Возможная причина	Решение
Кондиционер не включается сразу после повторного запуска	Срабатывание защиты компрессора от слишком частых запусков	Подождите не менее 3 минут перед повторным запуском
Во время работы устройства слышны свистящие или шипящие звуки	Такие звуки могут быть вызваны движением хладагента по трубопроводам	Это нормальное явление. Через 2–3 минуты после запуска звуки стихнут
Слышны потрескивания или пощелкивания	Звуки могут возникать вследствие расширения и сжатия элементов корпуса при изменении температуры	Это нормальное явление, не является неисправностью
Сильный шум во время работы устройства	Воздушный фильтр загрязнен. Сильное загрязнение фильтра увеличивает сопротивление воздушному потоку и может привести к повышению уровня шума	Проверьте воздушный фильтр и очистите его при необходимости
Из кондиционера ощущается посторонний запах	Во время работы кондиционер может циркулировать запахи, присутствующие в помещении, например: запах мебели, табачного дыма, краски и т.д.	Это нормальное явление, не является неисправностью
Из внутреннего блока выходит видимый пар	В режиме охлаждения или осушения возможно образование пара вследствие резкого охлаждения воздуха в помещении	
В режиме осушения не регулируется скорость вентилятора	При определенных условиях скорость вентилятора автоматически переключается на низкую независимо от ранее установленной	
Недостаточное охлаждение	Устройство не подключено к сети питания, или нарушена подача питания	Убедитесь, что подача питания осуществляется, и подключите устройство к исправной розетке
	Воздушный фильтр сильно загрязнен	Очистите фильтр
	Воздухозаборное и воздуховыпускное отверстия заблокированы	Освободите отверстия
	Неправильно установлена температура	Проверьте настройки температуры и скорректируйте при необходимости
	В помещении открыты окна или двери	Закройте все окна и двери в помещении
	Внутренний блок подвергается воздействию прямых солнечных лучей	Закройте шторы/жалюзи
	В помещении находится много людей и/или работают источники тепла	Это нормальное явление, не является неисправностью

ПРАВИЛА И УСЛОВИЯ МОНТАЖА, ХРАНЕНИЯ, ПЕРЕВОЗКИ (ТРАНСПОРТИРОВКИ), РЕАЛИЗАЦИИ И УТИЛИЗАЦИИ

- Правила и условия монтажа устройства описаны в руководстве по установке.
- Хранение устройства должно производиться в упаковке в отапливаемых помещениях у изготовителя и потребителя при температуре воздуха от +5 °С до +40 °С и относительной влажности воздуха не более 80%. В помещениях не должно быть агрессивных примесей (паров кислот, щелочей), вызывающих коррозию.
- Перевозка устройства должна осуществляться в сухой среде.
- Для обеспечения корректной транспортировки устройства необходимо соблюдение следующих требований:
  - извлеките из устройства все внутренние принадлежности, если они есть, и упакуйте их отдельно;
  - убедитесь в правильности упаковки устройства для сохранения его работоспособности и внешнего вида (крупногабаритную технику необходимо обернуть в полиэтиленовую или пузырчатую пленку с подкладками из гофрированного картона в критических местах);
  - надежно зафиксируйте устройство ремнями, чтобы исключить возможность его перемещения по транспортному средству;
  - для полного исключения воздействия внешней среды используйте только крытый транспорт;
  - обеспечьте крайне осторожное обращение с упаковкой при выполнении погрузочно-разгрузочных работ.
- Устройство требует бережного обращения, оберегайте его от воздействия пыли, грязи, ударов, влаги, огня и т.д.
- Реализация устройства должна производиться в соответствии с местным законодательством.
- После окончания срока службы устройства его нельзя выбрасывать вместе с обычным бытовым мусором. Вместо этого оно подлежит сдаче на утилизацию в соответствующий пункт приема электрического и электронного оборудования для последующей переработки и утилизации в соответствии с федеральным или местным законодательством. Обеспечивая правильную утилизацию данного продукта, Вы помогаете сберечь природные ресурсы и предотвращаете ущерб для окружающей среды и здоровья людей, который возможен в случае ненадлежащего обращения. Более подробную информацию о пунктах приема и утилизации данного продукта можно получить в местных муниципальных органах или на предприятии по вывозу бытового мусора.
- По окончании срока службы батареек, поставляемых вместе с устройством, не выбрасывайте их вместе с остальными бытовыми отходами. Утилизация батареек должна быть осуществлена согласно местным нормам и правилам по переработке отходов, чтобы предотвратить нанесение потенциального вреда окружающей среде в результате неконтролируемого выброса отходов.
- При обнаружении неисправности устройства следует немедленно обратиться в авторизованный сервисный центр или утилизировать устройство.

ДОПОЛНИТЕЛЬНАЯ ИНФОРМАЦИЯ

Изготовитель: Циндао Хайэр (Цзяочжоу) Эр Кондишенер Ко., Лтд.
Промпарк Хайэр, шоссе Хайэр, Цзяочжоу, г. Циндао, Китай.

Manufacturer: Qingdao Haier (Jiaozhou) Air Conditioner Co., Ltd.
Haier Industry Park, Haier Road, Jiaozhou, Qingdao City, P.R. China.

Сделано в Китае.

Импортер в России / уполномоченное изготовителем лицо: ООО «ДНС ЛОДЖИСТИК».
690002, Приморский край, г.о. Владивостокский, г. Владивосток, ул. Некрасовская, д. 59, каб. 2.
Адрес электронной почты: dns-logistic.llc@dlogistix.com

Товар соответствует требованиям ТР ТС (ЕАЭС).

Спецификации, информация о продукте и его внешний вид могут быть изменены без предварительного уведомления пользователя в целях улучшения качества нашей продукции.

Информация о дате производства указана на упаковке. v.1

ГАРАНТИЙНЫЙ ТАЛОН

SN/IMEI: _____

Дата постановки на гарантию: _____

Производитель гарантирует бесперебойную работу устройства в течение всего гарантийного срока, а также отсутствие дефектов в материалах и сборке. Гарантийный период исчисляется с момента приобретения изделия и распространяется только на новые продукты.
В гарантийное обслуживание входит бесплатный ремонт или замена элементов, вышедших из строя не по вине потребителя в течение гарантийного срока при условии эксплуатации изделия согласно руководству пользователя. Ремонт или замена элементов производится на территории уполномоченных сервисных центров.

Срок гарантии: 60 мес.
Срок эксплуатации: 60 мес.

Актуальный список сервисных центров по адресу:
https://www.dns-shop.ru/service-center/

Гарантийные обязательства и бесплатное сервисное обслуживание не распространяются на перечисленные ниже принадлежности, входящие в комплектность товара, если их замена не связана с разборкой изделия:

- Элементы питания (батарейки) для ПДУ (Пульт дистанционного управления).
- Соединительные кабели, антенны и переходники для них, наушники, микрофоны, устройства «HANDS-FREE»; носители информации различных типов, программное обеспечение (ПО) и драйверы, поставляемые в комплекте (включая, но не ограничиваясь ПО, предустановленным на накопитель на жестких магнитных дисках изделия), внешние устройства ввода-вывода и манипуляторы.
- Чехлы, сумки, ремни, шнуры для переноски, монтажные приспособления, инструменты, документацию, прилагаемую к изделию.
- Расходные материалы и детали, подвергающиеся естественному износу.

Производитель не несет гарантийных обязательств в следующих случаях:

- Истек Гарантийный срок.
- Если изделие, предназначенное для личных (бытовых, семейных) нужд, использовалось для осуществления предпринимательской деятельности, а также в иных целях, не соответствующих его прямому назначению.
- Производитель не несет ответственности за возможный материальный, моральный и иной вред, понесенный владельцем изделия и/или третьими лицами, вследствие нарушения требований руководства пользователя при использовании, не соблюдения рекомендаций по установке и обслуживанию изделия, правил подключения (короткие замыкания, возникшие также в результате воздействия несоответствующего сетевого напряжения, как на само изделие, так и на изделия, сопряженные с ним), хранении и транспортировки изделия.
- Все случаи механического повреждения: сколы, трещины, деформации, следы ударов, вмятины, замятия и др., полученные в процессе эксплуатации изделия.
- Имеются следы сторонней модификации, несанкционированного ремонта лицами, не уполномоченными для проведения таких работ. Если дефект вызван изменением конструкции или схемы изделия, подключением внешних устройств, не предусмотренных Производителем, использованием устройства, не имеющего сертификата соответствия согласно законодательству Российской Федерации.
- Если дефект изделия вызван действием непреодолимой силы (природных стихий, пожаров, наводнений, землетрясений, бытовых факторов и прочих ситуаций, не зависящих от Производителя), либо действиями третьих лиц, которые Производитель не мог предвидеть.
- Дефект вызван попаданием внутрь изделия посторонних предметов, инородных тел, веществ, жидкостей, насекомых или животных, воздействием агрессивных сред, высокой влажности, высоких температур, которые привели к полному или частичному выходу из строя изделия.
- Отсутствует или не соответствует идентификация изделия (серийный номер). Если повреждения (недостатки) вызваны воздействием вредоносного программного обеспечения; установкой, сменой или удалением паролей (кодов), приведшим к отсутствию доступа к программным ресурсам изделия, без возможности их сброса/восстановления, ввиду отсутствия предоставления данной услуги поставщиком ПО.
- Если дефекты работы вызваны несоответствием стандартам или техническим регламентам питающих, кабельных, телекоммуникационных сетей, мощности радиосигнала, в том числе из-за особенностей рельефа и других подобных внешних факторов, использования изделия на границе или вне зоны действия сети.
- Если повреждения вызваны использованием нестандартных (неоригинальных) и/или некачественных (поврежденных) расходных материалов, принадлежностей, запасных частей, элементов питания, носителей информации различных типов (включая, CD, DVD диски, карты памяти, SIM карты, картриджи).
- Если недостатки вызваны получением, установкой и использованием несовместимого контента (мелодии, графика, видео и другие файлы, приложения Java и подобные им программы).
- На ущерб, причиненный другому оборудованию, работающему в сопряжении с данным изделием.

