Руководство по эксплуатации

Встраиваемый морозильный шкаф
BIF2-100AHE

DEXP

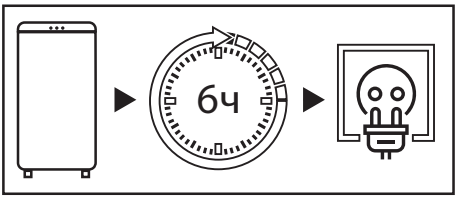

После транспортировки не подключайте морозильный шкаф к сети в течение 6 часов.

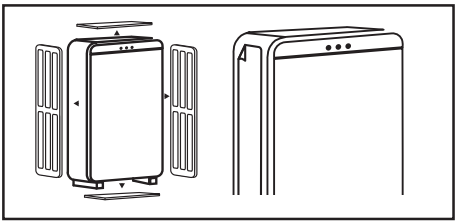

Перед использованием шкафа снимите прозрачную пленку с боковой панели, всю упаковку, пенопласт и клейкую ленту для крепления.

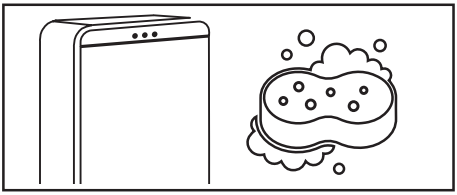

Тщательно вымойте шкаф. Не следует смывать силиконовую смазку, нанесенную на дверной уплотнитель и фронтальную часть корпуса со стороны дверных петель.

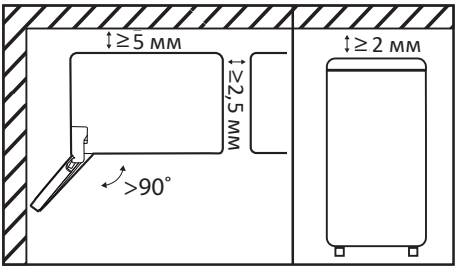

При установке устройства боковой стороной к стене помещения предусмотрите наличие достаточного пространства для открывания двери на угол более 90°. При установке оставьте свободное пространство между корпусом устройства и стенками ниши в соответствии с размерами, указанными на монтажной схеме (для более подробной информации обратитесь к разделу «Встраивание устройства»).

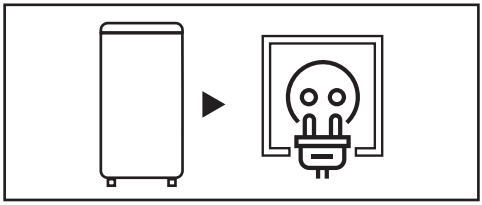

Подключите устройство к электросети. Убедитесь, что штепсельная вилка устройства находится в свободном доступе.

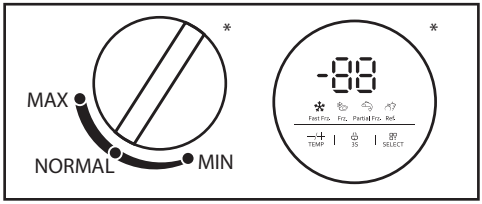

С помощью панели управления настройте рекомендуемую температуру (для более подробной информации обратитесь к разделу «Эксплуатация»).

*Вид панели управления может отличаться в зависимости от модели морозильного шкафа.

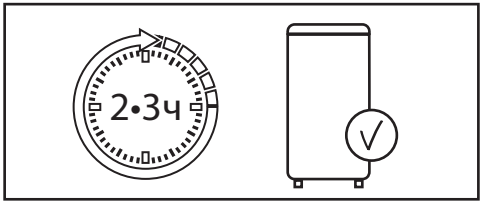

После установки температуры дайте морозильному шкафу поработать 2–3 часа, чтобы внутри установилась рабочая температура.

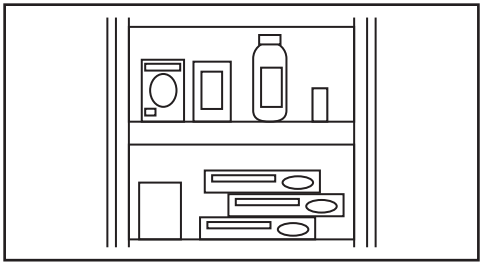

Поместите продукты в морозильный шкаф.

СОДЕРЖАНИЕ

НАЗНАЧЕНИЕ УСТРОЙСТВА 6

ТРЕБОВАНИЯ БЕЗОПАСНОСТИ 6
Меры предосторожности 6
Электрическая безопасность 8
ПЕРЕД УСТАНОВКОЙ 9

УСТАНОВКА 10
Схема устройства 10
Рекомендации по установке 10
Встраивание устройства 11
Перенавешивание двери 16
ЭКСПЛУАТАЦИЯ 18
Перед первым использованием 18
Панель управления 18
Описание панели управления 18
Энергосбережение 20
Морозильная камера 20
УХОД И ОБСЛУЖИВАНИЕ 21
Размораживание 21
ПОИСК И УСТРАНЕНИЕ НЕИСПРАВНОСТЕЙ 22
Коды ошибок 24
ТЕХНИЧЕСКИЕ ХАРАКТЕРИСТИКИ 25

ИНФОРМАЦИЯ ОБ ЭНЕРГОЭФФЕКТИВНОСТИ 26

ПРАВИЛА И УСЛОВИЯ МОНТАЖА, ХРАНЕНИЯ, ПЕРЕВОЗКИ (ТРАНСПОРТИРОВКИ), РЕАЛИЗАЦИИ И УТИЛИЗАЦИИ 27
Перемещение и транспортировка 27
Утилизация 28
ДОПОЛНИТЕЛЬНАЯ ИНФОРМАЦИЯ 28

Уважаемый покупатель!

Благодарим Вас за выбор нашей продукции.
Мы рады предложить Вам изделия и устройства, разработанные и изготовленные в соответствии с высокими требованиями к качеству, функциональности и дизайну. Перед началом эксплуатации внимательно прочитайте данное руководство, в котором содержится важная информация, касающаяся Вашей безопасности, а также рекомендации по правильному использованию продукта и уходу за ним. Позаботьтесь о сохранности настоящего руководства и используйте его в качестве справочного материала при дальнейшей эксплуатации изделия.

НАЗНАЧЕНИЕ УСТРОЙСТВА

Морозильный шкаф — устройство, поддерживающее низкую температуру в теплоизолированной камере. Обычно применяется для хранения продуктов или предметов, требующих хранения в прохладном месте.

ТРЕБОВАНИЯ БЕЗОПАСНОСТИ

ВНИМАНИЕ!

- Не позволяйте детям играть с устройством, так как они могут получить травму или повредить устройство.
- Не позволяйте детям самостоятельно производить очистку и техническое обслуживание устройства.
- Не позволяйте детям висеть на двери или полках устройства.
- Не позволяйте детям залезать внутрь устройства. Они могут оказаться заблокированными внутри устройства, что может привести к травмам или смерти в результате удушья.
- Во избежание угрозы удушения храните элементы упаковки и детали устройства вне досягаемости детей. Не оставляйте элементы упаковки вблизи колыбелей, детских кроваток, колясок и манежей.

МЕРЫ ПРЕДОСТОРОЖНОСТИ



- Убедитесь, что все люди, использующие данное устройство, ознакомлены с руководством по эксплуатации и мерами предосторожности.
- Не используйте механические устройства и другие приспособления для ускорения размораживания, кроме рекомендованных производителем.
- Не используйте электроприборы внутри отсеков устройства (например, мороженицы), если они не рекомендованы производителем для использования подобным образом.
- Не храните в устройстве аэрозольные баллоны и другие емкости с легковоспламеняющимися или взрывоопасными веществами.
- Вентиляционные отверстия в корпусе устройства должны быть открытыми. Не блокируйте их.
- Не используйте устройство вне помещений.

- Хладагент изобутан (R600a), содержащийся в контуре охлаждения, является природным газом с высоким уровнем экологической безопасности, который, тем не менее, легко воспламеняется. Во время транспортировки и установки устройства убедитесь, что элементы холодильного контура не повреждены.
- Не пытайтесь разбирать устройство, а также вносить какие-либо изменения в его конструкцию. Данное устройство не содержит элементов, обслуживаемых пользователем. Обслуживание и ремонт должны производиться только квалифицированными специалистами авторизованного сервисного центра.
- Данное оборудование предназначено для использования в бытовых и других похожих условиях, например: на кухнях для персонала в магазинах, в офисах и других рабочих помещениях; в жилых домах на фермах, в отелях, мотелях и в других жилых помещениях; в мини-гостиницах (типа «ночлег и завтрак»); в общественном питании.
- Устройство не предназначено для использования в коммерческих целях.
- Соблюдайте осторожность при транспортировке устройства ввиду его значительного веса.
- Не прикасайтесь к замороженным продуктам и холодным поверхностям мокрыми руками во избежание примерзания кожи и холодовой травмы.
- Устройство не предназначено для использования детьми и лицами с ограниченными физическими, сенсорными или умственными способностями, кроме случаев, когда над ними осуществляется контроль другими лицами, ответственными за их безопасность.
- Устройство предназначено исключительно для встраивания в кухонную мебель. Не используйте его как отдельно стоящее устройство.

ЭЛЕКТРИЧЕСКАЯ БЕЗОПАСНОСТЬ



ВНИМАНИЕ!

- Вид тока, напряжение и частота на месте установки устройства должны соответствовать данным, указанным на его паспортной табличке.
- Запрещается использовать удлинители шнура питания или электрические разветвители. Подключать устройство к розетке для нескольких устройств нельзя — это может привести к возгоранию.
- Запрещается использовать автономные преобразователи или энергосберегающие разъемы.
- Устройство должно быть заземлено. Если электрическая розетка не заземлена, подключайте устройство к заземлению отдельно в соответствии с действующими нормами, обратившись к квалифицированному электрику. Неправильно выполненное заземление может привести к выходу устройства из строя или к поражению электрическим током.
- Подключайте устройство только к розетке, снабженной электрическим предохранителем (ток срабатывания предохранителя составляет от 10 до 16 А).
- Шнур питания не должен быть поврежден. Поврежденный шнур питания может перегреваться, что способно привести к возгоранию или поражению электрическим током.
- Розетка должна находиться в легкодоступном месте, а штепсельная вилка устройства — в свободном доступе. Не включайте другие электроприборы в эту же розетку.
- Если розетка не зафиксирована плотно, не вставляйте в нее штепсельную вилку во избежание риска поражения электрическим током.
- При повреждении шнура питания его замену во избежание опасности должны производить изготовитель, сервисная служба или подобный квалифицированный персонал.

- После транспортировки не подключайте устройство к сети в течение 6 часов.
- Проверьте правильность соблюдения всех пунктов в разделе «Электрическая безопасность». Если какое-либо требование не выполняется, устраните нарушение до подключения устройства к электросети.
- Снимите всю упаковку, пенопласт и клейкую ленту для крепления. Не используйте упаковочный пенопласт для того, чтобы сделать подкладку под устройство.
- Перед началом использования устройства снимите прозрачную пленку с боковой панели, чтобы она не мешала нормальной работе системы охлаждения и не увеличивала энергопотребление устройства.
- Производитель не несет ответственности в случае несоблюдения мер предосторожности, указанных выше.

ВНИМАНИЕ!

При установке устройства необходимо учитывать его климатический класс.

Климатический класс указан на этикетке с техническим описанием устройства, расположенной на его корпусе. Климатический класс определяет условия эксплуатации устройства.

Климатический класс	Обозначение	Температура
Умеренный расширенный	SN	От +10 °C до +32 °C
Умеренный	N	От +16 °C до +32 °C
Субтропический	ST	От +16 °C до +38 °C
Тропический	T	От +16 °C до +43 °C

Умеренный расширенный — данный климатический класс предназначен для помещений с нестабильным отоплением (подвалов, подсобок, холодных коридоров), где температура может опуститься ниже комфортной.

Умеренный — универсальный климатический класс, включающий большинство устройств в магазинах России. Для жителей южных регионов, где температура летом может превышать +32 °C, эксплуатация устройства в таком случае возможна лишь в кондиционируемом помещении.
N и SN в агрегатах отечественного производства могут иметь маркировку «УХЛ» (класс для умеренно-холодного климата).
Субтропический — предназначен для регионов, где в летнее время температура поднимается выше +38 °C.

Тропический — предназначен для южных регионов, где температура поднимается выше +40 °C, или для помещений с особыми условиями (южная сторона, отсутствие кондиционера, маленькая площадь).

УСТАНОВКА

СХЕМА УСТРОЙСТВА

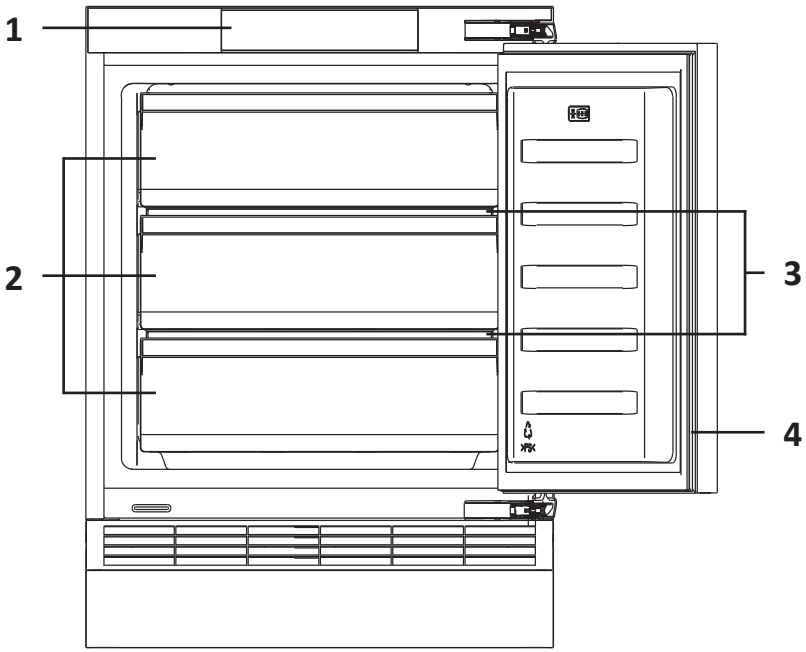

1. Панель управления.
2. Выдвижные ящики.
3. Полки.
4. Дверной уплотнитель.

ВНИМАНИЕ!

Все изображения и схемы даны в ознакомительных целях и могут отличаться от реального устройства.

РЕКОМЕНДАЦИИ ПО УСТАНОВКЕ

- Данное устройство является постоянно работающим и издает характерные звуки, поэтому его нежелательно устанавливать в местах для отдыха и сна.
- Не устанавливайте устройство рядом с нагревательными приборами и под прямыми солнечными лучами, а также в местах с повышенной влажностью.
- При установке морозильного шкафа боковой стороной к стене помещения предусмотрите наличие достаточного пространства для открывания двери на угол более 90°, чтобы обеспечить возможность извлечения полок и ящиков.
- Устанавливайте устройство на ровную и прочную поверхность, способную выдержать его вес с полной загрузкой.

ВНИМАНИЕ

Недостаточное расстояние между устройством и другими предметами может привести к увеличению энергопотребления и ухудшению замораживающей способности устройства. При установке оставьте свободное пространство между корпусом устройства и стенками ниши в соответствии с размерами, указанными в разделе «Встраивание устройства».

ВСТРАИВАНИЕ УСТРОЙСТВА

Данное устройство предназначено исключительно для встраивания в кухонный гарнитур. При встраивании для обеспечения нормального функционирования устройства необходимо оставить зазоры между корпусом устройства и стенками монтажной ниши. Минимальные размеры внутреннего пространства монтажной ниши должны соответствовать следующим требованиям:

	Размеры устройства (см)	Размеры монтажной ниши (см)
Ширина	59,5	≥ 60
Глубина	54,5	≥ 55
Высота	81,8–89,8	82–90

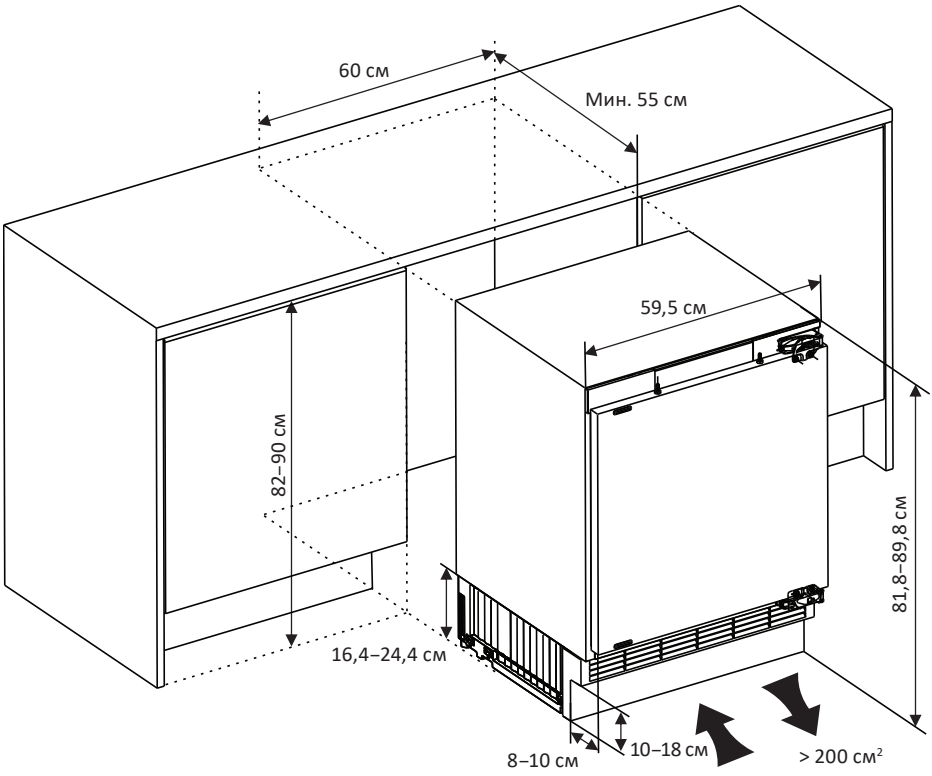

Комплект крепежа



A × 2 B × 2 C × 2 D × 2 E × 1 F × 12 G × 2 H × 1 I × 1

Необходимые инструменты

Для установки могут понадобиться:

- гаечный ключ;
- отвертка;
- дрель/шуруповерт;
- рулетка;
- карандаш.

Порядок установки

1. Снимите заглушки и установите детали **A** и **B**, как показано на схеме.

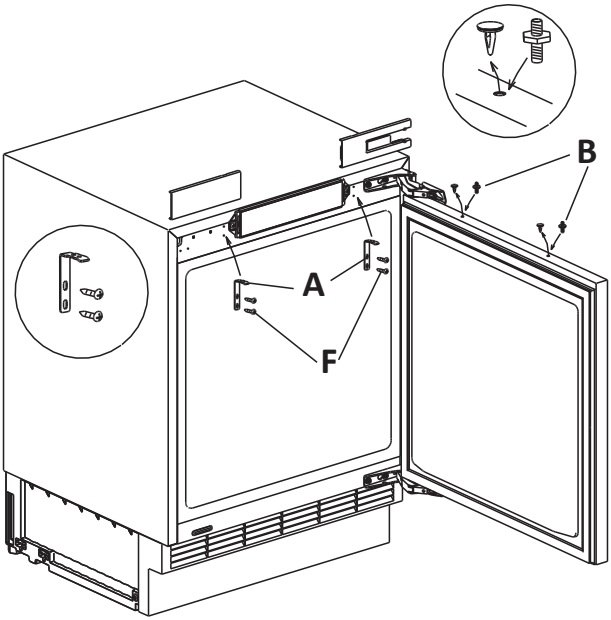

2. Снимите нижнюю вентиляционную решетку устройства, установите деталь **E**, затем установите решетку на место.

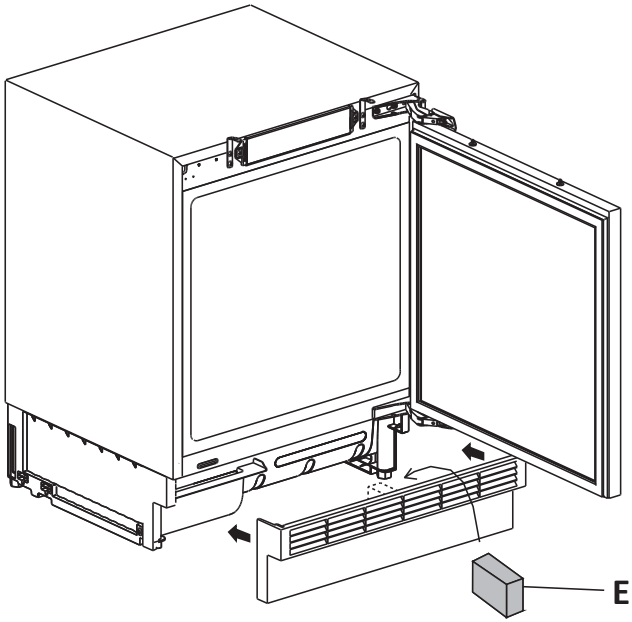

3. Отрегулируйте высоту устройства и установите его в монтажную нишу.

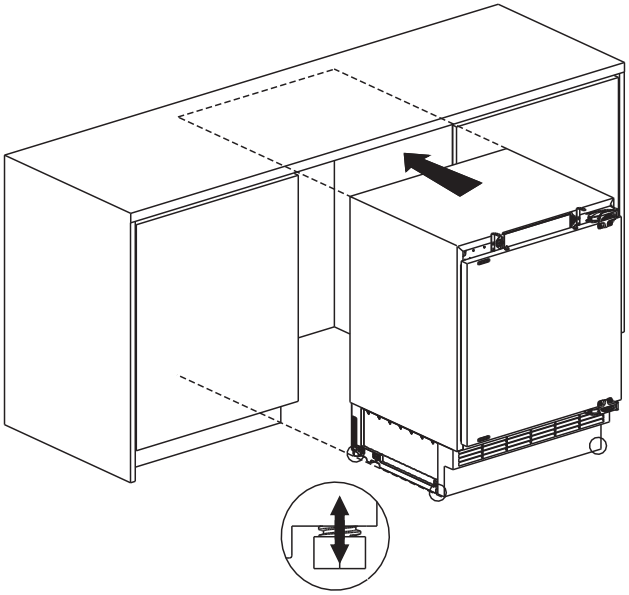

4. Измерьте размеры A и B в местах, показанных на схеме. Рассчитайте размер X по формуле: X = A − B + 8 мм. Установите детали **D** на мебельный фасад в соответствии с указанными размерами.

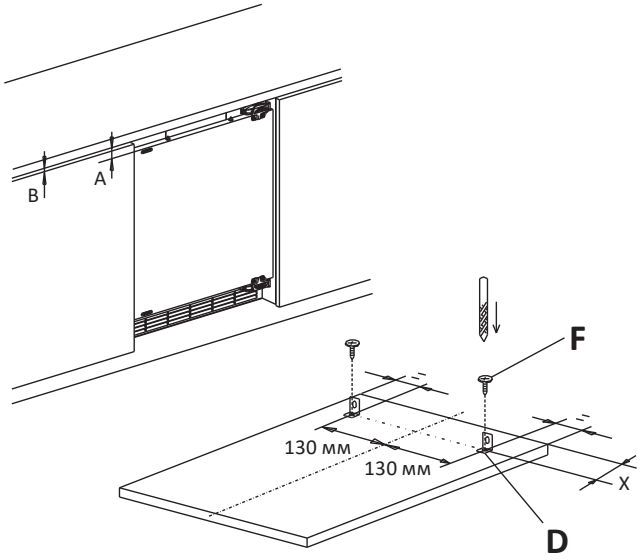

5. Установите мебельный фасад на дверь устройства и отрегулируйте его положение. Установите детали **C**.

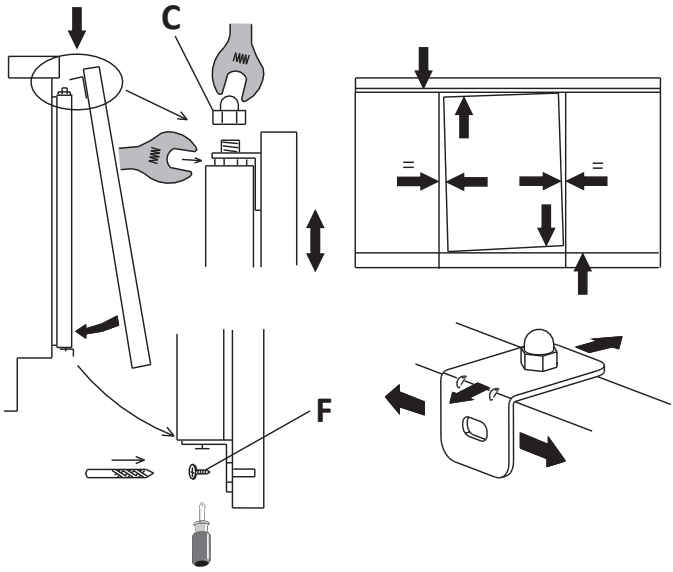

6. Закрепите устройство под столешницей с помощью винтов **F**, затем установите заглушки **G**.

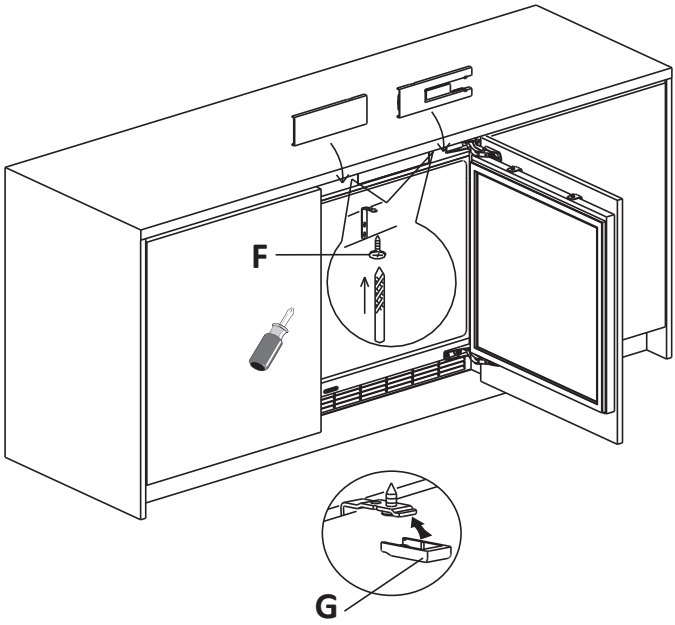

7. Установите заглушки **H** и **I**, затем установите на место нижнюю панель кухонного гарнитура.

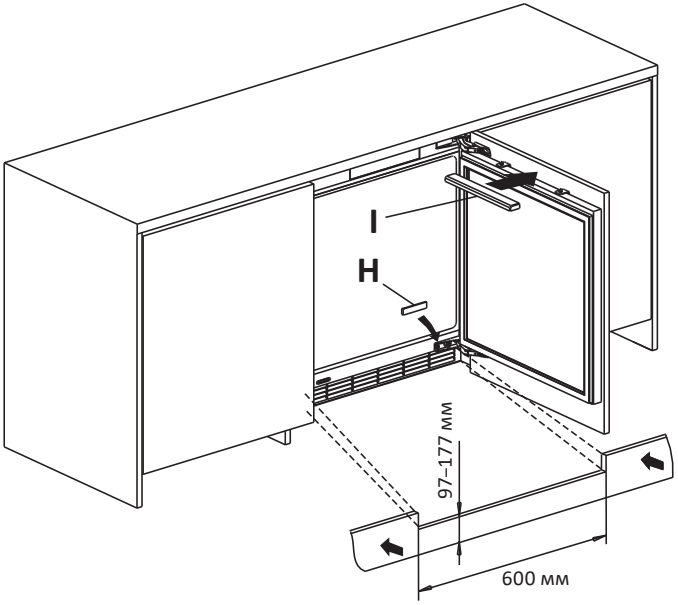

ПЕРЕНАВЕШИВАНИЕ ДВЕРИ

ПРИМЕЧАНИЕ

Для перенавешивания двери могут понадобиться:
- крестовая отвертка;
- плоская отвертка;
- гаечный ключ (8 мм).

1. Отключите устройство от электросети и извлеките из него все продукты.
2. Установите устройство вертикально на ровной устойчивой поверхности и откройте дверь. Снимите заглушки на верхней и нижней частях корпуса, а также заглушки с двери, как показано на рисунке.

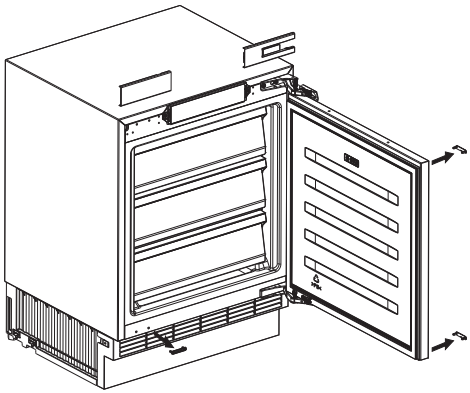

3. Закройте дверь. Открутите винты с внешней стороны верхней и нижней петель. Отведите петли от двери, затем открутите винты, которыми петли крепятся к корпусу устройства.

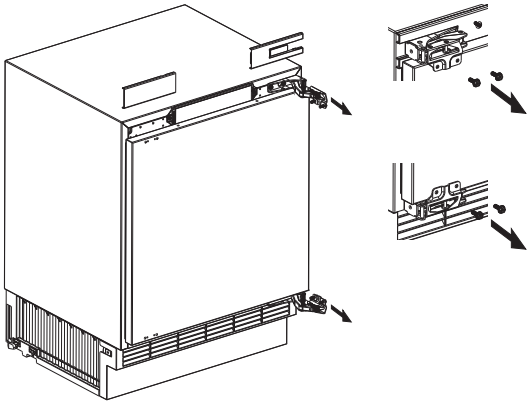

4. Снимите дверь с устройства. Разверните верхнюю и нижнюю петли и установите их на противоположные по диагонали стороны корпуса, как показано на рисунке. Установите дверь с противоположной стороны и закрепите петли. Перед окончательной затяжкой винтов убедитесь, что дверь выровнена по горизонтали и вертикали, а дверной уплотнитель плотно прилегает к корпусу по всему периметру.

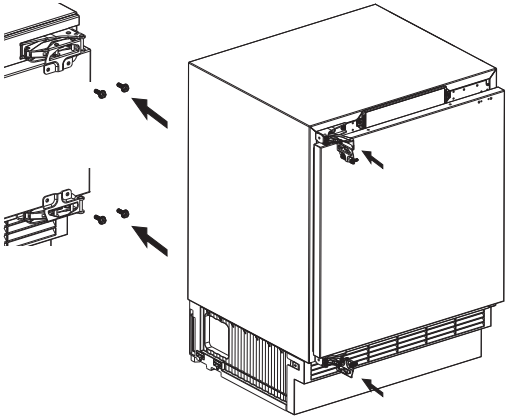

5. Установите снятые заглушки в соответствующие отверстия на противоположной стороне корпуса и двери.

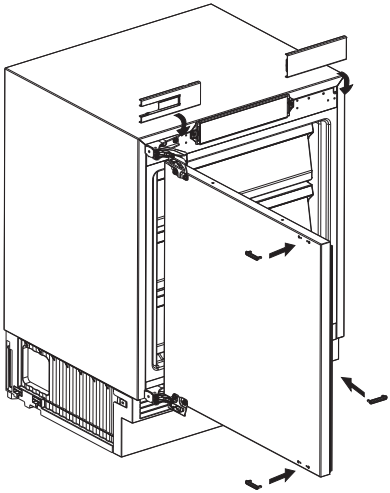

ЭКСПЛУАТАЦИЯ

ПЕРЕД ПЕРВЫМ ИСПОЛЬЗОВАНИЕМ

- Перед первым использованием тщательно вымойте устройство. Не следует смывать силиконовую смазку, нанесенную на дверной уплотнитель и фронтальную часть корпуса со стороны дверных петель. Смазка предотвращает залом уплотнителя при закрывании двери.
- В некоторых моделях на фронтальной части полок (металлического цвета) наклеена прозрачная защитная пленка, перед использованием рекомендуется ее удалить.
- После первого включения устройства дайте ему поработать 2–3 часа, чтобы внутри установилась рабочая температура, и только затем заполняйте его свежими или замороженными продуктами.

ПАНЕЛЬ УПРАВЛЕНИЯ

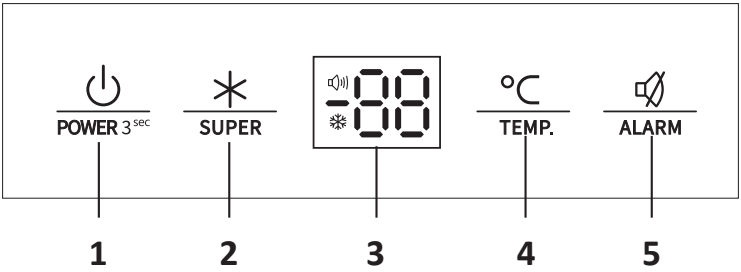

1. Кнопка питания.
2. Кнопка быстрой заморозки.
3. Дисплей.
4. Кнопка настройки температуры.
5. Кнопка отключения предупреждающего сигнала.

ОПИСАНИЕ ПАНЕЛИ УПРАВЛЕНИЯ

Кнопка питания

- Нажмите и удерживайте кнопку питания в течение 3 секунд, чтобы включить или выключить устройство.
- При выключении устройства на дисплее отображается «--», а охлаждение прекращается.

ПРИМЕЧАНИЯ

- Не храните продукты в устройстве, когда охлаждение отключено.
- Если устройство не будет использоваться в течение длительного времени, отключите его от электросети.

Кнопка быстрой заморозки

- Нажмите кнопку быстрой заморозки, чтобы включить функцию. Загорится индикатор « ❄ », а на дисплее отобразится значение -24 °C.
- Функция автоматически отключается через 52 часа.
- Чтобы отключить функцию вручную, снова нажмите кнопку быстрой заморозки. После отключения функции температура морозильной камеры вернется к ранее установленному значению.

Дисплей

- На дисплее отображаются установленная температура и индикаторы.
- При отсутствии действий дисплей автоматически гаснет примерно через 1 минуту. Чтобы снова активировать его, нажмите любую кнопку.
- При возникновении неисправности на дисплее отображается соответствующий код ошибки. См. раздел «Коды ошибок».

Кнопка настройки температуры

- Нажимайте кнопку настройки температуры, чтобы выбрать необходимое значение в диапазоне от -14 °C до -24 °C.
- Температура изменяется последовательно:

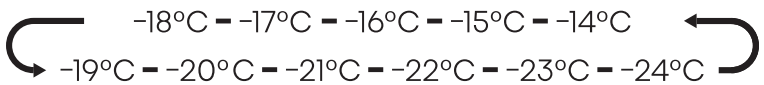

ПРИМЕЧАНИЯ

- Для оптимального хранения продуктов рекомендуется устанавливать температуру в морозильной камере -18 °C. Слишком высокая температура может привести к более быстрой порче продуктов.
- Установленное значение соответствует средней температуре во всей морозильной камере.
- Фактическая температура в отдельных зонах может отличаться от отображаемого значения в зависимости от количества и расположения продуктов, а также температуры окружающей среды.

Кнопка отключения предупреждающего сигнала

- Предупреждающий сигнал и индикация срабатывают в следующих случаях:
  - дверь устройства остается открытой более 1 минуты;
  - после подключения устройства к электросети прошло более 15 часов, а температура в морозильной камере остается выше -8 °C в течение 4 часов.
- При срабатывании предупреждения на дисплее мигает индикатор « 🔊 » и в течение 10 минут раздается звуковой сигнал 3 раза в минуту.
- Нажмите кнопку отключения предупреждающего сигнала, чтобы отключить звуковой сигнал.

ЭНЕРГОСБЕРЕЖЕНИЕ

- Обеспечьте достаточную вентиляцию у основания, по бокам и с задней стороны устройства. Не перекрывайте вентиляционные отверстия. Соблюдайте размеры монтажной ниши и минимальные вентиляционные зазоры, указанные в разделе «Встраивание устройства».
- Расположение ящиков и полок согласно схеме устройства обеспечивает наиболее эффективное использование энергии, поэтому рекомендуется придерживаться его.
- Для увеличения пространства для хранения съемные ящики и полки можно снять. Верхние и нижние элементы рекомендуется снимать только при необходимости.
- Равномерное заполнение морозильной камеры способствует оптимальному энергопотреблению.
- Дайте теплым продуктам остыть, прежде чем помещать их в морозильную камеру.
- Открывайте дверь только на короткое время, чтобы свести к минимуму потери холода. Не открывайте дверь устройства слишком часто.
- Дверной уплотнитель должен быть чистым и не иметь повреждений.

МОРОЗИЛЬНАЯ КАМЕРА

- Морозильная камера предназначена для приготовления льда, низкотемпературного замораживания продуктов и хранения замороженных продуктов, которые не будут употребляться в пищу в ближайшее время. Низкая температура морозильной камеры позволяет сохранять продукты в течение длительного времени.
- Обратите внимание на классификацию (4 звезды, 2 звезды, 1 звезда) морозильной камеры и соответствующие сроки хранения замороженных продуктов.
- Не кладите свежие и замороженные продукты рядом друг с другом, поскольку замороженные продукты могут оттаять.
- Замороженные продукты следует хранить в соответствии с рекомендациями изготовителя. Если на упаковке нет информации, продукты не следует хранить в замороженном виде дольше трех месяцев с момента покупки.
- Перед замораживанием разделяйте продукты на порции подходящего размера.
- Замороженные продукты следует хранить в герметичной индивидуальной упаковке. Убедитесь, что упаковка не повреждена.
- Размороженные продукты следует сразу употребить, не замораживайте их повторно.
- В случае длительного отключения электроэнергии, а также какой-либо неисправности устройства извлеките замороженные продукты и проверьте их состояние. Утилизируйте испорченные продукты, остальные продукты разместите в прохладном месте.
- Размораживайте продукты в холодильном отделении холодильника. Для быстрого размораживания можно использовать микроволновую печь, если такой способ допускается для конкретного продукта.

- Если необходимо разморозить только часть продуктов из упаковки, извлеките их и сразу же закройте упаковку, чтобы избежать «морозного ожога» и уменьшить образование льда на оставшихся продуктах.
- Оптимальная температура для хранения продуктов составляет -18 °C.

УХОД И ОБСЛУЖИВАНИЕ

- Перед чисткой или обслуживанием устройства выньте из него все продукты и отключите его от сети питания.
- Для очистки рекомендуется использовать мягкие полотенца или губки, смоченные водой и неагрессивными моющими средствами.
- Не используйте для чистки жесткие или металлические щетки и другие абразивные материалы, а также зубную пасту, органические растворители (например, спирт, ацетон и т.д.), кипяток, кислоты и щелочи, поскольку они могут повредить покрытие устройства.

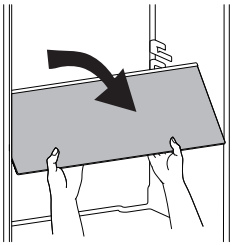

- Регулярно очищайте дверной уплотнитель мягким моющим средством и теплой водой, после этого тщательно его высушите.
- По окончании чистки вытрите устройство насухо. Подключайте устройство к электросети только после того, как убедитесь, что все его части полностью высохли.
- Если устройство не будет использоваться в течение длительного времени, выключите его и отключите от электросети. Извлеките продукты, разморозьте и очистите устройство, затем оставьте дверь приоткрытой.

РАЗМОРАЖИВАНИЕ

1. При образовании значительного слоя инея отключите устройство от электросети и извлеките продукты.
2. Оставьте дверь открытой до полного оттаивания. Не используйте острые предметы, нагревательные приборы и другие средства для ускорения размораживания, не рекомендованные производителем.
3. Удалите талую воду и вытрите морозильную камеру насухо.
4. Подключите устройство к электросети и дождитесь установления рабочей температуры перед загрузкой продуктов.

ПОИСК И УСТРАНЕНИЕ НЕИСПРАВНОСТЕЙ

Если во время работы устройства возникла проблема, воспользуйтесь таблицей ниже. Если устранить неисправность указанным способом не удалось, прекратите эксплуатацию устройства и обратитесь в авторизованный сервисный центр.

Проблемы	Возможные причины	Решение
Включенное в электросеть устройство не работает	Вилка вставлена неплотно	Подключите устройство к источнику питания, плотно вставив вилку в розетку
	Перебой питания	Проверьте напряжение в сети
Слишком низкая температура в камере	Температура внутри камеры настроена некорректно	Установите более высокую температуру
Конденсат снаружи устройства	Устройство установлено в помещении с повышенной влажностью	Это нормальное явление. Удалите влагу сухой тканью
Иней вокруг вентиляционных отверстий	Дверь не закрывается должным образом	Убедитесь, что продукты внутри устройства не мешают закрытию двери
	Дверной уплотнитель неплотно прилегает	Очистите уплотнитель или исправьте его положение
Стенки устройства нагреваются	Эти участки устройства оснащены противоконденсатными трубками для уменьшения количества конденсата вокруг двери	Это нормальное явление
	Температура в помещении повысилась	Убедитесь, что вентиляционные отверстия и зазоры монтажной ниши не перекрыты и что температура окружающей среды соответствует климатическому классу устройства
Дверь устройства закрывается неплотно	Продукты или иные предметы мешают закрытию двери	Уберите предметы, мешающие закрытию двери, или разместите их иначе
	Уплотнитель двери деформирован	Откройте дверь и прогрейте уплотнитель феном, затем закройте дверь и дайте уплотнителю время остыть

Проблемы	Возможные причины	Решение
Неприятный запах в устройстве	Хранение испорченных продуктов	Утилизируйте испорченные продукты и очистите устройство
	Хранение продуктов с сильным запахом в открытом виде	Храните такие продукты в герметичных контейнерах
	Внутренняя поверхность устройства загрязнена	Очистите устройство согласно разделу «Уход и обслуживание»
Длительная работа компрессора	Высокая температура окружающей среды	Это нормальное явление
	Устройство перегружено продуктами	Не загружайте большое количество продуктов одновременно
	Размещение теплых продуктов	Дайте продуктам остыть перед размещением
	Дверь открывается слишком часто	Не открывайте дверь слишком часто
	Слишком толстый слой инея внутри устройства	Необходимо разморозить устройство
Фактическая температура отличается от установленной	Размещение теплых продуктов внутри устройства	Это нормальное явление
	Устройству требуется некоторое время, чтобы температура в отделении достигла заданной. После стабилизации фактическая температура в разных зонах отделения может отличаться с отклонением ± 3 °C	Дайте температуре стабилизироваться в течение некоторого времени, прежде чем измерять ее
Дверь тяжело открывается	Дверь открыли сразу же после закрытия	Сразу после закрытия дверь может открываться с усилием из-за разницы давления внутри и снаружи устройства. Подождите некоторое время, пока давление выровняется, и повторите попытку
Устройство работает шумно и издает необычные звуки	Устройство установлено на неровной поверхности	Установите устройство на твердой и ровной поверхности
	Устройство касается соседних предметов	Убедитесь, что корпус устройства не соприкасается со стенками монтажной ниши или соседними предметами. При необходимости скорректируйте положение устройства
	Скрип ящиков/полок	Извлеките ящик/полку и установите заново

КОДЫ ОШИБОК

Если на дисплее отображается код ошибки, прекратите использование устройства и обратитесь в авторизованный сервисный центр.

Код ошибки	Описание
E3	Неисправность датчика температуры морозильной камеры
Ec	Сбой при передаче данных
Er	Сбой при получении данных

ПРИМЕЧАНИЕ

Если одновременно возникают ошибки «E3» и «Ec», их коды отображаются поочередно с интервалом 3 секунды. При ошибке «Er» на дисплее отображается только «Er».

Модель	BIF2-100AHE
Торговая марка	DEXP
Напряжение питания (В)	220–240
Частота (Гц)	50
Потребляемая мощность (Вт)	115
Класс энергоэффективности	A+
Расход электроэнергии (кВт·ч/год)	186
Климатический класс	SN-N-ST
Общий объем (л)	103
Общий полезный объем (л)	101
Полезный объем морозильной камеры (л)	101
Хладагент и его масса (г)	R600a, 52
Замораживающая способность (кг / 24 ч)	6
Уровень шума (дБА)	38
Вспениватель	Циклопентан
Тип компрессора	Линейный
Тип крепления шнура питания	Y
Класс защиты от поражения эл. током	I
Вес нетто (кг)	33
Габариты (Ш × Г × В) (см)	59,5 × 54,5 × 81,8
Область применения	Бытовое
Комплектация	Устройство, руководство по эксплуатации


ЭНЕРГЕТИЧЕСКАЯ ЭФФЕКТИВНОСТЬ
ХОЛОДИЛЬНОГО ПРИБОРА
DEXP
BIF2-100AHE
A+++
A++
A+
A
B
C
D
A+
РАСХОД ЭЛЕКТРОЭНЕРГИИ
186
кВт·ч/год
1л
0 л
101 л
38 дБА

ПРАВИЛА И УСЛОВИЯ МОНТАЖА, ХРАНЕНИЯ, ПЕРЕВОЗКИ (ТРАНСПОРТИРОВКИ), РЕАЛИЗАЦИИ И УТИЛИЗАЦИИ

- Правила и условия монтажа устройства описаны в разделе «Установка» данного руководства по эксплуатации.
- Хранение устройства должно производиться в упаковке в отапливаемых помещениях у изготовителя и потребителя при температуре воздуха от +5 °С до +40 °С и относительной влажности воздуха не более 80%. В помещениях не должно быть агрессивных примесей (паров кислот, щелочей), вызывающих коррозию.
- Устройство требует бережного обращения, оберегайте его от воздействия пыли, грязи, ударов, влаги, огня и т.д.
- Реализация устройства должна производиться в соответствии с местным законодательством.
- При обнаружении неисправности устройства следует немедленно обратиться в авторизованный сервисный центр или утилизировать устройство.

ПЕРЕМЕЩЕНИЕ И ТРАНСПОРТИРОВКА

Для обеспечения корректной транспортировки устройства необходимо соблюдение следующих требований:

- извлеките все продукты питания из устройства. Затем переместите устройство, предварительно закрепив все хрупкие детали, такие как полки и ручки дверей, при помощи скотча;
- плотно закройте двери устройства и закрепите их клейкой лентой, чтобы во время перевозки они не могли открыться;
- убедитесь в правильности упаковки устройства для сохранения его работоспособности и внешнего вида (крупногабаритную технику необходимо обернуть в полиэтиленовую или пузырчатую пленку с подкладками из гофрированного картона в критических местах);
- устройство необходимо надежно закрепить в машине, чтобы предотвратить удары и падение внутри машины во время транспортировки;
- для полного исключения воздействия внешней среды используйте только крытый транспорт;
- обеспечьте крайне осторожное обращение с упаковкой при выполнении погрузочно-разгрузочных работ;
- убедитесь, что в процессе транспортировки и установки ни один из элементов устройства не был поврежден.

ВНИМАНИЕ!

Транспортировка устройства должна осуществляться в вертикальном положении. Если транспортировка устройства осуществлялась в горизонтальном положении, то перед последующим включением он должен простоять в вертикальном положении не менее шести часов, в противном случае это может привести к поломке устройства.

УТИЛИЗАЦИЯ

- Данный товар не должен утилизироваться вместе с другими бытовыми отходами.
- Старые устройства имеют остаточную стоимость. Для экологически безопасной утилизации старого оборудования воспользуйтесь специальной системой сбора использованных приборов или обратитесь в магазин, где был приобретен товар. Экологичный способ утилизации гарантирует, что ценное сырье будет переработано и использовано вторично. Хладагент и изоляция устройства должны утилизироваться специальным образом. Перед тем как утилизировать устройство, убедитесь, что трубки системы охлаждения не повреждены. Информация о способах утилизации старого устройства и упаковки от нового устройства может быть получена в местных муниципальных органах.
- Правильная утилизация изделия поможет предотвратить потенциальное негативное влияние на окружающую среду и здоровье людей, а повторная переработка материалов помогает сохранять природные ресурсы.
- При утилизации сломайте замки и защелки, а также снимите двери в целях безопасности.
- Более подробную информацию о переработке устройства можно получить в местном муниципальном управлении или в магазине, где был приобретен товар.

ДОПОЛНИТЕЛЬНАЯ ИНФОРМАЦИЯ

Manufacturer: Hisense Ronshen (Guangdong) Refrigerator Co., Ltd.
No. 8, Ronggang Road, Ronggui, Shunde District, Foshan City, Guangdong Province, P.R.China.
Изготовитель: Хайсенс Жуншэнь (Гуандун) Рефриджирейтор Ко., Лтд.
№8, шоссе Жунган, Жунгуй, р-н Шуньдэ, г. Фошань, пров. Гуандун, Китай.

Сделано в Китае.

Импортер в России / уполномоченное изготовителем лицо: ООО «ДНС Ритейл».
690068, Россия, Приморский край, г. Владивосток, проспект 100-летия Владивостока, дом 155, корпус 3, офис 5.
Адрес электронной почты: dnsretail@mail.dlogistix.com

Товар соответствует требованиям ТР ТС (ЕАЭС).

Спецификации, информация о продукте и его внешний вид могут быть изменены без предварительного уведомления пользователя в целях улучшения качества нашей продукции.

Товар изготовлен (мм.гггг): _____ V.1

ГАРАНТИЙНЫЙ ТАЛОН

SN/IMEI: _____

Дата постановки на гарантию: _____

Производитель гарантирует бесперебойную работу устройства в течение всего гарантийного срока, а также отсутствие дефектов в материалах и сборке. Гарантийный период исчисляется с момента приобретения изделия и распространяется только на новые продукты.
В гарантийное обслуживание входит бесплатный ремонт или замена элементов, вышедших из строя не по вине потребителя в течение гарантийного срока при условии эксплуатации изделия согласно руководству пользователя. Ремонт или замена элементов производится на территории уполномоченных сервисных центров.

Срок гарантии: 36 мес.
Срок эксплуатации: 120 мес.

Актуальный список сервисных центров по адресу:
https://www.dns-shop.ru/service-center/

Гарантийные обязательства и бесплатное сервисное обслуживание не распространяются на перечисленные ниже принадлежности, входящие в комплектность товара, если их замена не связана с разборкой изделия:

- Элементы питания (батарейки) для ПДУ (Пульт дистанционного управления).
- Соединительные кабели, антенны и переходники для них, наушники, микрофоны, устройства «HANDS-FREE»; носители информации различных типов, программное обеспечение (ПО) и драйверы, поставляемые в комплекте (включая, но не ограничиваясь ПО, предустановленным на накопитель на жестких магнитных дисках изделия), внешние устройства ввода-вывода и манипуляторы.
- Чехлы, сумки, ремни, шнуры для переноски, монтажные приспособления, инструменты, документацию, прилагаемую к изделию.
- Расходные материалы и детали, подвергающиеся естественному износу.

Производитель не несет гарантийных обязательств в следующих случаях:

- Истек Гарантийный срок.
- Если изделие, предназначенное для личных (бытовых, семейных) нужд, использовалось для осуществления предпринимательской деятельности, а также в иных целях, не соответствующих его прямому назначению.
- Производитель не несет ответственности за возможный материальный, моральный и иной вред, понесенный владельцем изделия и/или третьими лицами, вследствие нарушения требований руководства пользователя при использовании, не соблюдения рекомендаций по установке и обслуживанию изделия, правил подключения (короткие замыкания, возникшие также в результате воздействия несоответствующего сетевого напряжения, как на само изделие, так и на изделия, сопряженные с ним), хранении и транспортировки изделия.
- Все случаи механического повреждения: сколы, трещины, деформации, следы ударов, вмятины, замятия и др., полученные в процессе эксплуатации изделия.
- Имеются следы сторонней модификации, несанкционированного ремонта лицами, не уполномоченными для проведения таких работ. Если дефект вызван изменением конструкции или схемы изделия, подключением внешних устройств, не предусмотренных Производителем, использованием устройства, не имеющего сертификата соответствия согласно законодательству Российской Федерации.
- Если дефект изделия вызван действием непреодолимой силы (природных стихий, пожаров, наводнений, землетрясений, бытовых факторов и прочих ситуаций, не зависящих от Производителя), либо действиями третьих лиц, которые Производитель не мог предвидеть.
- Дефект вызван попаданием внутрь изделия посторонних предметов, инородных тел, веществ, жидкостей, насекомых или животных, воздействием агрессивных сред, высокой влажности, высоких температур, которые привели к полному или частичному выходу из строя изделия.
- Отсутствует или не соответствует идентификация изделия (серийный номер). Если повреждения (недостатки) вызваны воздействием вредоносного программного обеспечения; установкой, сменой или удалением паролей (кодов), приведшим к отсутствию доступа к программным ресурсам изделия, без возможности их сброса/восстановления, ввиду отсутствия предоставления данной услуги поставщиком ПО.
- Если дефекты работы вызваны несоответствием стандартам или техническим регламентам питающих, кабельных, телекоммуникационных сетей, мощности радиосигнала, в том числе из-за особенностей рельефа и других подобных внешних факторов, использования изделия на границе или вне зоны действия сети.
- Если повреждения вызваны использованием нестандартных (неоригинальных) и/или некачественных (поврежденных) расходных материалов, принадлежностей, запасных частей, элементов питания, носителей информации различных типов (включая, CD, DVD диски, карты памяти, SIM карты, картриджи).
- Если недостатки вызваны получением, установкой и использованием несовместимого контента (мелодии, графика, видео и другие файлы, приложения Java и подобные им программы).
- На ущерб, причиненный другому оборудованию, работающему в сопряжении с данным изделием.

