Руководство по эксплуатации

Встраиваемая микроволновая печь BM20SW

DEXP

Содержание

Назначение устройства **4**

Меры предосторожности **4**
Важные инструкции по безопасности 4
Заземление устройства 6

Схема устройства **7**
Описание устройства 7

Инструкция по установке **8**
Правила установки 8
Порядок установки 9

Установка **11**

Эксплуатация **13**
Использование панели управления 13
Кнопка «СТОП / ЭКО / БЛОКИРОВКА» 14
Кнопка «СТАРТ / +30 СЕК.» 14
Режим СВЧ 14
Разморозка 15
Настройка часов 16
Автоменю 16
Отключение звука 17
Режим «Гриль» и «Комби» 17
Разогрев 17
Быстрый запуск 17
Функция блокировки 18

Рекомендации по приготовлению **18**

Рекомендации по использованию посуды в печи **19**
Проверка посуды 20

Чистка и уход **20**

Возможные проблемы и их решение **21**

Технические характеристики **22**

Комплектация **22**

Правила и условия монтажа, хранения, перевозки (транспортировки), реализации и утилизации **23**

Дополнительная информация **24**

Уважаемый покупатель!

Благодарим Вас за выбор нашей продукции.
Мы рады предложить Вам изделия и устройства, разработанные и изготовленные в соответствии с высокими требованиями к качеству, функциональности и дизайну. Перед началом эксплуатации внимательно прочитайте данное руководство, в котором содержится важная информация, касающаяся Вашей безопасности, а также рекомендации по правильному использованию продукта и уходу за ним. Позаботьтесь о сохранности настоящего руководства и используйте его в качестве справочного материала при дальнейшей эксплуатации изделия.

Назначение устройства

Микроволновая печь предназначена для приготовления, а также разогрева готовых продуктов питания и блюд.

Меры предосторожности

- Не используйте устройство с открытой дверцей во избежание получения вредного микроволнового воздействия, повреждения устройства и снижения его эффективности.
- Если дверца или уплотнения дверцы повреждены, эксплуатация печи запрещается до тех пор, пока она не будет отремонтирована квалифицированным специалистом.
- Не помещайте никакие предметы между передней стороной печи и дверцей, не позволяйте грязи и чистящим средствам накапливаться на уплотнительных поверхностях.
- При повреждении незамедлительно прекратите использование устройства. Чрезвычайно важно следить за исправностью дверцы и замка, петель и защелок, а также дверных уплотнителей и любых других уплотнительных поверхностей.
- Выполнение любых работ по техническому обслуживанию или ремонту, связанных со снятием крышки, обеспечивающей защиту от воздействия микроволнового излучения, лицом, не имеющим соответствующей квалификации, представляет опасность.

Важные инструкции по безопасности

Внимание! Соблюдение следующих правил поможет Вам избежать ожогов, удара электрическим током, пожара и другого возможного вреда для имущества и здоровья людей:

- Данное устройство предназначено для использования в бытовых и других похожих условиях, например: в кухнях для персонала в магазинах, офисах и в других рабочих помещениях; в жилых домах на фермах, в отелях, мотелях и других жилых помещениях; в мини-гостиницах (типа «ночлег и завтрак»); в общественном питании.
- Микроволновая печь предназначена для разогрева продуктов и напитков. Сушка в ней одежды, а также подогрев грелок, шлепанцев, губок, влажной

ткани и подобных предметов может привести к травмам, риску повреждения устройства, воспламенения или пожара. Также не используйте устройство для хранения воспламеняющихся материалов.

- При возникновении дыма или характерного запаха незамедлительно отключите печь от электросети. Держите дверцу закрытой, чтобы предотвратить усиление пламени (если оно имеется внутри).
- Устройство не предназначено для использования детьми и лицами с ограниченными физическими, сенсорными или умственными способностями, кроме случаев, когда над ними осуществляется контроль другими лицами, ответственными за их безопасность. Не позволяйте детям играть с устройством. Устройство и шнур питания должны находиться вне зоны досягаемости детей.
- Доступные части устройства могут сильно нагреваться во время использования. Не подпускайте маленьких детей к устройству.
- Устройство не предназначено для использования в коммерческих целях.
- Не включайте устройство, если камера пуста (внутри нет продуктов питания), это может привести к выходу печи из строя.
- Используйте только посуду и принадлежности, пригодные для использования в микроволновых печах.
- При приготовлении пищи в режиме СВЧ использование металлических емкостей для пищевых продуктов и напитков не допускается.
- При необходимости приготовления продуктов в пластиковой или бумажной упаковке убедитесь, что данная конкретная упаковка рассчитана на использование в микроволновой печи. Во время приготовлении продуктов в пластиковой или бумажной упаковке внимательно следите за процессом приготовления во избежание возгорания.
- При извлечении емкостей из устройства соблюдайте осторожность, чтобы не сместить стеклянный поддон.
- Посуда, в которой разогреваются продукты, также может ощутимо нагреваться. При извлечении блюд беритесь за специальные ручки (если таковые имеются) либо используйте прихватку (не входит в комплект).
- Нагревание напитков в микроволновой печи может привести к их внезапному бурному вскипанию с задержкой, поэтому при обращении с емкостью необходимо соблюдать осторожность.
- Во избежание ожогов необходимо тщательно размешивать или взбалтывать содержимое бутылочек и баночек для кормления детей после разогрева в микроволновой печи, прежде чем давать его детям.
- Не разогревайте жидкости в закрытых контейнерах и яйца в скорлупе или сваренные вкрутую, так как они могут взорваться.
- Несоблюдение требований по поддержанию печи в чистоте может привести к повреждению ее поверхностей, что может отрицательно сказаться на сроке службы устройства и стать причиной возникновения опасной ситуации.
- Не допускается очищать устройство с помощью пароочистителя.
- Не используйте агрессивные абразивные чистящие средства или острые металлические скребки для очистки стекла дверцы печи, поскольку они могут поцарапать поверхность, что может привести к разрушению стекла.

- Во избежание перегрева устройство не должно устанавливаться в шкафу за декоративной дверцей.
- Не помещайте стеклянный поддон в холодную воду сразу после использования. Перед погружением в воду дайте стеклянному поддону остыть в течение не менее 20 минут во избежание образования трещин.
- Не допускается размещать устройство в шкафу с дверцей.
- Устройство не должно устанавливаться на высоте 900 мм или более от уровня пола. Минимальная высота свободного пространства над верхней поверхностью печи: см. раздел «Размеры шкафа для встраивания микроволновой печи».
- После установки устройства вилка шнура питания должна оставаться легкодоступной.
- Вентиляция встраиваемых печей должна осуществляться только через переднюю часть, если не предусмотрен отвод воздуха через вентиляционный канал.

Внимание! Любое техническое обслуживание и ремонт могут быть выполнены исключительно квалифицированным персоналом. Не пытайтесь разбирать устройство самостоятельно, это может быть опасно для жизни, а также лишит Вас права на бесплатное гарантийное обслуживание.

Заземление устройства

Данное устройство требует заземления и оснащено специальным заземляющим проводом и штекером. Необходимо подключать устройство к корректно установленной и заземленной розетке, чьи технические характеристики совпадают с характеристиками устройства. В случае короткого замыкания заземление уменьшает риск удара электрическим током с помощью отводящего провода.

Внимание!

- Некорректное использование заземляющей вилки может привести к поражению электрическим током.
- Если у Вас возникли вопросы о корректном заземлении, обратитесь к сертифицированному электрику.

Схема устройства

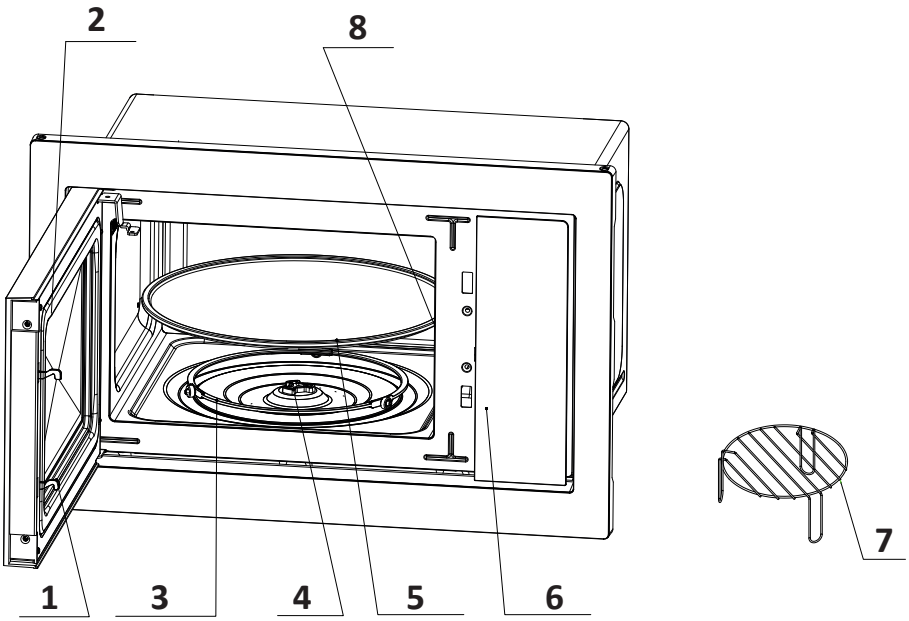

1. Система блокировки дверцы.
2. Смотровое окошко.
3. Кольцо для вращения поддона.
4. Ось вращения поддона.
5. Стеклянный поддон.
6. Панель управления
7. Решетка для гриля.
8. Крышка волновода.

Описание устройства

1. **Система блокировки дверцы.**
   Для работы микроволновой печи дверца должна быть плотно закрыта.
2. **Смотровое окошко.**
   Позволяет пользователю наблюдать за процессом приготовления.
3. **Кольцо для вращения поддона.**
   Стеклянный поворотный поддон устанавливается на ролики кольца; оно поддерживает стеклянный поддон и обеспечивает его устойчивость во время вращения.
4. **Ось вращения поддона.**
   Стеклянный поддон устанавливается на ось; расположенный под ней двигатель приводит поддон во вращение.

5. **Стеклянный поддон.**
   Пищевые продукты размещаются на стеклянном поддоне; его вращение во время работы способствует равномерному приготовлению пищи.

   Внимание!
   - Сначала установите кольцо для вращения поддона.
   - Затем установите стеклянный поддон на ось вращения и убедитесь, что он правильно зафиксирован.

6. **Панель управления.**
   Подробное описание см. в разделе «Использование панели управления».
7. **Решетка для гриля.**
   Используется для размещения продуктов, предназначенных для запекания.
8. **Крышка волновода.**
   Она расположена внутри микроволновой печи, рядом со стенкой со стороны панели управления.

Внимание!
- Никогда не располагайте стеклянный поддон вверх дном. Убедитесь, что его ничего не блокирует.
- Стеклянный поддон и кольцо для вращения поддона всегда должны быть установлены в печи во время ее использования.
- Ставьте еду и посуду только на стеклянный поддон.
- Если стеклянный поддон или кольцо для вращения поддона повреждены, обратитесь в авторизованный сервисный центр.
- Не снимайте крышку волновода.

Инструкция по установке

Правила установки

- Снимите весь упаковочный материал и достаньте аксессуары. Проверьте, нет ли у печи повреждений, таких как вмятины или сломанная дверца. Не устанавливайте печь, если она повреждена, и незамедлительно обратитесь по месту приобретения устройства.
- Удалите всю защитную пленку на поверхности корпуса микроволновой печи. Не удаляйте крышку волновода, прикрепленное внутри печи для защиты магнетрона.
- Выберите ровную поверхность, на которой достаточно открытого пространства для впускных и выпускных вентиляционных отверстий. Блокирование данных отверстий может привести к повреждению печи.
- Данная печь предназначена только для встраивания. Она не предназначена для использования на столе и т.д.
- Данное устройство является мощным источником радиоволн и может влиять на работу другой техники. Не устанавливайте печь рядом с радио или телевизором.
- Устройство может быть установлено в настенный шкаф шириной 60 см и глубиной не менее 55 см.
- Устройство должно быть подключено только к заземленной розетке.

- Запрещено использовать адаптеры и удлинители. Перегрузка может привести к риску возгорания.
- Убедитесь, что шнур питания не поврежден и не проходит под печью или по горячей или острой поверхности.
- Не используйте устройство на открытом воздухе.

Порядок установки

Размеры микроволновой печи

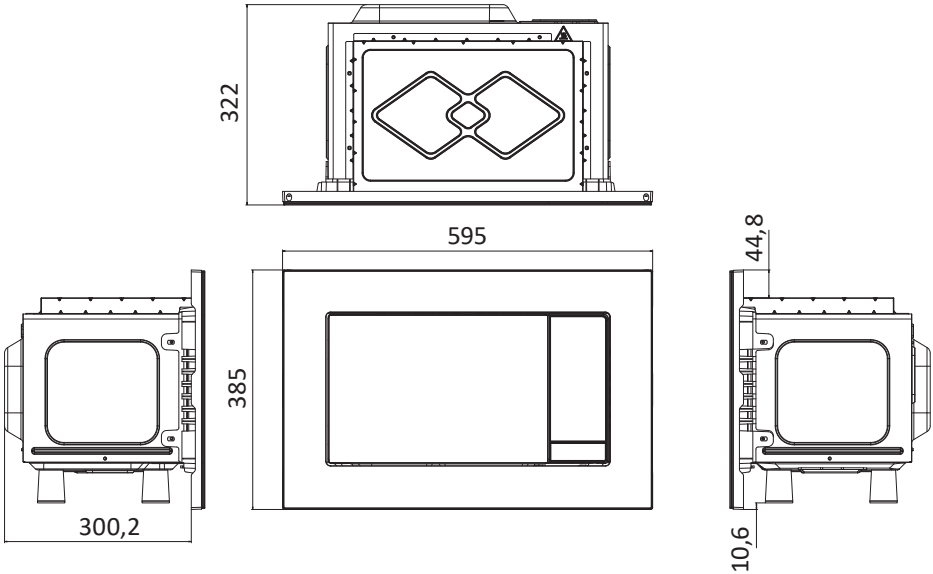

Примечание: все габариты указаны в миллиметрах.

Размеры шкафа для встраивания микроволновой печи

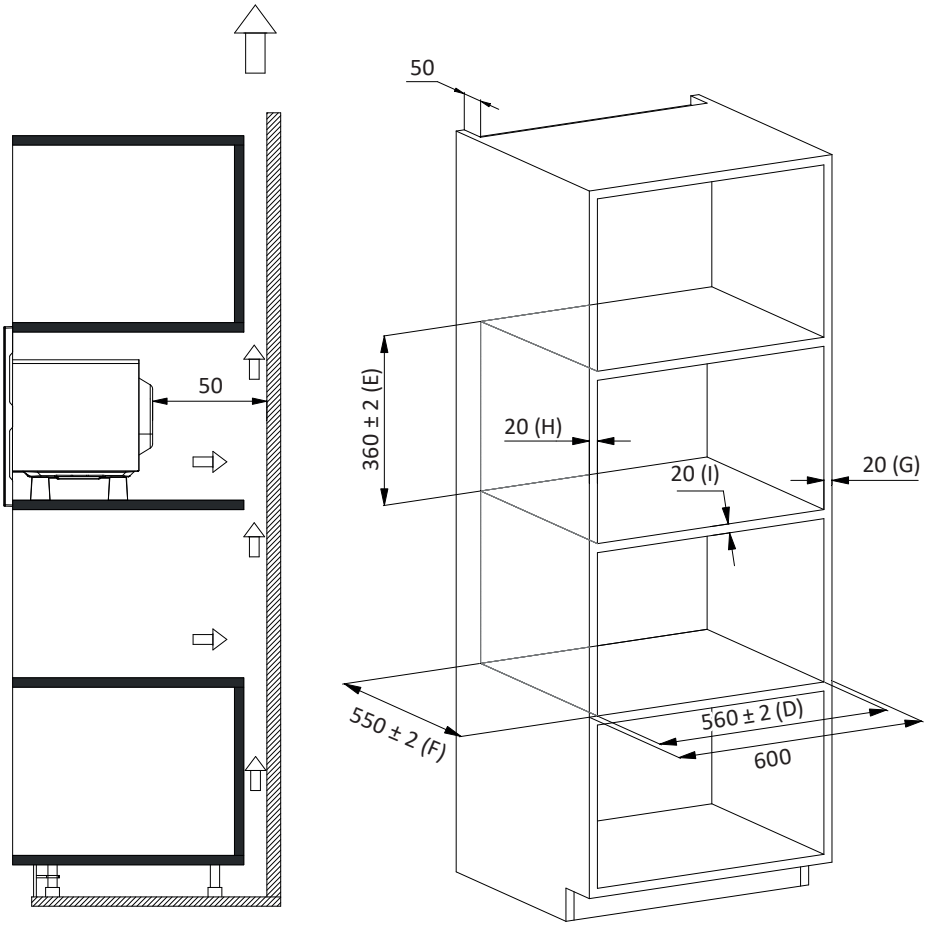

Параметры шкафа:

- Габариты устройства (Ш × В × Д): 59,5 × 38,5 × 32,2 см.
- Размеры проема: (D) 56,0 ± 0,2 × (E) 36,0 ± 0,2 × (F) 55,0 ± 0,2 см, как показано на рисунке выше.
- G (толщина панели): 2 см.
- I (толщина панели): 2 см.
- H (глубина неправильного слоя): 2 см.

Примечание: все габариты на схеме указаны в миллиметрах.

Установка

1. Поместите микроволновую печь в шкаф для встраивания и задвиньте ее вперед до упора.

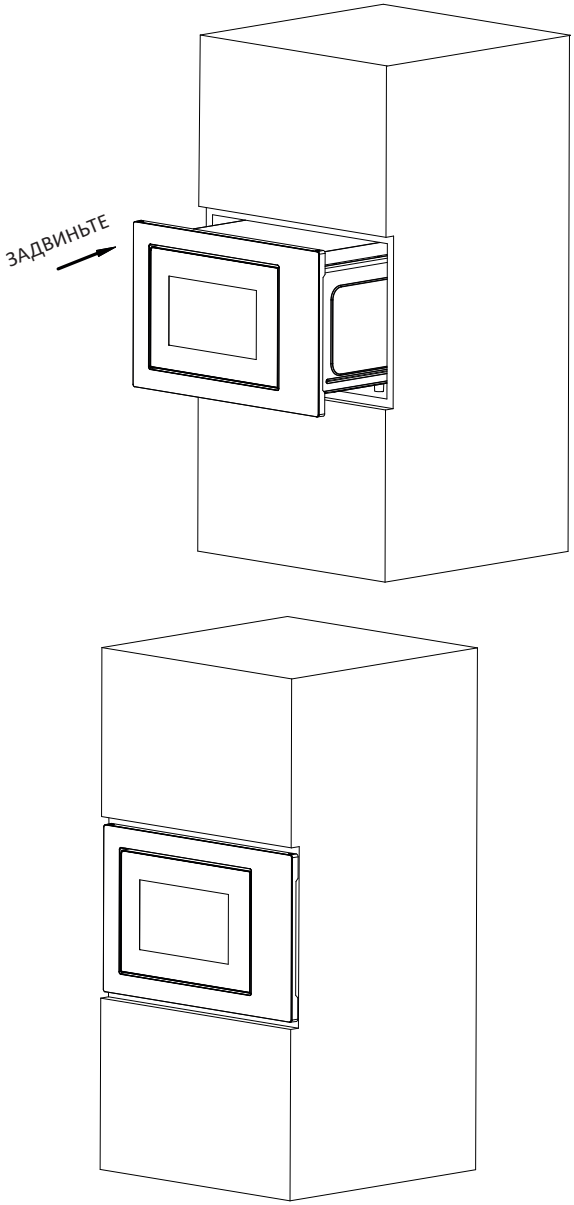

2. Перемещайте устройство параллельно стенкам кухонного шкафа в направлении, указанном стрелкой на рисунке, удерживая его по центру.

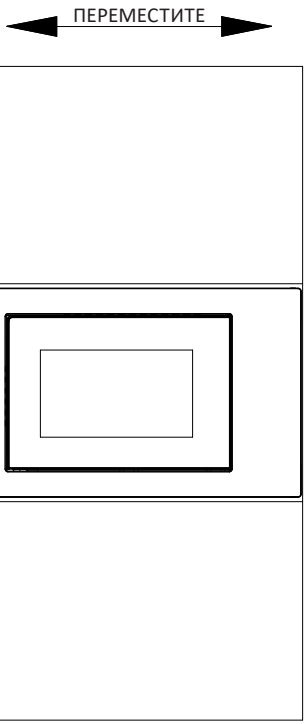

3. Закрепите микроволновую печь в шкафу с помощью винтов (A), входящих в комплект принадлежностей.

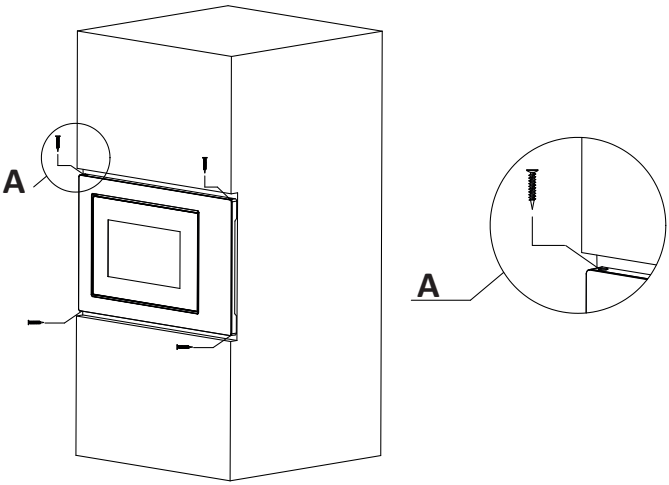

Эксплуатация

Использование панели управления

После подключения устройства к электросети дисплей загорается, затем устройство переходит в режим ожидания, а на дисплее отображается «1:00».

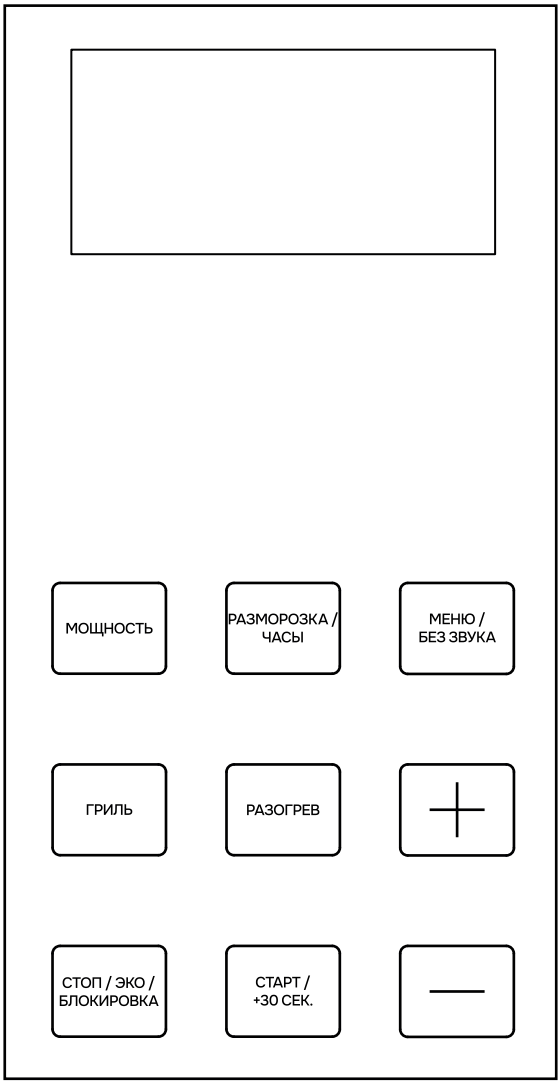

Кнопка «СТОП / ЭКО / БЛОКИРОВКА»

1. Во время настройки параметров приготовления нажмите кнопку «СТОП / ЭКО / БЛОКИРОВКА», чтобы отменить настройки и вернуться в режим ожидания.
2. Во время работы микроволновой печи нажмите кнопку «СТОП / ЭКО / БЛОКИРОВКА», чтобы приостановить работу.
3. В режиме паузы еще раз нажмите кнопку «СТОП / ЭКО / БЛОКИРОВКА», чтобы отменить выбранную функцию и вернуться в режим ожидания.
4. В режиме ожидания нажатие кнопки «СТОП / ЭКО / БЛОКИРОВКА» включает режим «ЭКО» и выключает дисплей. Последующее нажатие любой кнопки приводит к выходу из режима «ЭКО» и включению дисплея.

Кнопка «СТАРТ / +30 СЕК.»

1. После установки времени приготовления или веса продукта нажмите кнопку «СТАРТ / +30 СЕК.», чтобы сразу запустить микроволновую печь.
2. Во время работы нажимайте кнопку «СТАРТ / +30 СЕК.», чтобы увеличить время приготовления. При каждом нажатии время увеличивается на 30 секунд.
3. В режиме паузы нажмите кнопку «СТАРТ / +30 СЕК.», чтобы продолжить работу микроволновой печи.

Примечание: в режиме «Автоменю» и режиме «Разморозка по весу» изменить время невозможно.

Режим СВЧ

1. Последовательно нажимайте кнопку «МОЩНОСТЬ», чтобы выбрать требуемый уровень мощности микроволн. Предусмотрено пять уровней мощности: 100% мощности, 80% мощности, 50% мощности, 30% мощности и 10% мощности соответственно.

Уровень мощности	Мощность микроволн	Рекомендуемое применение
Высокая	100%	Подходит для быстрого и тщательного приготовления
Средне-высокая	80%	Подходит для быстрого приготовления при средней мощности
Средняя	50%	Подходит для приготовления продуктов на пару
Средне-низкая	30%	Подходит для размораживания продуктов
Низкая	10%	Подходит для поддержания пищи в теплом состоянии

2. Нажимайте кнопку «+» или «−», чтобы установить время приготовления. Максимально допустимое значение — 60:00.
3. После установки времени нажмите кнопку «СТАРТ / +30 СЕК.», чтобы начать работу. По завершении работы раздается звуковой сигнал.

Внимание!

- Максимальное время, которое можно установить, составляет 60 минут.
- Не используйте решетку для гриля при приготовлении в режиме СВЧ.
- Не включайте пустую печь.
- При работе на максимальной мощности микроволн печь автоматически снижает мощность после определенного времени приготовления, чтобы продлить срок службы устройства.
- Если во время работы Вы перевернули продукты, один раз нажмите кнопку «СТАРТ / +30 СЕК.», после чего выполнение заданной программы приготовления продолжится.
- Если необходимо извлечь продукты до истечения установленного времени, один раз нажмите кнопку «СТОП / ЭКО / БЛОКИРОВКА», чтобы сбросить заданную программу и предотвратить непреднамеренный запуск при следующем использовании.

Разморозка

Предусмотрено два режима размораживания: «dEF1» и «dEF2». Режим «dEF1» предназначен для размораживания по весу, а «dEF2» — для размораживания по времени.

Режим размораживания	Диапазон настройки
«dEF1»	Для размораживания по весу: диапазон веса от 100 до 1500 г
«dEF2»	Для размораживания по времени: диапазон времени от 0:10 до 60:00

1. Нажмите кнопку «РАЗМОРОЗКА / ЧАСЫ», чтобы выбрать размораживание по весу или по времени. На дисплее отобразится «dEF1» или «dEF2».
2. Нажимайте кнопку «+» или «–», чтобы выбрать вес продукта или время размораживания. Диапазон установки веса для режима «dEF1» составляет от 100 до 1500 г, а диапазон установки времени для режима «dEF2» — от 0:10 до 60:00.
3. После установки веса или времени размораживания нажмите кнопку «СТАРТ / +30 СЕК.», чтобы начать работу. По завершении работы раздается звуковой сигнал. В режиме размораживания по весу «dEF1» во время размораживания раздается звуковой сигнал, напоминающий о необходимости перевернуть продукт.

Внимание!

- Для обеспечения равномерного размораживания во время работы необходимо переворачивать продукты.
- Обычно размораживание занимает больше времени, чем приготовление продуктов.
- Если продукт можно разрезать ножом, процесс размораживания можно считать завершенным.
- Микроволны проникают в большинство продуктов на глубину около 4 см.
- Размороженные продукты следует употребить как можно скорее. Не рекомендуется снова помещать их в холодильник и повторно замораживать.

Настройка часов

1. В режиме ожидания нажмите и удерживайте кнопку «РАЗМОРОЗКА / ЧАСЫ» более 3 секунд, чтобы перейти к настройке часов. При этом на дисплее начинает мигать значение часов.
2. Значение часов можно установить с помощью кнопки «+» или «–». После установки часов кратковременно нажмите кнопку «СТАРТ / +30 СЕК.», чтобы подтвердить выбор и перейти к настройке минут.
3. Значение минут можно установить с помощью кнопки «+» или «–». После установки минут еще раз кратковременно нажмите кнопку «СТАРТ / +30 СЕК.», чтобы подтвердить выбор и выйти из режима настройки.

Автоменю

1. Предусмотрено восемь автоматических программ «A.1»–«A.8»: картофель, макаронные изделия, пицца, попкорн, овощи, напитки, мясо и рыба соответственно. Последовательно нажимайте кнопку «МЕНЮ / БЕЗ ЗВУКА», чтобы выбрать требуемую программу. На дисплее будут последовательно отображаться «A.1»–«A.8».
2. Нажимайте кнопку «+» или «–», чтобы выбрать размер порции для выбранной программы.
3. После выбора размера порции нажмите кнопку «СТАРТ / +30 СЕК.», чтобы начать приготовление. По завершении работы раздается звуковой сигнал.

Дисплей	Программа	Доступный вес
«A.1»	Картофель	250 г, 500 г и 750 г
«A.2»	Макаронные изделия	50 г, 100 г и 150 г
«A.3»	Пицца	200 г и 400 г
«A.4»	Попкорн	100 г
«A.5»	Овощи	200 г, 400 г и 600 г
«A.6»	Напитки	Доступный объем порции: 1 чашка, 2 чашки или 3 чашки, примерно по 250 мл каждая
«A.7»	Мясо	200 г, 400 г и 600 г
«A.8»	Рыба	200 г, 400 г и 600 г

Внимание!

- Температура продуктов перед приготовлением должна составлять 20–25 °C. Если температура продуктов перед приготовлением выше или ниже указанного диапазона, время приготовления следует соответственно увеличить или уменьшить.
- Температура, вес и форма продуктов в значительной степени влияют на результат приготовления. Если фактические параметры отличаются от указанных выше для соответствующей программы, для достижения наилучшего результата можно скорректировать время приготовления.

Отключение звука

1. В режиме ожидания, если звуковой сигнал включен, нажмите и удерживайте кнопку «МЕНЮ / БЕЗ ЗВУКА», чтобы отключить звук.
2. В режиме ожидания, если звуковой сигнал отключен, нажмите и удерживайте кнопку «МЕНЮ / БЕЗ ЗВУКА», чтобы включить звук.

Режим «Гриль» и «Комби»

1. Нажмите кнопку «ГРИЛЬ», чтобы выбрать нужный режим. На дисплее отобразится «G», «C-1» или «C-2».
2. Выберите режим в соответствии с таблицей.

Режим	Дисплей	Описание
Гриль	«G»	Во время работы включается нагревательный элемент. Режим подходит для приготовления тонких ломтиков мяса или свинины, колбасок и куриных крылышек с получением румяной корочки
Комби 1: гриль + микроволны	«C-1»	Комбинированный режим гриля и микроволн: 30% микроволн и 70% гриля
Комби 2: гриль + микроволны	«C-2»	Комбинированный режим гриля и микроволн: 55% микроволн и 45% гриля

3. Нажимайте кнопку «+» или «–», чтобы установить время приготовления в диапазоне от 0:10 до 60:00.
4. После установки времени приготовления нажмите кнопку «СТАРТ / +30 СЕК.», чтобы начать работу. По завершении работы раздается звуковой сигнал.

Внимание!
В режиме «Гриль» все части печи, а также решетка и посуда для приготовления могут сильно нагреваться. Соблюдайте осторожность при извлечении любых предметов из печи. Используйте плотные прихватки или кухонные рукавицы, чтобы избежать ожогов.

Разогрев

Функция разогрева предназначена для нагревания продуктов с учетом их веса.

1. Последовательно нажимайте кнопку «РАЗОГРЕВ», чтобы выбрать соответствующий вес продукта: 200 г, 400 г, 600 г, 800 г или 1000 г.
2. После выбора веса нажмите кнопку «СТАРТ / +30 СЕК.», чтобы начать работу. По завершении работы раздастся звуковой сигнал.

Быстрый запуск

1. В режиме ожидания поместите продукты в печь, закройте дверцу и нажмите кнопку «СТАРТ / +30 СЕК.», чтобы быстро запустить микроволновую печь. Время работы по умолчанию составляет 30 секунд.
2. Во время работы каждое нажатие кнопки «СТАРТ / +30 СЕК.» увеличивает время приготовления на 30 секунд. По завершении работы раздается звуковой сигнал.

Функция блокировки

Используйте эту функцию для блокировки панели управления во время очистки или для предотвращения использования печи детьми без присмотра. В этом режиме все кнопки (кроме кнопки «СТОП / ЭКО / БЛОКИРОВКА») не работают.

1. Включение блокировки: в режиме ожидания нажмите и удерживайте кнопку «СТОП / ЭКО / БЛОКИРОВКА» более 3 секунд. Функция блокировки от детей будет активирована, и все кнопки микроволновой печи, кроме кнопки «СТОП / ЭКО / БЛОКИРОВКА», станут недоступны.
2. Отключение блокировки: при включенной функции блокировки от детей нажмите и удерживайте кнопку «СТОП / ЭКО / БЛОКИРОВКА» более 3 секунд, чтобы отключить функцию блокировки. После этого работа всех кнопок микроволновой печи будет восстановлена.

Рекомендации по приготовлению

- Более толстые части продуктов размещайте ближе к краям посуды, а более тонкие — ближе к центру, равномерно распределяя их. По возможности не укладывайте продукты друг на друга.
- Начинайте приготовление с небольшого времени, а по его истечении проверяйте степень готовности и при необходимости увеличивайте время приготовления. Слишком длительное приготовление может привести к появлению дыма и подгоранию продуктов.
- Такие продукты, как курица, гамбургеры или стейки, следует один раз перевернуть во время приготовления.
- В зависимости от типа продукта, если это применимо, один или два раза во время приготовления перемешайте его от краев посуды к центру.
- После завершения приготовления оставьте продукты в печи на необходимое время. Это позволит завершить процесс приготовления и обеспечить постепенное остывание.
- Цвет и плотность продуктов помогают определить степень их готовности. Признаками готовности являются:
  - Пар выходит из всех частей продукта, а не только по краям.
  - Суставы птицы легко двигаются.
  - На мясе или птице отсутствуют следы крови.
  - Рыба становится непрозрачной и легко разделяется вилкой.
- При использовании посуды для подрумянивания или саморазогревающейся емкости всегда подкладывайте под нее термостойкую изолирующую подставку, например, фарфоровую тарелку, чтобы предотвратить повреждение стеклянного поддона и кольца для вращения поддона.
- При приготовлении продуктов с высоким содержанием жира не допускайте соприкосновения пищевой пленки с продуктами, так как пленка может расплавиться.
- Некоторые виды пластиковой посуды, пригодной для использования в микроволновой печи, могут не подходить для приготовления продуктов с высоким содержанием жира и сахара. Кроме того, нельзя превышать время предварительного нагрева, указанное в инструкции по эксплуатации посуды.

Рекомендации по использованию посуды в печи

Используйте исключительно посуду, предназначенную для микроволновой печи. Использование неподходящей посуды может повлечь за собой повреждение печи, а также нанести вред Вашему здоровью.

Посуда и аксессуары, которые можно использовать в микроволновой печи

Посуда и аксессуары	Примечание
Блюдо для поджаривания	Следуйте инструкциям производителя. Нижняя часть блюда для поджаривания должна быть выше вращающегося круга не менее чем на 5 мм. Неправильное использование может привести к поломке вращающегося круга
Столовая посуда	Только безопасная для использования в микроволновке посуда. Следуйте инструкциям производителя. Не используйте посуду с отбитыми краями или трещинами
Стеклянные банки	Всегда снимайте крышку. Используйте только для нагрева еды до теплого состояния. Большинство стеклянных банок — нетермостойкие и могут лопнуть
Стеклянная посуда	Только термостойкая стеклянная посуда для печи. Убедитесь, что на ней нет никакой металлической отделки. Не используйте блюда с отбитыми краями или трещинами
Пакеты для приготовления пищи в печи	Следуйте инструкциям производителя. Не закрывайте пакеты с помощью металлических затяжек. Сделайте надрезы, чтобы выходил пар
Бумажные тарелки и стаканы	Используйте их только для краткосрочного приготовления/разогрева продуктов. Не оставляйте печь без присмотра во время приготовления
Бумажные полотенца	Используйте, чтобы накрывать еду для подогревания и поглощения жира. Используйте с контролем и только для краткосрочного приготовления
Пергаментная бумага	Используйте в качестве обертки для предотвращения разбрызгивания или для пропаривания
Пластик	Только безопасный для использования в микроволновой печи. Следуйте инструкциям производителя. Должен иметь маркировку «Безопасен для использования в микроволновой печи». Некоторые пластиковые емкости размягчаются, так как еда внутри них нагревается. «Пакеты для варки» и плотно закрытые полиэтиленовые пакеты нужно разрезать или протыкать для создания вентиляции, как предусмотрено для этих пакетов
Пищевая пленка	Только безопасная для использования в микроволновке. Используйте ее, чтобы накрывать еду во время приготовления, чтобы в ней сохранялась влага
Термометры	Только безопасные для использования в микроволновке (термометры для мяса и леденцов)

Посуда и аксессуары	Примечание
Вощеная бумага	Используйте в качестве обертки для предотвращения разбрызгивания или для сохранения влаги

Посуда и аксессуары, которые нельзя использовать в микроволновой печи

Посуда и аксессуары	Примечание
Алюминиевый поднос	Металл экранирует еду от микроволнового излучения. Может вызвать образование электрической дуги и воспламенение в печи
Картонная упаковка с металлической ручкой	
Металлическая посуда или посуда с металлической отделкой	
Металлические зажимы для пакетов	
Бумажные пакеты	Могут вызвать воспламенение в печи
Пенопласт	Может расплавиться или загрязнить внутреннюю поверхность под воздействием высокой температуры
Древесина	Древесина высыхает, когда используется в микроволновой печи, и может потрескаться или расколоться

Проверка посуды

Смотрите пояснения в разделе «Посуда и аксессуары, которые можно использовать в микроволновой печи». Если сомневаетесь, можете проверить посуду, выполнив процедуру, описанную ниже:

1. Налейте в сосуд, безопасный для использования в печи, 1 чашку холодной воды (250 мл) и поставьте в печь вместе с проверяемой посудой.
2. Грейте на максимальной мощности в течение 1 минуты.
3. Тщательно пощупайте посуду. Если пустая посуда теплая, не используйте ее с микроволновой печью.

Чистка и уход

- Микроволновую печь необходимо регулярно очищать и удалять из нее все остатки пищи.
- Перед очисткой извлеките вилку шнура питания из розетки.
- Не погружайте устройство в воду или другие жидкости во время очистки.
- Несоблюдение требований по поддержанию печи в чистоте может привести к повреждению ее поверхностей, что может отрицательно сказаться на сроке службы устройства и стать причиной возникновения опасной ситуации.
- Не используйте сильнодействующие моющие средства, бензин, абразивные порошки или металлические щетки для очистки каких-либо частей устройства.
- Не снимайте крышку волновода.

- После использования протрите крышку волновода влажной тканью, а затем сухой тканью, чтобы удалить брызги пищи и жир. Скопившийся жир может перегреться, начать дымиться или загореться
- После длительного использования микроволновой печи в ней могут появиться посторонние запахи. Устранить их можно одним из следующих трех способов:
  - Поместите несколько ломтиков лимона в чашку и нагревайте их в режиме СВЧ на высокой мощности в течение 2–3 минут.
  - Поместите чашку красного чая в печь и нагревайте ее в режиме СВЧ на высокой мощности.
  - Поместите в печь немного апельсиновой кожуры и нагревайте ее в режиме СВЧ на высокой мощности в течение 1 минуты.
- Когда устройство не используется, его следует по возможности хранить в сухом и хорошо проветриваемом месте.

Возможные проблемы и их решение

Перед обращением в авторизованный сервисный центр выполните следующие проверки. Перед проверкой: поместите в печь стакан воды (примерно 150 мл) в стеклянной мерной емкости, плотно закройте дверцу и включите печь на 1 минуту. При правильно закрытой дверце лампа освещения должна погаснуть до начала работы.

Проверяемая функция	Признак исправной работы	Решение при неисправности
Лампа освещения	Во время работы лампа освещения печи загорается	Если лампа не загорается, проверьте сетевую розетку и предохранитель в электрическом щитке. Если они исправны, обратитесь в ближайший авторизованный сервисный центр
Охлаждающий вентилятор	Вентилятор работает. Для проверки поднесите руку к задним вентиляционным отверстиям — должен ощущаться поток воздуха	Если вентилятор не работает, проверьте сетевую розетку и предохранитель в электрическом щитке. Если они исправны, обратитесь в ближайший авторизованный сервисный центр
Стеклянный поддон	Стеклянный поддон вращается. Он может вращаться как по часовой стрелке, так и против часовой стрелки — это нормально	Если поддон не вращается, проверьте сетевую розетку и предохранитель в электрическом щитке. Если они исправны, обратитесь в ближайший авторизованный сервисный центр
Нагрев воды	После 1 минуты работы вода должна нагреться	Если вода не нагрелась, проверьте сетевую розетку и предохранитель в электрическом щитке. Если они исправны, обратитесь в ближайший авторизованный сервисный центр

Технические характеристики

- Модель: BM20SW.
- Торговая марка: DEXP.
- Параметры питания: 200–240 В ~ 50 Гц.
- Потребляемая мощность: 1100 Вт.
- Выходная мощность: 700 Вт.
- Мощность гриля: 800 Вт.
- Частота магнетрона: 2450 МГц.
- Диаметр поддона: 25,5 см.
- Внутренний объем: 20 л.
- Класс защиты от поражения эл. током: I.
- Степень защиты от влаги и пыли: IPX0.
- Тип крепления шнура питания: Y.
- Габариты устройства (Ш × В × Д): 59,5 × 38,5 × 32,2 см.
- Вес нетто: 12,9 кг.
- Область применения: бытовое.

Комплектация

- Микроволновая печь.
- Стеклянный поддон.
- Кольцо для вращения поддона.
- Решетка для гриля.
- Руководство по эксплуатации.

Правила и условия монтажа, хранения, перевозки (транспортировки), реализации и утилизации

- Правила и условия монтажа устройства описаны в разделе «Инструкция по установке» данного руководства по эксплуатации.
- Хранение устройства должно производиться в упаковке в отапливаемых помещениях у изготовителя и потребителя при температуре воздуха от 5 °С до 40 °С и относительной влажности воздуха не более 80%. В помещениях не должно быть агрессивных примесей (паров кислот, щелочей), вызывающих коррозию.
- Для обеспечения корректной транспортировки устройства необходимо соблюдение следующих требований:
  - извлеките из устройства все внутренние принадлежности, если они есть, и упакуйте их отдельно;
  - убедитесь в правильности упаковки устройства для сохранения его работоспособности и внешнего вида (крупногабаритную технику необходимо обернуть в полиэтиленовую или пузырчатую пленку с подкладками из гофрированного картона в критических местах);
  - надежно зафиксируйте устройство ремнями, чтобы исключить возможность его перемещения по транспортному средству;
  - для полного исключения воздействия внешней среды используйте только крытый транспорт;
  - обеспечьте крайне осторожное обращение с упаковкой при выполнении погрузочно-разгрузочных работ.
- Устройство требует бережного обращения, оберегайте его от воздействия пыли, грязи, ударов, влаги, огня и т.д.
- Реализация устройства должна производиться в соответствии с местным законодательством.
- После окончания срока службы изделия его нельзя выбрасывать вместе с обычным бытовым мусором. Вместо этого оно подлежит сдаче на утилизацию в соответствующий пункт приема электрического и электронного оборудования для последующей переработки и утилизации в соответствии с федеральным или местным законодательством. Обеспечивая правильную утилизацию данного продукта, Вы помогаете сберечь природные ресурсы и предотвращаете ущерб для окружающей среды и здоровья людей, который возможен в случае ненадлежащего обращения. Более подробную информацию о пунктах приема и утилизации данного продукта можно получить в местных муниципальных органах или на предприятии по вывозу бытового мусора.
- При обнаружении неисправности устройства следует немедленно обратиться в авторизованный сервисный центр или утилизировать устройство.

Дополнительная информация

Изготовитель: Гуандун Уэлли Электрикал Эпплайенсиз Ко., Лтд.
Промпарк Фуша, Фуша, г. Чжуншань, пров. Гуандун, Китай.

Manufacturer: Guangdong Welly Electrical Appliances Co., Ltd.
Fusha Industrial Park, Fusha Town, Zhongshan City, Guangdong Province, China.

Сделано в Китае.

Импортер в России / уполномоченное изготовителем лицо: ООО «ДНС Ритейл». 690068, Россия, Приморский край, г. Владивосток, проспект 100-летия Владивостока, дом 155, корпус 3, офис 5.
Адрес электронной почты: dnsretail@dlogistix.com

Товар соответствует требованиям ТР ТС (ЕАЭС).

Спецификации, информация о продукте и его внешний вид могут быть изменены без предварительного уведомления пользователя в целях улучшения качества нашей продукции.

Товар изготовлен (мм.гггг):_____v.1

Гарантийный талон

SN/IMEI: _____

Дата постановки на гарантию:_____

Производитель гарантирует бесперебойную работу устройства в течение всего гарантийного срока, а также отсутствие дефектов в материалах и сборке. Гарантийный период исчисляется с момента приобретения изделия и распространяется только на новые продукты.
В гарантийное обслуживание входит бесплатный ремонт или замена элементов, вышедших из строя не по вине потребителя в течение гарантийного срока при условии эксплуатации изделия согласно руководству пользователя. Ремонт или замена элементов производится на территории уполномоченных сервисных центров.

Срок гарантии: 24 мес.
Срок эксплуатации: 120 мес.

Актуальный список сервисных центров по адресу:
https://www.dns-shop.ru/service-center/

Гарантийные обязательства и бесплатное сервисное обслуживание не распространяются на перечисленные ниже принадлежности, входящие в комплектность товара, если их замена не связана с разборкой изделия:

- Элементы питания (батарейки) для ПДУ (Пульт дистанционного управления).
- Соединительные кабели, антенны и переходники для них, наушники, микрофоны, устройства «HANDS-FREE»; носители информации различных типов, программное обеспечение (ПО) и драйверы, поставляемые в комплекте (включая, но не ограничиваясь ПО, предустановленным на накопитель на жестких магнитных дисках изделия), внешние устройства ввода-вывода и манипуляторы.
- Чехлы, сумки, ремни, шнуры для переноски, монтажные приспособления, инструменты, документацию, прилагаемую к изделию.
- Расходные материалы и детали, подвергающиеся естественному износу.

Производитель не несет гарантийных обязательств в следующих случаях:

- Истек Гарантийный срок.
- Если изделие, предназначенное для личных (бытовых, семейных) нужд, использовалось для осуществления предпринимательской деятельности, а также в иных целях, не соответствующих его прямому назначению.
- Производитель не несет ответственности за возможный материальный, моральный и иной вред, понесенный владельцем изделия и/или третьими лицами, вследствие нарушения требований руководства пользователя при использовании, несоблюдения рекомендаций по установке и обслуживанию изделия, правил подключения (короткие замыкания, возникшие также в результате воздействия несоответствующего сетевого напряжения, как на само изделие, так и на изделия, сопряженные с ним), хранении и транспортировки изделия.
- Все случаи механического повреждения: сколы, трещины, деформации, следы ударов, вмятины, замятия и др., полученные в процессе эксплуатации изделия.
- Имеются следы сторонней модификации, несанкционированного ремонта лицами, не уполномоченными для проведения таких работ. Если дефект вызван изменением конструкции или схемы изделия, подключением внешних устройств, не предусмотренных Производителем, использованием устройства, не имеющего сертификата соответствия согласно местному законодательству.
- Если дефект изделия вызван действием непреодолимой силы (природных стихий, пожаров, наводнений, землетрясений, бытовых факторов и прочих ситуаций, не зависящих от Производителя), либо действиями третьих лиц, которые Производитель не мог предвидеть.
- Дефект вызван попаданием внутрь изделия посторонних предметов, инородных тел, веществ, жидкостей, насекомых или животных, воздействием агрессивных сред, высокой влажности, высоких температур, которые привели к полному или частичному выходу из строя изделия.
- Отсутствует или не соответствует идентификация изделия (серийный номер). Если повреждения (недостатки) вызваны воздействием вредоносного программного обеспечения; установкой, сменой или удалением паролей (кодов), приведшим к отсутствию доступа к программным ресурсам изделия, без возможности их сброса/восстановления, ввиду отсутствия предоставления данной услуги поставщиком ПО.
- Если дефекты работы вызваны несоответствием стандартам или техническим регламентам питающих, кабельных, телекоммуникационных сетей, мощности радиосигнала, в том числе из-за особенностей рельефа и других подобных внешних факторов, использования изделия на границе или вне зоны действия сети.
- Если повреждения вызваны использованием нестандартных (неоригинальных) и/или некачественных (поврежденных) расходных материалов, принадлежностей, запасных частей, элементов питания, носителей информации различных типов (включая CD, DVD диски, карты памяти, SIM-карты, картриджи).
- Если недостатки вызваны получением, установкой и использованием несовместимого контента (мелодии, графика, видео и другие файлы, приложения Java и подобные им программы).
- На ущерб, причиненный другому оборудованию, работающему в сопряжении с данным изделием.

