Пайдалану бойынша нұсқаулық

Корпус
DC-108FB

DEXP

Мазмұны

Сақтық шаралары **4**

Техникалық сипаттамалар **4**

Жинақталым **5**

Бекіткіштер жинағы **6**

Корпустың қабырғаларын алу және орнату **6**

Аналық платаны орнату **7**

Бейнекартаны көлденең орнату **7**

Бейнекартаға арналған кронштейнді орнату **8**

HDD немесе SSD орнату **8**

Қуат блогын орнату **9**

Қуат блогының қаптамасы мен қатты диск қаптамасын орнату **10**

Алдыңғы тақтаға салқындатқыш желдеткішті орнату **10**

Артқы тақтаға салқындатқыш желдеткішті орнату **11**

Жоғарғы тақтаға салқындатқыш желдеткішті орнату **11**

Төменгі тақтаға салқындатқыш желдеткішті орнату **12**

Аналық плата науасына салқындатқыш желдеткішті орнату **13**

Төменгі тақтаға салқындатқыш желдеткішті орнату **14**

Жоғарғы тақтаға СЖО орнату **15**

I/O тақтасы интерфейстерінің кәбілдерін қосу **16**

Орнату, сақтау, тасымалдау (тасу), өткізу және кәдеге жарату ережелері мен шарттары **17**

Кепілдік міндеттемелер **18**

Қосымша ақпарат **18**

Құрметті сатып алушы!

Біздің өнімімізді таңдағаныңыз үшін алғыс білдіреміз. Сапаға, функционалдылыққа және дизайнға қойылатын жоғары талаптарға сәйкес әзірленген және жасалған өнімдер мен құрылғыларды ұсынуға қуаныштымыз. Пайдалануды бастамас бұрын қауіпсіздігіңізге қатысты маңызды ақпарат, сондай-ақ өнімді дұрыс пайдалану және оған күтім жасау бойынша ұсынымдар қамтылған осы нұсқаулықты мұқият оқып шығыңыз. Осы Нұсқаулықты сақтап қойып, өнімді әрі қарай пайдалану барысында анықтамалық материал ретінде пайдаланыңыз.

Сақтық шаралары

- Корпус құрылымына ешқандай өзгеріс енгізбеңіз.
- Корпус коммерциялық мақсатта пайдалануға арналмаған.
- Корпус балалар мен физикалық, сенсорлық немесе ақыл-ой қабілеті шектеулі адамдар үшін, олардың қауіпсіздігіне жауапты басқа адамдар бақылайтын жағдайларды қоспағанда, пайдалануға арналмаған. Балаларға корпуспен ойнауға рұқсат бермеңіз.

Техникалық сипаттамалар

Үлгісі	DC-108FB
Сауда белгісі	DEXP
СЖО радиаторының жоғарғы орнату өлшемі *	120 мм; 240 мм; 360 мм; 420 мм
Таза салмағы	10,2 кг
Биіктігі	545 мм
Тереңдігі	526 мм
2.5’’ жинақтауыштарға арналған бөлімдер саны	4 дана
3.5’’ жинақтауыштарға арналған бөлімдер саны	8 дана
Кеңейту ұяларының саны	10
Процессор күлерінің максималды биіктігі	185 мм
Қуат блогының максималды ұзындығы	175 мм
Орнатылатын бейнекартаның максималды ұзындығы	340 мм
Алдыңғы тақта материалы	Пластик
Бүйірлік желдеткіштерді қолдау	3 × 120 мм
Қуат блогы бөліміндегі желдеткіштерді қолдау (мм)	2 × 140 мм немесе 2 × 120 мм
HDD-ге арналған төменгі бекітпедегі желдеткіштерді қолдау (мм)	жоқ
Жоғарғы желдеткіштерді қолдау	3 × 140 немесе 3 × 120 мм

* 420 мм СЖО радиаторын орнату HDD-ге арналған жоғарғы себетсіз ғана мүмкін.
Желдеткіштерді орнату аналық плата аймағында HDD себетінсіз мүмкін.

Төменгі желдеткіштерді қолдау *	2 × 140 немесе 2 × 120 мм
Артқы желдеткіштерді қолдау	1 × 140 немесе 1 × 120 мм
Алдыңғы желдеткіштерді қолдау	3 × 140 немесе 3 × 120 мм
Шаң сүзгісі	Бар
Қуат блогының орналасуы	Төменгі
Қосқыштар	USB 3.2 Gen 1 Type-A × 2; USB 3.2 Gen 2 Type-C
I/O тақтасының орналасуы	Алдында
Типтік өлшемі	Full-Tower
Қалған бөлшектердің металл қалыңдығы	0,8 мм
Алдыңғы тақтаның металл қалыңдығы	0,8 мм
Оң жақ/артқы/жоғарғы тақтаның металл қалыңдығы	0,8 мм
СЖО радиаторының артқы орнату өлшемі	120 мм
Қуат блогының форм-факторы (жеткізілім жинағына кірмейді)	ATX
Үйлесімді платалардың форм-факторы	Standard-ATX; Micro-ATX; Mini-ITX; E-ATX
СЖО радиаторының алдыңғы орнату өлшемі	жоқ
Ені	245 мм
СЖО радиаторының бүйірлік орнату өлшемі	жоқ
Қолдану саласы	Тұрмыстық

Жинақталым

- Корпус.
- Бекіткіштер жинағы.
- Пайдалану бойынша нұсқаулық.

*** Желдеткіштерді орнату аналық плата аймағында HDD себетінсіз мүмкін.**

Бекіткіштер жинағы



Аналық платаны бекітуге арналған бұрамалар (25 дана)

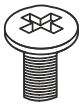

Қатты дискіні бекітуге арналған бұрамалар (12 дана)



БұрамаларБекіту қуат блогы үшін (5 дана)



Сымдарға арналған пластик байлағыштар (10 дана)

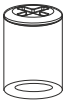

Аналық плата тіректерін бұрауға арналған бита (1 дана)

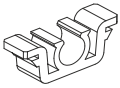

Корпусқа арналған бекіткіш (2 дана)



Бейнекартаға арналған кронштейн (3 дана)

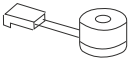

Динамик (1 дана)

Корпустың қабырғаларын алу және орнату

1. Бүйір тақталарын өзіңізге қарай тартып алыңыз. Бұл кезде жоғарғы тақтаны артқа жылжытыңыз.
2. Алдыңғы тақтаны алыңыз.

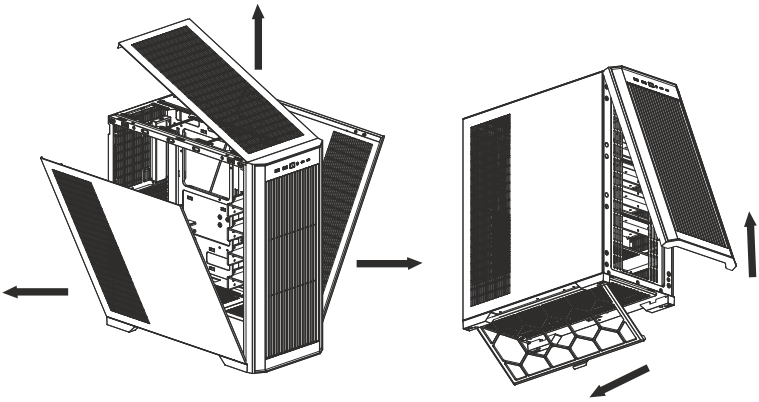

Аналық платаны орнату

1. Аналық тақта үлгісіне сәйкес аналық тақтаға арналған тіректердің орнын реттеңіз.
2. Аналық тақтаны корпусқа орнатып, бұрамалармен бекітіңіз.

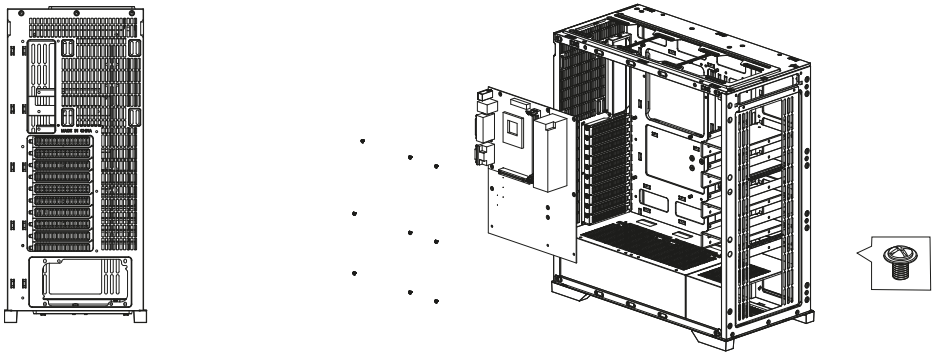

Бейнекартаны көлденең орнату

1. PCI-слоттарды шығарып алыңыз.
2. Бейнекартаны салып, бұрамалармен бекітіңіз.

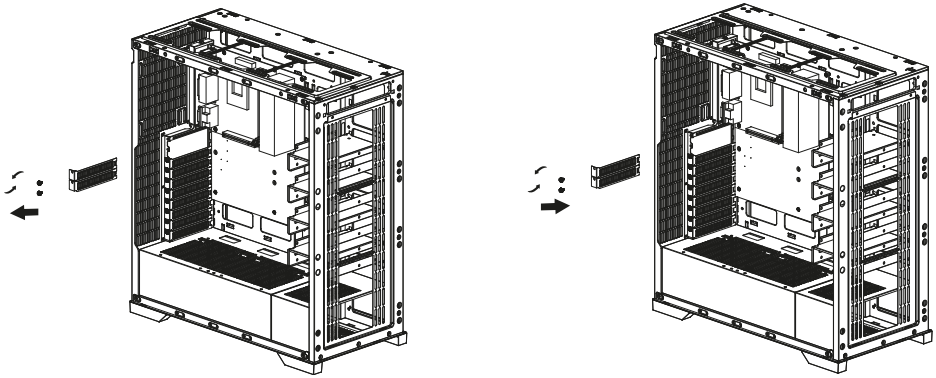

Бейнекартаға арналған кронштейнді орнату

Кронштейнді қажетті биіктікке орнатып, бұрамалармен бекітіңіз.

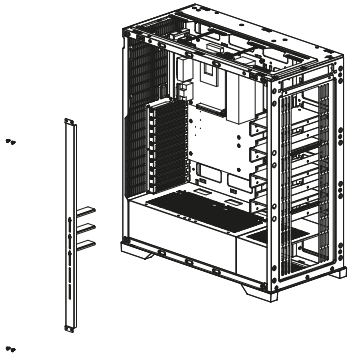

HDD немесе SSD орнату

Аналық плата науасының артқы жағынан бұрамаларды бұрап, жинақтауыштарға арналған себетті алыңыз (корпус жинақтауыштарға арналған 8 себетке дейін орнатуды қолдайды, 4 себет жиынтыққа кіреді.) 2,5 дюймдік SSD орнату үшін жинақтауышты жоғарыдан салып, оны қондыру тесіктерімен сәйкестендіріңіз және төменнен бұрамалармен бекітіңіз.

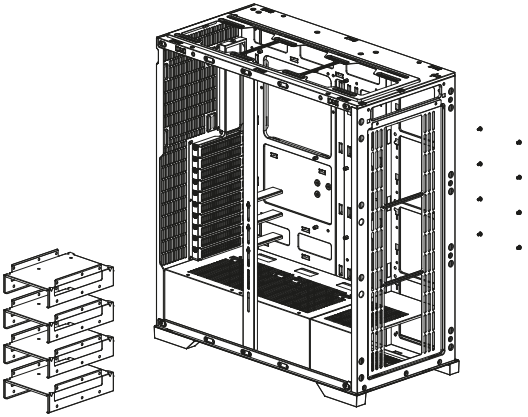

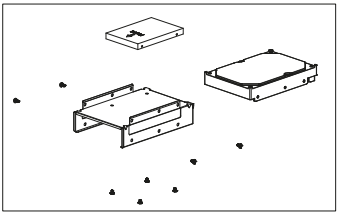

3,5 дюймдік HDD орнату үшін алдымен себеттегі қондыру тесіктері бар жинақтауышты сәйкестендіріп, екі жағынан бұрамалармен бекітіңіз. Содан кейін жинақтауышы бар құрастырылған себетті аналық плата науасына қайта орнатып, артқы жағынан бұрамалармен бекітіңіз.

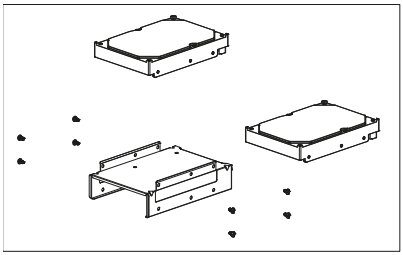

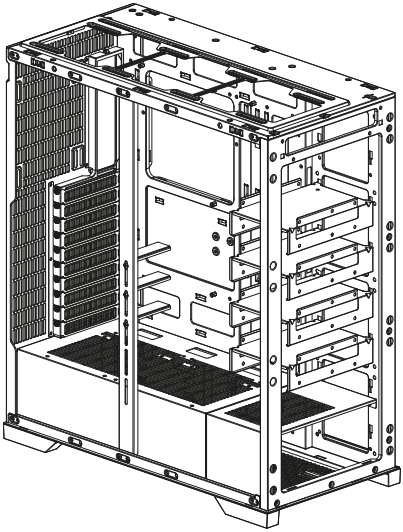

Қуат блогын орнату

Қуат блогын сәйкес бөлімге орналастырып, қуат блогын бекітуге арналған бұрамалармен бекітіңіз.

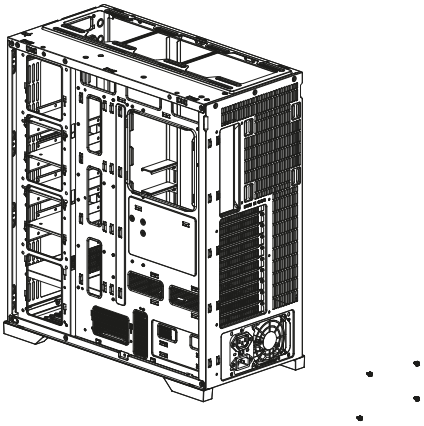

Қуат блогының қаптамасы мен қатты диск қаптамасын орнату

Қуат блогының қаптамасы мен қатты диск қаптамасын өзара бұрамалармен бекітіңіз.

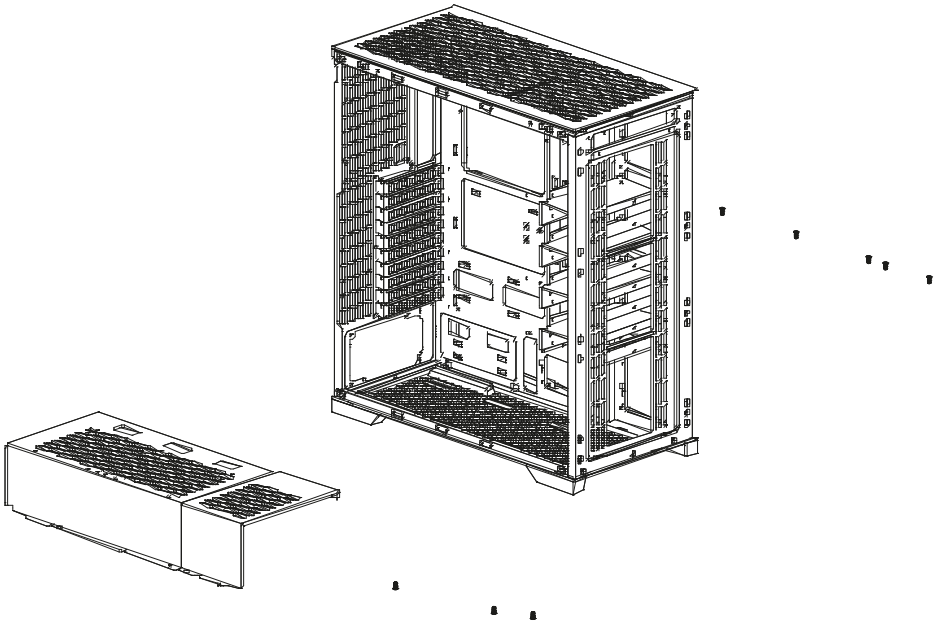

Алдыңғы тақтаға салқындатқыш желдеткішті орнату

Желдеткішті алдыңғы тақтаға ауа ағынын корпустың ішіне бағыттап, қондыру тесіктерімен сәйкестендіре отырып орнатыңыз. Желдеткішті ішкі жағынан бұрамалармен бекітіңіз.

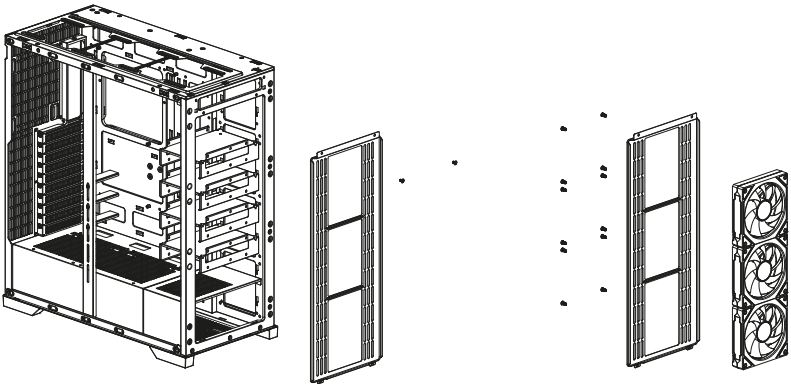

Артқы тақтаға салқындатқыш желдеткішті орнату

Желдеткішті артқы тақтаға ауа ағынының бағыты орнату жағдайына сәйкес келетіндей орналастырып орнатыңыз және қондыру тесіктерімен сәйкестендіріңіз. Желдеткішті артқы тақтаның сыртқы жағынан бұрамалармен бекітіңіз.

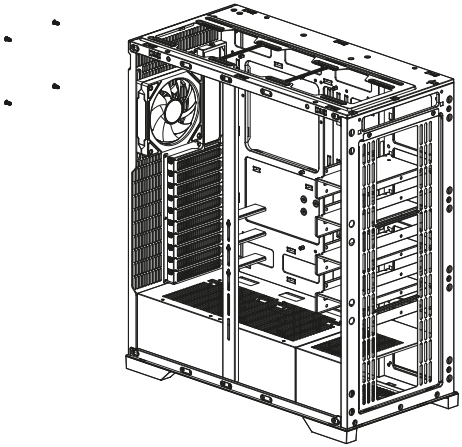

Жоғарғы тақтаға салқындатқыш желдеткішті орнату

Желдеткішті жоғарғы тақтаға ауа ағынының бағыты орнату жағдайына сәйкес келетіндей орналастырып орнатыңыз және қондыру тесіктерімен сәйкестендіріңіз. Жоғарғы тақтаны бұрамалармен бекітіңіз.

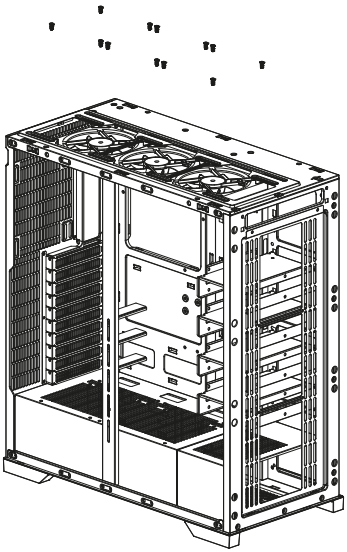

Төменгі тақтаға салқындатқыш желдеткішті орнату

Желдеткішті төменгі тақтаға ауа ағынын жоғары бағыттап, қондыру тесіктерімен сәйкестендіре отырып орнатыңыз. Желдеткішті төменгі тақтаның астынан бұрамалармен бекітіңіз.

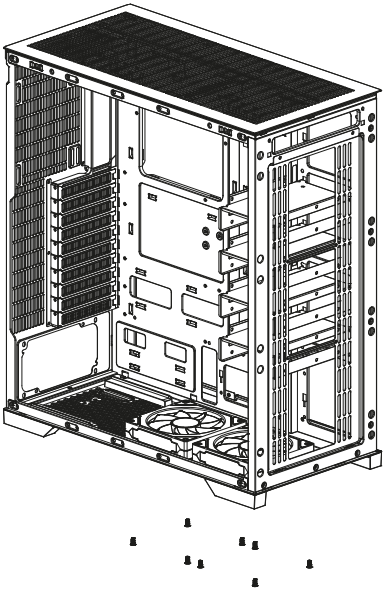

Аналық тақта науасына салқындатқыш желдеткішті орнату

Назар аударыңыз!
Желдеткішті орнату тек аналық тақта науасында жинақтауыштарға арналған себет орнатылмаған жағдайда ғана мүмкін.

1. Қуат блогы қаптамасының бір бөлігін алыңыз.
2. Желдеткішті ауа ағынының бағыты орнату қалпына сәйкес келетіндей етіп орналастырып, орнату тесіктерімен сәйкестендіріңіз де, бұрамаларды артқы жағынан тартып бекітіңіз.

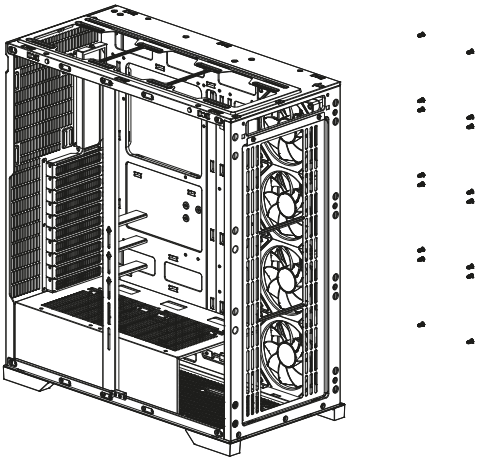

Төменгі тақтаға салқындатқыш желдеткішті орнату

Желдеткішті төменгі тақтаға ауа ағынын жоғары бағыттап, қондыру тесіктерімен сәйкестендіре отырып орнатыңыз. Желдеткішті төменгі тақтаның астынан бұрамалармен бекітіңіз.

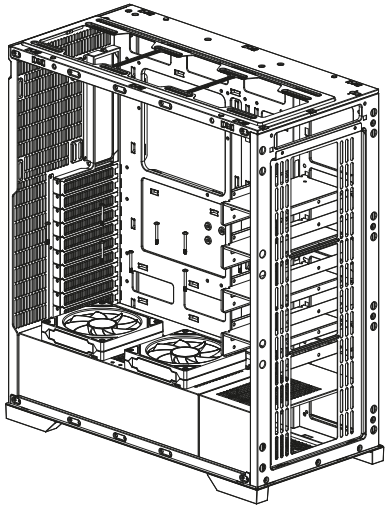

Жоғарғы тақтаға СЖО орнату

1. СЖО 240/360/420 мм қолдау көрсетіледі.
2. СЖО-ны жоғарғы тақтаға орнатып, бұрамаларды корпустың сыртқы жағынан тартып бекітіңіз.

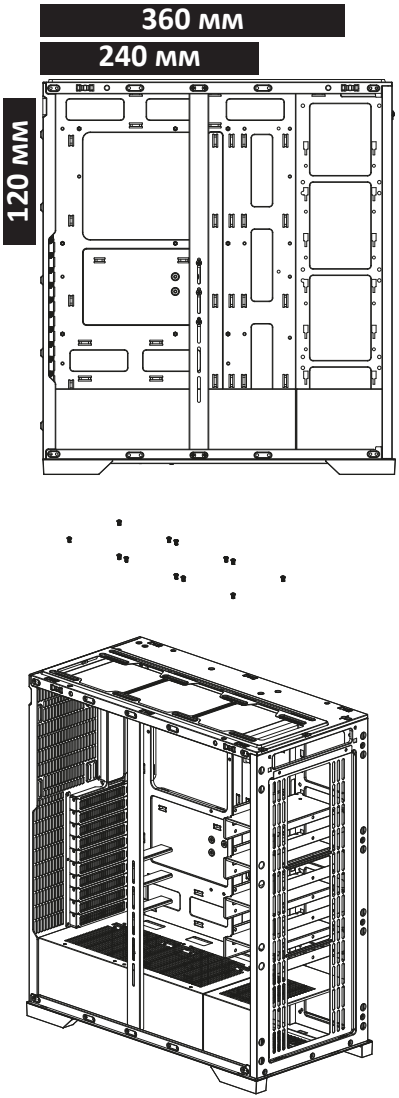

I/O тақтасы интерфейстерінің кәбілдерін қосу

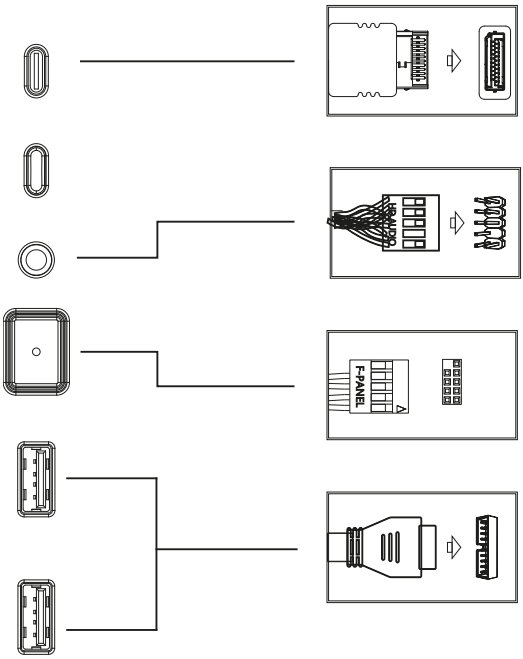

Type-C-ді тиісті USB қосқышына жалғаңыз.

HD AUDIO-ны тиісті USB қосқышына жалғаңыз.

F-panel контактілер блогын аналық тақта қосқышына жалғаңыз.

USB 3.0-ді тиісті USB қосқышына жалғаңыз.

Орнату, сақтау, тасымалдау (тасу), өткізу және кәдеге жарату ережелері мен шарттары

- Корпусты орнатудың немесе тұрақты бекітудің қажеті жоқ.
- Корпусты сақтау өндіруші мен тұтынушының жылытылатын үй-жайларында қаптамада ауа температурасы 5 °C-тан 40 °C-қа дейін және ауаның салыстырмалы ылғалдылығы 80%-дан аспайтын жағдайда жүргізілуі тиіс. Үй-жайларда коррозияны тудыратын агрессивті қоспалар (қышқылдар, сілтілер буы) болмауы керек.
- Корпусты құрғақ ортада тасымалдау қажет.
- Корпус ұқыпты қарауды талап етеді, оны шаңнан, кірден, соққыдан, ылғалдан, оттан және т.б. сақтаңыз.
- Корпусты өткізу жергілікті заңнамаға сәйкес жүргізілуі тиіс.

- Осы корпусты кәдеге жарату қалдықтарды қайта өңдеу жөніндегі жергілікті нормалар мен ережелерге сәйкес жүзеге асырылуы тиіс. Осы корпусты дұрыс кәдеге жаратуды қамтамасыз ете отырып, сіз қалдықтардың бақылаусыз тасталуы салдарынан қоршаған ортаға және адам денсаулығына ықтимал зиян келтірудің алдын алуға және материалдық ресурстарды ұтымды пайдалануға көмектесесіз. Осы корпусты қабылдау және кәдеге жарату пункті туралы толығырақ ақпаратты жергілікті муниципалдық органдардан немесе тұрмыстық қоқысты шығаратын кәсіпорыннан алуға болады.
- Корпустың ақауы анықталған жағдайда дереу уәкілетті қызмет көрсету орталығына жүгіну немесе корпусты кәдеге жарату керек.

Кепілдік міндеттемелер

Өндіруші корпустың бүкіл кепілдік мерзімі ішінде үздіксіз жұмыс істейтініне, сондай-ақ материалдар мен құрастыруда ақаулар болмайтынына кепілдік береді. Кепілдік мерзімі өнім сатып алынған сәттен бастап есептеледі және тек жаңа өнімдерге қолданылады. Кепілдікті қызмет көрсету өнім пайдаланушы нұсқаулығына сәйкес пайдаланылған жағдайда, кепілдік мерзімі ішінде тұтынушының кінәсінсіз істен шыққан элементтерді тегін жөндеуді немесе ауыстыруды қамтиды. Элементтерді жөндеу немесе ауыстыру уәкілетті қызмет көрсету орталықтарының аумағында жүргізіледі.

Кепілдік мерзімі: 12 ай.
Пайдалану мерзімі: 24 ай.

Қызмет көрсету орталықтарының өзекті тізімі
келесі мекенжай бойынша:
https://www.dns-shop.kz/service-center/

Қосымша ақпарат

Өндіруші: Гуанчжоу Сюэсинсы Электроник Тэкнолоджи Ко., Лтд.
№209, Юнкуань тас жолы, Тайпин, Цунхуа ауданы, Гуанчжоу қ.,
Қытай.

Қытайда жасалған.

Импорттаушы / Қазақстан Республикасында талаптар қабылдайтын заңды тұлға: «DNS QAZAQSTAN (ДНС КАЗАХСТАН)» ЖШС, Астана қ., Сарыарқа ауданы, Сарыарқа даңғ., 12 ғим., Қазақстан Республикасы.
Электрондық пошта мекен-жайы: info@dns-shop.kz

Сипаттамалар, өнім туралы ақпарат, оның жинақталымы мен функционалдығы пайдаланушыға алдын-ала ескертусіз өзгертілуі мүмкін.

Өндіріс күні пайдаланушы нұсқаулығының орыс тіліндегі нұсқасында көрсетілген.

v.1

