Руководство по эксплуатации

Кофемолка
DCG-1550R

DEXP

Уважаемый покупатель!

Благодарим Вас за выбор нашей продукции.
Мы рады предложить Вам изделия и устройства, разработанные и изготовленные в соответствии с высокими требованиями к качеству, функциональности и дизайну. Перед началом эксплуатации внимательно прочитайте данное руководство, в котором содержится важная информация, касающаяся Вашей безопасности, а также рекомендации по правильному использованию продукта и уходу за ним. Позаботьтесь о сохранности настоящего руководства и используйте его в качестве справочного материала при дальнейшей эксплуатации изделия.

Назначение устройства

Кофемолка предназначена для измельчения кофейных зерен для дальнейшего заваривания.

Меры предосторожности

- Перед включением устройства убедитесь, что оно собрано корректно и все его части закреплены плотно.
- Устройство не предназначено для использования детьми и лицами с ограниченными физическими, сенсорными или умственными способностями, кроме случаев, когда над ними осуществляется контроль другими лицами, ответственными за их безопасность. Не позволяйте детям играть с устройством.
- Не погружайте устройство в воду во избежание порчи электронного блока.
- В случае неисправности или сбоев в работе устройства или его комплектующих, выключите его.
- Не вскрывайте устройство и не ремонтируйте его самостоятельно.

- Незамедлительно отключите устройство от электросети в случае его неисправности. Не включайте устройство при наличии на нем видимых повреждений, а также в случае повреждения шнура или вилки. Обратитесь в авторизованный сервисный центр.
- Не используйте устройство в случае повреждения шнура питания, вилки или других деталей. Следите, чтобы шнур или штепсельная вилка не касались горячих поверхностей.
- Не погружайте устройство, шнур питания, электрическую вилку в воду и другие жидкости во избежание поражения электрическим током и получения травм.
- Не тяните и не перемещайте устройство за шнур. Не сгибайте и не наматывайте шнур вокруг устройства. Также не допускайте, чтобы шнур питания перегибался через край столешницы, касался горячих поверхностей или острых углов.
- Во время работы кофемолки категорически запрещается вставлять любые предметы в контейнер или проводить какие-либо операции по обслуживанию.
- При перемещении кофемолки не берите ее за крышку.
- Не используйте кофемолку без зерна.
- Перед включением устройства в сеть убедитесь, что крышка плотно закрыта.
- Не открывайте крышку во время работы устройства до его полной остановки.
- Не используйте для помола очень твердые продукты и зерна с высоким содержанием масла, например, арахис, рис, яичная скорлупа.
- Недопустимо перемалывание сахара в пудру.
- Устройство не предназначено для измельчения соли и необжаренных кофейных зерен.
- Не прикасайтесь к движущимся деталям устройства.
- Устройство не предназначено для использования в коммерческих целях.

Технические характеристики

- Модель: DCG-1550R.
- Торговая марка: DEXP.
- Параметры питания: 220–240 В ~ 50–60 Гц.
- Номинальная мощность: 150 Вт.
- Емкость чаши: 50 г.
- Максимальная доза помола: 40 г.
- Система помола: ротационный нож.
- Материал ножей и корпуса: нержавеющая сталь.
- Длина сетевого шнура: 0,9 м.
- Класс защиты от поражения эл. током: II.
- Степень защиты от влаги: IPX0.
- Область применения: бытовое.

Комплектация

- Устройство.
- Щетка для чистки.
- Руководство по эксплуатации.

Схема устройства

1. Прозрачная крышка.
2. Чаша для зерен.
3. Кнопка питания.
4. Мотор.

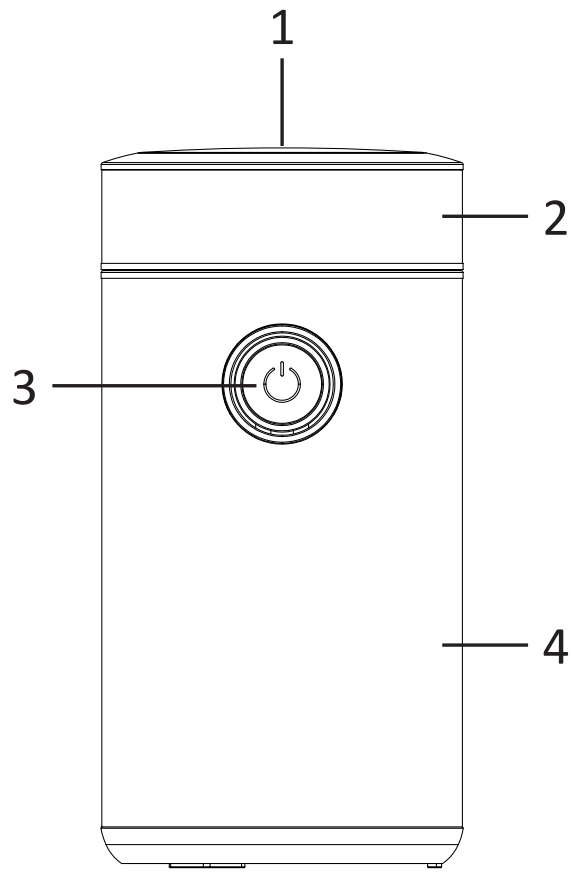

Инструкция по эксплуатации

1. Перед первым использованием протрите корпус, чашу для зерен и ножи мягкой влажной тканью. Тщательно просушите.
2. Засыпьте зерна в контейнер для зерен.
3. Подсоедините устройство к сети.
4. Чтобы включить устройство, нажмите кнопку питания.
   Примечание: максимальное время непрерывной работы устройства — 30 секунд.
5. Добившись желаемой консистенции, отключите устройство.
6. Откройте крышку устройства и высыпьте молотый кофе в емкость.

Чистка и уход

- Перед чисткой устройства всегда отключайте его от сети.
- Не используйте абразивные моющие средства. Протирайте устройство мягкой тканью.
- Для удаления остатков кофе используйте мягкую щетку.
- Не мойте устройство в посудомоечной машине.
- Храните устройство в сухом прохладном месте в оригинальной упаковке.

Возможные проблемы и их решение

Если мотор не работает:

- Проверьте, не сработала ли защита мотора от перегрева. После того как он постоит примерно 30 минут, работа восстановится.
- Проверьте, правильно ли подключена вилка.
- Проверьте, соответствует ли напряжение Вашей сети техническим характеристикам устройства.
- Проверьте, не поврежден ли мотор.
- Проверьте, нет ли в чаше для зерен посторонних предметов, которые могут вызвать заклинивание и препятствовать вращению.
- Проверьте, не произошло ли короткое замыкание из-за попадания воды при мойке.

Правила и условия монтажа, хранения, перевозки (транспортировки), реализации и утилизации

- Устройство не требует какого-либо монтажа или постоянной фиксации.
- Хранение устройства должно производиться в упаковке в отапливаемых помещениях у изготовителя и потребителя при температуре воздуха от +5 °С до +40 °С и относительной влажности воздуха не более 80%. В помещениях не должно быть агрессивных примесей (паров кислот, щелочей), вызывающих коррозию.
- Перевозка устройства должна осуществляться в сухой среде.
- Устройство требует бережного обращения, оберегайте его от воздействия пыли, грязи, ударов, влаги, огня и т.д.
- Реализация устройства должна производиться в соответствии с местным законодательством.
- После окончания срока службы изделия его нельзя выбрасывать вместе с обычным бытовым мусором. Вместо этого оно подлежит сдаче на утилизацию в соответствующий пункт приема электрического и электронного оборудования для последующей переработки и утилизации в соответствии с федеральным или местным законодательством. Обеспечивая правильную утилизацию данного продукта, Вы помогаете сберечь природные ресурсы и предотвращаете ущерб для окружающей среды и здоровья людей, который возможен в случае ненадлежащего обращения. Более подробную информацию о пунктах приема и утилизации данного продукта можно получить в местных муниципальных органах или на предприятии по вывозу бытового мусора.

- При обнаружении неисправности устройства следует немедленно обратиться в авторизованный сервисный центр или утилизировать устройство.

Дополнительная информация

Изготовитель: НИНБО ХУБО ЭЛЕКТРИКАЛ ЭППЛАЙЕНС КО., ЛТД. Эт. 4-5, зд. 2, Фьючэ Смарт Парк, Гулинь, р-н Хайшу, г. Нинбо, пров. Чжэцзян, Китай.

Сделано в Китае.

Manufacturer: NINGBO HUBO ELECTRICAL APPLIANCE CO.,LTD. Floor 4-5, Building 2, Future Smart Park, Gulin Town, Haishu District, Ningbo City, Zhejiang Province, China.

Импортер в России / уполномоченное изготовителем лицо:
ООО «ДНС Ритейл».
690068, Россия, Приморский край, г. Владивосток, проспект 100-летия Владивостока, дом 155, корпус 3, офис 5.
Адрес электронной почты: dnsretail@mail.dlogistix.com

Товар соответствует требованиям ТР ТС (ЕАЭС).

Спецификации, информация о продукте и его внешний вид могут быть изменены без предварительного уведомления пользователя в целях улучшения качества нашей продукции.



Товар изготовлен (мм.гггг): _____ V.1

Гарантийный талон

SN/IMEI: _____

Дата постановки на гарантию: _____

Производитель гарантирует бесперебойную работу устройства в течение всего гарантийного срока, а также отсутствие дефектов в материалах и сборке. Гарантийный период исчисляется с момента приобретения изделия и распространяется только на новые продукты.
В гарантийное обслуживание входит бесплатный ремонт или замена элементов, вышедших из строя не по вине потребителя в течение гарантийного срока при условии эксплуатации изделия согласно руководству пользователя. Ремонт или замена элементов производится на территории уполномоченных сервисных центров.

Срок гарантии: 24 мес.
Срок эксплуатации: 36 мес.

Актуальный список сервисных центров по адресу:
https://www.dns-shop.ru/service-center/

