Руководство по эксплуатации

Эпилятор
DE-1866

DEXP

Уважаемый покупатель!

Благодарим Вас за выбор нашей продукции.
Мы рады предложить Вам изделия и устройства, разработанные и изготовленные в соответствии с высокими требованиями к качеству, функциональности и дизайну. Перед началом эксплуатации внимательно прочитайте данное руководство, в котором содержится важная информация, касающаяся Вашей безопасности, а также рекомендации по правильному использованию продукта и уходу за ним. Позаботьтесь о сохранности настоящего руководства и используйте его в качестве справочного материала при дальнейшей эксплуатации изделия.

Назначение устройства

Эпилятор — электромеханическое устройство, предназначенное для удаления волос на теле.

Меры предосторожности

- Оберегайте устройство и его аккумулятор от воздействия экстремальных температур, не храните их вблизи мощных источников тепла (печи, обогреватели и т.д.).
- Перед тем, как установить устройство на зарядку, убедитесь, что оно находится в выключенном состоянии.
- Во избежание риска поражения электрическим током не используйте, не размещайте и не храните устройство в местах, где оно может упасть в раковину или ванну во время зарядки или при подключении к сети.
- Не прикасайтесь к адаптеру питания мокрыми руками.
- При подключении устройства к электрической сети не используйте удлинитель.
- Не используйте поврежденный зарядный кабель.
- Устройство не предназначено для использования в коммерческих целях.

- Не разбирайте устройство самостоятельно во избежание поражения электрическим током. Данное устройство не содержит элементов, обслуживаемых пользователем. Обслуживание и ремонт должны производиться только квалифицированными специалистами авторизованного сервисного центра.
- Устройство можно использовать как на влажной, так и на сухой коже, однако, для уменьшения болевых ощущений рекомендуется увлажнить кожу перед процедурой.
- Если Вы хотите использовать крем или лосьон для тела, наносите его после использования эпилятора.
- При первом использовании эпилятора возможно легкое раздражение кожи (краснота, красные точки), которое вскоре пройдет. Если оно не проходит, настоятельно рекомендуется обратиться к врачу и прекратить использование устройства.
- Не используйте устройство в случае повреждения кабеля или других деталей. Следите, чтобы зарядный кабель не касался горячих поверхностей.
- Используйте только комплектующие, поставляемые вместе с устройством. Использование любых других комплектующих может представлять угрозу для жизни и здоровья, а также лишит Вас права на бесплатное гарантийное обслуживание.
- Устройство не предназначено для использования детьми и лицами с ограниченными физическими, сенсорными или умственными способностями, кроме случаев, когда над ними осуществляется контроль другими лицами, ответственными за их безопасность. Не позволяйте детям играть с устройством.

Рекомендации по работе с аккумуляторной батареей (Li-pol/Li-ion)

- Используйте только оригинальное зарядное устройство.
- Соблюдайте температурный режим. Батареи должны храниться в заряженном состоянии при температуре от +15 °C до +35 °C при нормальной влажности воздуха. Батареи плохо переносят длительную эксплуатацию при очень высоких (выше +40 °C) и очень низких (ниже -10 °C) температурах окружающей среды. Нельзя оставлять батарею под прямыми солнечными лучами.
- Не разбирайте, не сжигайте, не используйте батареи со следами повреждений.

Технические характеристики

- Модель: DE-1866.
- Торговая марка: DEXP.
- Мощность устройства: 5 Вт.
- Напряжение питания: 5 В ⎓1 А.
- Номинальная частота: 50–60 Гц.
- Аккумулятор: Li-ion, 600 мА·ч.
- Время автономной работы: до 90 мин.
- Время зарядки: 90 мин.
- Количество скоростей: 1.
- Количество пинцетов/дисков: 18.
- Материал пинцетов: нержавеющая сталь.
- Разъем для зарядки: USB Type-C.
- Класс защиты от поражения электрическим током: III.
- Степень защиты от влаги и пыли: IPX6.
- Область применения: бытовое.

Комплектация

- Устройство.
- Кабель USB Type-C.
- Бритвенная головка.
- Головка-эпилятор.
- Головка-пилка роликовая для пяток.
- Мешочек для хранения.
- Насадка-гребень.
- Щеточка для очистки.
- Руководство по эксплуатации.

Схема устройства

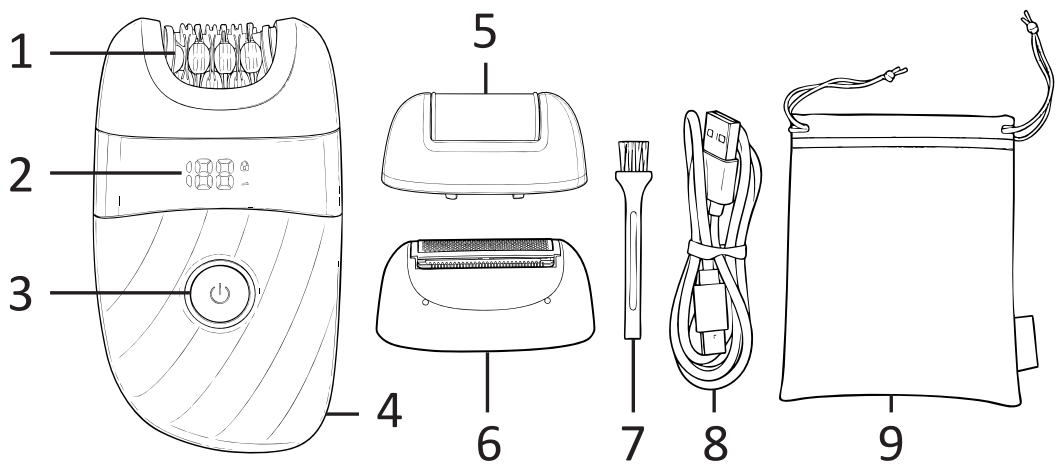

1. Головка-эпилятор.
2. Дисплей.
3. Кнопка питания.
4. Зарядный порт.
5. Головка-пилка роликовая для пяток.
6. Бритвенная головка.
7. Щеточка для очистки.
8. Кабель USB Type-C.
9. Мешочек для хранения.

Эксплуатация

Установка насадок

1. Нажмите кнопку фиксатора на задней стороне устройства и извлеките режущую головку.
2. Совместите насадку с отверстием на корпусе и надавите до щелчка.

Подготовка к эпиляции

- Для достижения наилучшего результата перед использованием примите теплую ванну или душ — это сделает процедуру более комфортной.
- Убедитесь, что кожа чистая и сухая. Не используйте крема перед эпиляцией.

Удаление волос

1. Держите бритву под углом 90° к поверхности кожи.
2. Натяните кожу и водите эпилятором против направления роста волос.
3. Перемещайте эпилятор плавно, без резких движений.

Примечания

- Не водите эпилятор по коже слишком быстро — дайте ему время захватить волоски.
- Не нажимайте слишком сильно на бритвенную сетку, чтобы не повредить ее.
- Перед каждым использованием проверяйте сетку на целостность. При любых повреждениях прекратите использование устройства.

Уход после процедуры

- После бритья нанесите на обработанный участок кожи легкий лосьон или увлажняющий крем.
- Старайтесь проводить процедуру вечером, т.к. болевые ощущения в это время обычно слабее, и покраснения успеют пройти за ночь.

Зарядка устройства

1. Выключите устройство.
2. Подключите USB-кабель к устройству и к адаптеру питания (не входит в комплект) — на дисплее будут мигать цифры, отображающие текущий уровень заряда батареи. Когда батарея полностью заряжена, цифры на дисплее будут отображать значение «100».
3. После полной зарядки отключите кабель от устройства.

Примечание: устройство можно использовать во время зарядки от сети. Однако не включайте его сразу после подключения к сети, если он полностью разряжен.

Чистка и уход

Регулярная очистка и правильный уход обеспечивают максимальную эффективность и продлевают срок службы устройства.

Внимание! Перед очисткой устройства обязательно отключайте его от сети.

1. Убедитесь, что устройство выключено и отсоединено от зарядного устройства.
2. Нажмите кнопку фиксатора и снимите режущую головку.
3. Удалите остатки волос с помощью щеточки.
4. Для более тщательной очистки промойте головку под струей воды.

Внимание! Не подставляйте корпус устройства под струю воды.

5. Протрите корпус устройства мягкой, слегка влажной тканью.
6. Дайте всем частям высохнуть перед повторной установкой головки на устройство.

Внимание! Не используйте при чистке корпуса агрессивные моющие средства и абразивные вещества, такие как бензин, ацетон и т. п.

Возможные проблемы и их решение

Проблема	Возможная причина	Решение
Волосы плохо удаляются	Бритвенная сетка забита волосами	Очистите щеткой, промойте водой и дайте высохнуть
	Износ насадки	Замените насадку
	Низкий уровень заряда батареи	Зарядите устройство
Мозоли плохо удаляются	Износ насадки	Замените насадку
	Низкий уровень заряда батареи	Зарядите устройство
Устройство не включается	Неисправность выключателя	Обратитесь в авторизованный сервисный центр
	Низкий уровень заряда батареи	Зарядите устройство
	Неисправность цепи	Обратитесь в авторизованный сервисный центр
Индикатор не горит при зарядке	Дисплей поврежден	Обратитесь в авторизованный сервисный центр
	Неисправность цепи	
	Слишком высокая/ низкая температура окружающей среды	
	Неисправность кабеля	

Проблема	Возможная причина	Решение
Насадка плохо установлена	Неправильная установка насадки	Установите насадку правильно

Правила и условия монтажа, хранения, перевозки (транспортировки), реализации и утилизации

- Устройство не требует какого-либо монтажа или постоянной фиксации.
- Хранение устройства должно производиться в упаковке в отапливаемых помещениях у изготовителя и потребителя при температуре воздуха от +5 °С до +40 °С и относительной влажности воздуха не более 80%. В помещениях не должно быть агрессивных примесей (паров кислот, щелочей), вызывающих коррозию.
- Перевозка устройства должна осуществляться в сухой среде.
- Устройство требует бережного обращения, оберегайте его от воздействия пыли, грязи, ударов, влаги, огня и т.д.
- Реализация устройства должна производиться в соответствии с местным законодательством.
- После окончания срока службы изделия его нельзя выбрасывать вместе с обычным бытовым мусором. Вместо этого оно подлежит сдаче на утилизацию в соответствующий пункт приема электрического и электронного оборудования для последующей переработки и утилизации в соответствии с федеральным или местным законодательством.
- При обнаружении неисправности устройства следует немедленно обратиться в авторизованный сервисный центр или утилизировать устройство.

Дополнительная информация

Изготовитель: Вэньчжоу Мэйши Тэкнолоджи Ко., Лтд.
№11, шоссе Байчэн, промпарк Сяньянь, ул. Сяньянь, р-н Оухай, г. Вэньчжоу, пров. Чжэцзян (восток 4-го эт., зд. 1), Китай.
Сделано в Китае.

Manufacturer: Wenzhou Meishi Technology Co., Ltd.
No. 11, Baicheng Road, Xianyan Industrial Park, Xianyan Street, Ouhai District, Wenzhou City, Zhejiang Province (East of 4th Floor, Building 1), China.

Импортер в России / уполномоченное изготовителем лицо:
ООО «ДНС Ритейл».
690068, Россия, Приморский край, г. Владивосток, проспект 100-летия Владивостока, дом 155, корпус 3, офис 5.
Адрес электронной почты: dnsretail@mail.dlogistix.com

Товар соответствует требованиям ТР ТС (ЕАЭС).

Спецификации, информация о продукте и его внешний вид могут быть изменены без предварительного уведомления пользователя в целях улучшения качества нашей продукции.

Товар изготовлен (мм.гггг):_____v.1

Гарантийный талон

SN/IMEI: _____

Дата постановки на гарантию: _____

Производитель гарантирует бесперебойную работу устройства в течение всего гарантийного срока, а также отсутствие дефектов в материалах и сборке. Гарантийный период исчисляется с момента приобретения изделия и распространяется только на новые продукты.
В гарантийное обслуживание входит бесплатный ремонт или замена элементов, вышедших из строя не по вине потребителя в течение гарантийного срока при условии эксплуатации изделия согласно руководству пользователя. Ремонт или замена элементов производится на территории уполномоченных сервисных центров.

Срок гарантии: 24 мес.
Срок эксплуатации: 36 мес.

Актуальный список сервисных центров по адресу:
https://www.dns-shop.ru/service-center/

