Руководство по эксплуатации

Кофеварка рожковая DEM-2620

DEXP

Содержание

Назначение устройства **4**

Меры предосторожности **4**

Технические характеристики **5**

Комплектация **5**

Схема устройства **6**
Панель управления 7

Перед первым использованием **8**

Эксплуатация устройства **9**
Установка капсул Nespresso 9
Извлечение капсул Nespresso 9
Выбор правильной чашки 9
Наполнение резервуара для воды 10
Наполнение контейнера для молока 10
Размещение чашек 10
Порядок приготовления 11
Помол кофейных зерен 14
Сброс до заводских настроек 16
Спящий режим 16

Очистка и уход **17**
Общие рекомендации по уходу 17
Очистка корпуса 17
Очистка контейнера для молока и трубки капучинатора 17
Очистка резервуара для воды 18
Очистка варочной группы, холдера и фильтров 18
Поддон для капель 18
Удаление накипи 18

Возможные проблемы и их решение **20**

Правила и условия монтажа, хранения, перевозки (транспортировки), реализации и утилизации **21**

Дополнительная информация **22**

Уважаемый покупатель!

Благодарим Вас за выбор нашей продукции.
Мы рады предложить Вам изделия и устройства, разработанные и изготовленные в соответствии с высокими требованиями к качеству, функциональности и дизайну. Перед началом эксплуатации внимательно прочитайте данное руководство, в котором содержится важная информация, касающаяся Вашей безопасности, а также рекомендации по правильному использованию продукта и уходу за ним. Позаботьтесь о сохранности настоящего руководства и используйте его в качестве справочного материала при дальнейшей эксплуатации изделия.

Назначение устройства

Устройство предназначено для приготовления кофе и кофейных напитков.

Меры предосторожности

- Перед подключением устройства к источнику питания убедитесь, что параметры электросети соответствуют его техническим характеристикам.
- Подключайте устройство только к заземленной розетке.
- Незамедлительно отключите устройство от электросети в случае его неисправности, а также в случае повреждения шнура питания или вилки. С целью ремонта обратитесь в авторизованный сервисный центр.
- Не разбирайте устройство самостоятельно во избежание поражения электрическим током. Данное устройство не содержит элементов, обслуживаемых пользователем. Обслуживание и ремонт должны производиться только квалифицированными специалистами авторизованного сервисного центра.
- Не тяните и не перемещайте устройство за шнур питания. Не сгибайте и не наматывайте шнур вокруг устройства. Также не допускайте, чтобы шнур перегибался через край столешницы, касался горячих поверхностей или острых углов.
- Не размещайте устройство и шнур питания вблизи нагревательных элементов, газовых конфорок и т.д.
- Не используйте устройство вне помещений.
- Устанавливайте устройство только на ровных и устойчивых поверхностях, не размещайте его на краю стола.
- Оставляйте свободное место вокруг работающего устройства для циркуляции воздуха. Не блокируйте вентиляционные отверстия устройства.
- Отключайте устройство от электросети, когда оно не используется, а также перед очисткой, сборкой и разборкой.
- Не погружайте устройство, шнур питания и вилку в воду или другие жидкости во избежание поражения электрическим током и получения травм.
- Не прикасайтесь к устройству, электрической вилке и/или шнуру питания мокрыми руками.
- Используйте только комплектующие, поставляемые вместе с устройством. Использование любых других комплектующих может представлять угрозу для жизни и здоровья, а также лишает Вас права на бесплатное гарантийное обслуживание.

- Оберегайте устройство от ударов, падений, вибраций и других механических воздействий.
- Не включайте устройство без воды.
- Не производите никаких изменений в конструкции устройства.
- Устройство не предназначено для использования детьми и лицами с ограниченными физическими, сенсорными или умственными способностями, кроме случаев, когда над ними осуществляется контроль другими лицами, ответственными за их безопасность. Не позволяйте детям играть с устройством.
- Данное устройство предназначено для использования в бытовых и других похожих условиях, например: в кухнях для персонала, в магазинах, офисах и в других рабочих помещениях; в жилых домах, на фермах, отелях, мотелях и в других жилых помещениях; в мини-гостиницах (типа «ночлег и завтрак»); в общественном питании.
- Устройство не предназначено для использования в коммерческих целях.
- Некоторые части устройства в процессе работы сильно нагреваются. Не касайтесь горячих поверхностей.
- Не снимайте резервуар для воды во время приготовления напитка — это может привести к ожогам.
- Не извлекайте холдер во время приготовления и до прекращения выхода пара/горячей воды.

Технические характеристики

- Модель: DEM-2620.
- Торговая марка: DEXP.
- Параметры питания: 200–240 В ~ 50–60 Гц.
- Мощность: 1350 Вт.
- Давление: 20 бар.
- Тип используемого кофе: зерновой, молотый, капсулы Nespresso Original.
- Объем резервуара для воды: 2,6 л.
- Объем резервуара для молока: 500 мл.
- Материал корпуса: металл, пластик.
- Тип капучинатора: автоматический.
- Тип управления: сенсорное.
- Функция автоматического отключения.
- Тип крепления шнура питания: Y.
- Класс защиты от поражения электрическим током: I.
- Степень защиты от пыли и влаги: IPX0.
- Область применения: бытовое.

Комплектация

- Устройство.
- Контейнер для молока.
- Фильтр для 1 чашки.
- Фильтр для 2 чашек.
- Мерная ложка-темпер.
- Трихтер (кольцо для холдера).
- Холдер.
- Холдер для капсул.
- Щетка для чистки.
- Руководство по эксплуатации.

Схема устройства

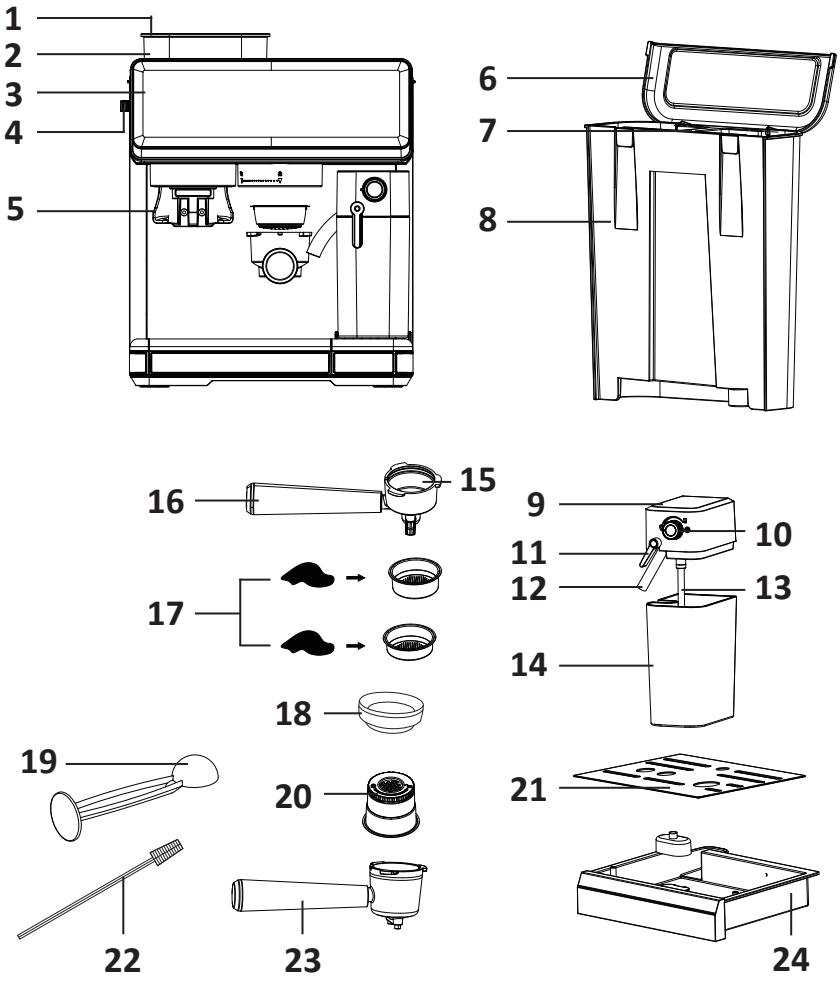

1. Крышка контейнера для зерен.
2. Контейнер для зерен.
3. Панель управления.
4. Регулятор размера помола.
5. Держатель холдера.
6. Крышка резервуара для воды.
7. Ручка резервуара для воды.
8. Резервуар для воды.
9. Крышка контейнера для молока.
10. Регулятор уровня молочной пены.
11. Рычаг трубки капучинатора.
12. Трубка капучинатора.
13. Трубка подачи молока.
14. Контейнер для молока.
15. Холдер.
16. Ручка холдера.
17. Фильтры (двойной и одинарный).
18. Трихтер.
19. Мерная ложка-темпер.
20. Переходник для капсул.
21. Съемная решетка для капель.
22. Щетка для чистки.
23. Холдер для капсул.
24. Съемный поддон для капель.

Панель управления

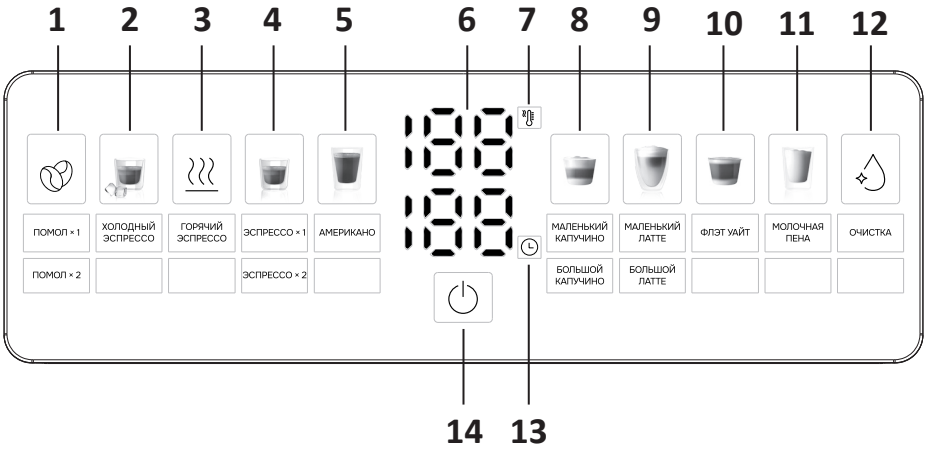

1. Кнопка выбора помола.
2. Кнопка «Холодный эспрессо».
3. Кнопка «Горячий эспессо».
4. Кнопка «Эспрессо» (одинарный/двойной).
5. Кнопка «Американо».
6. Дисплей.
7. Индикатор температуры.
8. Кнопка «Капучино» (маленький/большой).
9. Кнопка «Латте» (маленький/большой).
10. Кнопка «Флэт Уайт».
11. Кнопка «Молочная пена».
12. Кнопка функции очистки.
13. Индикатор времени.
14. Кнопка питания.

Перед первым использованием

Внимание! После транспортировки или хранения при низких температурах необходимо выдержать устройство при комнатной температуре не менее 3 часов перед включением.

1. Проверьте устройство и его аксессуары на целостность.
2. Снимите все наклейки и этикетки с устройства.
3. Снимите и промойте резервуар для воды, контейнер для молока и аксессуары в растворе мягкого моющего средства и воды. Тщательно ополосните каждую деталь, высушите и установите их обратно в устройство.
4. Установите фильтр (одинарный или двойной, в зависимости от необходимости) в холдер.
5. Поверните фильтр влево/вправо, чтобы зафиксировать. Чтобы снять фильтр, поверните его влево/вправо так, чтобы углубление на фильтре совместилось с выемкой на холдере, и извлеките его.

   Внимание! Убедитесь, что фильтр остыл, прежде чем извлекать его из холдера.

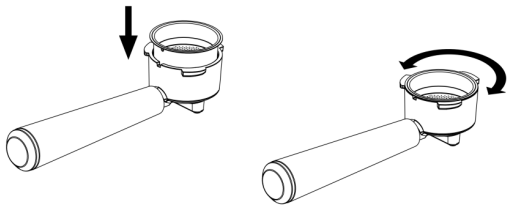

6. Вставьте холдер без кофе в соответствующий паз в устройстве и поверните его против часовой стрелки до положения « 🔓 », чтобы зафиксировать.

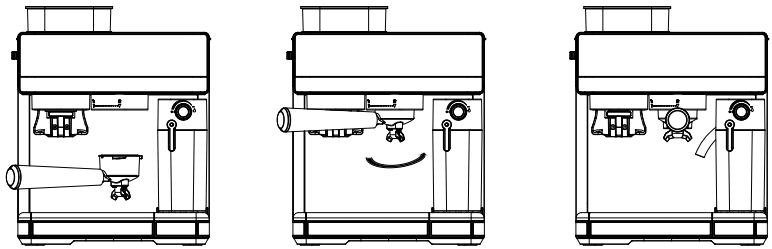

7. Налейте чистую воду в резервуар для воды, не превышая отметку «MAX». Закройте крышку резервуара и установите его обратно в устройство.
8. Налейте чистую воду в контейнер для молока, не превышая отметку «MAX». Закройте крышку контейнера и установите его обратно в устройство.
9. Подключите устройство к электросети и нажмите кнопку питания — устройство перейдет в режим нагрева и холодной экстракции.
10. Нажмите кнопку «Горячий эспрессо» — устройство полностью прогреется и перейдет в режим ожидания. Все кнопки на панели будут активны.
11. Поместите большую пустую емкость на поддон для сбора капель под холдером.

12. Нажмите кнопку «Капучино»» — вода и пар начнут автоматически выходить из устройства.
13. По завершении процесса очистки устройство будет готово к использованию.

Эксплуатация устройства

Установка капсул Nespresso

Вставьте капсулу в специальный переходник для капсул Nespresso, после чего поместите его в холдер для капсул, как показано на схеме ниже.

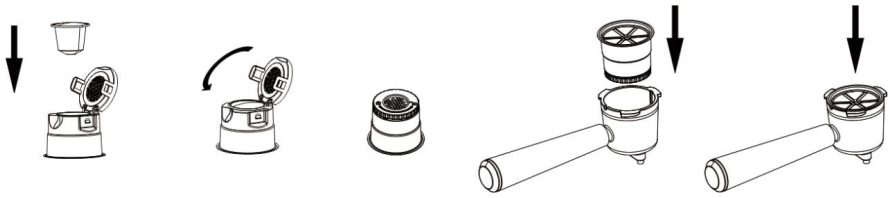

Извлечение капсул Nespresso

Извлеките переходник для капсул из холдера, после чего достаньте использованную капсулу.

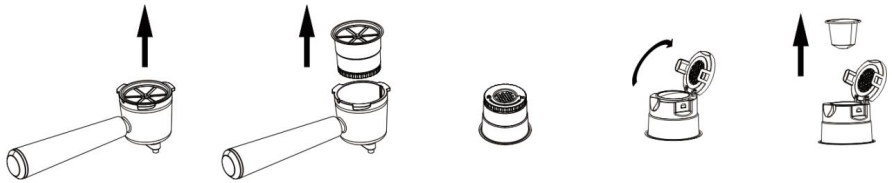

Выбор правильной чашки

Перед приготовлением напитка убедитесь, что выбрана чашка правильного размера в соответствии со следующей таблицей.

Тип напитка		Рекомендуемый размер чашки
Эспрессо	Одинарный	50 мл
	Двойной	100 мл
Капучино	Одинарный	180 мл
	Двойной	350 мл
Латте	Одинарный	340 мл
	Двойной	450 мл
Молочная пена		300 мл

Примечание: указанные значения предназначены только для выбора размера чашки и не равны общему объему напитка. Общий объем может варьироваться в зависимости от типа и температуры молока, взбитости пены, степени помола, дозировки и трамбовки кофе.

Наполнение резервуара для воды

1. Чтобы наполнить резервуар для воды, используйте кувшин или снимите его с устройства и наполните под краном. Не превышайте отметку «MAX». **Внимание!** Не используйте теплую или горячую, а также водопроводную воду для наполнения резервуара.
2. Закройте крышку резервуара для воды. Если Вы снимали резервуар с устройства, вставьте его обратно и убедитесь, что резервуар плотно зафиксирован.

Наполнение контейнера для молока

1. Если Вы хотите приготовить капучино или латте, снимите контейнер для молока с устройства, приподняв его и одновременно выдвинув на себя.
2. Налейте желаемое количество холодного молока, не превышая отметку «MAX».
3. Задвиньте контейнер для молока на место и убедитесь, что он плотно зафиксирован.

Размещение чашек

- Если Вы используете маленькую кофейную чашку для приготовления эспрессо, поставьте ее прямо на поддон для сбора капель.
- Если Вы используете большую чашку для приготовления капучино или латте, при необходимости снимите поддон для сбора капель и поместите чашку внутрь корпуса машины.

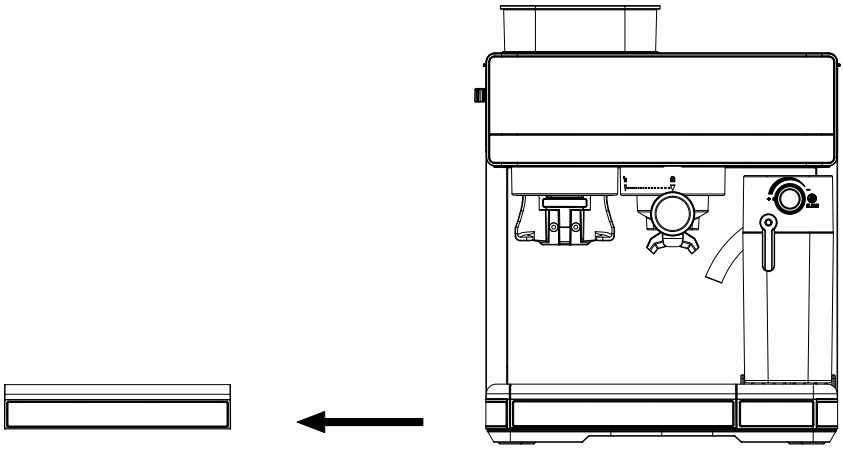

Порядок приготовления

Внимание!

- Не оставляйте устройство без присмотра во время приготовления.
- Если во время приготовления закончилась вода в резервуаре, немедленно выключите устройство. Долейте воду в резервуар, а затем, перед повторным запуском, удалите воздух из системы, кратковременно запустив режим с использованием капучинатора (например, «Молочная пена»).
- Не допускайте работы устройства при пустом резервуаре для воды — это может привести к появлению посторонних шумов и повреждению помпы.
- Для получения меньшего объема напитка во время приготовления нажмите кнопку выбранного режима еще раз — подача прекратится.

Предварительный нагрев

1. Нажмите кнопку питания — устройство перейдет в режим нагрева и холодной экстракции.
2. Нажмите кнопку «Горячий эспрессо» — устройство полностью прогреется и перейдет в режим ожидания. Все кнопки на панели будут активны.

Приготовление холодных напитков

1. Подключите устройство к электросети и нажмите кнопку питания — устройство перейдет в режим нагрева и холодной экстракции.
2. Перед приготовлением заполните выбранный фильтр молотым кофе, утрамбуйте кофе мерной ложкой-темпером, а затем установите холдер в варочную группу и зафиксируйте его поворотом вправо до упора.
3. Установите емкость для напитка на решетку поддона для капель под варочной группой.
4. Нажмите кнопку «Холодный эспрессо» один раз, чтобы перейти в режим приготовления холодных напитков, — загорятся индикаторы доступных программ приготовления, остальные погаснут.

   Примечания
   - Чтобы выйти из режима приготовления холодных напитков, нажмите кнопку еще один раз.
   - После приготовления горячих напитков и напитков с использованием капучинатора при последующем запуске приготовления холодного напитка температура в начале может быть повышенной. Для быстрого охлаждения выполните несколько циклов приготовления любого холодного напитка подряд. Данные циклы допускается выполнять без кофе.
5. Выберите режим приготовления — «Эспрессо» (одинарный или двойной) или «Американо», и нажмите соответствующую кнопку.
6. Выберите желаемый размер приготавливаемого кофе (только для режима «Эспрессо»):
   - Нажмите кнопку «Эспрессо» один раз, чтобы приготовить маленькую чашку, — индикатор «Эспрессо × 1» начнет мигать, сигнализируя о начале процесса приготовления.
   - Нажмите кнопку «Эспрессо» дважды, чтобы приготовить большую чашку, — индикатор «Эспрессо × 2» начнет мигать.

7. По завершении цикла подача напитка остановится автоматически, индикатор перестанет мигать.
8. После окончания приготовления снимите холдер, удалите использованный кофе и очистите фильтр.

Приготовление горячего эспрессо / американо

1. Подключите устройство к электросети и нажмите кнопку питания — устройство перейдет в режим нагрева.
2. Перед приготовлением заполните выбранный фильтр молотым кофе, утрамбуйте кофе мерной ложкой-темпером, затем установите холдер в варочную группу и зафиксируйте его поворотом вправо до упора.
3. Установите емкость для напитка на решетку поддона для капель под варочной группой.
4. Нажмите кнопку «Горячий эспрессо» — устройство полностью прогреется и перейдет в режим ожидания, загорятся индикаторы доступных программ приготовления, остальные погаснут.
5. Выберите режим приготовления — «Эспрессо» (одинарный или двойной) или «Американо», и нажмите соответствующую кнопку.
6. Выберите желаемый размер приготавливаемого кофе (только для режима «Эспрессо»):
   - Нажмите кнопку «Эспрессо» один раз, чтобы приготовить маленькую чашку, — индикатор «Эспрессо × 1» начнет мигать, сигнализируя о начале процесса приготовления.
   - Нажмите кнопку «Эспрессо» дважды, чтобы приготовить большую чашку, — индикатор «Эспрессо × 2» начнет мигать.
7. По завершении цикла подача напитка остановится автоматически, индикатор перестанет мигать.
8. После окончания приготовления снимите холдер, удалите использованный кофе и очистите фильтр.

Приготовление капучино

1. Подключите устройство к электросети и нажмите кнопку питания — устройство перейдет в режим нагрева.
2. Убедитесь, что в контейнере достаточно молока.
3. Перед приготовлением заполните выбранный фильтр молотым кофе, утрамбуйте кофе мерной ложкой-темпером, затем установите холдер в варочную группу и зафиксируйте его поворотом вправо до упора.
4. Установите емкость для напитка на решетку поддона для капель под варочной группой.
5. Убедитесь, что трубка капучинатора направлена внутрь чашки (при необходимости отрегулируйте положение с помощью направляющего рычага трубки капучинатора).
6. Отрегулируйте уровень молочной пены, повернув соответствующий регулятор в положение «+» для большего количества пены или в положение «-» для меньшего количества пены.

7. Выберите желаемый размер приготавливаемого кофе:
   - Нажмите кнопку «Капучино» один раз, чтобы приготовить маленький капучино, — индикатор кнопки начнет мигать. Начнется подача напитка.
   - Нажмите кнопку «Капучино» дважды, чтобы приготовить большой капучино, — индикатор кнопки начнет мигать. Начнется подача напитка.
8. По завершении цикла подача напитка остановится автоматически, индикатор перестанет мигать.
9. После окончания приготовления снимите холдер, удалите использованный кофе и очистите фильтр.

Примечание: после приготовления капучино выполните очистку элементов молочной системы согласно разделу «Очистка контейнера для молока и трубки капучинатора».

Приготовление латте

1. Подключите устройство к электросети и нажмите кнопку питания — устройство перейдет в режим нагрева.
2. Убедитесь, что в контейнере достаточно молока.
3. Перед приготовлением заполните выбранный фильтр молотым кофе, утрамбуйте кофе мерной ложкой-темпером, затем установите холдер в варочную группу и зафиксируйте его поворотом вправо до упора.
4. Установите емкость для напитка на решетку поддона для капель под варочной группой.
5. Убедитесь, что трубка капучинатора направлена внутрь чашки (при необходимости отрегулируйте положение с помощью направляющего рычага трубки капучинатора).
6. Отрегулируйте уровень молочной пены, повернув соответствующий регулятор в положение «+» для большего количества пены или в положение «-» для меньшего количества пены.
7. Выберите желаемый размер приготавливаемого кофе:
   - Нажмите кнопку «Латте» один раз, чтобы приготовить маленький латте, — индикатор кнопки начнет мигать. Начнется подача напитка.
   - Нажмите кнопку «Латте» дважды, чтобы приготовить большой латте, — индикатор кнопки начнет мигать. Начнется подача напитка.
8. По завершении цикла подача напитка остановится автоматически, индикатор перестанет мигать.
9. После окончания приготовления снимите холдер, удалите использованный кофе и очистите фильтр.

Примечание: после приготовления латте выполните очистку элементов молочной системы согласно разделу «Очистка контейнера для молока и трубки капучинатора».

Приготовление молочной пены

Данная кофемашина может самостоятельно готовить молочную пену. Если Вы хотите добавить больше молочной пены в свой напиток или хотите добавить молочную пену в другие напитки (например, макиато, горячий шоколад и т.д.):

1. Подключите устройство к электросети и нажмите кнопку питания — устройство перейдет в режим нагрева.
2. Убедитесь, что в контейнере достаточно молока.
3. Установите емкость для напитка на решетку поддона для капель под варочной группой.
4. Убедитесь, что трубка капучинатора направлена внутрь чашки (при необходимости отрегулируйте положение с помощью направляющего рычага трубки капучинатора).
5. Отрегулируйте уровень молочной пены, повернув соответствующий регулятор в положение «+» для большего количества пены или в положение «-» для меньшего количества пены.
6. Нажмите кнопку «Молочная пена» — индикатор выбранного режима начнет мигать. Начнется подача пены.
7. По завершении цикла подача пены остановится автоматически, индикатор перестанет мигать.
8. По окончании приготовления уберите контейнер для молока в холодильник или вылейте оставшееся молоко, после чего выполните очистку элементов молочной системы (см. «Очистка контейнера для молока и трубки капучинатора»).

Примечания

- Чтобы получить меньший объем молочной пены, по достижении нужного ее уровня и нажмите кнопку выбранной программы — и подача пены остановится.
- Оставшееся молоко в контейнере для молока следует использовать в течение 2 дней и хранить в холодильнике.

Помол кофейных зерен

Рекомендуется выбирать свежие кофейные зерна средней или темной обжарки.

1. Настройте размер помола с помощью специального регулятора на боковой панели устройства.

   Примечание: рекомендуется устанавливать размер помола в диапазоне от 5 до 10. Количество кофейного порошка, производимого кофемолкой: примерно 7 г для одинарного пролива и около 14 г для двойного.

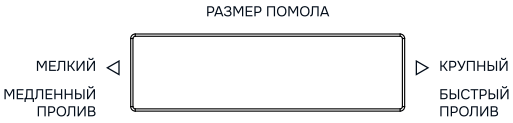

2. Добавьте подходящее количество кофейных зерен в контейнер для зерен.

   Внимание! Чтобы предотвратить отсыревание и окисление кофейных зерен, что повлияет на процесс помола, а также на конечный вкус и качество экстракции кофе, не кладите слишком много зерен в контейнер.

3. Установите фильтр в холдер. На фильтр поместите трихтер.
4. Установите холдер в держатель холдера кофемолки.

5. Нажмите кнопку выбора помола — функция помола запустится. Дождитесь завершения цикла или нажмите кнопку программы еще раз, чтобы остановить помол.

   Примечание: кофейный порошок на ощупь должен быть, как соль. При слишком мелком помоле вода застаивается, что может привести к прерывистому вытеканию кофейной жидкости или невозможности ее экстракции. При слишком крупном помоле вода будет проходить через кофейный порошок слишком быстро, не успевая эффективно извлечь масла и ароматические компоненты, что повлияет на вкус.
6. Утрамбуйте кофейный порошок с помощью ложки-темпера.
7. Вставьте холдер в соответствующий паз в устройстве и поверните его против часовой стрелки до положения « 🔓 », чтобы зафиксировать.
8. Выберите подходящую программу кофе в зависимости от размера фильтра.

Пользовательская настройка помола зерен

1. Нажмите кнопку выбора помола — на дисплее отобразится «Помол × 1». Устройство будет молоть кофейные зерна в течение 11 секунд.
2. Нажмите кнопку выбора помола дважды — на дисплее отобразится «Помол × 2». Устройство будет молоть кофейные зерна в течение 20 секунд.
3. Нажмите и удерживайте кнопку выбора помола в течение 3 секунд, чтобы войти в режим пользовательской настройки времени помола для функции «Помол × 1», или в течение 6 секунд, чтобы настроить помол для функции «Помол × 2».
4. Нажмите кнопку помола еще раз, чтобы установить пользовательское время помола. По достижении необходимого времени помола нажмите кнопку еще раз, чтобы остановить помол. Максимальное время помола: 35 секунд. Для возврата к исходному времени помола выполните сброс до заводских настроек.

Внимание!

- При непрерывном помоле в течение 3 минут с перерывом менее 6 минут система ограничит использование функции. После 6 минут перерыва блокировка автоматически снимется, и устройство возобновит работу помола.
- Если помол заблокирован, отключите устройство от электросети или сбросьте настройки до заводских.

Пользовательская настройка объема кофе

Регулировка объема для одинарного пролива

1. Когда устройство находится в режиме ожидания (после завершения предварительного нагрева), нажмите и удерживайте кнопку «Эспрессо» в течение 3 секунд, чтобы войти в режим регулировки объема — на дисплее отобразится «Эспрессо × 1».
2. Нажмите кнопку «Эспрессо» еще раз, чтобы начать приготовление кофе — индикатор одинарного эспрессо начнет мигать. Начнется процесс приготовления.

3. По достижении желаемого объема кофе снова нажмите кнопку «Эспрессо», чтобы остановить приготовление, — настройка завершена. Система запомнит установленный пользователем объем и при следующем включении возобновит режим с заданными пользовательскими настройками.
4. Диапазон регулировки объема для одинарного пролива: от 10 до 100 секунд.

Регулировка объема для двойного пролива

1. Когда устройство находится в режиме ожидания (после завершения предварительного нагрева), нажмите и удерживайте кнопку «Эспрессо» в течение 6 секунд, чтобы войти в режим регулировки объема — на дисплее отобразится «Эспрессо × 2».
2. Нажмите кнопку «Эспрессо» еще раз, чтобы начать приготовление кофе — индикатор двойного эспрессо начнет мигать.
3. По достижении желаемого объема кофе снова нажмите кнопку «Эспрессо», чтобы остановить приготовление, — настройка завершена. Система запомнит установленный пользователем объем и при следующем включении возобновит режим с заданными пользовательскими настройками.
4. Диапазон регулировки объема для двойного пролива: от 10 до 100 секунд.

Примечания

- Настройка объема для американо, капучино, латте, флэт уайта и молочной пены выполняется аналогичным образом.
- Программы капучино, латте и флэт уайт состоят из двух этапов: приготовление кофе и молочной пены. При регулировке объема этих программ необходимо сделать настройку для каждого этапа, выполнив шаг 3 дважды.

Сброс до заводских настроек

- Одновременно удерживайте кнопки «Горячий эспрессо» и «Холодный эспрессо» в течение 3 секунд — индикаторы обеих кнопок загорятся. Прозвучит звуковой сигнал, указывающий на то, что был выполнен сброс до заводских настроек. Все индикаторы погаснут.
- Чтобы включить устройство, нажмите кнопку питания.

Спящий режим

Устройство перейдет в спящий режим после 25 минут бездействия. Все индикаторы погаснут, нагревательный элемент не будет работать.
Чтобы выйти из спящего режима, нажмите любую кнопку на панели управления.

Очистка и уход

Общие рекомендации по уходу

- Регулярно выполняйте очистку и обслуживание устройства, чтобы предотвратить засоры и образование налета, обеспечить его стабильную работу и продлить срок эксплуатации.
- Перед очисткой всегда отключайте устройство от электросети и дайте ему полностью остыть.
- Никогда не используйте для очистки устройства абразивные чистящие средства и жесткие губки во избежание повреждения корпуса или аксессуаров.
- Не погружайте корпус устройства, шнур питания и вилку в воду или любую другую жидкость для очистки.
- В посудомоечной машине допускается мыть только резервуар для молока (без крышки). Все остальные аксессуары мыть в посудомоечной машине запрещено.
- Запрещается хранить холдер установленным в варочной группе. Это может отрицательно сказаться на герметичности соединения.

Очистка корпуса

1. Убедитесь, что устройство отключено от электросети.
2. Протрите корпус мягкой влажной тканью без использования моющих средств.

Очистка контейнера для молока и трубки капучинатора

Остатки молока в резервуаре для молока допускается хранить в холодильнике, однако для предотвращения засоров и образования налета рекомендуется очищать резервуар и трубку капучинатора после каждого использования.

1. Снимите резервуар для молока.
2. Снимите крышку резервуара для молока.
3. Открутите и снимите трубку капучинатора с крышки и очистите ее.
4. Слейте остатки молока и тщательно промойте контейнер для молока и его крышку теплой водой с моющим средством, после чего высушите их.
5. Наполните резервуар для молока чистой водой, не превышая максимальной отметки, и установите его обратно.
6. Установите большую пустую емкость под трубку капучинатора.
7. Нажмите кнопку «Горячий эспрессо» и подождите, пока устройство нагреется.
8. Поверните регулятор уровня молочной пены в положение « ♨ » и нажмите кнопку очистки. Устройство начнет подавать горячий пар через трубку капучинатора. Машина проработает 45 секунд, после чего автоматически остановится. Продолжайте цикл очистки до тех пор, пока из капучинатора не начнет выходить чистый пар/вода без следов молока. При необходимости повторите цикл несколько раз.

   Примечание: в процессе очистки на панели управления может образоваться конденсат — это нормальное явление.
9. Слейте оставшуюся воду из резервуара для молока, промойте его теплой водой с мягким моющим средством. Ополосните и полностью высушите.

Очистка резервуара для воды

1. Извлеките резервуар для воды и слейте оставшуюся воду. Рекомендуется регулярно опустошать резервуар для воды.
2. Вымойте резервуар и его крышку теплой водой с мягким моющим средством. Ополосните и полностью высушите.

   Внимание! Не мойте резервуар для воды и крышку резервуара в посудомоечной машине.

Очистка варочной группы, холдера и фильтров

Примечание: варочную группу, холдер и фильтры необходимо очищать после каждого использования.

1. Выключите устройство и отключите его от электросети.
2. Дождитесь полного остывания устройства и всех съемных частей.
3. Снимите холдер, извлеките фильтр и утилизируйте использованный кофе.
4. Тщательно промойте холдер и фильтр в теплой воде с мягким моющим средством, затем тщательно ополосните и высушите.
5. Протрите нижнюю часть варочной группы влажной мягкой тканью, чтобы удалить остатки кофе.
6. Установите холдер без фильтра в варочную группу и зафиксируйте.
7. Поставьте большую пустую емкость под холдер.
8. Подключите устройство к электросети и нажмите кнопку питания.
9. Дважды нажмите кнопку «Эспрессо» — на дисплее отобразится «Эспрессо × 2».
10. Дайте устройству выполнить пролив водой до автоматической остановки.

Поддон для капель

1. Достаньте поддон для капель, снимите решетку.
2. Вымойте поддон для капель и решетку теплой водой с мягким моющим средством. Ополосните и полностью высушите.

Удаление накипи

Накопление минеральных отложений (накипи) ухудшает работу устройства. Если Вы заметили, что время, необходимое для приготовления напитка, увеличилось, или происходит чрезмерное испарение пара, необходимо провести очистку устройства от накипи. Также на поверхности варочной группы может образоваться белый налет. Частота очистки зависит от жесткости используемой воды. В таблице ниже приведены рекомендуемые интервалы очистки.

Жесткость воды	Рекомендуемая частота очистки
Мягкая вода (фильтрованная)	Каждые 80 циклов приготовления
Жесткая вода (водопроводная)	Каждые 40 циклов приготовления

Перед очисткой приобретите специальное средство для удаления накипи, предназначенное специально для кофемашин, и используйте его строго по инструкции производителя.

Удаление накипи из резервуара для воды

1. Приготовьте раствор средства для удаления накипи в соответствии с инструкцией производителя средства.
2. Наполните резервуар для воды приготовленным раствором (не превышая отметку «MAX»).
3. Оставьте раствор в резервуаре на время, указанное в инструкции к средству.
4. Слейте раствор, сняв резервуар.
5. Тщательно промойте резервуар проточной водой — наполните резервуар примерно наполовину, слейте воду и повторите процедуру 2 раза.

Удаление накипи из варочной группы

1. Сначала выполните удаление накипи из резервуара для воды согласно разделу «Удаление накипи из резервуара для воды».
2. Приготовьте раствор средства для удаления накипи в соответствии с инструкцией производителя средства.
3. Убедитесь, что устройство отключено от электросети.
4. Заполните резервуар для воды и резервуар для молока приготовленным раствором (не превышая отметку «MAX»).
5. Установите холдер с установленным фильтром, но без кофе. Поместите большую пустую емкость на поддон для сбора капель под холдер.
6. Подключите устройство к электросети.
7. Включите устройство, нажав кнопку питания. Нажмите кнопку «Горячий эспрессо». Во время процесса нагрева индикаторы на панели управления начнут мигать, пока не будет достигнута оптимальная температура для режима «Эспрессо». По достижении необходимой температуры индикаторы будут гореть.
8. Дважды нажмите кнопку «Эспрессо» — на дисплее отобразится «Эспрессо × 2». Дайте устройству выполнить пролив водой до автоматической остановки.
9. Поместите большую пустую емкость (объемом не менее 500 мл) под трубку капучинатора. Поверните регулятор уровня молочной пены в положение « ♨ », затем дважды нажмите кнопку «Латте» — на дисплее отобразится «Большой латте»; или нажмите кнопку очистки, чтобы запустить функцию очистки. Вода и пар начнут автоматически выходить из устройства. Дождитесь окончания выполнения цикла, и при необходимости повторите его несколько раз.
10. После завершения удаления накипи заполните резервуар для воды чистой питьевой водой и выполните 1–2 цикла пролива без средства, чтобы полностью удалить остатки средства из системы (до исчезновения запаха и/или следов средства).
11. Слейте остатки раствора из резервуара для воды и резервуара для молока, затем тщательно промойте их теплой водой с мягким моющим средством. Ополосните и полностью высушите.

Внимание! Во время удаления накипи из устройства выходит раствор средства. Не употребляйте его. Используйте отдельную емкость, по завершении слейте раствор и утилизируйте его согласно инструкции производителя средства. Избегайте попадания раствора на кожу и в глаза.

Возможные проблемы и их решение

Проблема	Возможная причина	Решение
Не проливается кофе	В резервуаре нет воды	Налейте воду в резервуар
	Слишком мелкий помол кофе	Используйте кофе более крупного помола
	В фильтр засыпано слишком много кофе	Уберите излишки кофе из фильтра
	Устройство не включено или не подключено к электросети	Убедитесь, что устройство включено и подключено к электросети
	Кофе слишком плотно утрамбован	Снова заполните фильтр и утрамбуйте кофе умеренно, не прилагая излишних усилий
Кофе переливается через края холдера во время пролива	Холдер не зафиксирован	Поверните холдер до упора
	На кромке холдера/фильтра остался кофе	Удалите остатки кофе с кромки холдера/фильтра
	Слишком много кофе в фильтре	Уберите излишки кофе из фильтра
Молоко не взбивается или не выходит из капучинатора	Закончилось давление пара (недостаточно воды)	Убедитесь, что в резервуаре для воды достаточно воды
	Молоко недостаточно холодное	Используйте охлажденное молоко
	Трубка капучинатора засорена	Выполните очистку резервуара для молока и трубки капучинатора согласно разделу «Очистка контейнера для молока и трубки капучинатора»
Кофе проливается слишком быстро	Слишком крупный помол кофе	Используйте кофе более мелкого помола
	Использование одинарного фильтра для двойной порции эспрессо	Используйте двойной фильтр для двойной порции эспрессо
Кофе проливается слишком медленно	Кофе слишком мелкого помола или слишком сильно утрамбован	Используйте кофе более крупного помола
Вода протекает снизу кофеварки	Кофемашина неисправна	Обратитесь в авторизованный сервисный центр
	Поддон для капель переполнен	Опустошите поддон
Вода протекает с внешней стороны фильтра	Остатки кофе на кромке фильтра	Очистите кромку фильтра от кофе
Кофеварка не работает	Устройство не подключено к электросети	Подключите устройство к электросети. Если устройство по-прежнему не работает, обратитесь в авторизованный сервисный центр для ремонта

Проблема	Возможная причина	Решение
Эспрессо кислый на вкус	Отсутствие надлежащей очистки после удаления минеральных отложений	Очистите кофеварку в соответствии с разделом «Перед первым использованием»
	Кофейный порошок хранился в жарком и влажном месте в течение длительного времени	Используйте свежий кофейный порошок или храните неиспользованный порошок в прохладном, сухом месте. После открытия упаковки плотно закрывайте ее и храните в холодильнике
	Кофейный порошок испортился	

Если ни один из приведенных способов решения проблемы не помог, обратитесь в авторизованный сервисный центр. Не разбирайте устройство самостоятельно.

Правила и условия монтажа, хранения, перевозки (транспортировки), реализации и утилизации

- Устройство не требует какого-либо монтажа или постоянной фиксации.
- Хранение устройства должно производиться в упаковке в отапливаемых помещениях у изготовителя и потребителя при температуре воздуха от +5 °С до +40 °С и относительной влажности воздуха не более 80%. В помещениях не должно быть агрессивных примесей (паров кислот, щелочей), вызывающих коррозию.
- Перевозка устройства должна осуществляться в сухой среде.
- Устройство требует бережного обращения, оберегайте его от воздействия пыли, грязи, ударов, влаги, огня и т.д.
- Реализация устройства должна производиться в соответствии с местным законодательством.
- После окончания срока службы изделия его нельзя выбрасывать вместе с обычным бытовым мусором. Вместо этого оно подлежит сдаче на утилизацию в соответствующий пункт приема электрического и электронного оборудования для последующей переработки и утилизации в соответствии с федеральным или местным законодательством. Обеспечивая правильную утилизацию данного продукта, Вы помогаете сберечь природные ресурсы и предотвращаете ущерб для окружающей среды и здоровья людей, который возможен в случае ненадлежащего обращения. Более подробную информацию о пунктах приема и утилизации данного продукта можно получить в местных муниципальных органах или на предприятии по вывозу бытового мусора.
- При обнаружении неисправности устройства следует немедленно обратиться в авторизованный сервисный центр или утилизировать устройство.

Дополнительная информация

Изготовитель: Гуандун Зонсенуэй Электрик Тэкнолоджи Ко., Лтд.
2/F-3/F корп. 1 и 2/F-4/F корп. 2, №106, шоссе Вайхуань, зона высоких технологий Шуньдэ (Жунгуй), жилой комитет Жунгуй Хуакоу, р-н Шуньдэ, г. Фошань, пров. Гуандун, Китай.

Manufacturer: Guangdong Zoncenway Electric Technology Co., Ltd.
2/F-3/F of Block 1 and 2/F-4/F of Block 2, No.106, Waihuan Road, Shunde High-tech Zone (Ronggui), Ronggui Huakou Residential Committee, Shunde District, Foshan City, Guangdong Province, P.R.China.

Сделано в Китае.

Импортер в России / уполномоченное изготовителем лицо: ООО «ПРОВИЛЬ».
690022, Приморский край, г. Владивосток, Чкалова, д. 30, офис 4А.
Адрес электронной почты: provil@dlogistix.com

Товар соответствует требованиям ТР ТС (ЕАЭС).

Спецификации, информация о продукте и его внешний вид могут быть изменены без предварительного уведомления пользователя в целях улучшения качества нашей продукции.

Товар изготовлен (мм.гггг):_____v.1

Для заметок

Для заметок

Гарантийный талон

SN/IMEI: _____

Дата постановки на гарантию:_____

Производитель гарантирует бесперебойную работу устройства в течение всего гарантийного срока, а также отсутствие дефектов в материалах и сборке. Гарантийный период исчисляется с момента приобретения изделия и распространяется только на новые продукты.
В гарантийное обслуживание входит бесплатный ремонт или замена элементов, вышедших из строя не по вине потребителя в течение гарантийного срока при условии эксплуатации изделия согласно руководству пользователя. Ремонт или замена элементов производится на территории уполномоченных сервисных центров.

Срок гарантии: 24 мес.
Срок эксплуатации: 36 мес.

Актуальный список сервисных центров по адресу:
https://www.dns-shop.ru/service-center/

Гарантийные обязательства и бесплатное сервисное обслуживание не распространяются на перечисленные ниже принадлежности, входящие в комплектность товара, если их замена не связана с разборкой изделия:

- Элементы питания (батарейки) для ПДУ (Пульт дистанционного управления).
- Соединительные кабели, антенны и переходники для них, наушники, микрофоны, устройства «HANDS-FREE»; носители информации различных типов, программное обеспечение (ПО) и драйверы, поставляемые в комплекте (включая, но не ограничиваясь ПО, предустановленным на накопитель на жестких магнитных дисках изделия), внешние устройства ввода-вывода и манипуляторы.
- Чехлы, сумки, ремни, шнуры для переноски, монтажные приспособления, инструменты, документацию, прилагаемую к изделию.
- Расходные материалы и детали, подвергающиеся естественному износу.

Производитель не несет гарантийных обязательств в следующих случаях:

- Истек Гарантийный срок.
- Если изделие, предназначенное для личных (бытовых, семейных) нужд, использовалось для осуществления предпринимательской деятельности, а также в иных целях, не соответствующих его прямому назначению.
- Производитель не несет ответственности за возможный материальный, моральный и иной вред, понесенный владельцем изделия и/или третьими лицами, вследствие нарушения требований руководства пользователя при использовании, несоблюдения рекомендаций по установке и обслуживанию изделия, правил подключения (короткие замыкания, возникшие также в результате воздействия несоответствующего сетевого напряжения, как на само изделие, так и на изделия, сопряженные с ним), хранении и транспортировки изделия.
- Все случаи механического повреждения: сколы, трещины, деформации, следы ударов, вмятины, замятия и др., полученные в процессе эксплуатации изделия.
- Имеются следы сторонней модификации, несанкционированного ремонта лицами, не уполномоченными для проведения таких работ. Если дефект вызван изменением конструкции или схемы изделия, подключением внешних устройств, не предусмотренных Производителем, использованием устройства, не имеющего сертификата соответствия согласно местному законодательству.
- Если дефект изделия вызван действием непреодолимой силы (природных стихий, пожаров, наводнений, землетрясений, бытовых факторов и прочих ситуаций, не зависящих от Производителя), либо действиями третьих лиц, которые Производитель не мог предвидеть.
- Дефект вызван попаданием внутрь изделия посторонних предметов, инородных тел, веществ, жидкостей, насекомых или животных, воздействием агрессивных сред, высокой влажности, высоких температур, которые привели к полному или частичному выходу из строя изделия.
- Отсутствует или не соответствует идентификация изделия (серийный номер). Если повреждения (недостатки) вызваны воздействием вредоносного программного обеспечения; установкой, сменой или удалением паролей (кодов), приведшим к отсутствию доступа к программным ресурсам изделия, без возможности их сброса/восстановления, ввиду отсутствия предоставления данной услуги поставщиком ПО.
- Если дефекты работы вызваны несоответствием стандартам или техническим регламентам питающих, кабельных, телекоммуникационных сетей, мощности радиосигнала, в том числе из-за особенностей рельефа и других подобных внешних факторов, использования изделия на границе или вне зоны действия сети.
- Если повреждения вызваны использованием нестандартных (неоригинальных) и/или некачественных (поврежденных) расходных материалов, принадлежностей, запасных частей, элементов питания, носителей информации различных типов (включая CD, DVD диски, карты памяти, SIM-карты, картриджи).
- Если недостатки вызваны получением, установкой и использованием несовместимого контента (мелодии, графика, видео и другие файлы, приложения Java и подобные им программы).
- На ущерб, причиненный другому оборудованию, работающему в сопряжении с данным изделием.

