Руководство по эксплуатации

Монитор
DF27N1-12SAV01

DEXP

Уважаемый покупатель!

Благодарим Вас за выбор нашей продукции.
Мы рады предложить Вам изделия и устройства, разработанные и изготовленные в соответствии с высокими требованиями к качеству, функциональности и дизайну. Перед началом эксплуатации внимательно прочитайте данное руководство, в котором содержится важная информация, касающаяся Вашей безопасности, а также рекомендации по правильному использованию продукта и уходу за ним. Позаботьтесь о сохранности настоящего руководства и используйте его в качестве справочного материала при дальнейшей эксплуатации устройства.

Назначение устройства

Монитор предназначен для визуализации информации с персонального компьютера.

Меры предосторожности

- Перед подключением устройства к источнику питания убедитесь, что параметры электросети соответствуют его техническим характеристикам.
- Не используйте аксессуары, не рекомендованные производителем.
- Размещайте устройство только на ровной и стабильной поверхности.
- Избегайте использования монитора рядом с устройствами, генерирующими магнитное поле (например, электромоторами, телевизорами и др.).
- Не ставьте тяжелые предметы на видеокабель и шнур питания, а также не прокладывайте кабели в местах, где они могут быть случайно задеты. Оберегайте шнур адаптера питания от негативных физических воздействий (защемление, порезы, скручивание и т.д.).
- Не прикасайтесь к шнуру адаптера питания мокрыми руками.
- Место установки монитора должно быть выбрано таким образом, чтобы избежать возникновения на его экране отражений и бликов.
- Не разбирайте устройство самостоятельно во избежание поражения электрическим током. Данное устройство не содержит элементов, обслуживаемых пользователем. Обслуживание и ремонт должны производиться только квалифицированными специалистами авторизованного сервисного центра.
- Не блокируйте вентиляционные отверстия устройства и следите за тем, чтобы посторонние объекты не попадали в его корпус.
- Не подвергайте устройство воздействию влаги, пыли и экстремальных температур во избежание его порчи.
- Не используйте данное устройство после падений, а также при наличии видимых повреждений адаптера питания или самого устройства. Обратитесь в авторизованный сервисный центр.
- Устройство не предназначено для использования детьми и лицами с ограниченными физическими, сенсорными или умственными способностями, кроме случаев, когда над ними осуществляется контроль другими лицами, ответственными за их безопасность. Не позволяйте детям играть с устройством.
- Устройство не предназначено для использования в коммерческих целях.
- При обнаружении сбоев в работе устройства незамедлительно прекратите его использование и обратитесь в авторизованный сервисный центр.

Технические характеристики

- Модель: DF27N1-12SAV01.
- Торговая марка: DEXP.
- Диагональ экрана: 27”.
- Технология изготовления матрицы: IPS.
- Соотношение сторон: 16:9.
- Контрастность: 1500:1.
- Максимальное разрешение: 1920 × 1080.
- Максимальная частота обновления экрана: 120 Гц.
- Угол обзора (горизонтальный/вертикальный): 178°.
- Время отклика пикселя (GtG): 5 мс.
- Время отклика пикселя (MPRT): 5 мс.
- Тип подсветки матрицы: LED.
- Яркость: 300 кд/м².
- Максимальное количество цветов: 16,7 млн.
- Технология Low Blue Light: есть.
- Мощность динамиков: 2 × 1 Вт.
- Потребляемая мощность в спящем режиме: 0,5 Вт.
- Потребляемая мощность в рабочем режиме: 30 Вт.
- Параметры адаптера питания:
  - Вход: 100–240 В ~ 50–60 Гц.
  - Выход: 12 В ⎓ 3 А.
- Параметры питания устройства: 12 В ⎓ 3 А.
- Класс защиты от поражения эл. током (адаптер): II.
- Класс защиты от поражения эл. током (устройство): III.
- Класс энергоэффективности: E.
- Тип крепления шнура питания: X.
- Степень защиты от пыли и влаги: IP20.
- Разъемы: AUDIO OUT, HDMI 1.4, VGA.
- Размер VESA: 75 × 75.
- Габариты устройства (Ш × Г × В): 614 × 170 × 479 мм.
- Вес нетто: 3,9 кг.
- Область применения: бытовое.

Комплектация

- Монитор.
- Подставка.
- Кабель HDMI.
- Адаптер питания.
- Фиксатор шнура питания.
- Отвертка.
- Салфетка для ухода за экраном.
- Руководство по эксплуатации.

Схема устройства

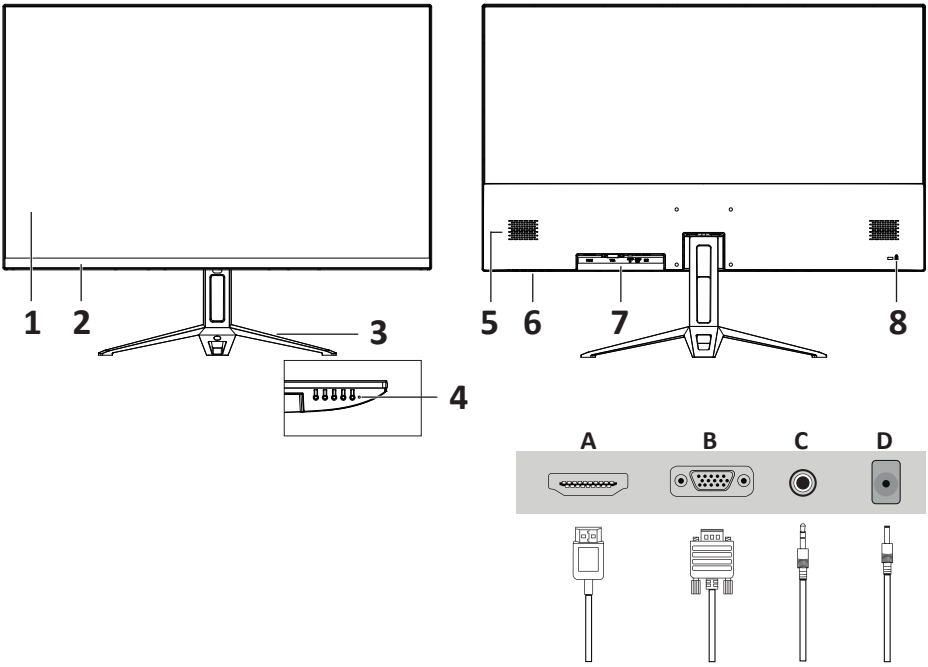

1. Экран.
2. Передняя панель.
3. Подставка.
4. Световой индикатор.
5. Динамик.
6. Кнопки управления:
   - «MENU» – вызов экранного меню.
   - «DOWN» – переход ниже по меню / уменьшение значения опции.
   - «UP» – переход выше по меню / увеличение значения опции.
   - «EXIT» – возврат к предыдущему меню.
   - «⏻» – включение / выключение монитора.
7. Разъемы:
   - A – разъем HDMI.
   - B – разъем VGA.
   - C – разъем для аудиокабеля.
   - D – разъем для кабеля питания.
8. Разъем антикражного замка Kensington.

Примечание: указанные выше расположение разъемов и описание кнопок приведены исключительно в иллюстративных целях. Ориентируйтесь на фактическую конструкцию устройства.

Установка

Сборка и установка подставки монитора

Внимание!

- Удалите с устройства весь упаковочный материал и убедитесь в наличии всех комплектующих. При неполной комплектации обратитесь по месту приобретения.
- Перед сборкой/разборкой подставки расположите монитор на ровной мягкой и устойчивой поверхности экраном вниз.

1. Соедините части подставки и закрепите винтом.
2. Вставьте подставку в специальное отверстие на задней поверхности монитора до щелчка.
3. Сборка завершена.

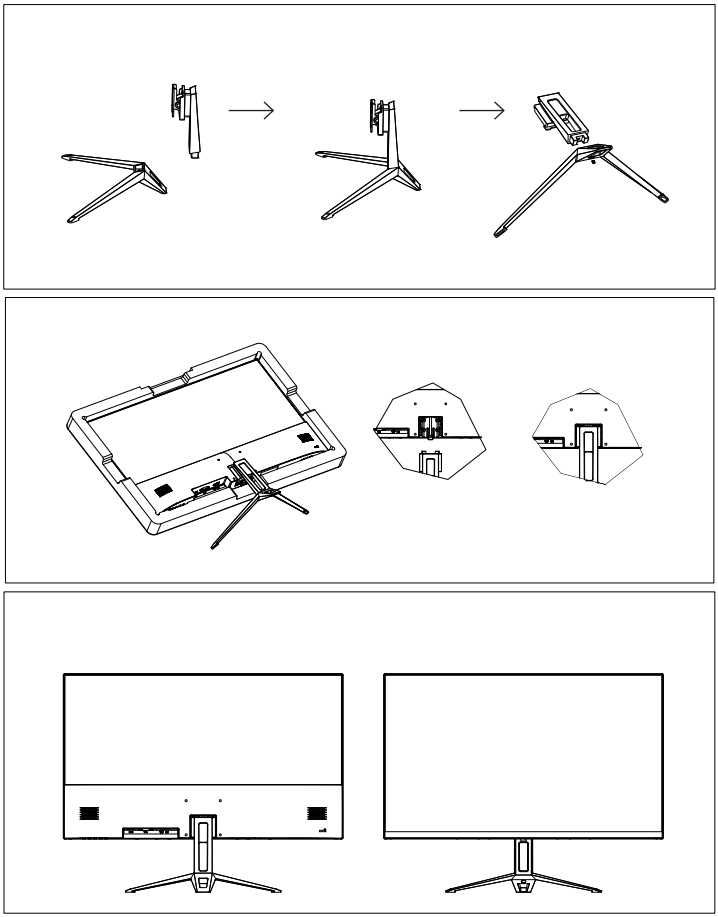

Снятие и разборка подставки монитора

Выполните действия, описанные в предыдущем разделе, в обратном порядке.

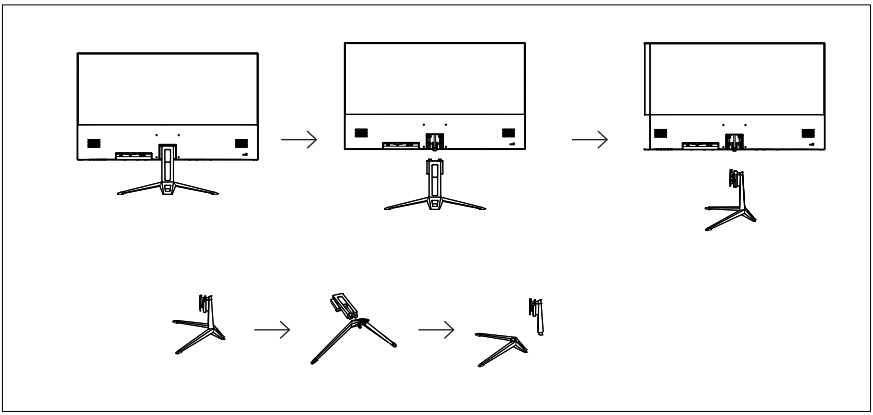

Настройка положения экрана

Вы можете изменить наклон экрана вперед или назад на указанный на схеме угол, чтобы добиться максимального комфорта во время эксплуатации монитора.

Внимание! Регулируя угол наклона, аккуратно держите монитор за корпус и не трогайте сам экран, чтобы не повредить и не запачкать его поверхность. Не прилагайте чрезмерных усилий во время настройки угла наклона.

от -5° до 15° (± 3°)

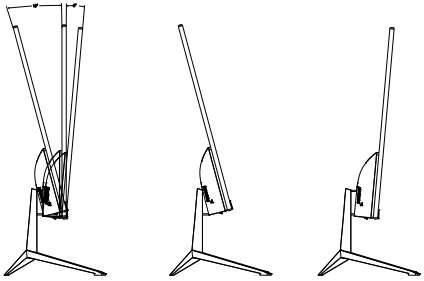

Характеристики крепления VESA

Внимание! Крепление VESA и винты для его фиксации не входят в комплект поставки и приобретается отдельно.

1. Поместите монитор на ровную, мягкую, устойчивую поверхность экраном вниз.
2. Прикрутите крепление к задней панели при помощи 4 винтов.

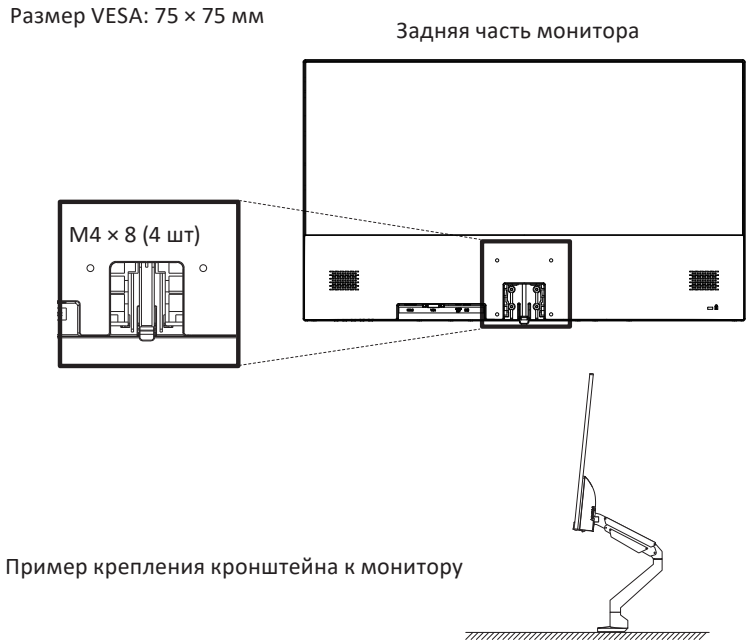

Пример крепления кронштейна к монитору

Эксплуатация

Подключение монитора

1. Убедитесь, что оба устройства (монитор и ПК) отключены от сети.
2. Подключите кабель HDMI/VGA к соответствующему разъему монитора, а другой его конец — к разъему на видеокарте компьютера.
3. Для подключения монитора к сети вставьте вилку адаптера питания в розетку, а другой конец — в соответствующий разъем монитора (DC).

Обслуживание и уход

- Обязательно отключите устройство от электросети перед очисткой.
- Не используйте для очистки жидкие или аэрозольные моющие средства.
- Протирайте монитор мягкой, слегка влажной тканью.

Внимание!

- При появлении посторонних звуков или запахов незамедлительно отключите монитор от сети и обратитесь в авторизованный сервисный центр.
- Не снимайте крышку или заднюю панель монитора. Это может вызвать поражение электрическим током или возгорание. Находящиеся внутри части не подлежат обслуживанию пользователем. Обслуживание должно проводиться исключительно квалифицированным техническим персоналом авторизованного сервисного центра.

Возможные проблемы и их решение

Проблема	Возможные причины и решения
Монитор не включается, питание не подается	Проверьте корректность подключения к сети; убедитесь в плотности подключения адаптера питания
	Проверьте, не поврежден ли адаптер питания; обратитесь в авторизованный сервисный центр для замены при необходимости
Темные/светлые пятна на экране при включении	Это нормальное явление, появляющееся из-за разницы температур. Спустя 20 минут работы монитора пятна пропадут
Вертикальные и горизонтальные полосы на экране	Установите поддерживаемую частоту изображения на компьютере
Питание подается, но нет изображения	Проверьте плотность подключения кабелей
	Проверьте плотность подключения видеокарты
	Убедитесь в отсутствии повреждений разъемов монитора и коннекторов кабелей
	Отрегулируйте яркость и контрастность
Искажение цветов, черно-белое изображение	Убедитесь, что разъем монитора и коннектор видеокабеля не повреждены. Замените кабель при необходимости
	Проверьте плотность подключения видеокарты
	Отрегулируйте яркость и контрастность

Внимание! Если вышеперечисленные меры не помогли в решении проблемы, прекратите использование устройства и обратитесь в авторизованный сервисный центр.

Правила и условия монтажа, хранения, перевозки (транспортировки), реализации и утилизации

- Правила и условия монтажа устройства описаны в разделе «Установка» данного руководства по эксплуатации.
- Перевозка устройства должна осуществляться в сухой среде.
- Устройство требует бережного обращения, оберегайте его от воздействия пыли, грязи, ударов, влаги, огня и т.д.
- Хранение устройства должно производиться в упаковке в отапливаемых помещениях у изготовителя и потребителя при температуре воздуха от +5 °С до +40 °С и относительной влажности воздуха не более 80%. В помещениях не должно быть агрессивных примесей (паров кислот, щелочей), вызывающих коррозию.
- Реализация устройства должна производиться в соответствии с местным законодательством.
- После окончания срока службы устройства его нельзя выбрасывать вместе с обычным бытовым мусором. Вместо этого оно подлежит сдаче на утилизацию в соответствующий пункт приема электрического и электронного оборудования для последующей переработки и утилизации в соответствии с федеральным или местным законодательством. Обеспечивая правильную утилизацию данного продукта, Вы помогаете сберечь природные ресурсы и предотвращаете ущерб для окружающей среды и здоровья людей, который возможен в случае ненадлежащего обращения. Более подробную информацию о пунктах приема и утилизации данного продукта можно получить в местных муниципальных органах или на предприятии по вывозу бытового мусора.
- При обнаружении неисправности устройства следует немедленно обратиться в авторизованный сервисный центр или утилизировать устройство.

Дополнительная информация

Изготовитель: Ибинь Цзясинь Электроник Тэкнолоджи Ко., Лтд.
№136, зап. секция шоссе Синган, зона экономического развития Линьган, г. Ибинь, пров. Сычуань, Китай.
Manufacturer: Yibin Jiaxin Electronic Technology Co., Ltd.
No.136, West Section of Xinggang Road, Lingang Economic Development Zone, Yibin City, Sichuan Province, China.
Сделано в Китае.
Импортер в России / уполномоченное изготовителем лицо:
ООО «ДНС ЛОДЖИСТИК».
690002, Приморский край, г.о. Владивостокский, г.Владивосток, ул.Некрасовская, д.59, каб 2.
Адрес электронной почты: dns-logistic.llc@mail.dlogistix.com
Товар соответствует требованиям ТР ТС (ЕАЭС).
Спецификации, информация о продукте и его внешний вид могут быть изменены без предварительного уведомления пользователя в целях улучшения качества нашей продукции.

Товар изготовлен (мм.гггг): _____ V.1

Гарантийный талон

SN/IMEI: _____

Дата постановки на гарантию: _____

Производитель гарантирует бесперебойную работу устройства в течение всего гарантийного срока, а также отсутствие дефектов в материалах и сборке. Гарантийный период исчисляется с момента приобретения изделия и распространяется только на новые продукты.
В гарантийное обслуживание входит бесплатный ремонт или замена элементов, вышедших из строя не по вине потребителя в течение гарантийного срока при условии эксплуатации изделия согласно руководству пользователя. Ремонт или замена элементов производится на территории уполномоченных сервисных центров.

Срок гарантии: 36 мес.
Срок эксплуатации: 48 мес.

Актуальный список сервисных центров по адресу:
https://www.dns-shop.ru/service-center/

Гарантийные обязательства и бесплатное сервисное обслуживание не распространяются на перечисленные ниже принадлежности, входящие в комплектность товара, если их замена не связана с разборкой изделия:

- Элементы питания (батарейки) для ПДУ (Пульт дистанционного управления).
- Соединительные кабели, антенны и переходники для них, наушники, микрофоны, устройства «HANDS-FREE»; носители информации различных типов, программное обеспечение (ПО) и драйверы, поставляемые в комплекте (включая, но не ограничиваясь ПО, предустановленным на накопитель на жестких магнитных дисках изделия), внешние устройства ввода-вывода и манипуляторы.
- Чехлы, сумки, ремни, шнуры для переноски, монтажные приспособления, инструменты, документацию, прилагаемую к изделию.
- Расходные материалы и детали, подвергающиеся естественному износу.

Производитель не несет гарантийных обязательств в следующих случаях:

- Истек Гарантийный срок.
- Если изделие, предназначенное для личных (бытовых, семейных) нужд, использовалось для осуществления предпринимательской деятельности, а также в иных целях, не соответствующих его прямому назначению.
- Производитель не несет ответственности за возможный материальный, моральный и иной вред, понесенный владельцем изделия и/или третьими лицами, вследствие нарушения требований руководства пользователя при использовании, несоблюдения рекомендаций по установке и обслуживанию изделия, правил подключения (короткие замыкания, возникшие также в результате воздействия несоответствующего сетевого напряжения, как на само изделие, так и на изделия, сопряженные с ним), хранении и транспортировки изделия.
- Все случаи механического повреждения: сколы, трещины, деформации, следы ударов, вмятины, замятия и др., полученные в процессе эксплуатации изделия.
- Имеются следы сторонней модификации, несанкционированного ремонта лицами, не уполномоченными для проведения таких работ. Если дефект вызван изменением конструкции или схемы изделия, подключением внешних устройств, не предусмотренных Производителем, использованием устройства, не имеющего сертификата соответствия согласно местному законодательству.
- Если дефект изделия вызван действием непреодолимой силы (природных стихий, пожаров, наводнений, землетрясений, бытовых факторов и прочих ситуаций, не зависящих от Производителя), либо действиями третьих лиц, которые Производитель не мог предвидеть.
- Дефект вызван попаданием внутрь изделия посторонних предметов, инородных тел, веществ, жидкостей, насекомых или животных, воздействием агрессивных сред, высокой влажности, высоких температур, которые привели к полному или частичному выходу из строя изделия.
- Отсутствует или не соответствует идентификация изделия (серийный номер). Если повреждения (недостатки) вызваны воздействием вредоносного программного обеспечения; установкой, сменой или удалением паролей (кодов), приведшим к отсутствию доступа к программным ресурсам изделия, без возможности их сброса/восстановления, ввиду отсутствия предоставления данной услуги поставщиком ПО.
- Если дефекты работы вызваны несоответствием стандартам или техническим регламентам питающих, кабельных, телекоммуникационных сетей, мощности радиосигнала, в том числе из-за особенностей рельефа и других подобных внешних факторов, использования изделия на границе или вне зоны действия сети.
- Если повреждения вызваны использованием нестандартных (неоригинальных) и/или некачественных (поврежденных) расходных материалов, принадлежностей, запасных частей, элементов питания, носителей информации различных типов (включая CD, DVD диски, карты памяти, SIM-карты, картриджи).
- Если недостатки вызваны получением, установкой и использованием несовместимого контента (мелодии, графика, видео и другие файлы, приложения Java и подобные им программы).
- На ущерб, причиненный другому оборудованию, работающему в сопряжении с данным изделием.

