Руководство по эксплуатации

Графический планшет
DGT-A6V01

DEXP

Уважаемый покупатель!

Благодарим Вас за выбор нашей продукции.
Мы рады предложить Вам изделия и устройства, разработанные и изготовленные в соответствии с высокими требованиями к качеству, функциональности и дизайну. Перед началом эксплуатации внимательно прочитайте данное руководство, в котором содержится важная информация, касающаяся Вашей безопасности, а также рекомендации по правильному использованию продукта и уходу за ним. Позаботьтесь о сохранности настоящего руководства и используйте его в качестве справочного материала при дальнейшей эксплуатации изделия.

Назначение устройства

Графический планшет предназначен для ввода данных (рисунков, записей и т.д.) от руки на персональный компьютер или электронный планшет.

Меры предосторожности

- Не используйте графический планшет вблизи высокоточных устройств, а также устройств, требующих соблюдения повышенных мер безопасности, из-за возможного отрицательного влияния и сбоев в их работе.
- Выключайте планшет, находясь на борту самолета или в любом другом месте, где использование электронных устройств запрещено, иначе это может отрицательно повлиять на другие электронные устройства поблизости.
- Устройство не предназначено для использования детьми и лицами с ограниченными физическими, сенсорными или умственными способностями, кроме случаев, когда над ними осуществляется контроль другими лицами, ответственными за их безопасность.
- Не позволяйте детям играть с устройством или пером. Следите за тем, чтобы ребенок не помещал перо в рот, поскольку его кончик и боковые кнопки могут отломаться и быть случайно проглочены.
- Избегайте размещения устройства на неустойчивых, наклонных поверхностях, а также в любых местах, подверженных чрезмерной вибрации. Это может привести к его падению и, как следствие, к повреждению и/или возникновению неисправности.
- Не кладите на планшет тяжелые предметы. Не наступайте и не вставайте на устройство, так как это может привести к его повреждению.
- Избегайте воздействия на устройство высоких или низких температур.
- Не храните устройство в таких местах, где температура отпускается ниже 5 °C или поднимается выше 40 °C. Избегайте мест с чрезмерными колебаниями температуры — это может привести к повреждению устройства и его компонентов.
- Не разбирайте и не модифицируйте устройство — это может привести к пожару, поражению электрическим током и травмам. Вскрытие корпуса устройства также приведет к аннулированию гарантии. Для ремонта или обслуживания обращайтесь в авторизованный сервисный центр.
- Никогда не используйте бензолосодержащие или другие химические вещества и абразивы для очистки устройства.

- Не используйте планшет в непосредственной близости от источников воды и не ставьте рядом с ним емкости с водой, так как попадание воды и других жидкостей на устройство может привести к его поломке.
- Размещение металлических и/или намагниченных предметов на устройстве во время работы может привести к повреждению или возникновению неисправности.
- Обращайтесь с пером аккуратно. Не ударяйте им по твердым поверхностям или предметам, а также избегайте слишком сильного захвата и не давите слишком сильно на кнопки и ручку.
- Не берите перо грязными руками. Перо является очень чувствительным инструментом, поэтому обращение с ним грязными руками, а также использование в местах, подверженных воздействию грязи, пыли или сильных запахов, может привести к попадания в него посторонних частиц, что приведет к поломке.
- Устройство не предназначено для использования в коммерческих целях.

Технические характеристики

- Модель: DGT-A6V01.
- Торговая марка: DEXP.
- Разрешение: 5080 lpi.
- Скорость отклика: 290 PPS.
- Чувствительность к нажатию: 8192 уровня.
- Формат: A6.
- Эффект бумаги.
- Тип пера: пассивное.
- Максимальная высота считывания пера: 10 мм.
- Разъем подключения: USB Type-C.
- Батарея: отсутствует.
- Параметры питания: 5 В ⎓ 100 мА.
- Совместимость: Windows, macOS, Android 6.0, ChromeOS, Linux.

Комплектация

- Графический планшет.
- Кабель.
- Наконечники пера (8 шт.).
- Пуллер для наконечников.
- Чехол для пера.
- Руководство по эксплуатации.

Схема устройства

Графический планшет

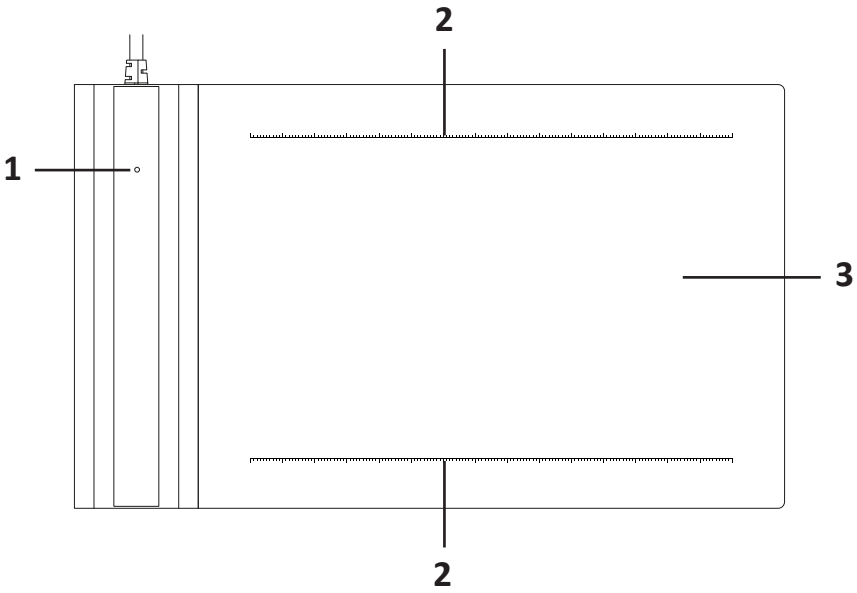

1. LED-индикатор.
2. Ограничительные линии.
3. Рабочая область.

Перо

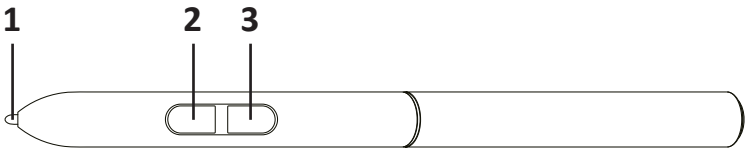

1. Наконечник.
2. Кнопка 1.
3. Кнопка 2.

Примечание: перо не имеет элементов питания и не нуждается в подзарядке.

Эксплуатация

Подключение к ПК

1. Возьмите кабель, поставляемый в комплекте, и подключите один его конец к разъему на планшете, а другой — к USB-разъему на ПК.
2. Установите и запустите на ПК драйвер (см. раздел «Установка драйвера»). Если в левом верхнем углу интерфейса отображается модель планшета, это свидетельствует об успешном подключении. Вы можете приступать к работе.

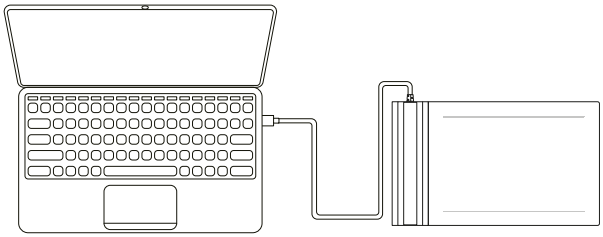

Примечание: горячие клавиши планшета и пера не будут работать на компьютерах с ChromeOS.

Подключение к смартфону на ОС Android

Подключение планшета к смартфону осуществляется при помощи OTG-адаптера (не входит в комплект).

1. Подсоедините адаптер к комплектному кабелю и вставьте в разъем устройства.
2. Для работы разверните планшет, как показано на рисунке.

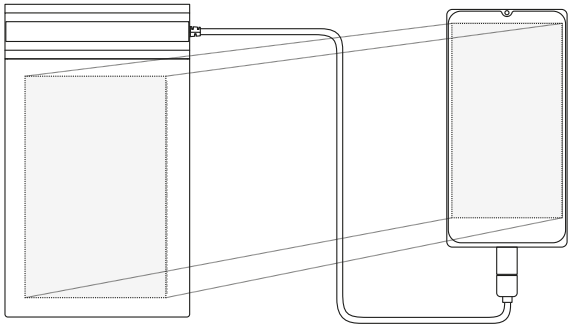

Примечания

- Экран смартфона должен быть в вертикальном режиме для работы.
- Для некоторых моделей смартфонов требуется вручную активировать в настройках функцию подключения через OTG.
- При подключении к смартфону горячие клавиши планшета и пера не будут работать.

Замена наконечника пера

Если наконечник пера износился или сломался, замените его на запасной согласно инструкции ниже.

1. Вставьте наконечник пера в пуллер, как показано на рисунке.
2. Наклоните перо, чтобы пуллер полностью захватил наконечник пера.
3. Вытащите старый наконечник.
4. Возьмите новый наконечник и вставьте его в разъем пера. Надавите на него до упора, чтобы зафиксировать.

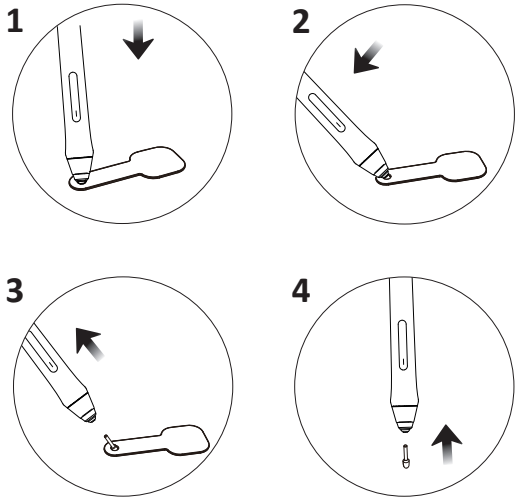

Драйвер

Установка драйвера

Для работы планшета с устройствами на операционных системах Windows, masOS и Linux требуется установка и запуск драйвера.

1. Перед началом установки удалите с компьютера все ранее установленные драйверы для графических планшетов. Закройте другие программы и отключите антивирус.
2. Подключите планшет к компьютеру.
3. Скачайте файл драйвера из карточки товара на сайте https://www.dns-shop.ru/ в разделе «Инструкции и файлы».
4. Запустите скачанный файл и следуйте инструкциям на экране.
5. По окончании установки перезагрузите компьютер.

Примечание: для работы планшета с устройствами под управлением ОС Android и ChromeOS установка драйвера не требуется.

Основные разделы драйвера

Перо

Вы можете настроить назначение клавиш, уровень нажатия и чувствительность пера.

Охват

В этом разделе Вы можете настроить рабочую зону экрана, переключать режим пера и мыши, а также адаптировать устройство для левой или правой руки.

Функции

Здесь можно настроить горячие клавиши клавиатуры для работы с планшетом.

Инфо

Раздел с информацией о версии драйвера.

Правила и условия монтажа, хранения, перевозки (транспортировки), реализации и утилизации

- Устройство не требует какого-либо монтажа или постоянной фиксации.
- Хранение устройства должно производиться в упаковке в отапливаемых помещениях у изготовителя и потребителя при температуре воздуха от 5 °С до 40 °С и относительной влажности воздуха не более 80%. В помещениях не должно быть агрессивных примесей (паров кислот, щелочей), вызывающих коррозию.
- Перевозка устройства должна осуществляться в сухой среде.
- Устройство требует бережного обращения, оберегайте его от воздействия пыли, грязи, ударов, влаги, огня и т.д.
- Реализация устройства должна производиться в соответствии с местным законодательством.
- После окончания срока службы изделия его нельзя выбрасывать вместе с обычным бытовым мусором. Вместо этого оно подлежит сдаче на утилизацию в соответствующий пункт приема электрического и электронного оборудования для последующей переработки и утилизации в соответствии с федеральным или местным законодательством. Обеспечивая правильную утилизацию данного продукта, Вы помогаете сберечь природные ресурсы и предотвращаете ущерб для окружающей среды и здоровья людей, который возможен в случае ненадлежащего обращения. Более подробную информацию о пунктах приема и утилизации данного продукта можно получить в местных муниципальных органах или на предприятии по вывозу бытового мусора.
- При обнаружении неисправности устройства следует немедленно обратиться в авторизованный сервисный центр или утилизировать устройство.

Дополнительная информация

Manufacturer: Shenzhen Hezon Lito Technology Co.,Ltd.
C3, No.45, Shasan Road, Shasan Community, Shajing Subdistrict, Bao'an District, Shenzhen, Guangdong, China.
Изготовитель: Шэньчжэнь Хэзон Лайто Тэкнолоджи Ко., Лтд.
C3, № 45, шоссе Шасань, Шасань комьюнити, подрайон Шацзин, р-н Баоань, г. Шэньчжэнь, пров. Гуандун, Китай.
Сделано в Китае.

Импортер в России / уполномоченное изготовителем лицо: ООО «ДНС ЛОДЖИСТИК». 690068, Россия, Приморский край, г. Владивосток, проспект 100-летия Владивостока, дом 155, корпус 3, офис 5.
Адрес электронной почты: dns-logistic.llc@mail.dlogistix.com

Товар соответствует требованиям ТР ТС (ЕАЭС).

Спецификации, информация о продукте и его внешний вид могут быть изменены без предварительного уведомления пользователя в целях улучшения качества.

Товар изготовлен (мм.гггг): _____V.1

Гарантийный талон

SN/IMEI: _____

Дата постановки на гарантию:_____

Производитель гарантирует бесперебойную работу устройства в течение всего гарантийного срока, а также отсутствие дефектов в материалах и сборке. Гарантийный период исчисляется с момента приобретения изделия и распространяется только на новые продукты.
В гарантийное обслуживание входит бесплатный ремонт или замена элементов, вышедших из строя не по вине потребителя в течение гарантийного срока при условии эксплуатации изделия согласно руководству пользователя. Ремонт или замена элементов производится на территории уполномоченных сервисных центров.

Срок гарантии: 12 мес.
Срок эксплуатации: 24 мес.

Актуальный список сервисных центров по адресу:
https://www.dns-shop.ru/service-center/

Гарантийные обязательства и бесплатное сервисное обслуживание не распространяются на перечисленные ниже принадлежности, входящие в комплектность товара, если их замена не связана с разборкой изделия:

- Элементы питания (батарейки) для ПДУ (Пульт дистанционного управления).
- Соединительные кабели, антенны и переходники для них, наушники, микрофоны, устройства «HANDS-FREE»; носители информации различных типов, программное обеспечение (ПО) и драйверы, поставляемые в комплекте (включая, но не ограничиваясь ПО, предустановленным на накопитель на жестких магнитных дисках изделия), внешние устройства ввода-вывода и манипуляторы.
- Чехлы, сумки, ремни, шнуры для переноски, монтажные приспособления, инструменты, документацию, прилагаемую к изделию.
- Расходные материалы и детали, подвергающиеся естественному износу.

Производитель не несет гарантийных обязательств в следующих случаях:

- Истек Гарантийный срок.
- Если изделие, предназначенное для личных (бытовых, семейных) нужд, использовалось для осуществления предпринимательской деятельности, а также в иных целях, не соответствующих его прямому назначению.
- Производитель не несет ответственности за возможный материальный, моральный и иной вред, понесенный владельцем изделия и/или третьими лицами, вследствие нарушения требований руководства пользователя при использовании, несоблюдения рекомендаций по установке и обслуживанию изделия, правил подключения (короткие замыкания, возникшие также в результате воздействия несоответствующего сетевого напряжения, как на само изделие, так и на изделия, сопряженные с ним), хранении и транспортировки изделия.
- Все случаи механического повреждения: сколы, трещины, деформации, следы ударов, вмятины, замятия и др., полученные в процессе эксплуатации изделия.
- Имеются следы сторонней модификации, несанкционированного ремонта лицами, не уполномоченными для проведения таких работ. Если дефект вызван изменением конструкции или схемы изделия, подключением внешних устройств, не предусмотренных Производителем, использованием устройства, не имеющего сертификата соответствия согласно местному законодательству.
- Если дефект изделия вызван действием непреодолимой силы (природных стихий, пожаров, наводнений, землетрясений, бытовых факторов и прочих ситуаций, не зависящих от Производителя), либо действиями третьих лиц, которые Производитель не мог предвидеть.
- Дефект вызван попаданием внутрь изделия посторонних предметов, инородных тел, веществ, жидкостей, насекомых или животных, воздействием агрессивных сред, высокой влажности, высоких температур, которые привели к полному или частичному выходу из строя изделия.
- Отсутствует или не соответствует идентификация изделия (серийный номер). Если повреждения (недостатки) вызваны воздействием вредоносного программного обеспечения; установкой, сменой или удалением паролей (кодов), приведшим к отсутствию доступа к программным ресурсам изделия, без возможности их сброса/восстановления, ввиду отсутствия предоставления данной услуги поставщиком ПО.
- Если дефекты работы вызваны несоответствием стандартам или техническим регламентам питающих, кабельных, телекоммуникационных сетей, мощности радиосигнала, в том числе из-за особенностей рельефа и других подобных внешних факторов, использования изделия на границе или вне зоны действия сети.
- Если повреждения вызваны использованием нестандартных (неоригинальных) и/или некачественных (поврежденных) расходных материалов, принадлежностей, запасных частей, элементов питания, носителей информации различных типов (включая CD, DVD диски, карты памяти, SIM-карты, картриджи).
- Если недостатки вызваны получением, установкой и использованием несовместимого контента (мелодии, графика, видео и другие файлы, приложения Java и подобные им программы).
- На ущерб, причиненный другому оборудованию, работающему в сопряжении с данным изделием.

Для заметок

