Руководство по эксплуатации

Осушитель воздуха DH-D018A20L

DEXP

Содержание

Назначение устройства **4**

Меры предосторожности **4**

Технические характеристики **6**

Схема устройства **7**

Панель управления **7**
Описание работы кнопок 8
Индикаторы 8

Установка **9**

Эксплуатация **10**
Включение/выключение 10
Выбор скорости вентилятора 10
Настройка уровня влажности 10
Выбор режима работы 10
Таймер 11
Качание жалюзи 11
Блокировка панели управления 12
Защита при заполнении бака 12
Размораживание 13

Обслуживание и уход **14**
Очистка корпуса 14
Хранение 14

Возможные проблемы и их решения **14**

Правила и условия монтажа, хранения, перевозки (транспортировки), реализации и утилизации **15**

Дополнительная информация **16**

Уважаемый покупатель!

Благодарим Вас за выбор нашей продукции.
Мы рады предложить Вам изделия и устройства, разработанные и изготовленные в соответствии с высокими требованиями к качеству, функциональности и дизайну. Перед началом эксплуатации внимательно прочитайте данное руководство, в котором содержится важная информация, касающаяся Вашей безопасности, а также рекомендации по правильному использованию продукта и уходу за ним. Позаботьтесь о сохранности настоящего руководства и используйте его в качестве справочного материала при дальнейшей эксплуатации изделия.

Назначение устройства

Осушитель воздуха — устройство, предназначенное для создания комфортного микроклимата в помещении путем удаления из воздуха лишней влаги.

Меры предосторожности

- Устройство предназначено для работы при температуре от +5 °С до +35 °С.
- Обеспечьте хорошую вентиляцию помещения.
- Устанавливайте устройство на ровной горизонтальной поверхности.
- Перед подключением устройства к источнику питания убедитесь, что параметры Вашей домашней электросети соответствуют его техническим характеристикам.
- Не подключайте устройство к одной розетке вместе с другими мощными электроприборами.
- Не используйте средства для ускорения размораживания или очистки, кроме рекомендованных производителем.
- Не устанавливайте устройство в следующих местах:
  - вблизи нагревательных приборов и источников открытого пламени;
  - в зонах, где возможно попадание на него брызг воды, масла и химических веществ;
  - в помещениях, где возможна утечка горючих газов;
  - в зонах воздействия прямых солнечных лучей;
  - вблизи ванных, душевых комнат или плавательных бассейнов;
  - в теплицах.
- Для обеспечения надежной работы компрессора не наклоняйте устройство. Устройство должно постоянно находиться в вертикальном положении, в том числе и во время транспортировки. Если устройство все же транспортировалось горизонтально, оставьте его в вертикальном положении как минимум на два часа, прежде чем включать. Хранить устройство также следует вертикально.
- Никогда не вставляйте пальцы или другие посторонние предметы в воздухозаборные или воздуховыпускные отверстия.
- Не допускайте попадания воды на панель управления и во внутренние детали устройства. Если внутрь устройства попала вода, выключите устройство, отключите его от сети и обратитесь в авторизованный сервисный центр.
- Не садитесь на устройство и не ставьте на него никакие предметы.

- Если устройство не используется в течение длительного времени, отключите его от электросети и слейте всю воду.
- Своевременно сливайте воду из бака.
- Не пейте и не используйте в иных целях воду, слитую из устройства.
- Хладагент (R290), используемый в устройстве, является легко воспламеняющимся газом. Во время транспортировки и установки устройства убедитесь, что устройство не повреждено.
- Не прокалывайте и не сжигайте контур хладагента.
- Учитывайте, что хладагент может не иметь запаха.
- Не допускайте утечки хладагента; при подозрении на утечку избегайте открытого огня и других источников воспламенения.
- В случае утечки хладагента немедленно откройте все двери и окна, обеспечив вентиляцию помещения, отключите электропитание, покиньте помещение и вызовите квалифицированного специалиста.
- При использовании дренажного шланга убедитесь, что он правильно подсоединен к устройству. Плохое соединение может вызвать течь.
- Эксплуатируйте устройство только в помещениях, площадь которых соответствует рекомендуемой площади, указанной в технических характеристиках осушителя. Не используйте устройство вне помещений.
- Не используйте устройство в ограниченном закрытом пространстве, например, внутри шкафа.
- При использовании непрерывного слива прокладывайте сливной шланг с уклоном вниз, чтобы обеспечить свободный отвод конденсата.
- Все работы с холодильным контуром должен выполнять квалифицированный специалист.
- Не используйте устройство вблизи источников тепла и не подвергайте его воздействию прямых солнечных лучей.
- Не используйте устройство в ванной комнате, вблизи раковины и любых других емкостей, наполненных водой.
- Не накрывайте устройство.
- При повреждении шнура питания его замену во избежание опасности должны производить изготовитель, сервисная служба или подобный квалифицированный персонал.
- Не тяните и не перемещайте устройство за шнур. Не сгибайте и не наматывайте шнур вокруг устройства. Также не допускайте, чтобы шнур питания перегибался через край столешницы, касался горячих поверхностей или острых углов.
- Не блокируйте вентиляционные отверстия устройства.
- При появлении посторонних звуков или запахов незамедлительно отключите устройство от сети и обратитесь в авторизованный сервисный центр.
- Всегда отключайте устройство от источника питания перед чисткой или длительным неиспользованием.
- Всегда выключайте устройство нажатием на кнопку на панели управления, прежде чем отключать шнур питания от электросети.
- После выключения устройства подождите не менее 3 минут перед повторным включением, чтобы не повредить компрессор.

- Устройство не предназначено для использования детьми и лицами с ограниченными физическими, сенсорными или умственными способностями, кроме случаев, когда над ними осуществляется контроль другими лицами, ответственными за их безопасность. Не позволяйте детям играть с устройством.
- Устройство не предназначено для использования в коммерческих целях.

Технические характеристики

Модель	DH-D018A20L
Торговая марка	DEXP
Параметры питания	220–240 В ~ 50 Гц
Номинальная сила тока	2,4 А
Потребляемая мощность	430 Вт
Тип крепления шнура питания	Y
Класс защиты от поражения эл.током	I
Степень защиты от влаги и пыли	IPX0
Объем емкости для сбора воды	4 л
Производительность по осушению	20л/день
Рекомендуемая площадь помещения	40 м²
Хладагент	R290
Масса хладагента	0,051 кг
Макс. допустимое давление всасывания	1,2 МПа
Макс. допустимое давление разряжения	3,2 МПа
Уровень шума	47 дБ
Габариты устройства	290 × 250 × 500 мм
Область применения	Бытовое
Комплектация	Устройство, дренажный шланг, руководство по эксплуатации

Схема устройства

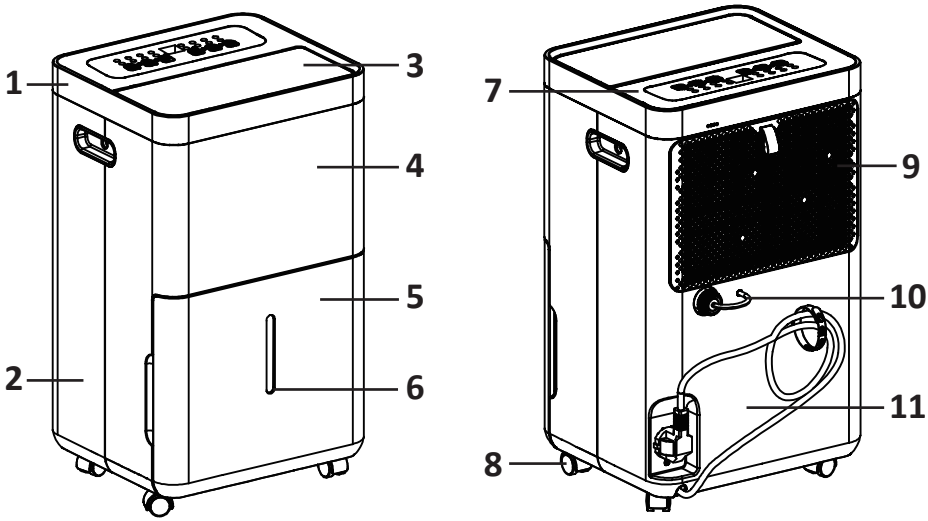

1. Верхняя крышка.
2. Боковая панель.
3. Воздуховыпускное отверстие.
4. Корпус.
5. Бак для воды.
6. Индикатор уровня воды.
7. Панель управления.
8. Колесики.
9. Фильтр.
10. Сливная заглушка.
11. Шнур питания.

Панель управления

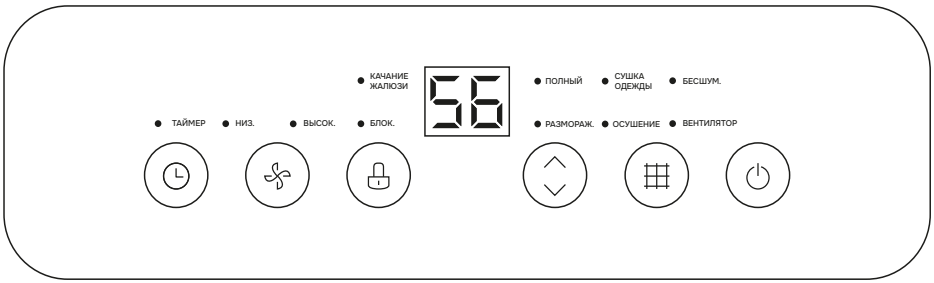

Описание работы кнопок

	Настройка времени автоматического включения/выключения устройства
	Выбор скорости вентилятора
	Настройка качания жалюзи; удержание кнопки в течение 3 секунд включает/выключает блокировку панели
	Настройка уровня влажности
	Переключение режимов работы
	Включение/выключение устройства

Индикаторы

Индикатор	Значение
ТАЙМЕР	• Загорается при нажатии соответствующей кнопки. • При выключенном устройстве показывает настройку таймера включения, при работающем — таймера выключения
НИЗ.	Низкая скорость вентилятора
ВЫСОК.	Высокая скорость вентилятора
БЛОК.	• Загорается после включения блокировки панели удержанием соответствующей кнопки 3 секунды. • При блокировке остальные кнопки не работают, кроме питания
КАЧАНИЕ ЖАЛЮЗИ	Загорается, когда функция активна
ПОЛНЫЙ	Загорается, когда бак устройства заполнен водой
СУШКА ОДЕЖДЫ	Загорается при выборе данного режима
БЕСШУМ.	
РАЗМОРАЖ.	Горит постоянно в течение всего цикла размораживания
ОСУШЕНИЕ	Загорается при выборе данного режима
ВЕНТИЛЯТОР	

Примечание: через 20 секунд работы яркость индикаторов и цифрового дисплея снижается автоматически.

Установка

- Перед установкой устройства убедитесь, что оно выключено и отключено от электросети. Розетка должна находиться в свободном доступе для отключения устройства в экстренной ситуации.
- Устройство должно устанавливаться, эксплуатироваться и храниться в помещении площадью более 4 м².
- Установите осушитель на твердой и ровной поверхности, способной выдержать его вес вместе с водой в баке. Используйте устройство только в помещении.
- Расстояние между устройством и окружающими предметами должно составлять не менее 20 см.

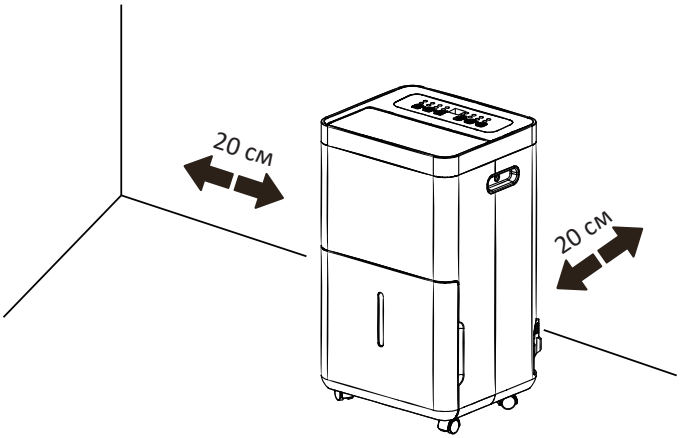

- При использовании режима сушки одежды размещайте белье на расстоянии не менее 40 см от воздухозаборных отверстий, чтобы вода не попадала внутрь устройства.
- Не размещайте устройство рядом с нагревательными приборами, например, печами, обогревателями или радиаторами.
- Не закрывайте отверстия для забора и выхода воздуха.
- Для наиболее эффективного осушения используйте устройство в закрытом помещении. Закройте двери и окна.
- Если в определенной части помещения наблюдается повышенная влажность, сначала установите устройство в этой зоне. После снижения влажности его можно переместить ближе к центру помещения.
  Примечание: устройство оснащено колесиками для удобства перемещения. Не перемещайте его по ковровому покрытию и при заполненном баке для воды, так как устройство может опрокинуться и вода может пролиться.

Эксплуатация

Включение/выключение

1. Нажмите кнопку « ⏻ », чтобы включить устройство.
2. Жалюзи воздуховыпускного отверстия откроются автоматически.
3. На дисплее отобразится текущий уровень влажности в помещении.
4. Для выключения снова нажмите кнопку « ⏻ ».
5. Жалюзи закроются автоматически.

Защитная задержка компрессора

- При первом запуске компрессор может включиться сразу.
- После остановки компрессора его повторный запуск возможен не ранее чем через 3 минуты.

Выбор скорости вентилятора

- Доступно два режима: низкая скорость или высокая скорость.
- Выберите скорость вентилятора нажатием кнопки « 🌀 »на панели управления.
- При выборе загорится соответствующий индикатор.

Настройка уровня влажности

Нажимайте кнопку « ⌃ ⌄ » для циклического переключения значений: Co → 30 → 35 → 40 → 45 → … → 85 → 90 → Co, где «Co» означает режим непрерывного осушения.

Примечание: если примерно 5 секунд не выполнять никаких действий, настройка сохраняется; на дисплее снова отобразится текущая влажность воздуха.

Выбор режима работы

Нажимайте кнопку выбора режима, чтобы последовательно переключаться между режимами:

- осушения;
- вентилятора;
- бесшумным режимом;
- режимом сушки одежды.

Режим «Осушение»

- Если выбрано «Co» (непрерывное осушение), осушитель работает постоянно независимо от текущей влажности.
- Если задано конкретное значение влажности, то при фактической влажности на 3% выше заданной или равной этому порогу запускается компрессор и начинается осушение.
- После снижения влажности примерно на 2% ниже установленного значения компрессор отключается.
- После остановки компрессора действует защитная пауза около 3 минут.

Примечание: например, если установить уровень влажности 50%, осушение включится примерно при 53% и выше. При снижении влажности примерно до 48% компрессор остановится. Повторный запуск возможен после трехминутной защитной паузы и нового повышения влажности примерно до 53%.

Режим «Вентилятор»

- Компрессор не работает.
- Можно выбрать низкую или высокую скорость вентилятора.
- Настройка влажности недоступна.

Бесшумный режим

- Вентилятор работает на низкой скорости.
- Остальные параметры работы соответствуют режиму осушения.

Режим «Сушка одежды»

- Устройство работает непрерывно независимо от уровня влажности.
- Вентилятор работает на высокой скорости.
- Настройка влажности недоступна.

Таймер

Настройка таймера включения

- Когда устройство выключено, нажмите кнопку « ⏲ ». Загорится соответствующий индикатор.
- Последовательно нажимайте кнопку « ⏲ », чтобы установить время до включения в диапазоне от 0 до 24 часов.
- По истечении заданного времени устройство автоматически включится.
  Примечание: если в течение примерно 5 секунд не выполнять никаких действий, установленное значение будет сохранено.

Настройка таймера выключения

- Когда устройство работает, нажмите кнопку « ⏲ ». Загорится соответствующий индикатор.
- Последовательно нажимайте кнопку « ⏲ », чтобы установить время до выключения в диапазоне от 0 до 24 часов.
- По истечении заданного времени устройство автоматически выключится.
  Примечание: если в течение примерно 5 секунд не выполнять никаких действий, установленное значение будет сохранено, а на дисплее снова отобразится текущий уровень влажности.

Качание жалюзи

- Нажмите кнопку « 🔒 », чтобы включить автоматическое движение жалюзи вверх и вниз.
- Нажмите кнопку повторно, чтобы остановить жалюзи в текущем положении.

Блокировка панели управления

- Удерживайте кнопку « 🔒 » в течение 3 секунд, чтобы включить блокировку.
- Загорится индикатор «БЛОК.».
- При работающем устройстве блокировка отключает все кнопки, кроме самой кнопки « 🔒 » и кнопки « ⏻ ».
- Если устройство выключено при активной блокировке, для его включения сначала отключите блокировку. Для этого снова удерживайте кнопку 3 секунды.

Защита при заполнении бака

- Когда бак полностью заполнен, загорается индикатор «ПОЛНЫЙ», устройство автоматически прекращает работу, компрессор и вентилятор выключаются.
- Раздается 15 звуковых сигналов. Нажмите любую кнопку, чтобы их отключить.
- Для продолжения работы слейте воду из бака и установите бак обратно.

Слив воды из бака

1. Возьмитесь за бак обеими руками и извлеките его из корпуса устройства.

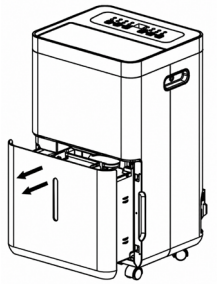

2. Слейте воду из бака.

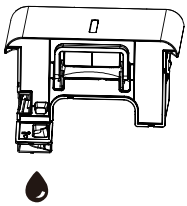

3. После опорожнения установите бак обратно на место. Убедитесь, что он установлен правильно и до конца.

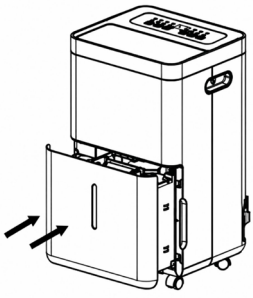

Внимание! Не снимайте поплавок внутри бака. В противном случае датчик уровня воды не сможет корректно определять уровень воды, и устройство может работать неправильно.

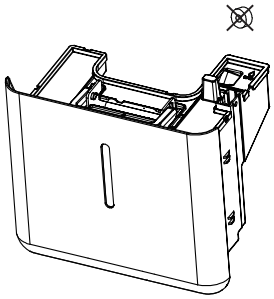

Слив воды с помощью дренажного шланга

Устройство оснащено отверстием для непрерывного слива воды.

- Подсоедините к нему дренажный шланг и выведите его к месту слива.
- Располагайте дренажный шланг с уклоном вниз, чтобы вода могла свободно стекать через сливное отверстие.
- Не перегибайте шланг.

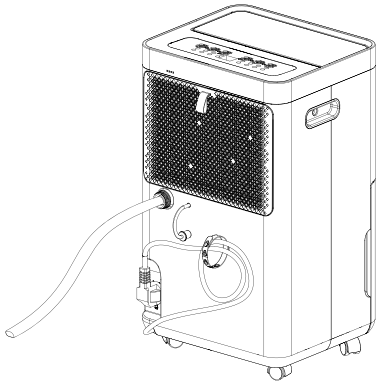

Примечание: при использовании шланга бак для воды должен быть установлен на место.

Размораживание

Во время работы на теплообменнике может образоваться иней. Для его удаления устройство периодически переходит в режим размораживания: компрессор останавливается, а вентилятор продолжает работать на высокой скорости. Индикатор DEF будет гореть на протяжении всего процесса размораживания.
Алгоритм зависит от температуры в помещении:

- При температуре до 12 °C устройство работает на осушение 30 минут, затем размораживается 10 минут.

- При температуре выше 12 °С, но не выше 16 °С устройство работает 45 минут, затем размораживается 10 минут.
- При температуре выше 16 °С размораживание включается только при необходимости: после 30 минут работы компрессора устройство проверяет температуру теплообменника. Если она ниже 1 °С, запускается размораживание на 10 минут.

После завершения размораживания устройство автоматически возвращается к предыдущему режиму работы.

Обслуживание и уход

Внимание! Всегда отсоединяйте устройство от электрической сети перед чисткой или обслуживанием.

Очистка корпуса

- Протирайте корпус устройства мягкой влажной тканью.
- Не используйте для очистки моющие вещества, а также другие химические или абразивные вещества.
- По окончании очистки протрите устройство насухо чистой мягкой тканью.

Хранение

Если устройство не будет использоваться в течение длительного времени:
- слейте воду из бака;
- сверните шнур питания;
- храните устройство в сухом прохладном месте.

Возможные проблемы и их решения

Проблема	Причина	Решения
Устройство не работает	Шнур питания не подключен к электросети	Подключите шнур питания к розетке
	Бак для воды заполнен или установлен неправильно; мигает индикатор заполнения бака	Слейте воду из бака и правильно установите его на место
	Температура в помещении выше 35 °С или ниже 5 °С	Сработала защита устройства. Эксплуатация при такой температуре невозможна
Осушение не выполняется	Заблокированы воздухозаборные отверстия или отверстия для выхода воздуха	Устраните препятствия, мешающие свободной циркуляции воздуха
Устройство работает слишком шумно	Устройство установлено неровно или неустойчиво	Установите устройство на ровной и устойчивой поверхности
На дисплее отображается код E1	Короткое замыкание или обрыв цепи датчика температуры теплообменника	Обратитесь в авторизованный сервисный центр

Правила и условия монтажа, хранения, перевозки (транспортировки), реализации и утилизации

- Устройство не требует какого-либо монтажа или постоянной фиксации.
- Хранение устройства должно производиться в упаковке в отапливаемых помещениях у изготовителя и потребителя при температуре воздуха от +5 °С до +40 °С и относительной влажности воздуха не более 80%. В помещениях не должно быть агрессивных примесей (паров кислот, щелочей), вызывающих коррозию.
- Перевозка устройства должна осуществляться в сухой среде.
- Устройство требует бережного обращения, оберегайте его от воздействия пыли, грязи, ударов, влаги, огня и т.д.
- Реализация устройства должна производиться в соответствии с местным законодательством.
- После окончания срока службы устройства его нельзя выбрасывать вместе с обычным бытовым мусором. Вместо этого оно подлежит сдаче на утилизацию в соответствующий пункт приема электрического и электронного оборудования для последующей переработки и утилизации в соответствии с федеральным или местным законодательством. Обеспечивая правильную утилизацию данного продукта, Вы помогаете сберечь природные ресурсы и предотвращаете ущерб для окружающей среды и здоровья людей, который возможен в случае ненадлежащего обращения. Более подробную информацию о пунктах приема и утилизации данного продукта можно получить в местных муниципальных органах или на предприятии по вывозу бытового мусора.
- Хладагент устройства должен утилизироваться специальным образом. Информация о способах утилизации отработанного хладагента может быть получена в местных муниципальных органах.
- При обнаружении неисправности устройства следует немедленно обратиться в авторизованный сервисный центр или утилизировать устройство.

Дополнительная информация

Manufacturer: Jiangmen POSI Refrigeration Appliance Co., Ltd.
No. 69, Yunqin Road, Jianghai District, Jiangmen City, Guangdong Province, P.R. China.

Изготовитель: Цзянмэнь ПОСИ Рифриджерейшн Эпплайенс Ко., Лтд.
№69, шоссе Юньцинь, р-н Цзянхай, г. Цзянмэнь, пров. Гуандун, Китай.

Сделано в Китае.

Импортер в России / уполномоченное изготовителем лицо: ООО «ДНС Ритейл».
690068, Россия, Приморский край, г. Владивосток, проспект 100-летия Владивостока, дом 155, корпус 3, офис 5.
Адрес электронной почты: dnsretail@dlogistix.com

Товар соответствует требованиям ТР ТС (ЕАЭС).

Спецификации, информация о продукте и его внешний вид могут быть изменены без предварительного уведомления пользователя в целях улучшения качества.



Товар изготовлен (мм.гггг): _____v.1

Гарантийный талон

SN/IMEI: _____

Дата постановки на гарантию:_____

Производитель гарантирует бесперебойную работу устройства в течение всего гарантийного срока, а также отсутствие дефектов в материалах и сборке. Гарантийный период исчисляется с момента приобретения изделия и распространяется только на новые продукты.
В гарантийное обслуживание входит бесплатный ремонт или замена элементов, вышедших из строя не по вине потребителя в течение гарантийного срока при условии эксплуатации изделия согласно руководству пользователя. Ремонт или замена элементов производится на территории уполномоченных сервисных центров.

Срок гарантии: 36 мес.
Срок эксплуатации: 36 мес.

Актуальный список сервисных центров по адресу:
https://www.dns-shop.ru/service-center/

Гарантийные обязательства и бесплатное сервисное обслуживание не распространяются на перечисленные ниже принадлежности, входящие в комплектность товара, если их замена не связана с разборкой изделия:

- Элементы питания (батарейки) для ПДУ (Пульт дистанционного управления).
- Соединительные кабели, антенны и переходники для них, наушники, микрофоны, устройства «HANDS-FREE»; носители информации различных типов, программное обеспечение (ПО) и драйверы, поставляемые в комплекте (включая, но не ограничиваясь ПО, предустановленным на накопитель на жестких магнитных дисках изделия), внешние устройства ввода-вывода и манипуляторы.
- Чехлы, сумки, ремни, шнуры для переноски, монтажные приспособления, инструменты, документацию, прилагаемую к изделию.
- Расходные материалы и детали, подвергающиеся естественному износу.

Производитель не несет гарантийных обязательств в следующих случаях:

- Истек Гарантийный срок.
- Если изделие, предназначенное для личных (бытовых, семейных) нужд, использовалось для осуществления предпринимательской деятельности, а также в иных целях, не соответствующих его прямому назначению.
- Производитель не несет ответственности за возможный материальный, моральный и иной вред, понесенный владельцем изделия и/или третьими лицами, вследствие нарушения требований руководства пользователя при использовании, несоблюдения рекомендаций по установке и обслуживанию изделия, правил подключения (короткие замыкания, возникшие также в результате воздействия несоответствующего сетевого напряжения, как на само изделие, так и на изделия, сопряженные с ним), хранении и транспортировки изделия.
- Все случаи механического повреждения: сколы, трещины, деформации, следы ударов, вмятины, замятия и др., полученные в процессе эксплуатации изделия.
- Имеются следы сторонней модификации, несанкционированного ремонта лицами, не уполномоченными для проведения таких работ. Если дефект вызван изменением конструкции или схемы изделия, подключением внешних устройств, не предусмотренных Производителем, использованием устройства, не имеющего сертификата соответствия согласно местному законодательству.
- Если дефект изделия вызван действием непреодолимой силы (природных стихий, пожаров, наводнений, землетрясений, бытовых факторов и прочих ситуаций, не зависящих от Производителя), либо действиями третьих лиц, которые Производитель не мог предвидеть.
- Дефект вызван попаданием внутрь изделия посторонних предметов, инородных тел, веществ, жидкостей, насекомых или животных, воздействием агрессивных сред, высокой влажности, высоких температур, которые привели к полному или частичному выходу из строя изделия.
- Отсутствует или не соответствует идентификация изделия (серийный номер). Если повреждения (недостатки) вызваны воздействием вредоносного программного обеспечения; установкой, сменой или удалением паролей (кодов), приведшим к отсутствию доступа к программным ресурсам изделия, без возможности их сброса/восстановления, ввиду отсутствия предоставления данной услуги поставщиком ПО.
- Если дефекты работы вызваны несоответствием стандартам или техническим регламентам питающих, кабельных, телекоммуникационных сетей, мощности радиосигнала, в том числе из-за особенностей рельефа и других подобных внешних факторов, использования изделия на границе или вне зоны действия сети.
- Если повреждения вызваны использованием нестандартных (неоригинальных) и/или некачественных (поврежденных) расходных материалов, принадлежностей, запасных частей, элементов питания, носителей информации различных типов (включая CD, DVD диски, карты памяти, SIM-карты, картриджи).
- Если недостатки вызваны получением, установкой и использованием несовместимого контента (мелодии, графика, видео и другие файлы, приложения Java и подобные им программы).
- На ущерб, причиненный другому оборудованию, работающему в сопряжении с данным изделием.

