Руководство по эксплуатации

Фен-щетка
DHB-877

DEXP

Уважаемый покупатель!

Благодарим Вас за выбор нашей продукции.
Мы рады предложить Вам изделия и устройства, разработанные и изготовленные в соответствии с высокими требованиями к качеству, функциональности и дизайну. Перед началом эксплуатации внимательно прочитайте данное руководство, в котором содержится важная информация, касающаяся Вашей безопасности, а также рекомендации по правильному использованию продукта и уходу за ним. Позаботьтесь о сохранности настоящего руководства и используйте его в качестве справочного материала при дальнейшей эксплуатации изделия.

Назначение устройства

Фен-щетка — это устройство, предназначенное для сушки и укладки волос в домашних условиях.

Меры предосторожности

- Перед подключением устройства к источнику питания убедитесь, что напряжение Вашей домашней электросети соответствует его техническим характеристикам. Подключайте устройство только к заземленной розетке.
- Не используйте устройство в ванных комнатах, душевых, бассейнах, в непосредственной близости от воды и т.д. Никогда не подставляйте устройство под струю воды и не погружайте его полностью в воду. Не касайтесь устройства мокрыми руками.
- Не используйте устройство вне помещений.
- Не используйте устройство рядом с источниками горючих газов, легковоспламеняющимися веществами и предметами. Не распыляйте аэрозольные средства в процессе его использования.
- Не оставляйте включенное устройство без присмотра.
- Незамедлительно отключите устройство от электросети в случае его неисправности. Не включайте устройство при наличии на нем видимых повреждений, в также в случае повреждения кабеля или вилки.
- Никогда не разбирайте устройство самостоятельно во избежание поражения электрическим током. Для ремонта обратитесь в авторизованный сервисный центр.
- Не размещайте устройство и шнур вблизи горячих поверхностей во избежание их повреждения.
- Не перегибайте шнур и не обматывайте его вокруг устройства.
- Используйте только комплектующие, поставляемые вместе с устройством.
- Размещайте устройство только на термостойких, устойчивых и плоских поверхностях. Следите за тем, чтобы его горячие части не соприкасались с какими-либо воспламеняющимися материалами.
- Соблюдайте осторожность при обращении с устройством, поскольку некоторые его части могут нагреваться до высокой температуры во время работы. Держите устройство только за ручку, избегайте контакта горячих частей с кожей.
- Никогда не накрывайте (например, полотенцем или одеждой) неостывшее устройство.

- Никогда не вставляйте посторонние предметы в воздухозаборные и выпускные отверстия. Регулярно очищайте их от загрязнений, чтобы избежать засорения.
- Следите за тем, чтобы волосы не попадали в воздухозаборные отверстия.
- Устройство не предназначено для использования детьми и лицами с ограниченными физическими, сенсорными или умственными способностями, кроме случаев, когда над ними осуществляется контроль другими лицами, ответственными за их безопасность. Не позволяйте детям играть с устройством.
- Устройство не предназначено для использования в коммерческих целях.

Технические характеристики

- Модель: DHB-877.
- Торговая марка: DEXP.
- Параметры питания: 220–240 В ~ 50–60 Гц.
- Мощность: 1200–1500 Вт.
- Мотор: BLDC.
- Количество температурных режимов: 3.
- Количество скоростей: 3.
- Количество насадок: 8.
- Функция ионизации: генератор ионов.
- Защита от перегрева: есть.
- Длина сетевого шнура: 2,5 м.
- Класс защиты от поражения эл. током: II.
- Тип крепления шнура питания: Y.
- Степень защиты: IPX0.
- Область применения: бытовое.

Комплектация

- Устройство.
- Насадки (8 шт).
- Перчатка.
- Щеточка для очистки фильтра.
- Заколки (2 шт).
- Сумка для хранения.
- Руководство по эксплуатации.

Схема устройства

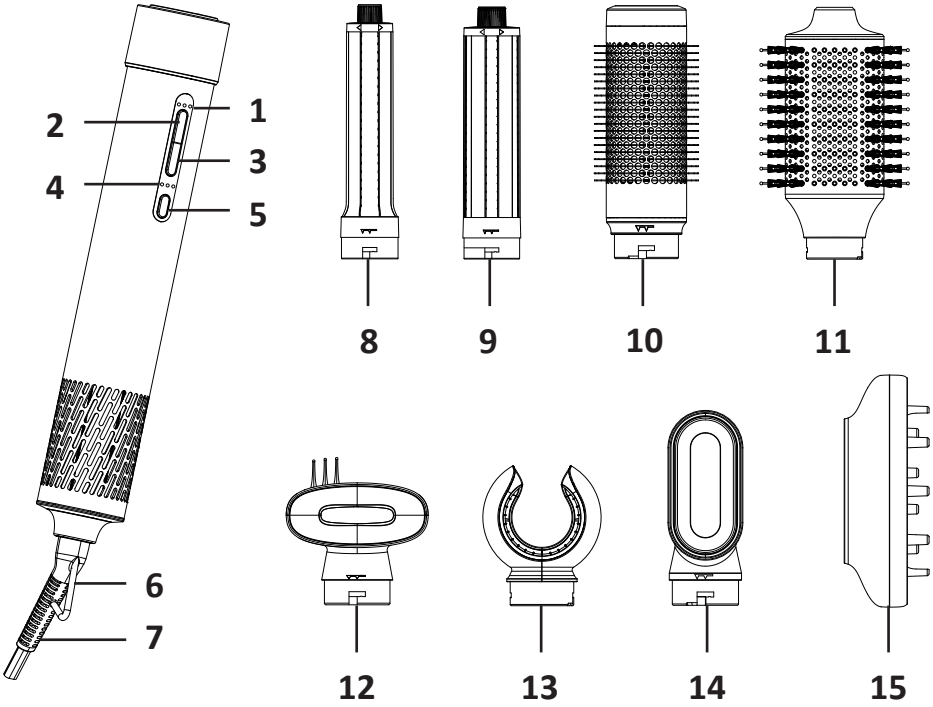

1. Индикаторы температуры.
2. Кнопка выбора температуры.
3. Кнопка выбора скорости потока воздуха.
4. Индикаторы скорости потока воздуха.
5. Кнопка питания.
6. Петля для подвешивания фена.
7. Вращающийся шнур питания.
8. Насадка для завивки локонов с механизмом смены направления воздуха (32 мм).
9. Насадка для завивки локонов с механизмом смены направления воздуха (40 мм).
10. Насадка-брашинг (50 мм).
11. Насадка-брашинг (70 мм).
12. Насадка для приглаживания непослушных волос.
13. Насадка для выпрямления волос с помощью потока воздуха*.
14. Насадка-концентратор для сушки.
15. Насадка-диффузор для сушки кудрявых волос.

* Необходимо поместить прядь в углубление насадки.

Инструкция по эксплуатации

Установка и снятие насадок

1. Вставьте выбранную насадку в гнездо, совместив кнопку фиксации насадки « » с первой стрелкой на основании насадки « ». После этого поверните насадку по часовой стрелке до щелчка, чтобы вторая стрелка на насадке совместилась с фиксатором « ».
2. Чтобы снять насадку, сначала зажмите на кнопку фиксации насадки. Затем поверните насадку против часовой стрелки и потяните на себя.

Эксплуатация

1. Подключите устройство к сети.
2. Установите нужную насадку (см. раздел «Установка и снятие насадок»).
3. Чтобы включить устройство, нажмите и удерживайте кнопку питания полсекунды. Настройки по умолчанию — низкая скорость потока и низкая температура.
4. Чтобы настроить скорость воздушного потока, нажимайте кнопку « », синим цветом загорятся соответствующие индикаторы: «●» — низкая скорость, «● ●» — средняя скорость, «● ● ●» — высокая скорость. Скорость меняется циклично.
5. Чтобы настроить температуру воздушного потока, нажимайте кнопку « », красным цветом загорятся соответствующие индикаторы: «●» — низкая температура, «● ●» — средняя температура, «● ● ●» — высокая температура. Температура меняется циклично.
6. Чтобы выключить устройство, нажмите и удерживайте кнопку питания полсекунды. Устройство запоминает последние настройки и при следующем включении будет использовать их.

Чистка и уход

- Перед очисткой отключите устройство от электросети и дайте ему остыть.
- Удалите с насадки все волосы.
- Для очистки корпуса используйте мягкую, слегка влажную ткань. Не используйте жесткие или абразивные чистящие средства.
- Следите за тем, чтобы воздухозаборные отверстия не были заблокированы пылью или волосами.

Самоочистка

1. Подключите устройство к сети.
2. Нажмите и удерживайте кнопку питания полсекунды.
3. Выключите устройство.
4. В течение 3 секунд после выключения нажмите и удерживайте кнопку выбора скорости «✣» в течение 3 секунд. Устройство начнет самоочистку, индикаторы скорости «●●●» начнут мигать синим цветом.
5. Скорость мотора будет постепенно увеличиваться от низкой к высокой, затем уменьшаться с высокой до низкой. Данный процесс занимает около 20 секунд.

Правила и условия монтажа, хранения, перевозки (транспортировки), реализации и утилизации

- Устройство не требует какого-либо монтажа или постоянной фиксации.
- Хранение устройства должно производиться в упаковке в отапливаемых помещениях у изготовителя и потребителя при температуре воздуха от +5 °С до +40 °С и относительной влажности воздуха не более 80%. В помещениях не должно быть агрессивных примесей (паров кислот, щелочей), вызывающих коррозию.
- Перевозка устройства должна осуществляться в сухой среде.
- Устройство требует бережного обращения, оберегайте его от воздействия пыли, грязи, ударов, влаги, огня и т.д.
- Реализация устройства должна производиться в соответствии с местным законодательством.
- После окончания срока службы изделия его нельзя выбрасывать вместе с обычным бытовым мусором. Вместо этого оно подлежит сдаче на утилизацию в соответствующий пункт приема электрического и электронного оборудования для последующей переработки и утилизации в соответствии с федеральным или местным законодательством. Обеспечивая правильную утилизацию данного продукта, Вы помогаете сберечь природные ресурсы и предотвращаете ущерб для окружающей среды и здоровья людей, который возможен в случае ненадлежащего обращения. Более подробную информацию о пунктах приема и утилизации данного продукта можно получить в местных муниципальных органах или на предприятии по вывозу бытового мусора.
- При обнаружении неисправности устройства следует немедленно обратиться в авторизованный сервисный центр или утилизировать устройство.

Дополнительная информация

Изготовитель: Юэли Груп Ко., Лтд.
Вост. шоссе Кайфа №999, Чжоусян, Цыси, г. Нинбо, пров. Чжэцзян, Китай.

Сделано в Китае.

Manufacturer: Yueli Group Co., Ltd.
No.999 Kaifa East Road, Zhouxiang Town, Cixi City, Ningbo City, Zhejiang Province, P.R.China.

Импортер в России / уполномоченное изготовителем лицо:
ООО «ДНС ЛОДЖИСТИК».
690002, Приморский край, г.о. Владивостокский, г. Владивосток, ул. Некрасовская, д. 59, каб. 2.
Адрес электронной почты: dns-logistic.llc@mail.dlogistix.com

Товар соответствует требованиям ТР ТС (ЕАЭС).

Спецификации, информация о продукте и его внешний вид могут быть изменены без предварительного уведомления пользователя в целях улучшения качества нашей продукции.

Товар изготовлен (мм.гггг): _____ V.1

Гарантийный талон

SN/IMEI: _____

Дата постановки на гарантию:_____

Производитель гарантирует бесперебойную работу устройства в течение всего гарантийного срока, а также отсутствие дефектов в материалах и сборке. Гарантийный период исчисляется с момента приобретения изделия и распространяется только на новые продукты.
В гарантийное обслуживание входит бесплатный ремонт или замена элементов, вышедших из строя не по вине потребителя в течение гарантийного срока при условии эксплуатации изделия согласно руководству пользователя. Ремонт или замена элементов производится на территории уполномоченных сервисных центров.

Срок гарантии: 24 мес.
Срок эксплуатации: 36 мес.

Актуальный список сервисных центров по адресу:
https://www.dns-shop.ru/service-center/

Гарантийные обязательства и бесплатное сервисное обслуживание не распространяются на перечисленные ниже принадлежности, входящие в комплектность товара, если их замена не связана с разборкой изделия:

- Элементы питания (батарейки) для ПДУ (Пульт дистанционного управления).
- Соединительные кабели, антенны и переходники для них, наушники, микрофоны, устройства «HANDS-FREE»; носители информации различных типов, программное обеспечение (ПО) и драйверы, поставляемые в комплекте (включая, но не ограничиваясь ПО, предустановленным на накопитель на жестких магнитных дисках изделия), внешние устройства ввода-вывода и манипуляторы.
- Чехлы, сумки, ремни, шнуры для переноски, монтажные приспособления, инструменты, документацию, прилагаемую к изделию.
- Расходные материалы и детали, подвергающиеся естественному износу.

Производитель не несет гарантийных обязательств в следующих случаях:

- Истек Гарантийный срок.
- Если изделие, предназначенное для личных (бытовых, семейных) нужд, использовалось для осуществления предпринимательской деятельности, а также в иных целях, не соответствующих его прямому назначению.
- Производитель не несет ответственности за возможный материальный, моральный и иной вред, понесенный владельцем изделия и/или третьими лицами, вследствие нарушения требований руководства пользователя при использовании, несоблюдения рекомендаций по установке и обслуживанию изделия, правил подключения (короткие замыкания, возникшие также в результате воздействия несоответствующего сетевого напряжения, как на само изделие, так и на изделия, сопряженные с ним), хранении и транспортировки изделия.
- Все случаи механического повреждения: сколы, трещины, деформации, следы ударов, вмятины, замятия и др., полученные в процессе эксплуатации изделия.
- Имеются следы сторонней модификации, несанкционированного ремонта лицами, не уполномоченными для проведения таких работ. Если дефект вызван изменением конструкции или схемы изделия, подключением внешних устройств, не предусмотренных Производителем, использованием устройства, не имеющего сертификата соответствия согласно местному законодательству.
- Если дефект изделия вызван действием непреодолимой силы (природных стихий, пожаров, наводнений, землетрясений, бытовых факторов и прочих ситуаций, не зависящих от Производителя), либо действиями третьих лиц, которые Производитель не мог предвидеть.
- Дефект вызван попаданием внутрь изделия посторонних предметов, инородных тел, веществ, жидкостей, насекомых или животных, воздействием агрессивных сред, высокой влажности, высоких температур, которые привели к полному или частичному выходу из строя изделия.
- Отсутствует или не соответствует идентификация изделия (серийный номер). Если повреждения (недостатки) вызваны воздействием вредоносного программного обеспечения; установкой, сменой или удалением паролей (кодов), приведшим к отсутствию доступа к программным ресурсам изделия, без возможности их сброса/восстановления, ввиду отсутствия предоставления данной услуги поставщиком ПО.
- Если дефекты работы вызваны несоответствием стандартам или техническим регламентам питающих, кабельных, телекоммуникационных сетей, мощности радиосигнала, в том числе из-за особенностей рельефа и других подобных внешних факторов, использования изделия на границе или вне зоны действия сети.
- Если повреждения вызваны использованием нестандартных (неоригинальных) и/или некачественных (поврежденных) расходных материалов, принадлежностей, запасных частей, элементов питания, носителей информации различных типов (включая CD, DVD диски, карты памяти, SIM-карты, картриджи).
- Если недостатки вызваны получением, установкой и использованием несовместимого контента (мелодии, графика, видео и другие файлы, приложения Java и подобные им программы).
- На ущерб, причиненный другому оборудованию, работающему в сопряжении с данным изделием.

