Руководство по эксплуатации

Отпариватель ручной DHS-1300KI

DEXP

Содержание

Назначение устройства **4**

Меры предосторожности **4**

Технические характеристики **6**

Комплектация **6**

Схема устройства **7**

Инструкция по эксплуатации **8**
Наполнение резервуара 8
Эксплуатация 8
Насадка для очистки одежды 9

Очистка и уход **9**

Возможные проблемы и их решение **10**

Правила и условия монтажа, хранения, перевозки (транспортировки), реализации и утилизации **11**

Дополнительная информация **12**

Уважаемый покупатель!

Благодарим Вас за выбор нашей продукции.
Мы рады предложить Вам изделия и устройства, разработанные и изготовленные в соответствии с высокими требованиями к качеству, функциональности и дизайну. Перед началом эксплуатации внимательно прочитайте данное руководство, в котором содержится важная информация, касающаяся Вашей безопасности, а также рекомендации по правильному использованию продукта и уходу за ним. Позаботьтесь о сохранности настоящего руководства и используйте его в качестве справочного материала при дальнейшей эксплуатации изделия.

Назначение устройства

Ручной отпариватель — портативное устройство, предназначенное для разглаживания изделий из ткани с помощью потока горячего пара.

Меры предосторожности

- Перед подключением устройства к источнику питания убедитесь, что напряжение Вашей домашней электросети соответствует его техническим характеристикам.
- Не используйте устройство после падения или повреждения.
- Не используйте устройство вне помещений.
- Во избежание ожогов не прикасайтесь к горячим частям устройства и следите, чтобы пар не попадал на кожу.
- Запрещается использовать устройство при повреждении шнура питания. Обратитесь в авторизованный сервисный центр для его замены или починки. Во избежание поражения электрическим током не пытайтесь самостоятельно устранить проблему.
- Не помещайте устройство, шнур питания или штепсельную вилку в воду.
- Не оставляйте отпариватель без присмотра во время его работы.
- Всегда отключайте устройство перед обслуживанием, очисткой или когда оно не используется.
- Шнур питания не должен располагаться вблизи нагретых поверхностей.
- Не касайтесь устройства мокрыми или влажными руками.
- Не закрывайте отверстия выхода пара и не вставляйте в них посторонние предметы.
- Не используйте отпариватель для глажки одежды, надетой на людей. Не направляйте поток пара на людей или животных.
- Перед глажкой ознакомьтесь с рекомендациями на этикетке изделия.
- Чтобы не испортить отпариваемое изделие, протестируйте устройство на небольшом незаметном участке.
- Не направляйте пар на предметы, которые могут иметь электрические компоненты.
- Подождите примерно 5 минут после отпаривания, прежде чем надевать одежду. Это помогает избежать образования складок.
- Перед использованием убедитесь, что вилка шнура питания до конца вставлена в розетку.

- Не разбирайте и не модифицируйте устройство самостоятельно. Обратитесь в авторизованный сервисный центр.
- При появлении нехарактерных шумов, запахов и т.п. прекратите использование устройства и обратитесь в авторизованный сервисный центр.
- Чтобы снизить вероятность перегрузки цепи, не используйте другое устройство с высокой мощностью на той же электросети.
- Всегда выключайте устройство перед отключением его от сети. Отключайте устройство от сети, держась за вилку, не тяните за сам шнур.
- При подключении устройства через удлинитель обязательно соблюдайте следующие требования:
  - Параметры питания удлинителя должны быть совместимы с параметрами питания устройства.
  - Удлинитель должен иметь трехжильный провод с заземлением.
  - Располагайте удлинитель так, чтобы об него нельзя было споткнуться или случайно задеть.
- Не используйте устройство во взрывоопасной среде: в непосредственной близости от воспламеняющихся и взрывоопасных жидкостей, газов и т.п.
- После окончания работы и перед тем как убрать устройство на хранение, дайте ему остыть, сверните шнур питания и опустошите резервуар.
- Для работы с устройством рекомендуется использовать очищенную или дистиллированную воду во избежание образования накипи.
- Избегайте резких движений отпаривателем, чтобы не пролить горячую воду.
- Перед каждым началом работы проверяйте устройство на наличие повреждений, а также на неисправность, выпустив пар на расстоянии. При обнаружении повреждения или неисправности обратитесь в авторизованный сервисный центр.
- Не наполняйте резервуар устройства жидкостями, которые могут содержать следующие добавки: крахмал, ароматизаторы, парфюмированные добавки и другие едкие вещества. Это может повлиять на производительность устройства и привести к образованию отложений.
- Не устанавливайте устройство на неустойчивой или наклонной поверхности.
- Устройство не предназначено для использования детьми и лицами с ограниченными физическими, сенсорными или умственными способностями, кроме случаев, когда над ними осуществляется контроль другими лицами, ответственными за их безопасность. Не позволяйте детям играть с устройством.
- Устройство не предназначено для использования в коммерческих целях.

Технические характеристики

- Модель: DHS-1300KI.
- Торговая марка: DEXP.
- Параметры питания: 220–240 В ~ 50–60 Гц.
- Мощность: 1300 Вт.
- Объем резервуара для воды: 100 мл.
- Постоянная подача пара: 20 г/мин.
- Время непрерывной работы: 6 мин.
- Длина шнура питания: 3 м.
- Класс защиты от поражения эл. током: I.
- Тип крепления шнура питания: Y.
- Степень защиты от влаги: IPX0.
- Область применения: бытовое.

Комплектация

- Устройство.
- Защитная перчатка.
- Руководство по эксплуатации.

Схема устройства

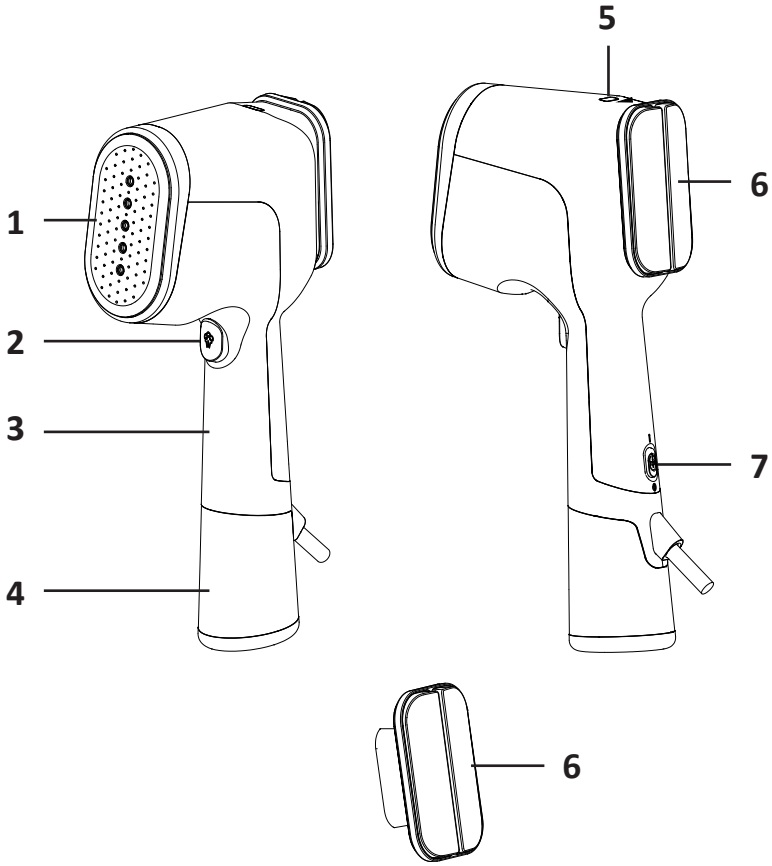

1. Подошва.
2. Кнопка подачи пара « ».
3. Ручка.
4. Резервуар для воды.
5. Световой индикатор.
6. Насадка для очистки одежды.
7. Переключатель питания.

Инструкция по эксплуатации

Примечания

- Капли воды внутри резервуара свидетельствуют о том, что Ваше устройство было проверено на заводе.
- Звук помпы в ручке устройства не является неисправностью.
- Помпа может шуметь сильнее, если в резервуаре мало воды.

Наполнение резервуара

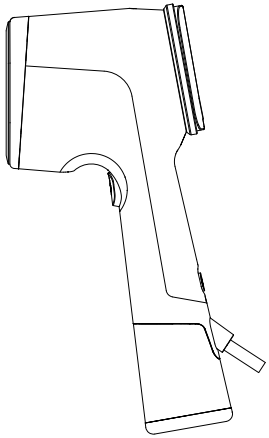

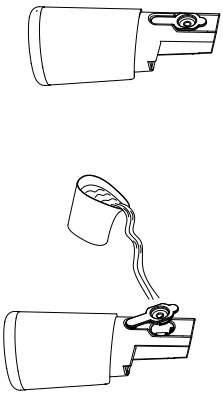

1. Расположите отпариватель на ровной стабильной поверхности.
2. Держась за ручку устройства, извлеките резервуар для воды.
3. Откройте крышку на передней части резервуара.
4. С помощью мерного стакана* влейте воду в отверстие до отметки «MAX».
   Примечание: не превышайте максимальную отметку.
5. Плотно закройте крышку.
6. При необходимости насухо протрите резервуар.
7. Вставьте резервуар в устройство до щелчка.

Внимание! Чтобы наполнить резервуар во время эксплуатации, необходимо выключить устройство, переведя переключатель питания в положение «O», и отключить его от сети. После наполнения резервуара включите устройство и дайте ему нагреться около 30 секунд, прежде чем приступать к отпариванию.

Эксплуатация

1. Подключите устройство к сети.
2. Переведите переключатель питания в положение «I». Загорится индикатор, и устройство начнет нагрев, который занимает около 30 секунд.
3. Индикатор погаснет, когда устройство нагреется.
4. Нажимайте и удерживайте кнопку подачи пара, чтобы помпа отпаривателя начала подачу воды для испарения.

* не входит в комплект поставки.

Примечание: при включении подачи пара не направляйте устройство сразу на одежду, а направьте его в сторону, подождите, пока подача пара станет стабильной, и только потом приступайте к отпариванию.

5. Нажимайте и удерживайте кнопку подачи пара « » для отпаривания.
6. Чтобы выключить устройство, переведите переключатель питания в положение «О» и отключите устройство от сети. Расположите отпариватель на ровной стабильной поверхности и дайте ему полностью остыть.

Примечание: отпаривателем также можно пользоваться, как утюгом — поместите одежду на ровную горизонтальную поверхность (например, гладильную доску), начните подачу пара, после чего слегка приложите подошву отпаривателя к одежде и перемещайте его по изделию, не задерживаясь на одном месте надолго.

Насадка для очистки одежды

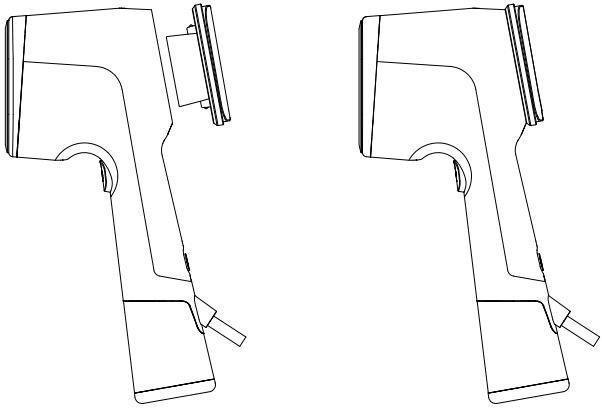

- Водите отпаривателем по ткани, чтобы очистить ее.
- Для снятия насадки аккуратно потяните ее на себя.

Примечание: во избежание ожогов используйте насадку только после полного остывания устройства.

Очистка и уход

- Для очистки устройства сразу после использования дождитесь его полного остывания.
- Протирайте корпус и подошву отпаривателя влажной тканью или мягкой губкой с использованием нейтрального моющего средства.
- После очистки включите устройство и выпустите немного пара на ненужную ткань, чтобы очистить отверстия подошвы.
- Всегда опустошайте резервуар для воды после каждого использования и промывайте его чистой водой.
- Не используйте для чистки устройства абразивные моющие средства или растворители.
- Не погружайте устройство в воду или любую другую жидкость.
- Не допускайте попадания воды или моющего средства в отверстия устройства.

- Не храните устройство рядом с нагревательными приборами или под прямыми солнечными лучами.
- Прежде чем убрать устройство на хранение, убедитесь, что оно отключено от сети, полностью остыло, а резервуар для воды пуст. Устройство должно храниться на устойчивой поверхности.

Возможные проблемы и их решение

Проблема	Возможная причина	Решение
Устройство не включается	Устройство не подключено к сети	Убедитесь, что вилка правильно вставлена в розетку. Попробуйте включить устройство в другую розетку
Отпариватель не производит пар или производит мало пара	Устройство не нагрелось до нужной температуры	Подождите, пока устройство нагреется до нужной температуры
	В резервуаре недостаточно воды	Выключите устройство, снимите резервуар и долейте в него воду (см. раздел «Наполнение резервуара»)
	Недостаточное давление помпы	После нагрева устройства всегда нажимайте кнопку подачи пара, пока он не начнет идти
Из отверстий в подошве выходит грязная вода и пачкает ткань	В резервуаре или подошве образовалась накипь	Опустошайте резервуар после каждого использования. Наливайте только очищенную или дистиллированную воду
	Использовались парфюмированные добавки	Воздержитесь от использования таких добавок и регулярно очищайте устройство
Утечка воды	В резервуаре недостаточно воды	Выключите устройство, снимите резервуар и долейте в него воду (см. раздел «Наполнение резервуара»)
	Устройство не нагрелось до нужной температуры	Подождите, пока устройство не нагреется до нужной температуры

Примечание: если ни одно из решений выше не помогло или Вы столкнулись с другой проблемой во время использования устройства, обратитесь в авторизованный сервисный центр.

Правила и условия монтажа, хранения, перевозки (транспортировки), реализации и утилизации

- Устройство не требует какого-либо монтажа или постоянной фиксации.
- Хранение устройства должно производиться в упаковке в отапливаемых помещениях у изготовителя и потребителя при температуре воздуха от 5 °С до 40 °С и относительной влажности воздуха не более 80%. В помещениях не должно быть агрессивных примесей (паров кислот, щелочей), вызывающих коррозию.
- Перевозка устройства должна осуществляться в сухой среде.
- Устройство требует бережного обращения, оберегайте его от воздействия пыли, грязи, ударов, влаги, огня и т.д.
- Реализация устройства должна производиться в соответствии с местным законодательством.
- После окончания срока службы устройства его нельзя выбрасывать вместе с обычным бытовым мусором. Вместо этого оно подлежит сдаче на утилизацию в соответствующий пункт приема электрического и электронного оборудования для последующей переработки и утилизации в соответствии с федеральным или местным законодательством. Обеспечивая правильную утилизацию данного продукта, Вы помогаете сберечь природные ресурсы и предотвращаете ущерб для окружающей среды и здоровья людей, который возможен в случае ненадлежащего обращения. Более подробную информацию о пунктах приема и утилизации данного продукта можно получить в местных муниципальных органах или на предприятии по вывозу бытового мусора.
- При обнаружении неисправности устройства следует немедленно обратиться в авторизованный сервисный центр или утилизировать устройство.

Дополнительная информация

Изготовитель: Нинбо Кайбо Груп Ко., Лтд.
Юж. и сев. стороны №156, сев. шоссе Хуаньчэн, Чжоусян, Цыси, г. Нинбо, пров. Чжэцзян, Китай.

Manufacturer: Ningbo Kaibo Group Co., Ltd.
South and North Side of No.156, Huancheng North Road, Zhouxiang Town, Cixi City, Ningbo City, Zhejiang Province, P.R.China.

Сделано в Китае.

Импортер в России / уполномоченное изготовителем лицо: ООО «ДНС Ритейл». 690068, Россия, Приморский край, г. Владивосток, проспект 100-летия Владивостока, дом 155, корпус 3, офис 5.
Адрес электронной почты: dnsretail@mail.dlogistix.com

Товар соответствует требованиям ТР ТС (ЕАЭС).

Спецификации, информация о продукте и его внешний вид могут быть изменены без предварительного уведомления пользователя в целях улучшения качества нашей продукции.

Товар изготовлен (мм.гггг): _____ V.1

Гарантийный талон

SN/IMEI: _____

Дата постановки на гарантию:_____

Производитель гарантирует бесперебойную работу устройства в течение всего гарантийного срока, а также отсутствие дефектов в материалах и сборке. Гарантийный период исчисляется с момента приобретения изделия и распространяется только на новые продукты.
В гарантийное обслуживание входит бесплатный ремонт или замена элементов, вышедших из строя не по вине потребителя в течение гарантийного срока при условии эксплуатации изделия согласно руководству пользователя. Ремонт или замена элементов производится на территории уполномоченных сервисных центров.

Срок гарантии: 24 мес.
Срок эксплуатации: 36 мес.

Актуальный список сервисных центров по адресу:
https://www.dns-shop.ru/service-center/

Гарантийные обязательства и бесплатное сервисное обслуживание не распространяются на перечисленные ниже принадлежности, входящие в комплектность товара, если их замена не связана с разборкой изделия:

- Элементы питания (батарейки) для ПДУ (Пульт дистанционного управления).
- Соединительные кабели, антенны и переходники для них, наушники, микрофоны, устройства «HANDS-FREE»; носители информации различных типов, программное обеспечение (ПО) и драйверы, поставляемые в комплекте (включая, но не ограничиваясь ПО, предустановленным на накопитель на жестких магнитных дисках изделия), внешние устройства ввода-вывода и манипуляторы.
- Чехлы, сумки, ремни, шнуры для переноски, монтажные приспособления, инструменты, документацию, прилагаемую к изделию.
- Расходные материалы и детали, подвергающиеся естественному износу.

Производитель не несет гарантийных обязательств в следующих случаях:

- Истек Гарантийный срок.
- Если изделие, предназначенное для личных (бытовых, семейных) нужд, использовалось для осуществления предпринимательской деятельности, а также в иных целях, не соответствующих его прямому назначению.
- Производитель не несет ответственности за возможный материальный, моральный и иной вред, понесенный владельцем изделия и/или третьими лицами, вследствие нарушения требований руководства пользователя при использовании, несоблюдения рекомендаций по установке и обслуживанию изделия, правил подключения (короткие замыкания, возникшие также в результате воздействия несоответствующего сетевого напряжения, как на само изделие, так и на изделия, сопряженные с ним), хранении и транспортировки изделия.
- Все случаи механического повреждения: сколы, трещины, деформации, следы ударов, вмятины, замятия и др., полученные в процессе эксплуатации изделия.
- Имеются следы сторонней модификации, несанкционированного ремонта лицами, не уполномоченными для проведения таких работ. Если дефект вызван изменением конструкции или схемы изделия, подключением внешних устройств, не предусмотренных Производителем, использованием устройства, не имеющего сертификата соответствия согласно местному законодательству.
- Если дефект изделия вызван действием непреодолимой силы (природных стихий, пожаров, наводнений, землетрясений, бытовых факторов и прочих ситуаций, не зависящих от Производителя), либо действиями третьих лиц, которые Производитель не мог предвидеть.
- Дефект вызван попаданием внутрь изделия посторонних предметов, инородных тел, веществ, жидкостей, насекомых или животных, воздействием агрессивных сред, высокой влажности, высоких температур, которые привели к полному или частичному выходу из строя изделия.
- Отсутствует или не соответствует идентификация изделия (серийный номер). Если повреждения (недостатки) вызваны воздействием вредоносного программного обеспечения; установкой, сменой или удалением паролей (кодов), приведшим к отсутствию доступа к программным ресурсам изделия, без возможности их сброса/восстановления, ввиду отсутствия предоставления данной услуги поставщиком ПО.
- Если дефекты работы вызваны несоответствием стандартам или техническим регламентам питающих, кабельных, телекоммуникационных сетей, мощности радиосигнала, в том числе из-за особенностей рельефа и других подобных внешних факторов, использования изделия на границе или вне зоны действия сети.
- Если повреждения вызваны использованием нестандартных (неоригинальных) и/или некачественных (поврежденных) расходных материалов, принадлежностей, запасных частей, элементов питания, носителей информации различных типов (включая CD, DVD диски, карты памяти, SIM-карты, картриджи).
- Если недостатки вызваны получением, установкой и использованием несовместимого контента (мелодии, графика, видео и другие файлы, приложения Java и подобные им программы).
- На ущерб, причиненный другому оборудованию, работающему в сопряжении с данным изделием.

