Пайдалану бойынша нұсқаулық

Қол бу тазартқышы
DHS-153B

DEXP

Мазмұны

Құрылғы мақсаты **4**

Сақтық шаралары **4**

Техникалық сипаттамалар **6**

Жинақталым **6**

Құрылғы схемасы **7**

Басқару тақтасы **8**

Пайдалану бойынша нұсқаулық **8**
Бу тазартқыштың ерекшеліктері 8
Құрылғыны пайдалану 9

Тазалау және күтім **10**

Ықтимал мәселелер және олардың шешімдері **10**
Қате кодтары 12

Орнату, сақтау, тасымалдау (тасу), өткізу және кәдеге жарату ережелері мен шарттары **13**

Қосымша ақпарат **14**

Құрметті сатып алушы!

Біздің өнімімізді таңдағаныңыз үшін алғыс білдіреміз. Сапаға, функционалдылыққа және дизайнға қойылатын жоғары талаптарға сәйкес әзірленген және жасалған өнімдер мен құрылғыларды ұсынуға қуаныштымыз. Пайдалануды бастамас бұрын қауіпсіздігіңізге қатысты маңызды ақпарат, сондай-ақ өнімді дұрыс пайдалану және оған күтім жасау бойынша ұсынымдар қамтылған осы нұсқаулықты мұқият оқып шығыңыз. Осы нұсқаулықты сақтап қойып, өнімді әрі қарай пайдалану барысында анықтамалық материал ретінде пайдаланыңыз.

Құрылғы мақсаты

Бу тазартқыш — беттерді бумен тазартуға арналған құрылғы.

Сақтық шаралары

- Құрылғыны қуат көзіне қоспас бұрын, үйдегі электр желісінің кернеуі жерге тұйықталуы бар техникалық сипаттамаларға сәйкес келетініне көз жеткізіңіз.
- Жарақат алмау, өрт және электр тогының соғуын болдырмау үшін өндіруші ұсынбаған керек-жарақтарды пайдаланбаңыз.
- Күйіп қалмас үшін ыстық бумен жұмыс жасағанда абай болыңыз.
- Құрылғыны, қуат сымын немесе штепсельдік ашаны суға немесе басқа сұйықтықтарға салмаңыз. Құрылғыны раковинаға немесе ваннаға құлап кетуі мүмкін жерге қоймаңыз және сақтамаңыз.
- Құрылғыны жұмыс істеп тұрғанда қараусыз қалдырмаңыз.
- Күйіп қалудың алдын алу үшін буды адамдарға және жануарларға бағыттамаңыз.
- Буды электр компоненттері бар электрондық жабдыққа, мысалы, духовка шкафтарының ішіне бағыттамаңыз.
- Құрылғыны қуат көзінен ажыратқан кезде, ашаны қолыңызбен ұстаңыз, қуат сымын тартпаңыз.
- Қуат сымының ыстық бетке және өткір жиектерге тимейтініне көз жеткізіңіз.
- Құрылғыға дымқыл қолмен тиіспеңіз.
- Құрылғыны қуат сымынан ешқашан тартпаңыз және көтеріп жүрмеңіз. Қуат сымының есіктерге қысылып қалмайтынына көз жеткізіңіз.
- Құрылғыны тез тұтанатын заттардың жанына қоймаңыз.
- Құрылғыны майлы грунттардың, бояу еріткіштерінің, күйені қуып жіберетін кейбір заттардың буы, тез тұтанатын шаң немесе басқа жарылыс қаупі бар не уытты булар толған жабық кеңістікте пайдаланбаңыз.

- Құрылғыны былғары заттарда, балауызбен жылтыратылған жиһазда немесе едендерде, синтетикалық маталарда, барқытта немесе басқа нәзік және буға сезімтал материалдарда пайдаланбаңыз.
- Құрылғыны қолданар алдында бу тазартқыштың беттің кішкене бөлігіндегі әсерін тексеру ұсынылады.
- Су резервуарына жуғыш немесе химиялық заттарды, хош иістендіргіштерді қоспаңыз.
- Құрылғының ақауы анықталса, оны дереу желіден ажыратып, уәкілетті қызмет көрсету орталығына жүгіну керек.
- Сақ болыңыз, өйткені өңделген бет және құрылғының кейбір бөлшектері пайдаланғаннан кейін ыстық болуы мүмкін. Құрылғыны аудармаңыз, өйткені оның ішінде ыстық су болуы мүмкін.
- Құрылғыны балалардың жанында пайдалану кезінде мұқият болыңыз. Құрылғы желіге қосулы немесе суып жатқан кезде оны балалар қол жеткізе алмайтын жерде сақтаңыз.
- Құрылғы құлағаннан кейін, сондай-ақ құрылғыда көрінетін зақымдар болса, оны пайдаланбаңыз. Уәкілетті қызмет көрсету орталығына жүгініңіз.
- Зақымдалған қуат сымы немесе ашасы бар құрылғыны пайдаланбаңыз. Қуат сымын ауыстыру үшін уәкілетті қызмет көрсету орталығына хабарласыңыз.
- Құрылғыны өз бетіңізше бөлшектемеңіз және жөндемеңіз. Жөндеу үшін уәкілетті қызмет көрсету орталығына жүгініңіз.
- Бу шығатын тесікке ештеңе салмаңыз. Құрылғыны бу тесігі бітеліп қалған күйде пайдаланбаңыз.
- Құрылғы балалардың және физикалық, сезу немесе ақыл-ой қабілеттері шектеулі адамдардың пайдалануына арналмаған, олардың қауіпсіздігіне жауапты өзге адамдар бақылау жасайтын жағдайларды қоспағанда. Балалардың құрылғымен ойнамауын қадағалаңыз.
- Құрылғы коммерциялық мақсатта пайдалануға арналмаған.
- Жұмыс жасамас бұрын құрылғының барлық бөліктері дұрыс орнатылғанына көз жеткізіңіз.
- Саптамаларды ауыстырмас бұрын, жылжытпас бұрын немесе тазаламас бұрын құрылғыны ажыратыңыз.
- Құрылғыны үй-жайлардан тыс жерде пайдаланбаңыз.
- Су резервуарын толтыру үшін тек тазартылған немесе дистилденген суды пайдаланыңыз.
- Тек суық су құйыңыз. Әйтпесе қыздыру элементі істен шығуы мүмкін, ал кепілдік әрекет етуін тоқтатады.
- Пайдаланып болған соң құрылғыны желіден ажыратып, суытыңыз да, су резервуарында қалған суды төгіп тастаңыз.
- Құрылғыны тек нұсқаулықта сипатталғандай пайдаланыңыз.

Техникалық сипаттамалар

- Үлгісі: DHS-153B.
- Сауда белгісі: DEXP.
- Қуат кернеуі: 220–240 В ~ 50–60 Гц.
- Қуаты: 1600 Вт.
- Қысым: 4 бар.
- Режимдер саны: 3.
- Тұрақты бу беру:
  - 1-режим (аз қарқындылық): 20 ± 5 г/мин.
  - 2-режим (орташа қарқындылық): 30 ± 5 г/мин.
  - 3-режим (жоғары қарқындылық): 40 ± 5 г/мин.
- Үздіксіз жұмыс уақыты: 48 мин.
- Су резервуарының көлемі: 1,8 л.
- Бу құбыршегінің ұзындығы: 2 м.
- Қуат сымының ұзындығы: 3 м.
- Қуат сымын бекіту түрі: Y.
- Электр тогының соғуынан қорғау класы: I.
- Ылғал мен шаңнан қорғау дәрежесі: IPX4.
- Қолдану саласы: тұрмыстық.

Жинақталым

- Құрылғы.
- Үлкен дөңгелек нейлон қылшақ.
- Кіші дөңгелек металл қылшақ (2 дана).
- Кіші дөңгелек нейлон қылшақ (5 дана).
- Жоғары қысымды шүмек-саптама.
- Булауға арналған саптама.
- Қырғыш саптама (2 дана).
- Саңылаулы бу саптамасы.
- Қосалқы тығыздағыш резеңке сақиналар жиынтығы (4 дана).
- Әйнекке арналған шүберек (3 дана).
- Тазалау инесі.
- Пайдалану бойынша нұсқаулық.

Құрылғы схемасы

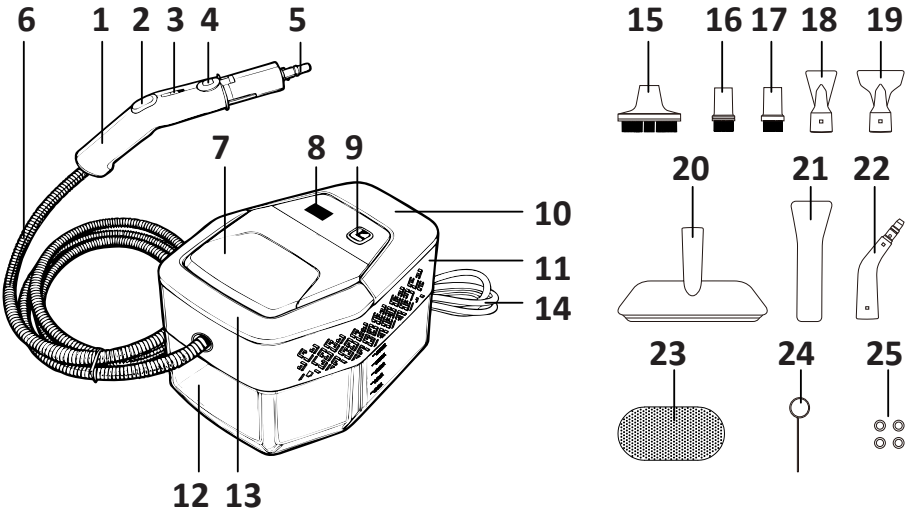

1. Тұтқа.
2. Қосу/режимдер батырмасы.
3. Жарық индикаторы.
4. батырмасы.
5. Бүріккіш саптама.
6. Бу құбыршегі.
7. Су резервуарының қақпағы.
8. Дисплей (режим/температура).
9. Жарық индикаторы.
10. Сәндік қақпақ.
11. Негізгі корпус.
12. Су резервуары.
13. Тұтқа.
14. Қуат сымы.
15. Үлкен дөңгелек нейлон қылшақ.
16. Кіші дөңгелек нейлон қылшақ.
17. Кіші дөңгелек металл қылшақ.
18. Кіші қырғыш саптама.
19. Үлкен қырғыш саптама.
20. Булауға арналған саптама.
21. Саңылаулы бу саптамасы.
22. Жоғары қысымды шүмек-саптама.
23. Әйнекке арналған шүберек.
24. Тазалау инесі.
25. Қосалқы тығыздағыш резеңке сақиналар жиынтығы.

Басқару тақтасы

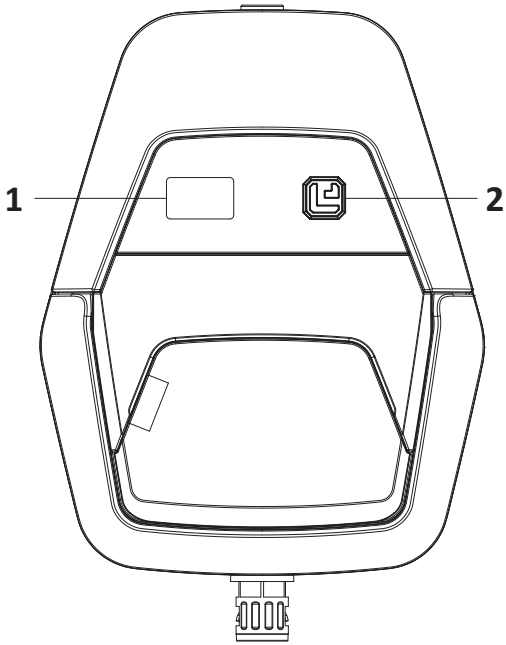

1. Дисплей: режим мен температураны көрсету.
2. Жарық индикаторы.

Пайдалану бойынша нұсқаулық

Бу тазартқыштың ерекшеліктері

Бу тазартқыш төзімді майлы кірді және ласты кетіру үшін қысыммен берілетін буды пайдаланады. Бу — үйіңіздегі барлық беттерді агрессивті химиялық заттарсыз қауіпсіз тазалайтын ең таза әрі қуатты табиғи тазалағыш құрал, сондықтан ол экологиялық таза. Құрылғы әртүрлі аксессуарлармен жабдықталған, сондықтан әртүрлі жағдайларда пайдаланылуы мүмкін, мысалы:

1. Ішкі әрлеу, цемент едендер, плитка және тақталар үшін.
2. Қолжетімсіз аймақтарды ұзартылған саптама арқылы өңдеу үшін.
3. Маталарды, перделерді және төсек жаймаларын гигиеналық өңдеу және балғындандыру үшін.
4. Терезелерді, айналарды және әйнек есіктерді тазалау үшін.
5. Үстел үстін, раковиналарды және душ кабиналарының есік бағыттауыштары сияқты қатты беттерді өңдеу үшін.
6. Асүйлерді, тұрмыстық техниканы, үйдегі беттерді, автокөліктерді тазалау үшін.
7. Беттерді майсыздандыру, терең тазалау және дезинфекциялау үшін.

НАЗАР АУДАРЫҢЫЗ: Бу тазартқыш жоғары температураға төзімді қатты беттер мен маталарды тазалауға арналған. Жұмсақ пластиктерде, өңделмеген ағашта және суық престелген ағашта пайдаланбаңыз. Балауызбен қапталған беттерде немесе балауызсыз кейбір едендерде жоғары температура мен будың әсерінен жылтыр кетуі мүмкін. Өңделмеген ағашта пайдаланбаңыз. Бұл ағаш талшықтарының көтерілуіне әкелуі мүмкін. Сондықтан тазалау алдында будың әсерін беттің жеке аумағында тексеру ұсынылады.

Құрылғыны пайдалану

1. Бу тазартқышқа су құймас бұрын құрылғының қуат көзіне қосылмағанына көз жеткізіңіз.
2. Су резервуарының қақпағын ашыңыз.
3. Резервуарды толтырып жібермей, қажетті мөлшерде су құйып, су резервуарының қақпағын жабыңыз.
4. Қуат сымын розеткаға қосыңыз.
5. Тазалау қажеттіліктеріңізге сәйкес бу саптамасын немесе қылшақты таңдап, оны тұтқаға орнатыңыз.
6. Бу тазартқышты қосу үшін тұтқадағы қосу/режимдер батырмасын 2 секунд басып тұрыңыз.
7. Бу тазартқыштың қызуы басталуы үшін 15 секунд күтіңіз.
8. Бу беру қарқындылығының режимдерін ауыстыру үшін тұтқадағы қосу/режимдер батырмасын басыңыз: бірінші режим (бір рет басу), екінші режим (екі рет басу), үшінші режим (үш рет басу).
9. Тазалаудан кейін бу тазартқышты өшіру үшін тұтқадағы қосу/режимдер батырмасын 2 секунд басып тұрыңыз және суды қайта құю алдында қуат сымын розеткадан ажыратыңыз.
10. Әр пайдаланудан кейін резервуардың төменгі жағындағы тығынды шығарып, резервуардан суды төгіңіз.
11. Тазалау немесе сақтау алдында құрылғының толық суығанын күтіп, оны құрғақ жерде сақтаңыз.

НАЗАР АУДАРЫҢЫЗ: Алғаш рет су толтыру немесе қосып құю алдында құрылғы өшірулі болуы тиіс.

Тазалау және күтім

Жоғары температуралы бумен үздіксіз тазалауды қамтамасыз ету үшін өте маңызды бу тазартқыштағы қақты уақытылы кетіріп отыру. Бу беру қарқындылығының төмендегенін немесе бу тесігінің бітелгенін байқасаңыз, мына қарапайым әрекеттерді орындаңыз:

- Лимон қышқылын сумен 1:20 пропорциясында араластырып, су резервуарына құйыңыз.
- Саптаманы шешіп, бу берудің ең жоғары қарқындылығын орнатыңыз.
- Құрылғыны қосып, оны қалыпты режимде 5–10 минут жұмыс істетіңіз.
- Қақты кеткеннен кейін резервуарға таза су құйып, құрылғыны қалыпты режимде 5–10 минут жұмыс істетіңіз.
- Құрылғыны өшіріңіз. Тұрақты қызмет көрсету бу тазартқышыңыздың оңтайлы күйде сақталуын қамтамасыз етеді.

Ықтимал мәселелер және олардың шешімдері

Мәселе	Себептері мен шешімдері
Тұтқадағы батырманы 2 секунд басып тұрғаннан кейін құрылғы қосылмайды	А. Құрылғы ашасының сәйкес розеткаға толық салынғанын тексеріңіз; ашаның дұрыс қосылғанына және розетканың қосулы екеніне көз жеткізіңіз. В. Нақты жұмыс кернеуінің құрылғының номиналды кернеуіне сәйкес келетініне көз жеткізіңіз. С. Құрылғы ашасын ажыратып, оны қайта салыңыз. Егер дисплейде бір секундқа «888» көрсетіліп, содан кейін сөнсе, негізгі дисплейдегі қызыл индикатор жанып тұрса, ал тұтқадағы барлық индикаторлар сөнер алдында бір секунд ішінде қысқа уақытқа жыпылықтаса, қуат қалыпты беріледі. Егер осы шарттардың ешқайсысы орындалмаса, құрылғы ақаулы және жөндеу үшін уәкілетті қызмет көрсету орталығына жіберілуі тиіс
Құрылғы тұтқадағы батырманы 2 секунд ұстап тұрғаннан кейін қосылады, бірақ қызбайды (температура көрсеткіштері өзгермейді), бу берілмейді, тек суық немесе жылы су ағады	А. Нақты жұмыс кернеуінің құрылғының номиналды кернеуіне сәйкес келетініне көз жеткізіңіз. В. Кернеу сәйкес келгенде суық су ағса, құрылғы ақаулы және жөндеу үшін уәкілетті қызмет көрсету орталығына жіберілуі тиіс

Мәселе	Себептері мен шешімдері
Қосқаннан кейін бу берілмейді; дисплейде «FFF» жыпылықтайды, қызыл негізгі индикатор жыпылықтайды, ал тұтқадағы жасыл, сары және қызыл индикаторлар бір мезгілде жыпылықтайды	A. Су резервуары бос болуы мүмкін. Су деңгейін тексеріп, деңгей төмен болса, су қосыңыз. B. Резервуардың құю тесігінде бітелу бар-жоғын тексеріңіз; барлық кедергілерді таза сумен кетіріңіз. C. Тұтқадағы батырманы қысқа басқаннан кейін «FFF» жыпылықтай беретін болса, құрылғы ақаулы және жөндеу үшін уәкілетті қызмет көрсету орталығына жіберілуі тиіс
Қосқан кезде бу қалыпты беріледі, бірақ бірнеше минуттан кейін беру тоқтайды, дисплейде «FFF» жыпылықтайды, қызыл негізгі индикатор жыпылықтайды, ал тұтқадағы үш индикатордың барлығы бір мезгілде жыпылықтайды	A. Су резервуары бос болуы мүмкін. Су деңгейін тексеріп, деңгей төмен болса, су қосыңыз. B. Тұтқадағы батырманы қысқа басу «FFF» қатесі қайта пайда болғанға дейін бу берілуін уақытша қалпына келтірсе, құрылғы ақаулы және жөндеу үшін уәкілетті қызмет көрсету орталығына жіберілуі тиіс
Бу әлсіз, тұрақсыз және үзіліспен беріледі	A. Нақты жұмыс кернеуінің құрылғының номиналды кернеуіне сәйкес келетініне көз жеткізіңіз. B. Жаңа құрылғыларға бу берудің тұрақсыздығы тән. Алғаш рет пайдаланғанда жұмыс тұрақтануы үшін құрылғыны шамамен 10 минут бу үздіксіз берілетін режимде жұмыс істетіңіз. C. Бу саптамасында бітелу бар-жоғын тексеріңіз; саптаманы толық тазалау үшін қоса берілген тазалау инесін пайдаланыңыз. D. Тот баспайтын болаттан жасалған қыздыру түтігінің ішінде қақ пайда болған. 5% лимон қышқылы ерітіндісін (1 бөлік лимон қышқылы мен 20 бөлік су) дайындап, су резервуарына құйыңыз және қақты кетіру үшін бу беруді қосыңыз. E. Бұл құрылғыда пайдалану үшін тазартылған су ұсынылады
Тұтқадағы батырманы басқанда құрылғы дұрыс емес жұмыс істейді (режимді дұрыс емес реттеу, қосу кезіндегі қалыптан тыс реакция)	A. Нақты жұмыс кернеуінің құрылғының номиналды кернеуіне сәйкес келетініне көз жеткізіңіз. B. Кернеу қалыпты болса, құрылғы ақаулы және жөндеу үшін уәкілетті қызмет көрсету орталығына жіберілуі тиіс
Бу берілмейді; дисплейде «E1» немесе «E2» қате коды көрсетіледі	Құрылғының ішкі ақауы бар, ол жөндеу үшін уәкілетті қызмет көрсету орталығына жіберілуі тиіс

Қате кодтары

Қате коды	Ықтимал себеп	Шешім
FFF	1. Су деңгейі төмен болғандықтан, су жетіспеуінен қорғаныс іске қосылды. 2. НСК су деңгейі датчигінің сымы босап кеткен немесе ажыратылған. Белгісі: бу бірнеше минут беріледі, содан кейін беру тоқтайды; қосу батырмасы арқылы қайта іске қосқаннан кейін қате қайтадан пайда болады	1. Резервуарға жеткілікті мөлшерде су құйыңыз. 2. Құрылғыны өшіріп, НСК жалғағыш сымын тексеріп, тығыз салыңыз
E1	NTC температура датчигі тізбегінің үзілуі. Белгісі: бу мүлдем берілмейді	1. Құрылғыны өшіріп, NTC сымдарында үзілу немесе босаған қосылыстар бар-жоғын тексеріңіз. 2. Сымдардың ақаулы қосылуы дұрыс болса, NTC термисторын ауыстырыңыз
E2	NTC температура датчигінің қысқа тұйықталуы. Белгісі: бу мүлдем берілмейді	1. Құрылғыны өшіріп, NTC сымдарының бір-біріне немесе металл бөлшектерге тиіп, қысқа тұйықталу тудырмайтынын тексеріңіз. 2. Сымдар дұрыс болса, зақымдалған NTC датчигін ауыстырыңыз

Орнату, сақтау, тасымалдау (тасу), өткізу және кәдеге жарату ережелері мен шарттары

- Құрылғыға ешқандай орнату немесе тұрақты бекіту қажет емес.
- Құрылғыны сақтау дайындаушы мен тұтынушының жылытылатын үй-жайларында ауа температурасы 5 °C-тан 40 °C-қа дейін және ауаның салыстырмалы ылғалдылығы 80%-дан аспайтын орауышта жүргізілуі тиіс. Үй-жайларда жемірілуді тудыратын жегі қоспалар (қышқылдар, сілтілер буы) болмауы тиіс.
- Құрылғыны құрғақ ортада тасымалдау қажет.
- Құрылғы ұқыпты қарауды талап етеді, оны шаңнан, кірден, соққыдан, ылғалдан, оттан және т.б. сақтаңыз.
- Құрылғыны өткізу жергілікті заңнамаға сәйкес жүргізілуі тиіс.
- Өнімнің қызмет ету мерзімі аяқталғаннан кейін оны қарапайым тұрмыстық қоқыспен бірге тастауға болмайды. Оның орнына, ол федералды немесе жергілікті заңдарға сәйкес кейіннен қайта өңдеу және жою үшін электр және электронды жабдықтарды тиісті қабылдау пунктіне кәдеге жаратуға тапсырылады. Осы өнімді дұрыс кәдеге жаратуды қамтамасыз ете отырып, сіз табиғи ресурстарды үнемдеуге көмектесесіз және дұрыс емделмеген жағдайда қоршаған ортаға және адамдардың денсаулығына зиян келтірмеуге көмектесесіз. Бұл өнімді қабылдау және кәдеге жарату орындары туралы толығырақ ақпаратты жергілікті муниципалды органдардан немесе тұрмыстық қоқыстарды шығаратын кәсіпорыннан алуға болады.
- Құрылғының ақауы анықталған жағдайда дереу уәкілетті қызмет көрсету орталығына жүгіну немесе құрылғыны кәдеге жарату керек.

Қосымша ақпарат

Өндіруші: Чжэцзян Сигнет Тэкнолоджи Ко., Лтд. №78,
Тан тұйығы, Мачжу, Юйяо қ., Чжэцзян пров., Қытай.

Manufacturer: Zhejiang Signet Technology Co., Ltd.
No.78, Tang Lane, Mazhu Town, Yuyao City, Zhejiang Province, China.

Қытайда жасалған.

Импорттаушы / Қазақстан Республикасында талаптар қабылдайтын заңды тұлға: «DNS QAZAQSTAN (ДНС КАЗАХСТАН)»
ЖШС, Астана қ., Сарыарқа ауданы, Сарыарқа даңғ., 12 ғим., Қазақстан Республикасы.
Электрондық пошта мекен-жайы: info@dns-shop.kz

Тауар ТР ТС (ЕАЭО) талаптарына сәйкес келеді.

Сипаттамалар, өнім туралы ақпарат, оның жинақталымы мен функционалдығы пайдаланушыға алдын-ала ескертусіз өзгертілуі мүмкін.

Өндіріс күні пайдаланушы нұсқаулығының орыс тіліндегі нұсқасында көрсетілген.

V.1

Кепілдік талоны

SN/IMEI: _____

Кепілдікке қойылған күні: _____

Өндіруші бүкіл кепілдік мерзімі ішінде құрылғының үздіксіз жұмыс істейтініне, сондай-ақ материалдар мен құрастырымда ақаулар болмайтынына кепілдік береді. Кепілдік мерзімі өнім сатып алынған сәттен бастап есептеледі және жаңа өнімдерге ғана қолданылады. Кепілдікті қызмет көрсету өнім пайдаланушы нұсқаулығына сәйкес пайдаланылған жағдайда, кепілдік мерзімі ішінде тұтынушының кінәсінсіз істен шыққан элементтерді тегін жөндеуді немесе ауыстыруды қамтиды. Элементтерді жөндеу немесе ауыстыру уәкілетті сервис орталықтарының аумағында жүргізіледі.

Кепілдік мерзімі: 36 ай.
Пайдалану мерзімі: 36 ай.

Қызмет көрсету орталықтарының өзекті тізімі
келесі мекенжай бойынша:
https://www.dns-shop.kz/service-center/

Кепілдік міндеттемелер мен тегін сервистік қызмет көрсету тауардың жиынтығына кіретін төменде аталған керек-жарақтарға, егер оларды ауыстыру өнімді бөлшектеумен байланысты болмаса, қолданылмайды:

- ҚБП (қашықтан басқару пульті) үшін қуат элементтері (батареялар).
- Жалғағыш кәбілдер, антенналар және оларға арналған ауыстырғыштар, құлаққаптар, микрофондар, «HANDS-FREE» құрылғылары; жиынтықта берілетін әртүрлі типтегі ақпарат тасымалдағыштар, бағдарламалық қамтамасыз ету (БҚ) және драйверлер (өнімнің қатты магниттік дискілеріндегі жинақтағышта алдын ала орнатылған БҚ-ны қоса алғанда, бірақ онымен шектелмей), сыртқы енгізу-шығару құрылғылары және манипуляторлар.
- Қаптар, сөмкелер, белдіктер, тасуға арналған баулар, орнату құрал-жабдықтары, құралдар, өнімге қоса берілетін құжаттама.
- Табиғи тозуға ұшырайтын шығыс материалдары мен бөлшектер.

Өндіруші мына жағдайларда кепілдік міндеттемелерін көтермейді:

- Кепілдік мерзімі аяқталған.
- Жеке (тұрмыстық, отбасылық) қажеттіліктерге арналған өнім кәсіпкерлік қызметті жүзеге асыру үшін, сондай-ақ оның тікелей мақсатына сәйкес келмейтін өзге мақсаттарда пайдаланылған.
- Өндіруші өнімді пайдалану кезінде пайдаланушы нұсқаулығының талаптарын бұзу, өнімді орнату және оған қызмет көрсету жөніндегі ұсынымдарды, қосу ережелерін (өнімнің өзіне де, онымен байланысты өнімдерге да сәйкес келмейтін желілік кернеудің әсері нәтижесінде туындаған қысқа тұйықталулар), өнімді сақтау және тасымалдау кезінде өнім иесі және/немесе үшінші тұлғалар шеккен ықтимал материалдық, моральдық және өзге де зиян үшін жауапты болмайды.
- Өнімді пайдалану барысында алынған механикалық зақымданудың барлық жағдайлары: сынықтар, жарықтар, деформациялар, соққы іздері, ойықтар, мыжылулар және т.б.
- Түрлендірулерді, рұқсат етілмеген жөндеулерді осындай жұмыстарды жүргізуге уәкілетті емес адамдар жүргізген жағдайлар. Егер ақаулық конструкцияны немесе өнімнің схемасын өзгерту, Өндіруші қарастырмаған сыртқы құрылғыларды қосу, жергілікті заңнамаға сай сәйкестік сертификаты жоқ құрылғыны пайдалану салдарынан туындаған болса.
- Егер өнімнің ақауы еңсерілмейтін күштің (табиғат апаттары, өрттер, су тасқындары, жер сілкіністері, тұрмыстық факторлар және Өндірушіге байланысты емес өзге де жағдайлар) әсерінен немесе Өндіруші алдын ала болжай алмайтын үшінші тұлғалардың әрекетінен туындаған болса.
- Ақау өнімнің ішіне бөгде заттардың, бөгде денелердің, заттардың, сұйықтықтардың, жәндіктердің немесе жануарлардың түсуінен, агрессивті орталардың, жоғары ылғалдылықтың, жоғары температуралардың әсерінен туындап, өнімнің толық немесе ішінара істен шығуына әкелген.
- Өнімнің сәйкестендірілуі (сериялық нөмірі) жоқ немесе сәйкес келмейді. Зақымданулар (кемшіліктер) зиянды бағдарламалық қамтамасыздандырудың әсерінен; БҚ жеткізушісі бұл қызметті ұсынбайтындықтан, өнімнің бағдарламалық ресурстарына қолжетімділіктің болмауына және оларды қалпына келтіру/тастау мүмкіндігінің жоқтығына әкелген құпиясөздерді (кодтарды) орнатудан, ауыстырудан немесе жоюдан туындаған болса.
- Жұмыс ақаулары қуат беру, кәбілдік, телекоммуникациялық желілердің стандарттарға немесе техникалық регламенттерге сәйкес келмеуінен, радиосигнал қуатынан, оның ішінде жер бедерінің ерекшеліктері мен өзге де осындай сыртқы факторлардан, өнімді желі қамту аймағының шекарасында немесе одан тыс жерде пайдаланудан туындаған болса.
- Егер зақымданулар стандартты емес (түпнұсқалық емес) және/немесе сапасыз (зақымданған) шығыс материалдарын, керек-жарақтарды, қосалқы бөлшектерді, қуат беру элементтерін, әртүрлі үлгідегі ақпарат тасымалдағыштарды (CD, DVD дискілерді, жад карталарын, SIM карталарын, картридждерді қоса алғанда) пайдаланудан туындаса.
- Егер кемшіліктер үйлесімсіз контентті (әуендер, графика, бейне және басқа файлдар, Java қосымшалары және соларға ұқсас бағдарламалар) алудан, орнатудан және пайдаланудан туындаған болса.
- Осы өніммен ұштастыра жұмыс істейтін өзге жабдыққа келтірілген залалға.

Жазбалар үшін

Жазбалар үшін

