Руководство по эксплуатации

Пароочиститель ручной DHS-253B

DEXP

Содержание

Назначение устройства **3**

Меры предосторожности **3**

Технические характеристики **5**

Комплектация **5**

Схема устройства **6**

Панель управления **7**

Инструкция по эксплуатации **7**
Особенности пароочистителя 7
Эксплуатация устройства 8

Чистка и уход **8**

Возможные проблемы и их решения **9**

Коды ошибок **10**

Правила и условия монтажа, хранения, перевозки (транспортировки), реализации и утилизации **11**

Дополнительная информация **12**

Уважаемый покупатель!

Благодарим Вас за выбор нашей продукции.
Мы рады предложить Вам изделия и устройства, разработанные и изготовленные в соответствии с высокими требованиями к качеству, функциональности и дизайну. Перед началом эксплуатации внимательно прочитайте данное руководство, в котором содержится важная информация, касающаяся Вашей безопасности, а также рекомендации по правильному использованию продукта и уходу за ним. Позаботьтесь о сохранности настоящего руководства и используйте его в качестве справочного материала при дальнейшей эксплуатации изделия.

Назначение устройства

Пароочиститель — устройство, предназначенное для очистки поверхностей паром.

Меры предосторожности

- Перед подключением устройства к источнику питания убедитесь, что напряжение Вашей домашней электросети соответствует техническим характеристикам с заземлением.
- Не используйте аксессуары, не рекомендованные производителем, во избежание получения травм, возникновения пожара и поражения электрическим током.
- Будьте осторожны при работе с горячим паром во избежание получения ожогов.
- Не помещайте устройство, шнур питания или штепсельную вилку в воду или другие жидкости. Не размещайте и не храните устройство в месте, где оно может упасть в раковину или ванну.
- Не оставляйте устройство без присмотра во время его работы.
- Не направляйте пар на людей и животных для предотвращения получения ожогов.
- Не направляйте пар на электронное оборудование, содержащее электрические компоненты, например, внутрь духовых шкафов.
- При отключении устройства от сети питания держитесь рукой за вилку, не тяните за шнур питания.
- Убедитесь, что шнур питания не касается горячей поверхности и острых краев.
- Не дотрагивайтесь до устройства мокрыми руками.
- Никогда не тяните и не носите устройство за шнур питания. Убедитесь, что шнур питания не зажимается дверьми.
- Не размещайте устройство рядом с легковоспламеняющимися предметами.
- Не используйте устройство в замкнутом пространстве, заполненном парами масляных грунтовок, растворителей для краски, некоторых веществ, отпугивающих моль, легковоспламеняющейся пылью или другими взрывоопасными или токсичными парами.
- Перед использованием устройства рекомендуется проверить действие пароочистителя на небольшом участке поверхности.

- Не используйте устройство на кожаных изделиях, полированной воском мебели или полах, синтетических тканях, бархате или других деликатных и чувствительных к пару материалах.
- Не добавляйте моющие или химические средства, ароматические вещества в резервуар для воды.
- При обнаружении неисправности устройства следует немедленно отключить его от сети и обратиться в авторизованный сервисный центр.
- Будьте осторожны, т.к. обрабатываемая поверхность и некоторые детали устройства могут быть горячими после использования. Не переворачивайте устройство, так как внутри него может находиться горячая вода.
- Будьте внимательны при использовании устройства возле детей. Храните устройство в недоступном для детей месте, когда оно подключено к сети или остывает.
- Не используйте устройство после падения, а также при наличии видимых повреждений устройства. Обратитесь в авторизованный сервисный центр.
- Не используйте устройство с поврежденным шнуром питания или вилкой. С целью замены шнура питания обращайтесь в авторизованный сервисный центр.
- Не пытайтесь самостоятельно разбирать и ремонтировать устройство. С целью ремонта обращайтесь в авторизованный сервисный центр.
- Не кладите ничего в отверстие для пара. Не используйте устройство с заблокированным паровым отверстием.
- Устройство не предназначено для использования детьми и лицами с ограниченными физическими, сенсорными или умственными способностями, кроме случаев, когда над ними осуществляется контроль другими лицами, ответственными за их безопасность. Не позволяйте детям играть с устройством.
- Устройство не предназначено для использования в коммерческих целях.
- Перед эксплуатацией убедитесь, что все детали устройства установлены правильно.
- Отключайте устройство перед сменой насадок, перемещением или чисткой.
- Не используйте устройство вне помещений.
- Используйте только очищенную или дистиллированную воду для наполнения резервуар для воды.
- Добавляйте только холодную воду. Иначе нагревательный элемент может выйти из строя, и гарантия перестанет действовать.
- По окончании использования отключите устройство от сети, дайте ему остыть и слейте оставшуюся воду из резервуар для воды.
- Используйте устройство только так, как описано в руководстве.

Технические характеристики

- Модель: DHS-253B.
- Торговая марка: DEXP.
- Параметры питания: 220–240 В ~ 50–60 Гц.
- Мощность: 1600 Вт.
- Давление: 4 бар.
- Количество режимов работы: 6.
- Постоянная подача пара: 65 ± 5 г/мин.
- Минимальная подача пара: 30 ± 5 г/мин.
- Средняя подача пара: 45 ± 5 г/мин.
- Максимальная подача пара: 65 ± 5 г/мин.
- Время непрерывной работы: 30 мин.
- Объем резервуара для воды: 1,25 л.
- Длина сетевого шнура: 3 м.
- Длина парового шланга: 2 м.
- Тип крепления шнура питания: тип Y.
- Класс защиты от поражения электрическим током: I.
- Степень защиты от влаги и пыли: IPX4.
- Область применения: бытовое.

Комплектация

- Устройство.
- Большая круглая щетка с нейлоновой щетиной.
- Малая круглая щетка с металлической щетиной (2 шт).
- Малая круглая щетка с нейлоновой щетиной (5 шт).
- Насадка-сопло высокого давления.
- Насадка для отпаривания.
- Насадка-скребок (2 шт).
- Щелевая паровая насадка.
- Набор запасных уплотнительных резиновых колец (4 шт).
- Игла для чистки.
- Тряпка для стекла (3 шт).
- Руководство по эксплуатации.

Схема устройства

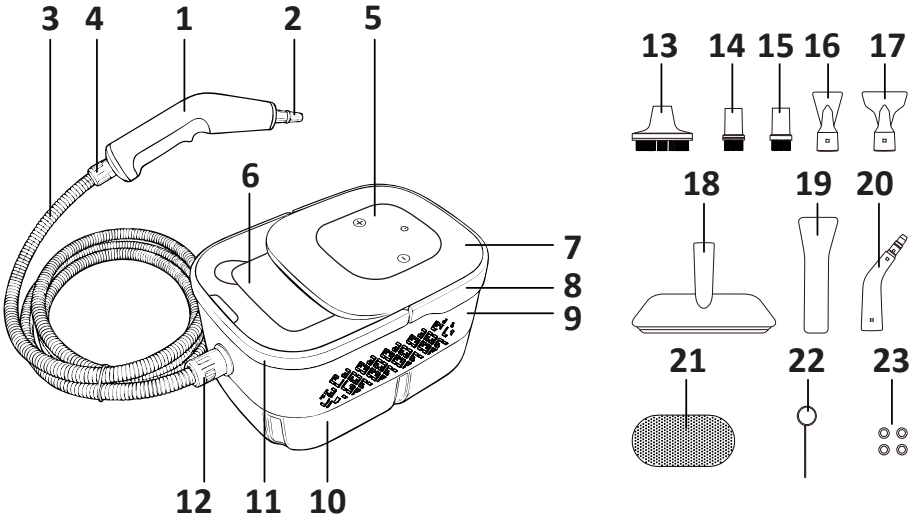

1. Рукоятка.
2. Распылительная насадка.
3. Паровой шланг.
4. Соединительный элемент.
5. Панель управления.
6. Крышка резервуара для воды.
7. Верхняя крышка.
8. Декоративная крышка.
9. Основной корпус.
10. Резервуар для воды.
11. Ручка.
12. Соединительный элемент.
13. Большая круглая щетка с нейлоновой щетиной.
14. Малая круглая щетка с нейлоновой щетиной.
15. Малая круглая щетка с металлической щетиной.
16. Малая насадка-скребок.
17. Большая насадка-скребок.
18. Насадка для отпаривания.
19. Щелевая паровая насадка.
20. Насадка-сопло высокого давления.
21. Тряпка для стекла.
22. Игла для чистки.
23. Набор запасных уплотнительных резиновых колец.

Панель управления

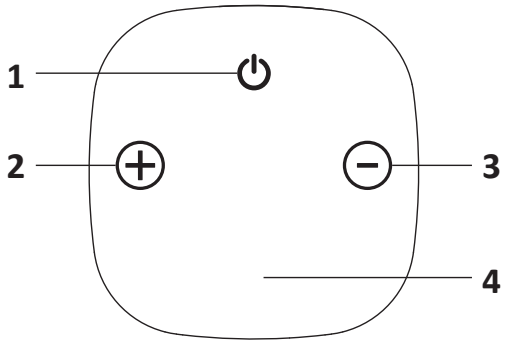

1. Кнопка включения.
2. Кнопка «+»: Нажатие увеличивает интенсивность подачи пара.
3. Кнопка «−»: Нажатие уменьшает интенсивность подачи пара.
4. Дисплей.

Инструкция по эксплуатации

Особенности пароочистителя

Пароочиститель использует пар под давлением для удаления стойких жировых загрязнений и грязи. Пар — это самое чистое и мощное природное чистящее средство, которое безопасно очищает все поверхности в Вашем доме без использования агрессивных химикатов, что делает его экологически чистым. Устройство оснащено различными аксессуарами, поэтому может использоваться в различных ситуациях, например:

1. Для внутренней отделки, цементных полов, плитки и плит.
2. Для обработки труднодоступных зон с использованием удлиненной насадки.
3. Для гигиенической обработки и освежения тканей, портьер и постельного белья.
4. Для очистки окон, зеркал и стеклянных дверей.
5. Для обработки твердых поверхностей, таких как столешницы, раковины и направляющие дверей душевых кабин.
6. Для очистки кухонь, бытовой техники, поверхностей в доме, автомобилей.
7. Для обезжиривания, глубокой очистки и дезинфекции поверхностей.

Внимание!
Пароочиститель предназначен для очистки твердых поверхностей и тканей, устойчивых к высоким температурам. Не используйте на мягких пластиках, необработанной древесине и древесине холодного прессования. На поверхностях, покрытых воском, или на некоторых полах без воска под воздействием высокой температуры и пара глянец может быть удален. Не используйте

на необработанной древесине. Это может привести к поднятию древесных волокон. Поэтому рекомендуется перед очисткой проверить действие пара на отдельном участке поверхности.

Эксплуатация устройства

1. Перед наполнением пароочистителя водой убедитесь, что устройство не подключено к источнику питания.
2. Откройте крышку резервуара для воды.
3. Налейте необходимое количество воды, не переполняя резервуар, и закройте крышку.
4. Подключите шнур питания к розетке.
5. Выберите паровую насадку или щетку в соответствии с Вашими потребностями в очистке и установите ее на рукоятку.
6. Нажмите кнопку включения на панели управления для включения пароочистителя.
7. Подождите 15 секунд для начала нагрева пароочистителя.
8. Нажимайте кнопки «+» или «–» на панели управления для регулировки интенсивности подачи пара из насадки.
9. После очистки выключите пароочиститель, нажав кнопку включения на панели управления, и отключите шнур питания от розетки перед повторным добавлением воды.
10. Сливайте воду из резервуара, вынув пробку в нижней части резервуара, после каждого использования.
11. Дайте устройству полностью остыть перед очисткой или хранением и храните в сухом месте.

Внимание! Перед первым наполнением или доливом воды устройство должно быть выключено.

Чистка и уход

Для обеспечения непрерывной очистки паром высокой температуры крайне важно своевременно удалять накипь в пароочистителе. Если Вы заметили снижение интенсивности подачи пара или засорение парового отверстия, выполните следующие простые действия:

- Смешайте лимонную кислоту с водой в пропорции 1:20 и залейте в резервуар для воды.
- Снимите насадку и установите максимальную интенсивность подачи пара.
- Включите устройство и дайте ему поработать в обычном режиме в течение 5–10 минут.
- После удаления накипи залейте в резервуар чистую воду и дайте устройству поработать в обычном режиме в течение 5–10 минут.
- Выключите устройство.

Регулярное обслуживание обеспечит поддержание Вашего пароочистителя в оптимальном состоянии.

Возможные проблемы и их решения

Проблема	Причины и решения
Устройство не включается после нажатия кнопки включения	A. Проверьте, полностью ли вилка устройства вставлена в соответствующую розетку; убедитесь, что вилка правильно подключена и розетка включена. B. Убедитесь, что фактическое рабочее напряжение соответствует номинальному напряжению устройства; убедитесь в стабильности подачи напряжения. C. Отключите вилку устройства и вставьте ее снова. Если на дисплее на одну секунду отображается цифра «8», затем она гаснет, питание подается нормально. Если данное отображение не появляется, устройство неисправно и должно быть отправлено в авторизованный сервисный центр для ремонта
После включения пар не подается; идет только холодная или теплая вода.	A. Убедитесь, что фактическое рабочее напряжение соответствует номинальному напряжению устройства и стабильно. B. Если при соответствии напряжения подается холодная вода, устройство неисправно и должно быть отправлено в авторизованный сервисный центр для ремонта
После включения пар не подается, на дисплее мигает буква «F».	A. Возможно, резервуар для воды пуст; проверьте уровень воды и долейте воду, если ее недостаточно. B. Проверьте заливное отверстие резервуара на наличие засоров; удалите все препятствия чистой водой. C. Если после кратковременного нажатия кнопки включения буква «F» продолжает мигать, устройство неисправно и должно быть отправлено в авторизованный сервисный центр для ремонта
При включении пар подается нормально, но через несколько минут подача прекращается, на дисплее мигает буква «F»	A. Возможно, резервуар для воды пуст; проверьте уровень воды и долейте воду, если ее недостаточно. B. Если кратковременное нажатие кнопки включения временно восстанавливает подачу пара на несколько минут до повторного появления буквы «F» и прекращения подачи пара, устройство неисправно и должно быть отправлено в авторизованный сервисный центр для ремонта

Проблема	Причины и решения
Слабая подача пара или прерывистый, нестабильный поток пара	A. Убедитесь, что фактическое рабочее напряжение соответствует номинальному напряжению устройства и стабильно. B. Для новых устройств характерна нестабильная подача пара. При первом использовании дайте устройству поработать в режиме непрерывной подачи пара примерно 10 минут для стабилизации работы. C. Проверьте паровую насадку на наличие засоров; используйте прилагаемую иглу для чистки, чтобы прочистить насадку. D. Внутри нагревательной трубки из нержавеющей стали образовалась накипь. Добавьте раствор лимонной кислоты 5% в резервуар для воды и включите подачу пара для удаления накипи
Сенсорное управление не реагирует при нажатии кнопок включения, «+» или «–»	A. Убедитесь, что фактическое рабочее напряжение соответствует номинальному напряжению устройства и стабильно. B. Протрите сенсорную панель управления от капель воды и держите ее сухой. C. Если ни одна из указанных выше причин не подходит, устройство неисправно и должно быть отправлено в авторизованный сервисный центр для ремонта

Коды ошибок

Код ошибки	Возможная причина	Решение
F	1. Сработала защита от нехватки воды из-за низкого уровня воды. 2. Ослаблен или отсоединен провод датчика уровня воды НСК. Симптом: пар подается в течение нескольких минут, затем подача прекращается; ошибка появляется снова после перезапуска с помощью кнопки включения	1. Добавьте достаточное количество воды в резервуар. 2. Выключите устройство, проверьте и плотно вставьте соединительный провод НСК

Правила и условия монтажа, хранения, перевозки (транспортировки), реализации и утилизации

- Устройство не требует какого-либо монтажа или постоянной фиксации.
- Хранение устройства должно производиться в упаковке в отапливаемых помещениях у изготовителя и потребителя при температуре воздуха от 5 °С до 40 °С и относительной влажности воздуха не более 80%. В помещениях не должно быть агрессивных примесей (паров кислот, щелочей), вызывающих коррозию.
- Перевозка устройства должна осуществляться в сухой среде.
- Устройство требует бережного обращения, оберегайте его от воздействия пыли, грязи, ударов, влаги, огня и т.д.
- Реализация устройства должна производиться в соответствии с местным законодательством.
- После окончания срока службы изделия его нельзя выбрасывать вместе с обычным бытовым мусором. Вместо этого оно подлежит сдаче на утилизацию в соответствующий пункт приема электрического и электронного оборудования для последующей переработки и утилизации в соответствии с федеральным или местным законодательством. Обеспечивая правильную утилизацию данного продукта, Вы помогаете сберечь природные ресурсы и предотвращаете ущерб для окружающей среды и здоровья людей, который возможен в случае ненадлежащего обращения. Более подробную информацию о пунктах приема и утилизации данного продукта можно получить в местных муниципальных органах или на предприятии по вывозу бытового мусора.
- При обнаружении неисправности устройства следует немедленно обратиться в авторизованный сервисный центр или утилизировать устройство.

Дополнительная информация

Изготовитель: Чжэцзян Сигнет Тэкнолоджи Ко., Лтд.
№78, пер. Тан, Мачжу, г. Юйяо, пров. Чжэцзян, Китай.

Manufacturer: Zhejiang Signet Technology Co., Ltd.
No.78, Tang Lane, Mazhu Town, Yuyao City, Zhejiang Province, China.

Сделано в Китае.

Импортер в России / уполномоченное изготовителем лицо: ООО «ДНС Ритейл». 690068, Россия, Приморский край, г. Владивосток, проспект 100-летия Владивостока, дом 155, корпус 3, офис 5.
Адрес электронной почты: dnsretail@dlogistix.com

Товар соответствует требованиям ТР ТС (ЕАЭС).

Спецификации, информация о продукте, его комплектация и функционал могут быть изменены без предварительного уведомления пользователя.

Товар изготовлен (мм.гггг): _____ V.1

Гарантийный талон

SN/IMEI: _____

Дата постановки на гарантию:_____

Производитель гарантирует бесперебойную работу устройства в течение всего гарантийного срока, а также отсутствие дефектов в материалах и сборке. Гарантийный период исчисляется с момента приобретения изделия и распространяется только на новые продукты.
В гарантийное обслуживание входит бесплатный ремонт или замена элементов, вышедших из строя не по вине потребителя в течение гарантийного срока при условии эксплуатации изделия согласно руководству пользователя. Ремонт или замена элементов производится на территории уполномоченных сервисных центров.

Срок гарантии: 36 мес.
Срок эксплуатации: 36 мес.

Актуальный список сервисных центров по адресу:
https://www.dns-shop.ru/service-center/

Гарантийные обязательства и бесплатное сервисное обслуживание не распространяются на перечисленные ниже принадлежности, входящие в комплектность товара, если их замена не связана с разборкой изделия:

- Элементы питания (батарейки) для ПДУ (Пульт дистанционного управления).
- Соединительные кабели, антенны и переходники для них, наушники, микрофоны, устройства «HANDS-FREE»; носители информации различных типов, программное обеспечение (ПО) и драйверы, поставляемые в комплекте (включая, но не ограничиваясь ПО, предустановленным на накопитель на жестких магнитных дисках изделия), внешние устройства ввода-вывода и манипуляторы.
- Чехлы, сумки, ремни, шнуры для переноски, монтажные приспособления, инструменты, документацию, прилагаемую к изделию.
- Расходные материалы и детали, подвергающиеся естественному износу.

Производитель не несет гарантийных обязательств в следующих случаях:

- Истек Гарантийный срок.
- Если изделие, предназначенное для личных (бытовых, семейных) нужд, использовалось для осуществления предпринимательской деятельности, а также в иных целях, не соответствующих его прямому назначению.
- Производитель не несет ответственности за возможный материальный, моральный и иной вред, понесенный владельцем изделия и/или третьими лицами, вследствие нарушения требований руководства пользователя при использовании, несоблюдения рекомендаций по установке и обслуживанию изделия, правил подключения (короткие замыкания, возникшие также в результате воздействия несоответствующего сетевого напряжения, как на само изделие, так и на изделия, сопряженные с ним), хранении и транспортировки изделия.
- Все случаи механического повреждения: сколы, трещины, деформации, следы ударов, вмятины, замятия и др., полученные в процессе эксплуатации изделия.
- Имеются следы сторонней модификации, несанкционированного ремонта лицами, не уполномоченными для проведения таких работ. Если дефект вызван изменением конструкции или схемы изделия, подключением внешних устройств, не предусмотренных Производителем, использованием устройства, не имеющего сертификата соответствия согласно местному законодательству.
- Если дефект изделия вызван действием непреодолимой силы (природных стихий, пожаров, наводнений, землетрясений, бытовых факторов и прочих ситуаций, не зависящих от Производителя), либо действиями третьих лиц, которые Производитель не мог предвидеть.
- Дефект вызван попаданием внутрь изделия посторонних предметов, инородных тел, веществ, жидкостей, насекомых или животных, воздействием агрессивных сред, высокой влажности, высоких температур, которые привели к полному или частичному выходу из строя изделия.
- Отсутствует или не соответствует идентификация изделия (серийный номер). Если повреждения (недостатки) вызваны воздействием вредоносного программного обеспечения; установкой, сменой или удалением паролей (кодов), приведшим к отсутствию доступа к программным ресурсам изделия, без возможности их сброса/восстановления, ввиду отсутствия предоставления данной услуги поставщиком ПО.
- Если дефекты работы вызваны несоответствием стандартам или техническим регламентам питающих, кабельных, телекоммуникационных сетей, мощности радиосигнала, в том числе из-за особенностей рельефа и других подобных внешних факторов, использования изделия на границе или вне зоны действия сети.
- Если повреждения вызваны использованием нестандартных (неоригинальных) и/или некачественных (поврежденных) расходных материалов, принадлежностей, запасных частей, элементов питания, носителей информации различных типов (включая CD, DVD диски, карты памяти, SIM-карты, картриджи).
- Если недостатки вызваны получением, установкой и использованием несовместимого контента (мелодии, графика, видео и другие файлы, приложения Java и подобные им программы).
- На ущерб, причиненный другому оборудованию, работающему в сопряжении с данным изделием.

Для заметок

