Руководство по эксплуатации

Утюг
DI-B2500A

DEXP

Содержание

Назначение устройства **4**

Меры предосторожности **4**

Технические характеристики **5**

Комплектация **5**

Схема устройства **6**

Эксплуатация **7**
Перед первым использованием 7
Наполнение резервуара водой 7
Уровни нагрева в зависимости от типа ткани 8
Сухое глажение 8
Паровое глажение 8
Функция «Паровой удар» 9
Функция «Распыление воды» 9
Противокапельная система 9
Автоотключение 9
Защита от накипи 9
После каждого использования 10

Чистка и уход **10**
Функция самоочистки 10

Возможные проблемы и их решение **11**

Правила и условия монтажа, хранения, перевозки (транспортировки), реализации и утилизации **12**

Дополнительная информация **12**

Уважаемый покупатель!

Благодарим Вас за выбор нашей продукции.
Мы рады предложить Вам изделия и устройства, разработанные и изготовленные в соответствии с высокими требованиями к качеству, функциональности и дизайну. Перед началом эксплуатации внимательно прочитайте данное руководство, в котором содержится важная информация, касающаяся Вашей безопасности, а также рекомендации по правильному использованию продукта и уходу за ним. Позаботьтесь о сохранности настоящего руководства и используйте его в качестве справочного материала при дальнейшей эксплуатации изделия.

Назначение устройства

Утюг предназначен для разглаживания складок и заминов на одежде.

Меры предосторожности

- Используйте устройство только по назначению.
- Перед подключением устройства к источнику питания убедитесь, что напряжение Вашей домашней электросети соответствует его техническим характеристикам. Подключайте устройство только к заземленной розетке.
- Полностью размотайте шнур перед использованием.
- Перед подключением устройства к сети убедитесь, что шнур и вилка сухие.
- Во избежание перегрузки сети питания не используйте утюг одновременно с другими мощными устройствами.
- Не ставьте утюг рядом с легковоспламеняющимися предметами во избежание пожара.
- Используйте и оставляйте устройство только на ровных и устойчивых поверхностях.
- Рекомендуется заливать в резервуар фильтрованную или дистиллированную воду. Использование различных добавок может привести к засорению парового отверстия.
- Не направляйте паровую струю на людей и животных.
- Не наклоняйте утюг вперед слишком сильно, так как под сильным наклоном крышка резервуара для воды может пропускать воду.
- Отключайте утюг от сети питания перед тем, как заливать в него воду или сливать остатки воды после использования.
- Не используйте данное устройство в непосредственной близости от источников воды. Никогда не подставляйте устройство под струю воды и не погружайте его в воду.
- Будьте внимательны при использовании утюга рядом с детьми.
- Прежде чем убирать утюг на хранение по окончании использования, дайте ему полностью остыть.
- Никогда не тяните и не перемещайте устройство за шнур, не сгибайте и не наматывайте шнур вокруг устройства. Не допускайте, чтобы шнур питания перегибался через край столешницы или касался горячих поверхностей.

- Не оставляйте включенный в розетку утюг без присмотра. По окончании использования всегда вынимайте вилку из розетки и ставьте устройство в вертикальное положение.
- Во избежание ожогов не прикасайтесь к горячим поверхностям, нагревательному элементу, горячей воде или паровой струе. Не гладьте одежду, надетую на тело.
- Незамедлительно отключите устройство от электросети в случае его неисправности. Не включайте устройство при наличии на нем видимых повреждений, а также в случае повреждения шнура питания или вилки. Обратитесь в авторизованный сервисный центр.
- Не пользуйтесь утюгом после его падения, если на нем имеются видимые повреждения или при утечке воды.
- Устройство не предназначено для использования детьми и лицами с ограниченными физическими, сенсорными или умственными способностями, кроме случаев, когда над ними осуществляется контроль другими лицами, ответственными за их безопасность. Не позволяйте детям играть с устройством.
- Устройство не предназначено для использования в коммерческих целях.

Технические характеристики

- Модель: DI-B2500A.
- Торговая марка: DEXP.
- Параметры питания: 220–240 В ~ 50–60 Гц.
- Мощность: 2400 Вт.
- Время бездействия для автоматического отключения:
  - в вертикальном положении: 8 мин;
  - в горизонтальном положении: 30 сек.
- Постоянная подача пара: до 30 г/мин.
- Материал подошвы: керамика.
- Объем резервуара для воды: 340 мл.
- Объем мерного стакана: 100 мл.
- Система защиты от накипи: есть.
- Противокапельная система: есть.
- Постоянная подача пара: есть.
- Паровой удар: есть.
- Длина шнура питания: 3 м.
- Класс защиты от поражения эл. током: I.
- Степень защиты от влаги и пыли: IPX0.
- Тип крепления шнура питания: Y.
- Область применения: бытовое.

Комплектация

- Устройство.
- Мерный стакан.
- Руководство по эксплуатации.

Схема устройства

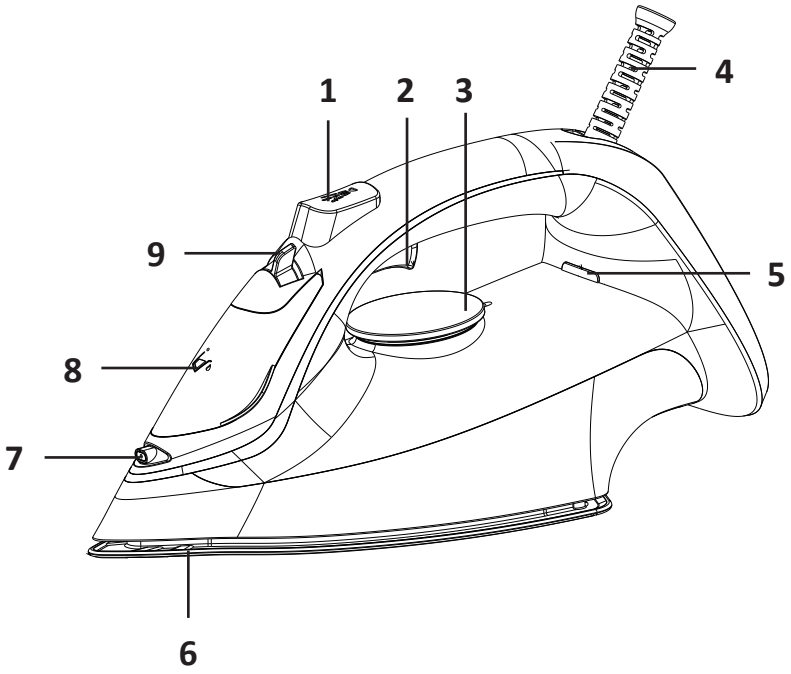

1. Кнопка подачи воды.
2. Кнопка парового удара.
3. Регулятор температуры.
4. Шнур питания.
5. Световой индикатор.
6. Подошва.
7. Распылитель воды.
8. Крышка резервуара для воды.
9. Регулятор включения подачи пара / самоочистки.

Эксплуатация

Перед первым использованием

- Во время первого использования утюга Вы можете почувствовать запах технической смазки. Это нормальное явление для нового устройства, через некоторое время запах исчезнет.
- Следите за чистотой подошвы: избегайте грубого контакта с металлическими предметами (например, вешалки, кнопки и застежки-молнии).
- Натуральные шерстяные ткани (100% шерсть) могут лосниться после глажения. Рекомендуется установить регулятор подачи пара в максимальное положение и гладить через сухую ткань.
- Перед первым использованием утюга прогладьте ненужный кусочек ткани, чтобы устранить возможные загрязнения, оставшиеся после заводской смазки.

Наполнение резервуара водой

1. Убедитесь, что утюг отключен от сети.
2. Установите регулятор температуры в положение «МИН.».
3. Возьмите утюг, наклоните его под углом 45° и откройте крышку резервуара для воды.
4. Залейте в него воду до метки «MAX» с помощью мерного стакана.
   Примечание: рекомендуется использовать дистиллированную воду.
5. Вытрите излишки воды с утюга, закройте крышку отверстия для воды.
   Примечание: закрывайте крышку резервуара до характерного щелчка.
6. По окончании использования утюга вылейте остатки воды из резервуара.

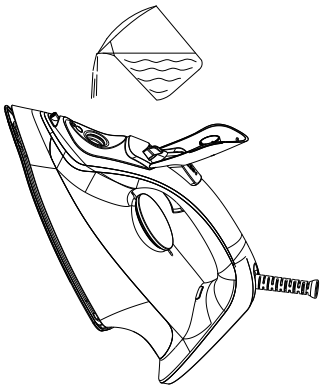

Уровни нагрева в зависимости от типа ткани

Ярлык	Тип ткани	Температура
	Синтетика	Низкая
	Шерсть, шелк	Средняя
	Хлопок, лен	Максимальная

Внимание! Символ «  » означает, что изделие нельзя гладить.
Примечание: если ткань состоит из различных видов волокон, выбирайте самую низкую температуру глажения для данного типа волокна.

Сухое глажение

1. Перед тем как приступить к глажению, рассортируйте все изделия по типу ткани. Рекомендуем начать глажение с тканей, требующих низких температур (синтетические ткани, шелк и т.д.), затем перейти к тканям, требующим более высоких температур (шерсть, хлопок, лен и т.д.).
   Примечание: если ткань состоит из различных видов волокон, выбирайте самую низкую температуру глажения.
2. Установите утюг в вертикальное положение и подключите его к сети питания.
3. Установите необходимую температуру нагрева.
   Внимание! Убедитесь, что регулятор подачи пара установлен в выключенное положение — «  ».
4. После нагрева до необходимой температуры световой индикатор погаснет, и Вы можете начать глажение.
5. По окончании глажки отключите устройство от сети и дайте ему остыть.

Паровое глажение

1. Налейте воду в резервуар (см. раздел «Наполнение резервуара водой»).
2. Расположите утюг вертикально и подключите его к сети питания.
3. Установите регулятор температуры в положение «МАКС.». В противном случае вода не сможет преобразоваться в пар.
4. Дождитесь отключения светового индикатора.
5. Установите регулятор подачи пара в необходимое положение:
   - « » — максимальная подача пара;
   - «  » — минимальная подача пара;
6. По окончании глажки отключите устройство от сети и дайте ему остыть.
7. Откройте крышку резервуара для воды и вылейте из него оставшуюся воду.

Примечание: во избежание повреждения подошвы утюга не рекомендуется использовать этот режим для глажки синтетических тканей, нейлона, натурального и искусственного шелка.

Функция «Паровой удар»

Примечание: перед использованием функции наполните резервуар водой до отметки «MAX».

- При помощи этой функции Вы можете разглаживать сильные складки и заломы, которые плохо поддаются глажению.
- Для использования функции нажмите кнопку парового удара.
- Рекомендуется делать небольшие перерывы (несколько секунд) между нажатиями кнопки парового удара, чтобы дать утюгу возможность восстановить давление и температуру.

Примечание: для оптимальной подачи пара не рекомендуется использовать паровой удар более трех раз в течение 5 секунд.

Функция «Распыление воды»

Примечание: перед использованием функции распыления сверьтесь с ярлыками на одежде на предмет особых инструкций для глажки, так как некоторые ткани могут покрываться пятнами при увлажнении. Протестируйте эту функцию на скрытом участке ткани.

Распыление воды помогает при проглаживании сильных складок. Эту функцию можно использовать как при сухом, так и при паровом глажении.

1. Наполните утюг водой в соответствии с разделом «Наполнение резервуара водой».
2. Нажмите на кнопку подачи воды.

Противокапельная система

Автоматическая система предотвращает вытекание воды из отверстий подошвы утюга, защищая ткань от появления пятен.

Автоотключение

Утюг оснащен функцией автоотключения, которая активируется в случае бездействия.

- В горизонтальном положении: утюг автоматически перестанет нагреваться через 30 секунд бездействия.
- В вертикальном положении: утюг автоматически перестанет нагреваться через 8 минут бездействия.

Защита от накипи

Встроенный фильтр смягчает жесткую воду, предотвращая образование накипи и отложений на поверхности подошвы. Данная функция продлевает срок службы утюга при длительном использовании.

Внимание! Во избежание повреждения подошвы утюга не допускайте ее контакта с металлическими предметами.

После каждого использования

1. Выключите утюг и отключите его от сети.
2. Сразу опустошите резервуар для воды. Не оставляйте воду в резервуаре после использования.
3. Дождитесь полного остывания утюга.
4. Храните утюг в вертикальном положении.

Чистка и уход

- Перед чисткой отключите утюг от сети и дайте ему остыть.
- Протрите подошву утюга влажной тканью.
- Для удаления пригоревших волокон с подошвы используйте влажную ткань или неабразивное жидкое чистящее средство.
- Во избежание повреждений подошвы утюга не используйте концентрированные кислоты и щелочи, а также жесткие щетки.
- Для очищения забитого отверстия подачи пара используйте зубочистку.
- Самый лучший способ удаления пригоревших частиц синтетической одежды с подошвы утюга — проглаживание в течение нескольких минут старой хлопковой ткани.

Функция самоочистки

Для очистки утюга от накипи и загрязнений рекомендуется использовать функцию самоочистки минимум раз в месяц.

1. Наполните резервуар для воды до максимальной отметки.
2. Установите регулятор подачи пара в положение « ⛈ ».
3. Подключите утюг к розетке.
4. Установите регулятор температуры на максимум.
5. Поставьте утюг вертикально.
6. Когда утюг нагреется, и световой индикатор погаснет, расположите утюг горизонтально над раковиной и удерживайте регулятор подачи пара в положении « CALC CLEAN », пока утюг не перестанет выдавать пар и скопившуюся накипь.
7. Проделывайте данные шаги, пока не закончится вода в резервуаре для воды.
8. После очистки вытрите подошву сухой и чистой тканью.

Возможные проблемы и их решение

Проблема	Возможная причина	Решение
Утюг недостаточно горячий или слишком горячий	Регулятор температуры установлен в неправильном положении	Установите регулятор температуры в необходимое положение
Нет пара	Регулятор температуры установлен в неправильном положении	Установите регулятор температуры в необходимое положение
	В резервуаре слишком мало или вообще нет воды	Наполните резервуар водой
Утечка воды через подошву	Регулятор температуры установлен в неправильном положении	Установите регулятор температуры на максимальной отметке
	Превышен максимально допустимый уровень воды в резервуаре	Слейте лишнюю воду
Недостаточно пара	Регулятор подачи пара установлен в неправильном положении	Установите регулятор подачи пара в необходимое положение
	Забито отверстие для подачи пара	Промойте отверстие для подачи пара дистиллированной водой; используйте зубочистку
	В резервуаре слишком мало воды	Наполните резервуар водой
Не работает распылитель	Недостаточный уровень давления	Зажмите распылитель и несколько раз нажмите на кнопку распыления
	В резервуаре слишком мало или вообще нет воды	Наполните резервуар водой

Внимание! Если после выполнения вышеуказанных действий проблема не исчезла, обратитесь в авторизованный сервисный центр.

Правила и условия монтажа, хранения, перевозки (транспортировки), реализации и утилизации

- Устройство не требует какого-либо монтажа или постоянной фиксации.
- Хранение устройства должно производиться в упаковке в отапливаемых помещениях у изготовителя и потребителя при температуре воздуха от +5 °С до +40 °С и относительной влажности воздуха не более 80%. В помещениях не должно быть агрессивных примесей (паров кислот, щелочей), вызывающих коррозию.
- Перевозка устройства должна осуществляться в сухой среде.
- Устройство требует бережного обращения, оберегайте его от воздействия пыли, грязи, ударов, влаги, огня и т.д.
- Реализация устройства должна производиться в соответствии с местным законодательством.
- После окончания срока службы изделия его нельзя выбрасывать вместе с обычным бытовым мусором. Вместо этого оно подлежит сдаче на утилизацию в соответствующий пункт приема электрического и электронного оборудования для последующей переработки и утилизации в соответствии с федеральным или местным законодательством. Обеспечивая правильную утилизацию данного продукта, Вы помогаете сберечь природные ресурсы и предотвращаете ущерб для окружающей среды и здоровья людей, который возможен в случае ненадлежащего обращения. Более подробную информацию о пунктах приема и утилизации данного продукта можно получить в местных муниципальных органах или на предприятии по вывозу бытового мусора.
- При обнаружении неисправности устройства следует немедленно обратиться в авторизованный сервисный центр или утилизировать устройство.

Дополнительная информация

Изготовитель: Нинбо Кайбо Груп Ко., Лтд.
Юж. и сев. стороны №156, сев. шоссе Хуаньчэн, Чжоусян, Цыси, г. Нинбо, пров. Чжэцзян, Китай.
Сделано в Китае.
Manufacturer: Ningbo Kaibo Group Co., Ltd.
South and North Side of No.156, Huancheng North Road, Zhouxiang Town, Cixi City, Ningbo City, Zhejiang Province, P.R.China.

Импортер в России / уполномоченное изготовителем лицо: ООО «ДНС Ритейл». 690068, Россия, Приморский край, г. Владивосток, проспект 100-летия Владивостока, дом 155, корпус 3, офис 5.
Адрес электронной почты: dnsretail@mail.dlogistix.com
Товар соответствует требованиям ТР ТС (ЕАЭС).
Спецификации, информация о продукте и его внешний вид могут быть изменены без предварительного уведомления пользователя в целях улучшения качества нашей продукции.

Товар изготовлен (мм.гггг): _____ V.1

Гарантийный талон

SN/IMEI: _____

Дата постановки на гарантию:_____

Производитель гарантирует бесперебойную работу устройства в течение всего гарантийного срока, а также отсутствие дефектов в материалах и сборке. Гарантийный период исчисляется с момента приобретения изделия и распространяется только на новые продукты.
В гарантийное обслуживание входит бесплатный ремонт или замена элементов, вышедших из строя не по вине потребителя в течение гарантийного срока при условии эксплуатации изделия согласно руководству пользователя. Ремонт или замена элементов производится на территории уполномоченных сервисных центров.

Срок гарантии: 24 мес.
Срок эксплуатации: 36 мес.

Актуальный список сервисных центров по адресу:
https://www.dns-shop.ru/service-center/

Гарантийные обязательства и бесплатное сервисное обслуживание не распространяются на перечисленные ниже принадлежности, входящие в комплектность товара, если их замена не связана с разборкой изделия:

- Элементы питания (батарейки) для ПДУ (Пульт дистанционного управления).
- Соединительные кабели, антенны и переходники для них, наушники, микрофоны, устройства «HANDS-FREE»; носители информации различных типов, программное обеспечение (ПО) и драйверы, поставляемые в комплекте (включая, но не ограничиваясь ПО, предустановленным на накопитель на жестких магнитных дисках изделия), внешние устройства ввода-вывода и манипуляторы.
- Чехлы, сумки, ремни, шнуры для переноски, монтажные приспособления, инструменты, документацию, прилагаемую к изделию.
- Расходные материалы и детали, подвергающиеся естественному износу.

Производитель не несет гарантийных обязательств в следующих случаях:

- Истек Гарантийный срок.
- Если изделие, предназначенное для личных (бытовых, семейных) нужд, использовалось для осуществления предпринимательской деятельности, а также в иных целях, не соответствующих его прямому назначению.
- Производитель не несет ответственности за возможный материальный, моральный и иной вред, понесенный владельцем изделия и/или третьими лицами, вследствие нарушения требований руководства пользователя при использовании, несоблюдения рекомендаций по установке и обслуживанию изделия, правил подключения (короткие замыкания, возникшие также в результате воздействия несоответствующего сетевого напряжения, как на само изделие, так и на изделия, сопряженные с ним), хранении и транспортировки изделия.
- Все случаи механического повреждения: сколы, трещины, деформации, следы ударов, вмятины, замятия и др., полученные в процессе эксплуатации изделия.
- Имеются следы сторонней модификации, несанкционированного ремонта лицами, не уполномоченными для проведения таких работ. Если дефект вызван изменением конструкции или схемы изделия, подключением внешних устройств, не предусмотренных Производителем, использованием устройства, не имеющего сертификата соответствия согласно местному законодательству.
- Если дефект изделия вызван действием непреодолимой силы (природных стихий, пожаров, наводнений, землетрясений, бытовых факторов и прочих ситуаций, не зависящих от Производителя), либо действиями третьих лиц, которые Производитель не мог предвидеть.
- Дефект вызван попаданием внутрь изделия посторонних предметов, инородных тел, веществ, жидкостей, насекомых или животных, воздействием агрессивных сред, высокой влажности, высоких температур, которые привели к полному или частичному выходу из строя изделия.
- Отсутствует или не соответствует идентификация изделия (серийный номер). Если повреждения (недостатки) вызваны воздействием вредоносного программного обеспечения; установкой, сменой или удалением паролей (кодов), приведшим к отсутствию доступа к программным ресурсам изделия, без возможности их сброса/восстановления, ввиду отсутствия предоставления данной услуги поставщиком ПО.
- Если дефекты работы вызваны несоответствием стандартам или техническим регламентам питающих, кабельных, телекоммуникационных сетей, мощности радиосигнала, в том числе из-за особенностей рельефа и других подобных внешних факторов, использования изделия на границе или вне зоны действия сети.
- Если повреждения вызваны использованием нестандартных (неоригинальных) и/или некачественных (поврежденных) расходных материалов, принадлежностей, запасных частей, элементов питания, носителей информации различных типов (включая CD, DVD диски, карты памяти, SIM-карты, картриджи).
- Если недостатки вызваны получением, установкой и использованием несовместимого контента (мелодии, графика, видео и другие файлы, приложения Java и подобные им программы).
- На ущерб, причиненный другому оборудованию, работающему в сопряжении с данным изделием.

