Руководство по эксплуатации

Вафельница
DMB-1504M

DEXP

Уважаемый покупатель!

Благодарим Вас за выбор нашей продукции.
Мы рады предложить Вам изделия и устройства, разработанные и изготовленные в соответствии с высокими требованиями к качеству, функциональности и дизайну. Перед началом эксплуатации внимательно прочитайте данное руководство, в котором содержится важная информация, касающаяся Вашей безопасности, а также рекомендации по правильному использованию продукта и уходу за ним. Позаботьтесь о сохранности настоящего руководства и используйте его в качестве справочного материала при дальнейшей эксплуатации изделия.

Назначение устройства

Вафельница — устройство, предназначенное для приготовления вафель.

Меры предосторожности

- Перед подключением устройства к источнику питания убедитесь, что параметры электросети соответствуют его техническим характеристикам.
- Соблюдайте осторожность при обращении с устройством: во время работы некоторые его элементы нагреваются до высокой температуры. Используйте специальные прихватки (не входят в комплект), открывайте устройство только за предназначенную для этого ручку.
- Не используйте данное устройство в непосредственной близости от источников воды. Никогда не подставляйте устройство под струю воды и не погружайте его полностью в воду.
- Не размещайте устройство и шнур питания вблизи нагревательных элементов, газовых конфорок и т.д.
- Не тяните и не перемещайте устройство за шнур. Не сгибайте и не наматывайте шнур вокруг устройства, также не допускайте, чтобы шнур питания перегибался через край столешницы, касался горячих поверхностей или острых углов мебели.
- Не оставляйте устройство без присмотра во время работы.
- Устройство не предназначено для управления с помощью внешнего таймера или отдельной системы дистанционного управления.
- Всегда отключайте устройство после использования и во время чистки.
- Перед чисткой или хранением убедитесь, что устройство полностью остыло.
- Устройство не предназначено для использования детьми и лицами с ограниченными физическими, сенсорными или умственными способностями, кроме случаев, когда над ними осуществляется контроль другими лицами, ответственными за их безопасность. Не позволяйте детям играть с устройством.
- Оберегайте устройство от воздействия острых предметов, абразивных составов и других объектов, которые могут его повредить.
- Устройство предназначено только для бытового использования. Используйте устройство только по назначению.
- Не используйте устройство вне помещений.
- Не разбирайте устройство самостоятельно во избежание поражения электрическим током. Данное устройство не содержит элементов, обслуживаемых пользователем, обратитесь в авторизованный сервисный центр.

- Не используйте устройство после падения, а также при наличии на нем видимых повреждений и при повреждении шнура электропитания. Обратитесь в авторизованный сервисный центр.
- Во избежание риска возникновения пожара не размещайте данное устройство в непосредственной близости от легковоспламеняющихся материалов и объектов (например, занавесок).
- Устройство не предназначено для использования в коммерческих целях.

Технические характеристики

- Модель: DMB-1504M.
- Торговая марка: DEXP.
- Параметры питания: 220–240 В ~ 50–60 Гц.
- Мощность устройства: 1500 Вт.
- Материал корпуса: металл, пластик.
- Количество вафель: 4.
- Длина шнура питания: 0,71 м.
- Контроль температуры: терморегулятор.
- Тип крепления шнура питания: Y.
- Класс защиты от поражения электрическим током: I.
- Степень защиты от влаги и пыли: IPX0.
- Область применения: бытовое.

Комплектация

- Устройство.
- Руководство по эксплуатации.

Схема устройства

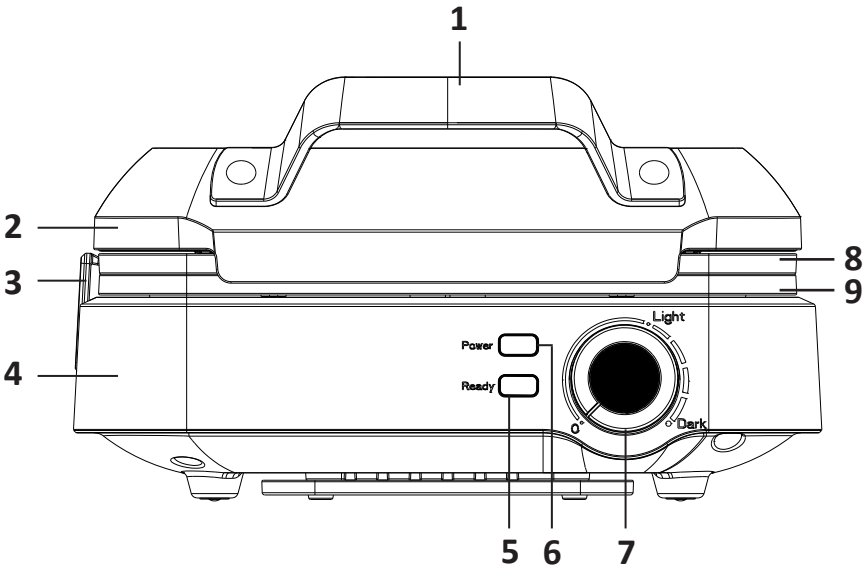

1. Ручка.
2. Верхняя часть корпуса.
3. Фиксатор пластин.
4. Нижняя часть корпуса.
5. Индикатор готовности.
6. Индикатор питания.
7. Регулятор температуры.
8. Верхняя пластина.
9. Нижняя пластина.

Подготовка к работе

1. Удалите с устройства все упаковочные материалы и защитные наклейки.
2. Протрите нагревательные пластины слегка влажной тканью или губкой, чтобы удалить пыль. После этого вытрите их насухо мягкой тканью или бумажным полотенцем.
3. Установите устройство на ровную устойчивую поверхность, оставив достаточное расстояние между его задней стенкой и стеной для оптимальной циркуляции воздуха.

Эксплуатация

1. Подключите устройство к электрической сети — индикатор питания загорится красным цветом.
2. Поверните регулятор температуры по часовой стрелке — индикатор нагрева загорится белым цветом.
3. После достижения установленной температуры индикатор нагрева погаснет — устройство готово к использованию.

Примечания

- Во время работы термостат автоматически поддерживает установленную температуру, поэтому белый индикатор будет периодически включаться и выключаться. Если регулятор температуры установлен в положение «0», нагрев прекращается.
- Перед первым использованием рекомендуется слегка смазать нагревательные пластины небольшим количеством растительного масла.

Внимание!

- Не используйте металлические кухонные принадлежности, чтобы не повредить антипригарное покрытие пластин.
- Не закрывайте фиксатор пластин во время нагрева устройства.
- Во время работы пластины очень сильно нагреваются. Не прикасайтесь к ним во избежание ожогов.
- После окончания приготовления отключите устройство от сети и дождитесь его полного остывания перед очисткой.

Выпечка вафель

1. Откройте крышку.
2. Налейте необходимое количество теста на нижнюю нагревательную пластину.
3. Закройте крышку.
4. По окончании приготовления, откройте крышку за ручку. Извлеките готовые вафли деревянной или пластиковой лопаткой.

Обслуживание и уход

1. Убедитесь, что устройство отключено от сети и полностью остыло.
2. Протрите крышку, корпус и нагревательные пластины мягкой тканью, смоченной водой с небольшим количеством нейтрального моющего средства.
3. Протрите все поверхности чистой влажной тканью.
4. Вытрите устройство насухо.

Примечание: не используйте абразивные чистящие вещества и металлические мочалки, так как они могут повредить покрытие рабочей поверхности и корпуса устройства.

Правила и условия монтажа, хранения, перевозки (транспортировки), реализации и утилизации

- Устройство не требует какого-либо монтажа или постоянной фиксации.
- Хранение устройства должно производиться в упаковке в отапливаемых помещениях у изготовителя и потребителя при температуре воздуха от +5 °С до +40 °С и относительной влажности воздуха не более 80%. В помещениях не должно быть агрессивных примесей (паров кислот, щелочей), вызывающих коррозию.
- Перевозка устройства должна осуществляться в сухой среде.
- Устройство требует бережного обращения, оберегайте его от воздействия пыли, грязи, ударов, влаги, огня и т.д.
- Реализация устройства должна производиться в соответствии с местным законодательством.
- После окончания срока службы изделия его нельзя выбрасывать вместе с обычным бытовым мусором. Вместо этого оно подлежит сдаче на утилизацию в соответствующий пункт приема электрического и электронного оборудования для последующей переработки и утилизации в соответствии с федеральным или местным законодательством. Обеспечивая правильную утилизацию данного продукта, Вы помогаете сберечь природные ресурсы и предотвращаете ущерб для окружающей среды и здоровья людей, который возможен в случае ненадлежащего обращения. Более подробную информацию о пунктах приема и утилизации данного продукта можно получить в местных муниципальных органах или на предприятии по вывозу бытового мусора.
- При обнаружении неисправности устройства следует немедленно обратиться в авторизованный сервисный центр или утилизировать устройство.

Дополнительная информация

Manufacturer: Yongkang Aining Electric Appliance Co., Ltd.
No.11 Huaxia Road, Economic Development Zone, Yongkang, Zhejiang Province, China.
Изготовитель: Юнкан Айнин Электрик Эпплайенс Ко., Лтд.
Шоссе Хуася №11, зона экономического развития, г. Юнкан, пров. Чжэцзян, Китай.
Сделано в Китае.

Импортер в России / уполномоченное изготовителем лицо: ООО «ДНС Ритейл».
690068, Россия, Приморский край, г. Владивосток, проспект 100-летия Владивостока, дом 155, корпус 3, офис 5.
Адрес электронной почты: dnsretail@dlogistix.com

Товар соответствует требованиям ТР ТС (ЕАЭС).

Спецификации, информация о продукте и его внешний вид могут быть изменены без предварительного уведомления пользователя в целях улучшения качества нашей продукции.

Товар изготовлен (мм.гггг): _____ v.1

Гарантийный талон

SN/IMEI: _____

Дата постановки на гарантию: _____

Производитель гарантирует бесперебойную работу устройства в течение всего гарантийного срока, а также отсутствие дефектов в материалах и сборке. Гарантийный период исчисляется с момента приобретения изделия и распространяется только на новые продукты.
В гарантийное обслуживание входит бесплатный ремонт или замена элементов, вышедших из строя не по вине потребителя в течение гарантийного срока при условии эксплуатации изделия согласно руководству пользователя. Ремонт или замена элементов производится на территории уполномоченных сервисных центров.

Срок гарантии: 24 мес.
Срок эксплуатации: 36 мес.

Актуальный список сервисных центров по адресу:
https://www.dns-shop.ru/service-center/

Гарантийные обязательства и бесплатное сервисное обслуживание не распространяются на перечисленные ниже принадлежности, входящие в комплектность товара, если их замена не связана с разборкой изделия:

- Элементы питания (батарейки) для ПДУ (Пульт дистанционного управления).
- Соединительные кабели, антенны и переходники для них, наушники, микрофоны, устройства «HANDS-FREE»; носители информации различных типов, программное обеспечение (ПО) и драйверы, поставляемые в комплекте (включая, но не ограничиваясь ПО, предустановленным на накопитель на жестких магнитных дисках изделия), внешние устройства ввода-вывода и манипуляторы.
- Чехлы, сумки, ремни, шнуры для переноски, монтажные приспособления, инструменты, документацию, прилагаемую к изделию.
- Расходные материалы и детали, подвергающиеся естественному износу.

