Пайдалану бойынша нұсқаулық

Портативті аккумулятор
DMSW1035C2Q22

DEXP

Құрметті сатып алушы!

Біздің өнімізді таңдағаныңыз үшін алғыс білдіреміз. Сапаға, функционалдылыққа және дизайнға қойылатын жоғары талаптарға сәйкес әзірленген және жасалған өнімдер мен құрылғыларды ұсынуға қуаныштымыз. Пайдалануды бастамас бұрын қауіпсіздігіңізге қатысты маңызды ақпарат, сондай-ақ өнімді дұрыс пайдалану және оған күтім жасау бойынша ұсынымдар қамтылған осы нұсқаулықты мұқият оқып шығыңыз. Осы Нұсқаулықты сақтап қойып, өнімді әрі қарай пайдалану барысында анықтамалық материал ретінде пайдаланыңыз.

Құрылғы мақсаты

Портативті аккумулятор мобильді құрылғыларды қайта зарядтауға, оның ішінде электр розеткасына қолжетімділік болмаған кезде қолдануға арналған.

Сақтық шаралары

- Құрылғыны жоғары температура немесе жоғары ылғалдылық жағдайында пайдаланбаңыз және қалдырмаңыз, оған тікелей күн сәулесінің әсер етуіне жол бермеңіз. Құрылғының жұмыс температурасы диапазоны: зарядтау — 0 °C-тан +55 °C-қа дейін, разрядтау — -10 °C-тан +60 °C-қа дейін; сақтау температурасы диапазоны — -20 °C-тан +60 °C-қа дейін.
- Электр тогының ағып кетуіне, қысқа түйықталуға және басқа ақауларға жол бермеу үшін құрылғыны отқа немесе суға салмаңыз және оны дымқыл шүберекпен сүртпеңіз.
- Құрылғыны қағазбен немесе басқа заттармен жаппаңыз және бөгемеңіз, өйткені бұл жылудың бөлінуіне және салқындауға кедергі келтіруі мүмкін.
- Құрылғыны өз бетіңізше бөлшектемеңіз. Құрылғыда пайдаланушының өз бетінше бөлшектеуіне немесе оған қызмет көрсетуге арналған бөлшектер жоқ.
- Құрылғыны құлаудан, сілкінуден, соққыдан, соқтығысудан және қысылудан сақтаңыз.
- Құрылғының кіріс немесе шығыс қосқыштарының оң және теріс түйіспелерінің қысқа түйықталуына жол бермеңіз, өйткені бұл құрылғының немесе жақын орналасқан заттардың тұтануына әкелуі мүмкін.
- Құрылғыны балалардың қолы жетпейтін жерде сақтаңыз.
- Құрылғыны зақымдамау үшін пайдаланар алдында зарядтау құрылғысының (ЗҚ) шығыс кернеуі құрылғының техникалық сипаттамаларына сәйкес келетініне көз жеткізіңіз.
- ЗҚ кернеуінің құрылғы талаптарына сәйкес келмеуі портативті аккумулятордың шамадан тыс жүктелуіне және түтіндеу немесе тұтану сияқты қауіпті жағдайлардың туындауына әкелуі мүмкін.
- Егер құрылғыны қуаттандыру үшін желілік адаптер қолданылса, ССС сертификаты бар және белгіленген талаптарға сәйкес келетін үйлесімді желілік адаптерді сатып алыңыз.

- Құрылғыны бөлшектемеңіз, соқпаңыз, қыспаңыз және оны отқа ұшыратпаңыз. Айтарлықтай ісінген жағдайда құрылғыны пайдалануды жалғастырмаңыз. Құрылғыны жоғары температура жағдайында пайдаланбаңыз. Аккумулятор сумен жанасқан болса, құрылғыны пайдаланбаңыз.
- Құрылғыны пайдалану кезінде оны үстелге қойыңыз. Құрылғымен физикалық жанасу қажет болса, жанасу ұзақтығын 10 секундпен шектеңіз. Құрылғыны пайдалану кезінде порттарға немесе жарық индикаторларының айналасындағы аймаққа 1 минуттан артық тиіспеңіз.
- Циклдің ретін сақтаңыз: «разрядтау — толық зарядтау — разрядтау — қайта зарядтау».
- Аккумулятор батареясын жарамсыз үлгідегі батареяға ауыстыру тұтануға немесе жарылысқа әкелуі мүмкін. Құрылғыда пайдаланушы қызмет көрсетуге арналған бөлшектер жоқ, ал кіріктірілген аккумулятор батареясы ауыстырылмайды.
- Ашық отта, пеште қыздыру, сондай-ақ механикалық қысу немесе кесу құрылғының жарылуына әкелуі мүмкін.
- Құрылғыға аса жоғары температураның әсері жарылысқа немесе тез тұтанатын сұйықтықтар мен газдардың ағып кетуіне әкелуі мүмкін.
- Аккумулятор батареясына өте төмен атмосфералық қысымның әсері жарылысқа немесе тез тұтанатын сұйықтықтар мен газдардың ағып кетуіне әкелуі мүмкін.
- Құрылғы балалар мен физикалық, сенсорлық немесе ақыл-ой қабілеті шектеулі адамдар үшін, олардың қауіпсіздігіне жауапты басқа адамдар бақылайтын жағдайларды қоспағанда, пайдалануға арналмаған. Балаларға құрылғымен ойнауға рұқсат бермеңіз.
- Құрылғы коммерциялық мақсатта пайдалануға арналмаған.

Техникалық сипаттамалар

- Үлгісі: DMSW1035C2Q22.
- Сауда белгісі: DEXP.
- Ең жоғары шығыс қуаты: 35 Вт.
- Қуат параметрлері (кәбіл және порт):
  - USB Type-C (кіріс): 5 В ⎓ 3 А; 9В ⎓ 2 А, 12В ⎓ 1,5 А.
  - USB Type-C (шығыс): 5 В ⎓ 3 А; 9 В ⎓ 3 А; 12 В ⎓ 2,91 А; 15 В ⎓ 2,33 А; 20 В ⎓ 1,75 А.
- Аккумулятор түрі мен сыйымдылығы: Li-Pol, 10000 мА·ч.
- Аккумулятордың номиналды кернеуі: 3,75 В.
- Сымсыз зарядтау стандарты: Qi2.2 (ең жоғары шығыс қуаты 25 Вт).
- Сымсыз сағаттарды (iWatch *) зарядтау қуаты: 2,5 Вт.
- Зарядтау уақыты: 2,5 сағ.
- Зарядтау протоколдары (кәбіл және порт): PD3.0, QC2.0, QC3.0, AFC, FCP, SCP.
- Электр тогының соғуынан қорғау класы: II.
- Ылғал мен шаңнан қорғау дәрежесі: IPX0.
- Корпус материалы: ABS-пластик, карбон.
- Қолдану саласы: тұрмыстық.
- Жинақталым: құрылғы, пайдалану бойынша нұсқаулық.

* Apple, iPad, iPad Air, iPad Pro, iPod touch, iWatch, iPhone және Lightning — Apple Inc. компаниясының тауар белгілері.

Құрылғы схемасы

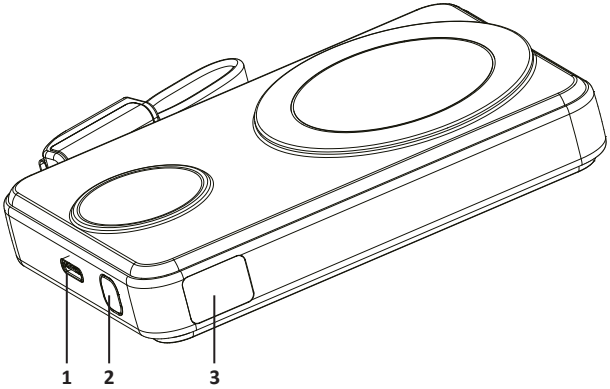

1. USB Type C кірісі/шығысы.
2. Қуат батырмасы.
3. Жарықдиодты дисплей.

Пайдалану бойынша нұсқаулық

Құрылғыны қосу және сымсыз немесе сымды зарядтауды бастау үшін қуат батырмасын басыңыз.

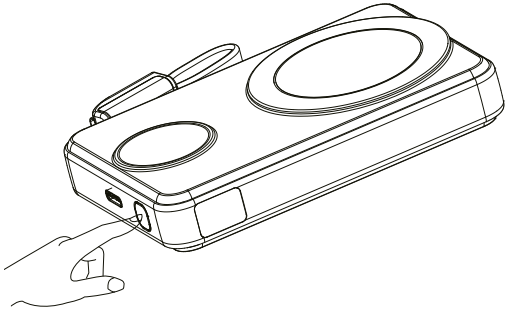

Заряд деңгейінің индикаторы

Магниттік сымсыз зарядтау функциясын қолдайтын iPhone смартфондары үшін

- Телефонды қосып, оны магнит арқылы портативті аккумулятордың сымсыз зарядтау аймағына бекітіңіз. Осыдан кейін сымсыз зарядтау басталады.
- Қуат индикаторы зарядтың ағымдағы деңгейін көрсетеді.

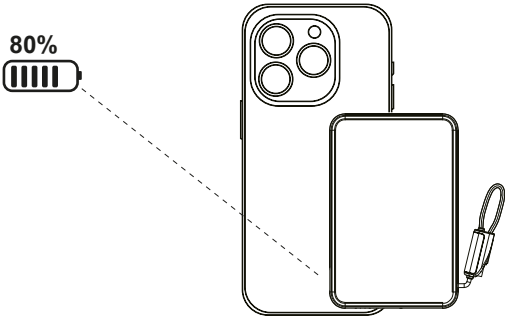

Қарапайым сымсыз зарядтау

Сымсыз зарядтауды қолдайтын басқа ұялы телефондар үшін

- Телефонды экраны жоғары қаратып, портативті аккумуляторға, сымсыз зарядтау аймағымен сәйкестендіріп қойыңыз.
- Дұрыс орналастырылғаннан кейін сымсыз зарядтаудың басталғанын көрсететін зарядтау белгісі жанады.
- Портативті аккумулятордың дисплейінде зарядтың ағымдағы деңгейі де көрсетіледі.

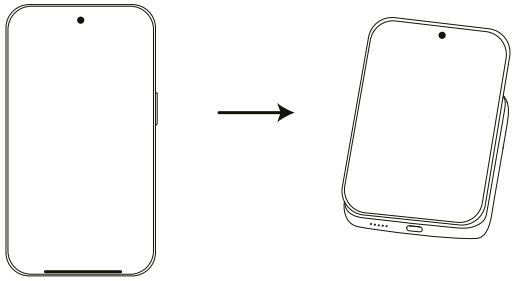

Сымды зарядтау

- Мобильді құрылғыны зарядтау үшін оны зарядтау кәбілі арқылы Type-C порты бойынша портативті аккумуляторға қосыңыз.
- Портативті аккумулятордың дисплейінде зарядтың ағымдағы деңгейі көрсетіледі.

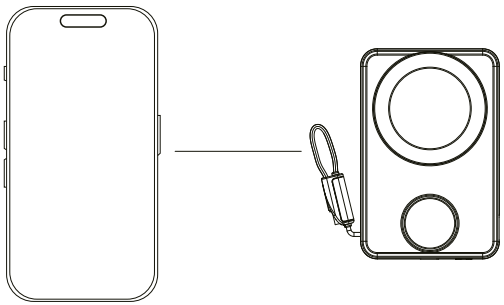

Орнату, сақтау, тасымалдау (тасу), өткізу және кәдеге жарату ережелері мен шарттары

- Құрылғыға ешқандай орнату немесе тұрақты бекіту қажет емес.
- Құрылғыны сақтау дайындаушы мен тұтынушының жылытылатын үй-жайларында ауа температурасы 5 °C-тан 40 °C-қа дейін және ауаның салыстырмалы ылғалдылығы 80%-дан аспайтын орауышта жүргізілуі тиіс. Үй-жайларда жемірілуді тудыратын жегі қоспалар (қышқылдар, сілтілер буы) болмауы тиіс.
- Құрылғыны құрғақ ортада тасымалдау қажет.
- Құрылғы ұқыпты қарауды талап етеді, оны шаңнан, кірден, соққыдан, ылғалдан, оттан және т.б. сақтаңыз.
- Құрылғыны өткізу жергілікті заңнамаға сәйкес жүргізілуі тиіс.

- Құрылғының қызмет ету мерзімі аяқталғаннан кейін оны қарапайым тұрмыстық қоқыспен бірге тастауға болмайды. Оның орнына, ол федералды немесе жергілікті заңдарға сәйкес кейіннен қайта өңдеу және жою үшін электр және электронды жабдықтарды тиісті қабылдау пунктіне кәдеге жаратуға тапсырылады. Осы өнімді дұрыс кәдеге жаратуды қамтамасыз ете отырып, сіз табиғи ресурстарды сақтауға және қоршаған орта мен адамдардың денсаулығына тиюі мүмкін зиянның алдын алуға көмектесесіз. Бұл өнімді қабылдау және кәдеге жарату орындары туралы толығырақ ақпаратты жергілікті муниципалды органдардан немесе тұрмыстық қоқыстарды шығаратын кәсіпорыннан алуға болады.
- Құрылғының ақауы анықталған жағдайда дереу уәкілетті қызмет көрсету орталығына жүгіну немесе құрылғыны кәдеге жарату керек.

Қосымша ақпарат

Өндіруші: Шэньчжэнь Юй Ян Чэн Интеллиджент Мэньюфэкчурин Ко., Лтд. (Дунгуань қ. филиалы). 201 каб., 4 ғим., Чжунъи өнеркәсіптік паркі, Луи 2-ші тас жолы №6, Тансия, Дунгуань қ., Гуандун провинциясы, Қытай.
Manufacturer: Shenzhen Yu Yang Cheng Intelligent Manufacturing Co., Ltd. (Dongguan Branch). Room 201, Building 4, Zhongyi Industrial Park, No. 6 Luyi 2nd Road, Tangxia Town,Dongguan City, Guangdong Province, China.
Қытайда жасалған.
Импорттаушы / Қазақстан Республикасында талаптар қабылдайтын заңды тұлға: «DNS QAZAQSTAN (ДНС КАЗАХСТАН)» ЖШС, Астана қ., Сарыарқа ауданы, Сарыарқа даңғ., 12 ғим., Қазақстан Республикасы.
Электрондық пошта мекенжайы: info@dns-shop.kz

Өнім Қазақстан Республикасының МЕМСТ талаптарына сәйкес келеді. Өнім сапасын жақсарту мақсатында сипаттамалар, өнім туралы ақпарат және оның сыртқы түрі пайдаланушыға алдын ала хабарламай өзгертілуі мүмкін.

Өндіріс күні пайдаланушы нұсқаулығының орыс тіліндегі нұсқасында көрсетілген. v.1

Кепілдік талоны

SN/IMEI: _____

Кепілдікке қойылған күні: _____

Өндіруші бүкіл кепілдік мерзімі ішінде құрылғының үздіксіз жұмыс істейтініне, сондай-ақ материалдар мен құрастырымда ақаулар болмайтынына кепілдік береді. Кепілдік мерзімі өнім сатып алынған сәттен бастап есептеледі және жаңа өнімдерге ғана қолданылады. Кепілдікті қызмет көрсету өнім пайдаланушы нұсқаулығына сәйкес пайдаланылған жағдайда, кепілдік мерзімі ішінде тұтынушының кінәсінсіз істен шыққан элементтерді тегін жөндеуді немесе ауыстыруды қамтиды. Элементтерді жөндеу немесе ауыстыру уәкілетті қызмет көрсету орталықтарының аумағында жүргізіледі.

Кепілдік мерзімі: 18 ай.
Пайдалану мерзімі: 18 ай.

Қызмет көрсету орталықтарының өзекті тізімі келесі
мекенжай бойынша:
https://www.dns-shop.kz/service-center/

Кепілдік міндеттемелер мен тегін сервистік қызмет көрсету тауардың жиынтығына кіретін төменде аталған керек-жарақтарға, егер оларды ауыстыру өнімді бөлшектеумен байланысты болмаса, қолданылмайды:

- ҚБП (қашықтан басқару пульті) үшін қуат элементтері (батареялар).
- Жалғағыш кәбілдер, антенналар және оларға арналған ауыстырғыштар, құлаққаптар, микрофондар, «HANDS-FREE» құрылғылары; жиынтықта берілетін әртүрлі типтегі ақпарат тасымалдағыштар, бағдарламалық қамтамасыз ету (БҚ) және драйверлер (өнімнің қатты магниттік дискілеріндегі жинақтағышта алдын ала орнатылған БҚ-ны қоса алғанда, бірақ онымен шектелмей), сыртқы енгізу-шығару құрылғылары және манипуляторлар.
- Қаптар, сөмкелер, белдіктер, тасуға арналған баулар, орнату құрал-жабдықтары, құралдар, өнімге қоса берілетін құжаттама.
- Табиғи тозуға ұшырайтын шығыс материалдары мен бөлшектер.

Өндіруші мына жағдайларда кепілдік міндеттемелерін көтермейді:

- Кепілдік мерзімі аяқталған.
- Жеке (тұрмыстық, отбасылық) қажеттіліктерге арналған өнім кәсіпкерлік қызметті жүзеге асыру үшін, сондай-ақ оның тікелей мақсатына сәйкес келмейтін өзге мақсаттарда пайдаланылған.
- Өндіруші өнімді пайдалану кезінде пайдалануышы нұсқаулығының талаптарын бұзу, өнімді орнату және оған қызмет көрсету жөніндегі ұсынымдарды, қосу ережелерін (өнімнің өзіне де, онымен байланысты өнімдерге да сәйкес келмейтін желілік кернеудің әсері нәтижесінде туындаған қысқа тұйықталулар), өнімді сақтау және тасымалдау кезінде өнім иесі және/немесе үшінші тұлғалар шеккен ықтимал материалдық, моральдық және өзге де зиян үшін жауапты болмайды.
- Өнімді пайдалану барысында алынған механикалық зақымданудың барлық жағдайлары: сынықтар, жарықтар, деформациялар, соққы іздері, ойықтар, мыжылулар және т.б.
- Түрлендірулерді, рұқсат етілмеген жөндеулерді осындай жұмыстарды жүргізуге уәкілетті емес адамдар жүргізген жағдайлар. Егер ақаулық конструкцияны немесе өнімнің схемасын өзгерту, Өндіруші қарастырмаған сыртқы құрылғыларды қосу, жергілікті заңнамаға сай сәйкестік сертификаты жоқ құрылғыны пайдалану салдарынан туындаған болса.
- Егер өнімнің ақауы еңсерілмейтін күштің (табиғат апаттары, өрттер, су тасқындары, жер сілкіністері, тұрмыстық факторлар және Өндірушіге байланысты емес өзге де жағдайлар) әсерінен немесе Өндіруші алдын ала болжай алмайтын үшінші тұлғалардың әрекетінен туындаған болса.
- Ақау өнімнің ішіне бөгде заттардың, бөгде денелердің, заттардың, сұйықтықтардың, жәндіктердің немесе жануарлардың түсуінен, агрессивті орталардың, жоғары ылғалдылықтың, жоғары температуралардың әсерінен туындап, өнімнің толық немесе ішінара істен шығуына әкелген.
- Өнімнің сәйкестендірілуі (сериялық нөмірі) жоқ немесе сәйкес келмейді. Зақымданулар (кемшіліктер) зиянды бағдарламалық қамтамасыздандырудың әсерінен; БҚ жеткізушісі бұл қызметті ұсынбайтындықтан, өнімнің бағдарламалық ресурстарына қолжетімділіктің болмауына және оларды қалпына келтіру/тастау мүмкіндігінің жоқтығына әкелген құпиясөздерді (кодтарды) орнатудан, ауыстырудан немесе жоюдан туындаған болса.
- Жұмыс ақаулары қуат беру, кәбілдік, телекоммуникациялық желілердің стандарттарға немесе техникалық регламенттерге сәйкес келмеуінен, радиосигнал қуатынан, оның ішінде жер бедерінің ерекшеліктері мен өзге де осындай сыртқы факторлардан, өнімді желі қамту аймағының шекарасында немесе одан тыс жерде пайдаланудан туындаған болса.
- Егер зақымданулар стандартты емес (түпнұсқалық емес) және/немесе сапасыз (зақымданған) шығыс материалдарын, керек-жарақтарды, қосалқы бөлшектерді, қуат беру элементтерін, әртүрлі үлгідегі ақпарат тасымалдағыштарды (CD, DVD дискілерді, жад карталарын, SIM карталарын, картридждерді қоса алғанда) пайдаланудан туындаса.
- Егер кемшіліктер үйлесімсіз контентті (әуендер, графика, бейне және басқа файлдар, Java қосымшалары және соларға ұқсас бағдарламалар) алудан, орнатудан және пайдаланудан туындаған болса.
- Осы өніммен ұштастыра жұмыс істейтін өзге жабдыққа келтірілген залалға.

