# Руководство по эксплуатации

Портативный аккумулятор
DMSW1035C2Q22

DEXP

# Уважаемый покупатель!

Благодарим Вас за выбор нашей продукции.
Мы рады предложить Вам изделия и устройства, разработанные и изготовленные в соответствии с высокими требованиями к качеству, функциональности и дизайну. Перед началом эксплуатации внимательно прочитайте данное руководство, в котором содержится важная информация, касающаяся Вашей безопасности, а также рекомендации по правильному использованию продукта и уходу за ним. Позаботьтесь о сохранности настоящего руководства и используйте его в качестве справочного материала при дальнейшей эксплуатации изделия.

# Назначение устройства

Портативный аккумулятор предназначен для подзарядки мобильных устройств, в том числе при отсутствии доступа к электрической розетке.

# Меры предосторожности

- Не используйте и не оставляйте устройство в условиях высокой температуры или повышенной влажности и не подвергайте его воздействию прямых солнечных лучей. Диапазон рабочих температур устройства: зарядка — от 0 °C до +55 °C, разрядка — от -10 °C до +60 °C; диапазон температур хранения — от -20 °C до +60 °C.
- Не помещайте устройство в огонь или воду и не протирайте его влажной тканью во избежание утечки электрического тока, короткого замыкания и других неисправностей.
- Не накрывайте и не блокируйте устройство бумагой или другими предметами, поскольку это может препятствовать отводу тепла и охлаждению.
- Не разбирайте устройство самостоятельно. Устройство не содержит деталей, предназначенных для самостоятельной разборки или обслуживания пользователем.
- Предохраняйте устройство от падений, тряски, ударов, столкновений и сдавливания.
- Не допускайте короткого замыкания положительного и отрицательного контактов входных или выходных разъемов устройства, поскольку это может привести к возгоранию устройства или находящихся рядом предметов.
- Храните устройство в недоступном для детей месте.
- Перед использованием устройства убедитесь, что выходное напряжение зарядного устройства (ЗУ) соответствует техническим характеристикам устройства во избежание его повреждения.
- Несоответствие напряжения ЗУ требованиям устройства может привести к перегрузке портативного аккумулятора и возникновению таких опасных ситуаций, как задымление или возгорание.
- Если для питания устройства используется сетевой адаптер, приобретайте совместимый сетевой адаптер, имеющий сертификат ССС и соответствующий установленным требованиям.

- Не разбирайте устройство, не ударяйте, не сдавливайте его и не подвергайте воздействию огня. Не продолжайте использовать устройство при значительном вздутии. Не используйте устройство в условиях высокой температуры. Не используйте устройство, если аккумулятор контактировал с водой.
- Во время использования устройства размещайте его на столе. При необходимости физического контакта с устройством ограничивайте продолжительность контакта 10 секундами. Во время использования устройства не прикасайтесь к портам или области вокруг световых индикаторов более 1 минуты.
- Соблюдайте последовательность цикла: «разрядка — полная зарядка — разрядка — повторная зарядка».
- Замена аккумуляторной батареи на батарею неподходящей модели может привести к возгоранию или взрыву. Устройство не содержит деталей, предназначенных для обслуживания пользователем, а встроенная аккумуляторная батарея не подлежит замене.
- Нагревание в открытом огне, печи, а также механическое сдавливание или разрезание может привести к взрыву устройства.
- Воздействие на устройство экстремально высоких температур может привести к взрыву или утечке легковоспламеняющихся жидкостей или газов.
- Воздействие на аккумуляторную батарею чрезвычайно низкого атмосферного давления может привести к взрыву или утечке легковоспламеняющихся жидкостей или газов.
- Устройство не предназначено для использования детьми и лицами с ограниченными физическими, сенсорными или умственными способностями, кроме случаев, когда над ними осуществляется контроль другими лицами, ответственными за их безопасность. Не позволяйте детям играть с устройством.
- Устройство не предназначено для использования в коммерческих целях.

## Технические характеристики

- Модель: DMSW1035C2Q22.
- Торговая марка: DEXP.
- Максимальная выходная мощность: 35 Вт.
- Параметры питания (кабель и порт):
  - USB Type-C (вход): 5 В ⎓ 3 А; 9В ⎓ 2 А, 12В ⎓ 1,5 А.
  - USB Type-C (выход): 5 В ⎓ 3 А; 9 В ⎓ 3 А; 12 В ⎓ 2,91 А; 15 В ⎓ 2,33 А; 20 В ⎓ 1,75 А.
- Тип и емкость аккумулятора: Li-Pol, 10000 мА·ч.
- Номинальное напряжение аккумулятора: 3,75 В.
- Стандарт беспроводной зарядки: Qi2.2 (макс. выходная мощность 25 Вт).
- Мощность зарядки беспроводных часов (iWatch*): 2,5 Вт.
- Время зарядки: 2,5 ч.
- Протоколы зарядки (кабель и порт): PD3.0, QC2.0, QC3.0, AFC, FCP, SCP.
- Класс защиты от поражения электрическим током: II.
- Степень защиты от влаги и пыли: IPX0.
- Материал корпуса: ABS-пластик, карбон.
- Область применения: бытовое.
- Комплектация: устройство, руководство по эксплуатации.

* Apple, iPad, iPad Air, iPad Pro, iPod touch, iWatch, iPhone и Lightning являются товарными знаками компании Apple Inc.

## Схема устройства

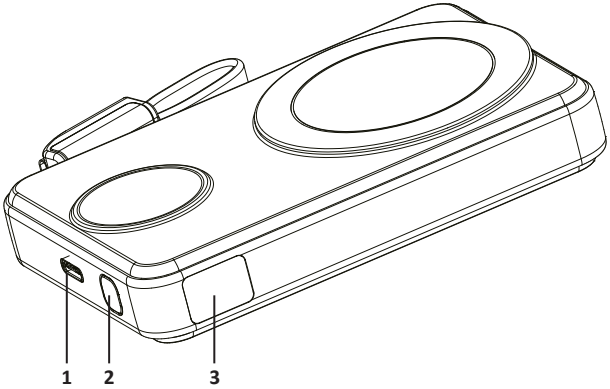


1. Вход/выход USB Type C.
2. Кнопка питания.
3. Светодиодный дисплей.

# Инструкции по эксплуатации

Нажмите кнопку питания, чтобы включить устройство и начать беспроводную или проводную зарядку.

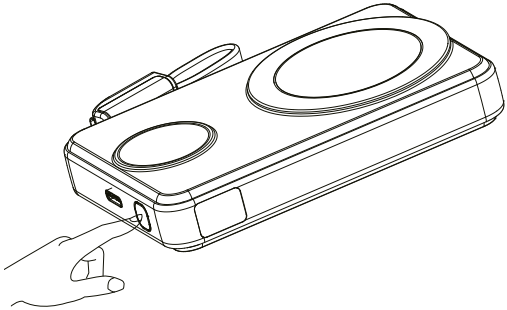

## Индикатор уровня заряда

**Для смартфонов iPhone, поддерживающих функцию магнитной беспроводной зарядки**

- Включите телефон и прикрепите его с помощью магнита к области беспроводной зарядки портативного аккумулятора. После этого начнется беспроводная зарядка.
- Индикатор питания отображает текущий уровень заряда.

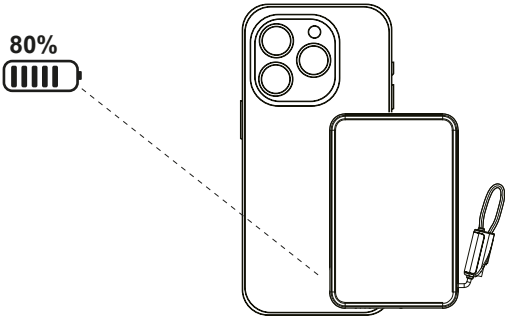

## Обычная беспроводная зарядка

### Для остальных мобильных телефонов, поддерживающих беспроводную зарядку

- Разместите телефон экраном вверх на портативном аккумуляторе, совместив его с областью беспроводной зарядки.
- После правильного размещения загорится символ зарядки, указывающий на начало беспроводной зарядки.
- На дисплее портативного аккумулятора также отображается текущий уровень заряда.

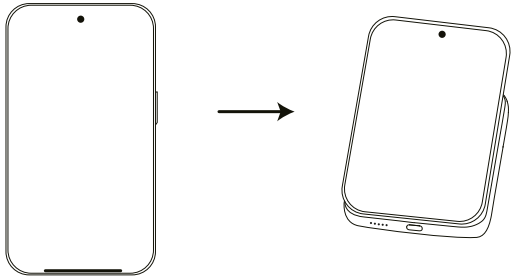

## Проводная зарядка

- Подключите мобильное устройство к портативному аккумулятору с помощью зарядного кабеля через порт Type-C для его зарядки.
- На дисплее портативного аккумулятора отображается текущий уровень заряда.

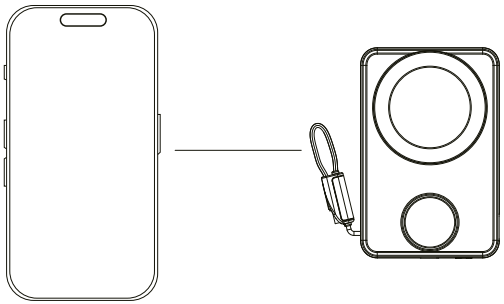

# Правила и условия монтажа, хранения, перевозки (транспортировки), реализации и утилизации

- Устройство не требует какого-либо монтажа или постоянной фиксации.
- Хранение устройства должно производиться в упаковке в отапливаемых помещениях у изготовителя и потребителя при температуре воздуха от 5 °С до 40 °С и относительной влажности воздуха не более 80%. В помещениях не должно быть агрессивных примесей (паров кислот, щелочей), вызывающих коррозию.
- Перевозка устройства должна осуществляться в сухой среде.
- Устройство требует бережного обращения, оберегайте его от воздействия пыли, грязи, ударов, влаги, огня и т.д.
- Реализация устройства должна производиться в соответствии с местным законодательством.
- После окончания срока службы устройства его нельзя выбрасывать вместе с обычным бытовым мусором. Вместо этого оно подлежит сдаче на утилизацию в соответствующий пункт приема электрического и электронного оборудования для последующей переработки и утилизации в соответствии с федеральным или местным законодательством. Обеспечивая правильную утилизацию данного продукта, Вы помогаете сберечь природные ресурсы и предотвращаете ущерб для окружающей среды и здоровья людей, который возможен в случае ненадлежащего обращения. Более подробную информацию о пунктах приема и утилизации данного продукта можно получить в местных муниципальных органах или на предприятии по вывозу бытового мусора.
- При обнаружении неисправности устройства следует немедленно обратиться в авторизованный сервисный центр или утилизировать устройство.

# Дополнительная информация

**Изготовитель:** Шэньчжэнь Юй Ян Чэн Интеллиджент Мэньюфэкчурин Ко., Лтд. (филиал в г. Дунгуань).
Каб. 201, зд. 4, промпарк Чжунъи, 2-ое шоссе Луи №6, Тания, г. Дунгуань, пров. Гуандун, Китай.
**Manufacturer:** Shenzhen Yu Yang Cheng Intelligent Manufacturing Co., Ltd. (Dongguan Branch).
Room 201, Building 4, Zhongyi Industrial Park, No. 6 Luyi 2nd Road, Tangxia Town,Dongguan City, Guangdong Province, China.
Сделано в Китае.
**Импортер в России / уполномоченное изготовителем лицо:** ООО «ДНС ЛОДЖИСТИК».
690002, Приморский край, г.о. Владивостокский, г. Владивосток, ул. Некрасовская, д. 59, каб 2.
**Адрес электронной почты:** dns-logistic.llc@dlogistix.com.
Товар соответствует требованиям ГОСТ(ов) РФ.
Спецификации, информация о продукте и его внешний вид могут быть изменены без предварительного уведомления пользователя в целях улучшения качества нашей продукции.

Товар изготовлен (мм.гггг): _____ v.1

# Гарантийный талон

**SN/IMEI:** _____

**Дата постановки на гарантию:** _____

Производитель гарантирует бесперебойную работу устройства в течение всего гарантийного срока, а также отсутствие дефектов в материалах и сборке. Гарантийный период исчисляется с момента приобретения изделия и распространяется только на новые продукты.
В гарантийное обслуживание входит бесплатный ремонт или замена элементов, вышедших из строя не по вине потребителя в течение гарантийного срока при условии эксплуатации изделия согласно руководству пользователя. Ремонт или замена элементов производится на территории уполномоченных сервисных центров.

Срок гарантии: 18 мес.
Срок эксплуатации: 18 мес.

Актуальный список сервисных центров по адресу:
https://www.dns-shop.ru/service-center/

**Гарантийные обязательства и бесплатное сервисное обслуживание не распространяются на перечисленные ниже принадлежности, входящие в комплектность товара, если их замена не связана с разборкой изделия:**

- Элементы питания (батарейки) для ПДУ (Пульт дистанционного управления).
- Соединительные кабели, антенны и переходники для них, наушники, микрофоны, устройства «HANDS-FREE»; носители информации различных типов, программное обеспечение (ПО) и драйверы, поставляемые в комплекте (включая, но не ограничиваясь ПО, предустановленным на накопитель на жестких магнитных дисках изделия), внешние устройства ввода-вывода и манипуляторы.
- Чехлы, сумки, ремни, шнуры для переноски, монтажные приспособления, инструменты, документацию, прилагаемую к изделию.
- Расходные материалы и детали, подвергающиеся естественному износу.

**Производитель не несет гарантийных обязательств в следующих случаях:**

- Истек Гарантийный срок.
- Если изделие, предназначенное для личных (бытовых, семейных) нужд, использовалось для осуществления предпринимательской деятельности, а также в иных целях, не соответствующих его прямому назначению.
- Производитель не несет ответственности за возможный материальный, моральный и иной вред, понесенный владельцем изделия и/или третьими лицами, вследствие нарушения требований руководства пользователя при использовании, несоблюдения рекомендаций по установке и обслуживанию изделия, правил подключения (короткие замыкания, возникшие также в результате воздействия несоответствующего сетевого напряжения, как на само изделие, так и на изделия, сопряженные с ним), хранении и транспортировки изделия.
- Все случаи механического повреждения: сколы, трещины, деформации, следы ударов, вмятины, замятия и др., полученные в процессе эксплуатации изделия.
- Имеются следы сторонней модификации, несанкционированного ремонта лицами, не уполномоченными для проведения таких работ. Если дефект вызван изменением конструкции или схемы изделия, подключением внешних устройств, не предусмотренных Производителем, использованием устройства, не имеющего сертификата соответствия согласно местному законодательству.
- Если дефект изделия вызван действием непреодолимой силы (природных стихий, пожаров, наводнений, землетрясений, бытовых факторов и прочих ситуаций, не зависящих от Производителя), либо действиями третьих лиц, которые Производитель не мог предвидеть.
- Дефект вызван попаданием внутрь изделия посторонних предметов, инородных тел, веществ, жидкостей, насекомых или животных, воздействием агрессивных сред, высокой влажности, высоких температур, которые привели к полному или частичному выходу из строя изделия.
- Отсутствует или не соответствует идентификация изделия (серийный номер). Если повреждения (недостатки) вызваны воздействием вредоносного программного обеспечения; установкой, сменой или удалением паролей (кодов), приведшим к отсутствию доступа к программным ресурсам изделия, без возможности их сброса/восстановления, ввиду отсутствия предоставления данной услуги поставщиком ПО.
- Если дефекты работы вызваны несоответствием стандартам или техническим регламентам питающих, кабельных, телекоммуникационных сетей, мощности радиосигнала, в том числе из-за особенностей рельефа и других подобных внешних факторов, использования изделия на границе или вне зоны действия сети.
- Если повреждения вызваны использованием нестандартных (неоригинальных) и/или некачественных (поврежденных) расходных материалов, принадлежностей, запасных частей, элементов питания, носителей информации различных типов (включая CD, DVD диски, карты памяти, SIM-карты, картриджи).
- Если недостатки вызваны получением, установкой и использованием несовместимого контента (мелодии, графика, видео и другие файлы, приложения Java и подобные им программы).
- На ущерб, причиненный другому оборудованию, работающему в сопряжении с данным изделием.

