Руководство по эксплуатации

Мультиварка-скороварка DPC-01

DEXP

Содержание

Назначение устройства **4**

Меры предосторожности **4**

Технические характеристики **6**

Комплектация: **6**

Схема устройства **7**

Панель управления **8**

Перед первым использованием **9**

Эксплуатация **9**
Световая индикация 10
Таблица автоматических программ приготовления 10
Приготовление под давлением 11
Таблица программ приготовления под давлением 11
Приготовление риса 12
Отложенный старт 12
Функция подогрева 12
Функция разогрева 13

Обслуживание и уход **14**
Внешняя поверхность 14
Чаша и посуда 14
Удаление запахов 14

Возможные проблемы и их решение **15**

Коды ошибок **16**

Правила и условия монтажа, хранения, перевозки (транспортировки), реализации и утилизации **17**

Дополнительная информация **18**

Уважаемый покупатель!

Благодарим Вас за выбор нашей продукции.
Мы рады предложить Вам изделия и устройства, разработанные и изготовленные в соответствии с высокими требованиями к качеству, функциональности и дизайну. Перед началом эксплуатации внимательно прочитайте данное руководство, в котором содержится важная информация, касающаяся Вашей безопасности, а также рекомендации по правильному использованию продукта и уходу за ним. Позаботьтесь о сохранности настоящего руководства и используйте его в качестве справочного материала при дальнейшей эксплуатации изделия.

Назначение устройства

Мультиварка предназначена для приготовления пищи в автоматическом или полуавтоматическом режиме, поддержания тепла и подогрева блюд.

Меры предосторожности

- Устройство не предназначено для использования детьми и лицами с ограниченными физическими, сенсорными или умственными способностями кроме случаев, когда над ними осуществляется контроль другими лицами, ответственными за их безопасность. Не позволяйте детям играть с устройством.
- Если устройство неисправно или повреждено, обратитесь в авторизованный сервисный центр. Не пытайтесь разбирать или ремонтировать устройство самостоятельно: это может лишить Вас права на гарантийное обслуживание.
- Не используйте устройство на открытом воздухе.
- Не используйте устройство вблизи воды и источников тепла.
- Не допускайте попадания на устройство прямых солнечных лучей.
- Не ставьте устройство слишком близко к стене или мебели. Оставьте достаточно свободного пространства для выхода пара. Вентиляционное отверстие также не должно быть заблокировано. Не ставьте устройство на бумагу, ткань, пластик, фольгу, алюминий и т.п.
- Размещайте и используйте устройство на устойчивой жаропрочной поверхности, способной выдержать его вес.
- Используйте только аксессуары, включая шнур питания, поставляемые в комплекте с устройством. Не используйте данный шнур питания с другими устройствами.
- Перед использованием снимите стяжку с шнура питания.
- Не сгибайте, не тяните, не скручивайте, не сворачивайте и не пытайтесь модифицировать шнур питания. Не допускайте, чтобы он висел над краем стола, касался горячих поверхностей и острых предметов, не ставьте на него предметы.
- Перед подключением устройства к электросети убедитесь, что параметры Вашей сети соответствуют техническим характеристикам устройства.
- Подключайте устройство только к заземленной розетке.
- Данное устройство оснащено поляризованной вилкой: это значит, что ее можно включить только в одном положении. Если вилка не входит в розетку до конца, не пытайтесь давить на нее или иным образом менять ее положение. Переверните вилку и вставьте ее заново. Если вилка по-прежнему неплотно вставлена в розетку, обратитесь к квалифицированному специалисту.

- Не подключайте устройство к внешнему таймеру или системе дистанционного управления.
- Используйте устройство только по назначению.
- Устройство предназначено для приготовления пищи только в соответствии с предустановленными программами.
- Не используйте устройство с пустой чашей.
- Оберегайте чашу от повреждений, не роняйте ее.
- Не превышайте отметку максимального уровня воды при наполнении чаши водой или продуктами.
- Не накрывайте корпус устройства, особенно отверстие для выхода пара, тканью или другими предметами.
- Избегайте попадания пара, выходящего из устройства, на штепсельную вилку, а также на другие электроприборы.
- Не подносите руки и лицо к отверстию для выхода пара.
- Не касайтесь горячих поверхностей во время и сразу после использования устройства.
- Не касайтесь шнура питания мокрыми руками.
- Не допускайте попадания брызг воды или другой жидкости на любые части устройства или розетку. Не наливайте воду непосредственно в корпус устройства.
- Во время открытия крышки избегайте попадания пара на кожу. Будьте осторожны и не касайтесь внутренней поверхности устройства при размешивании продуктов.
- В процессе работы устройства не перемещайте его и не открывайте крышку.
- Не размещайте в устройстве продукты в пластиковых пакетах, полиэтиленовой пленке и т.п.
- Не вставляйте металлические предметы, например, булавки или провода, в вентиляционное отверстие, расположенное в нижней части устройства.
- Устройство необходимо отключать от сети в случае возникновения любых неполадок, а также перед чисткой, перемещением, и после окончания использования. Не начинайте чистку или перемещение устройства, пока оно полностью не остынет.
- Всегда держите устройство за ручку при перемещении. Не перемещайте устройство с чашей, наполненной жидкостью.
- Устройство не предназначено для использования в коммерческих целях.
- Немедленно прекратите использование устройства, отключите его от сети и обратитесь в авторизованный сервисный центр, если произошло следующее:
  - Вилка или шнур питания сильно нагрелись.
  - Устройство включается и выключается, если коснуться шнура питания.
  - Корпус устройства деформирован или очень горячий.
  - Из устройства выделяется дым или присутствует запах гари.

Технические характеристики

- Модель: DPC-01.
- Торговая марка: DEXP.
- Параметры питания: 220–240 В ~ 50–60 Гц.
- Мощность: 1000 Вт.
- Продолжительность отсрочки: 24 ч.
- Управление: сенсор.
- Материал внутреннего покрытия чаши: Daikin.
- Класс защиты от поражения эл. током: I.
- Тип крепления шнура питания: X.
- Область применения: бытовое.

Комплектация:

- Устройство.
- Шнур питания.
- Мерная емкость.
- Решетка пароварки.
- Ложка для круп.
- Ложка для супа.
- Книга рецептов.
- Руководство по эксплуатации.

Схема устройства

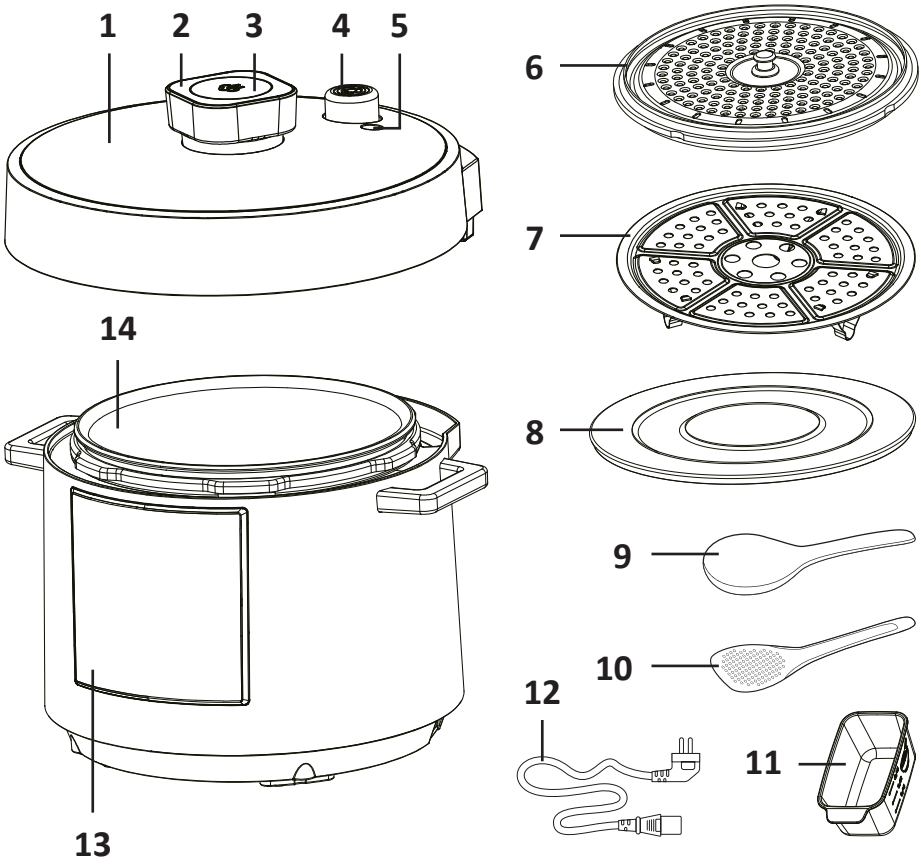

1. Крышка.
2. Ручка крышки.
3. Кнопка выпуска пара.
4. Паровой клапан.
5. Поплавковый клапан.
6. Съемная внутренняя крышка/уплотнительное кольцо.
7. Решетка для пароварки.
8. Крышка для хранения приготовленной еды.
9. Ложка для супа.
10. Ложка для круп.
11. Мерная емкость.
12. Шнур питания.
13. Панель управления.
14. Чаша.

Панель управления

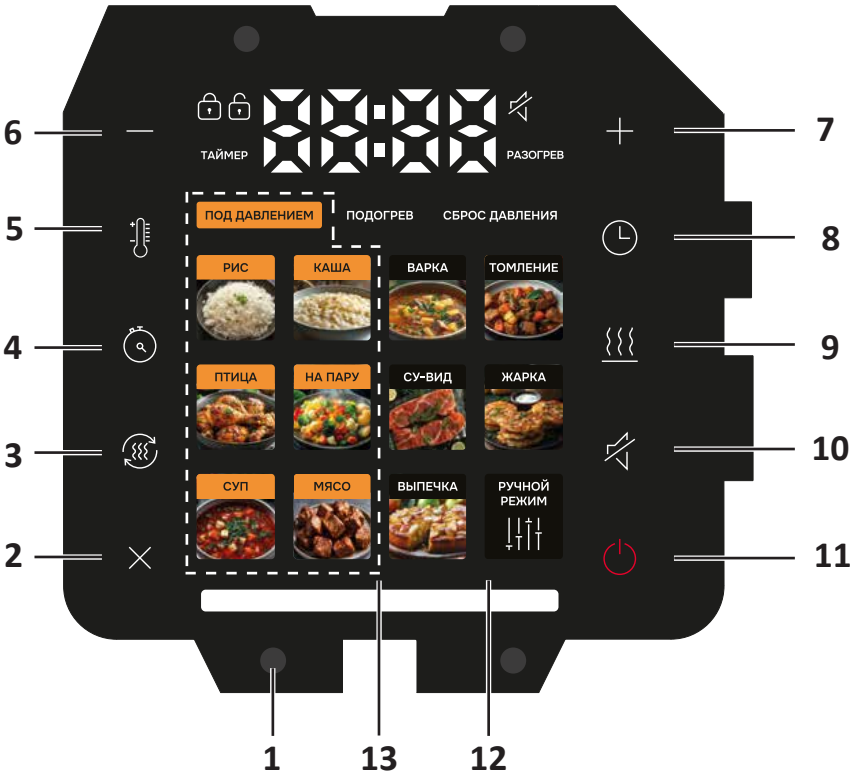

1. Световой индикатор процесса приготовления.
2. Кнопка отмены.
3. Кнопка подогрева.
4. Кнопка отложенного старта.
5. Кнопка настройки температуры.
6. Кнопка уменьшения значения.
7. Кнопка увеличения значения.
8. Кнопка настройки времени.
9. Кнопка поддержания температуры.
10. Кнопка включения/отключения звуковых сигналов.
11. Кнопка питания.
12. Кнопки выбора автоматических программ.
13. Кнопки выбора автоматических программ «Под давлением».

Перед первым использованием

- Аккуратно достаньте устройство и комплектующие из коробки.
- Чтобы открыть крышку, возьмитесь за ручку крышки и поверните ее против часовой стрелки
- Удалите все упаковочные материалы.
- Протрите корпус устройства влажной тканью, промойте чашу вместе со всеми аксессуарами и дайте им просохнуть. Во избежание появления постороннего запаха при первом использовании устройства проведите его полную очистку (см. раздел «Обслуживание и уход»).
- Установите устройство на твердую ровную горизонтальную поверхность так, чтобы выходящий из парового клапана горячий пар не попадал на обои, декоративные покрытия, электронные устройства и другие предметы или материалы, которые могут пострадать от повышенных влажности и температуры.

Эксплуатация

1. Разместите ингредиенты в чаше мультиварки в соответствии с рецептом, не превышая максимальную отметку, указанную на внутренней поверхности чаши.
2. Поместите чашу мультиварки в корпус устройства. Убедитесь, что чаша вставлена до конца. Не используйте устройство без чаши.
3. Поверните ручку крышки против часовой стрелки, чтобы зафиксировать крышку.
4. Установите паровой клапан. Убедитесь в полной установке клапана.
5. Подсоедините шнур питания к устройству, а затем к розетке. Нажмите кнопку питания. Если крышка зафиксирована, дважды раздастся звуковой сигнал.
6. Выберите желаемую программу приготовления, используя кнопки выбора автоматических программ. Загорится индикатор выбранной программы, на дисплее отобразится общее время приготовления по умолчанию.
   Примечания
   - Не используйте устройство для приготовления продуктов, которые увеличиваются в объеме при варке (например, бобов, лапши или сухих продуктов и т.п.). Такие продукты могут застрять в поплавковом клапане, что приведет к повреждению прибора и нарушению правильного сброса давления.
   - При приготовлении риса и других липких ингредиентов используйте чашу, чтобы избежать прилипания.
7. Нажмите кнопку настройки температуры, чтобы изменить температуру приготовления. На дисплее отобразится температура по умолчанию.
8. С помощью кнопок «+» и «-» измените температуру приготовления в соответствии с Вашими предпочтениями.
9. Нажмите кнопку настройки времени — загорится индикатор таймера.
10. С помощью кнопок «+» и «-» измените время приготовления в соответствии с Вашими предпочтениями.
11. Нажмите кнопку питания, чтобы запустить программу. Устройство начнет нагреваться и световой индикатор процесса приготовления загорится соответствующим цветом.

12. Программы «Жарка» и «Варка» имеют функцию предварительного нагрева, и для перехода к обратному отсчёту необходимо, чтобы температура достигла заданного значения.
13. Программы «Су-вид» и «Выпечка» работают без предварительного нагрева и обратный отсчёт начинается сразу после запуска программы.
14. Программы «Томление», «Выпечка» и «Ручной режим» оснащены функцией поддержания тепла — после завершения приготовления они переходят в режим подогрева.

Световая индикация

- Красный цвет горит во время предварительного нагрева в программах с этой функцией или в процессе нагрева.
- Оранжевый цвет горит во время процесса приготовления.
- Зеленый цвет загорается по окончании этапа приготовления на 60 минут, после чего устройство переходит в режим ожидания.
- Синий цвет горит во время функций «Подогрев» и при достижении необходимой температуры во время функции «Под давлением».
- Фиолетовый цвет горит во время работы таймера.

Таблица автоматических программ приготовления

	Температура по умолчанию	Диапазон регулировки температуры	Время по умолчанию	Диапазон регулировки времени	Отложенный старт	Положение крышки		
						Блокировка	Без фиксации	Без крышки
Варка	115 °C	—	10 мин	5–15 мин	—	—	—	·
Жарка	160 °C	—	20 мин	2–59 мин	—	—	—	·
Томление	90 °C	—	2 ч	2–12 ч	·	—	·	—
Су-Вид	58 °C	58–90 °C	3 ч	10 мин — 20 ч	—	—	·	—
Выпечка	125 °C	120–160 °C	45 мин	40–59 мин	·	—	·	—
Ручной режим	100 °C	60–150 °C	30 мин	5 мин — 4 ч	—	·	·	·

Примечания

- Время предварительного разогрева для режима «Томление» может занимать до 5 минут.
- Для использования программ «Жарка» и «Томление» необходимо открыть крышку и запустить программу.

Приготовление под давлением

1. Выполните шаги, описанные в разделе «Эксплуатация».
2. Нажмите кнопку необходимой программы. Выбранная программа загорится, на дисплее отобразится время приготовления по умолчанию.
3. Настройте время приготовления (см. раздел «Эксплуатация»).
   Внимание! Для создания давления крышка должна быть закрыта и заблокирована.
4. Выполните сброс давления:
   - Нажмите кнопку выпуска пара.
   - Держите руки подальше от парового клапана при выпуске пара.
   - Чтобы снять крышку, возьмитесь за ручку крышки, поверните ее против часовой стрелки и поднимите крышку.
   - После того как устройство остынет и давление полностью спадет, автоматически включится режим «Подогрев».

Примечания

- Все режимы приготовления под давлением требуют наличия жидкости, во избежание поломки устройства.
- Приготовление под давлением реализуется в программах: «Рис», «Каша», «Суп», «Мясо», «Птица» и «На пару».

Таблица программ приготовления под давлением

	Время поддержания давления	Диапазон регулировки времени	Давление	Отложенный старт
Рис	14 мин	9–20 мин	70 кПа	·
Каша	15 мин	15–30 мин		·
Суп	20 мин	20–59 мин		·
Мясо	30 мин	30–59 мин		·
Птица	15 мин	12–29 мин		·
На пару	8 мин	3–20 мин		·

Приготовление риса

1. Отмерьте необходимое количество риса с помощью мерного стакана, входящего в комплект, и высыпьте его в чашу для приготовления.
2. Залейте рис холодной водой до соответствующей отметки, нанесенной внутри чаши.

Примечания

- Общее количество воды и риса не должно превышать максимальную отметку внутри чаши.
- Для корректного соблюдения пропорций первым всегда засыпайте рис.
- Рекомендуется использовать обычный рис, вместо риса быстрого приготовления, так как последний может прилипать к стенкам чаши.
- В зависимости от сорта риса количество воды может меняться.

Количество риса в мерных чашках	Вес	Уровень воды в чаше (с рисом)	Количество порций
2	300 г	Отметка «2 чашки»	2–4 человека
4	600 г	Отметка «4 чашки»	4–8 человека
6	900 г	Отметка «6 чашки»	6–12 человек
8	1200 г	Отметка «8 чашки»	8–16 человек
10	1500 г	Отметка «10 чашек»	10–20 человек
12	1800 г	Отметка «12 чашек»	12–22 человек

Отложенный старт

Функция отложенного старта позволяет запланировать время старта программы приготовления. Данная функция недоступна в программах «Жарка», «Томление», «Су-вид» и «Ручной режим».

1. Выполните шаги в разделе «Эксплуатация» или «Приготовление под давлением», выберите нужную программу и задайте параметры времени и температуры.
2. Нажмите кнопку отложенного старта.
3. С помощью кнопок «+» и «-» установите время.
4. Нажмите кнопку питания, чтобы подтвердить заданное время. По истечении установленного времени устройство автоматически начнет работу в выбранном режиме приготовления.

Функция подогрева

Функция подогрева предназначена для поддержания оптимальной температуры блюд после окончания приготовления.

1. Для того чтобы включить/отключить данную функцию, в процессе приготовления или сразу после выбора программы приготовления нажмите кнопку «Подогрев». Соответствующий индикатор будет гореть, если функция активирована.
2. Когда приготовление завершится, устройство перейдет в режим подогрева. Через 24 часа эта функция автоматически отключится и устройство перейдет в режим ожидания.

Примечания

- Используйте данную функцию, если Вы оставляете продукты в чаше после завершения приготовления. В противном случае еда, оставшаяся в чаше, может приобрести неприятный запах или испортиться.
- Чтобы не испортить приготовленную еду при использовании данной функции, соблюдайте следующие условия:
  - Не подогревайте еду более 12 часов.
  - Не подогревайте небольшое количество еды в течение длительного периода времени.
  - Не добавляйте продуктов после начала подогрева.
  - Не используйте эту функцию для разогрева остывшей еды.
  - Не оставляйте столовые приборы в чаше во время подогрева.

Функция разогрева

Функция разогрева предназначена для того, чтобы подогреть остывшие блюда до температуры 65–70 °C.

1. Подключите устройство к электросети и установите чашу с подогреваемым блюдом.
2. Нажмите кнопку «Разогрев», раздастся звуковой сигнал. На дисплее отобразится «00:00», мультиварка начнет работу.
3. Когда конечная температура будет достигнута, цвет светового индикатора сменится с красного на синий, раздастся звуковой сигнал. Устройство способно поддерживать оптимальную температуру в течение 12 часов.

Обслуживание и уход

- Очищайте устройство и аксессуары сразу после использования.
- Перед чисткой убедитесь, что устройство отключено от электросети и полностью остыло.
- Во избежание удара электрическим током не погружайте шнур питания, вилку и устройство (за исключением чаши) в воду или другие жидкости.
- Не используйте для чистки и сушки устройства и чаши посудомоечную машину или сушилку для посуды.
- Не используйте для чистки устройства агрессивные моющие средства, а также абразивные чистящие средства и острые предметы (например, ножи или жесткие щетки). Очищайте устройство и аксессуары мягкими чистящими средствами и материалами.

Внешняя поверхность

- Протрите внешнюю поверхность устройства мягкой сухой или слегка влажной тканью.
- Если кнопка открывания забилась мусором, удалите его с помощью бамбуковой шпажки или зубочистки.
- Не используйте устройство, если продукты или другие посторонние предметы застряли в вентиляционном отверстии, обязательно удалите их.
- Очищайте поверхность для размещения устройства.

Чаша и посуда

- Вымойте посуду с использованием нейтрального моющего средства для кухни и мягкой губки.
- Если к посуде прилипли продукты, замочите ее в воде, пока пища не размягчится, а затем удалите ее мягкой губкой.
- Соблюдайте особую осторожность при чистке чаши, т.к. антипригарное покрытие чаши может отслоиться при повреждении.
- Не наливайте в чашу уксус для очистки.
- Столовые приборы из металла могут повредить покрытие чаши. Используйте посуду, поставляемую в комплекте, или деревянную.

Удаление запахов

1. Наполните чашу водой до нижнего уровня.
2. Закройте верхнюю крышку и запустите программу приготовления «На пару».
3. Нажмите кнопку «Старт».
4. Дождитесь завершения программы. Нажмите на кнопку «Отмена», чтобы устройство вышло из режима поддержания тепла.
5. Отключите устройство от электросети и подождите, пока оно остынет
6. Слейте оставшуюся воду и тщательно промойте все части устройства, как описано выше.
7. Высушите устройство в хорошо проветриваемом месте с открытой крышкой.

Возможные проблемы и их решение

Если у Вас возникли проблемы при использовании устройства, попробуйте решить их с помощью данной таблицы. Если предложенные способы не решают проблему, обратитесь в авторизованный сервисный центр.

Проблема	Причина	Решение
Не получается открыть крышку	Устройство держит давление	Нажмите и удерживайте кнопку сброса давления, чтобы выпустить пар
	Давление отсутствует, но поплавковый клапан не вернулся в исходное положение	Нажмите и удерживайте кнопку сброса давления, чтобы выпустить пар из чаши. Затем дайте прибору остыть не менее 2 часов и нажмите на внешнюю часть парового клапана
		Перед следующем использованием очистите и протрите клапан
Невозможно закрыть крышку	Горячая чаша внутри	Подождите, пока чаша остынет
	Уплотнительная прокладка установлена неправильно	Установите уплотнительную прокладку правильно
	Поплавковый клапан застрял из-за сильного загрязнения и не может опуститься	Нажмите на внешнюю часть парового клапана (когда крышка холодная)
		При следующем использовании очистите и протрите паровой клапан
	Крышка установлена в неправильное положение	Расположите крышку в необходимое положение в соответствии с таблицей автоматических программ приготовления
Еда не приготовлена до конца	Неправильное соотношение воды и риса	Используйте необходимое соотношение воды и риса
	Нет питания	Проверьте розетку
Пар выходит из-под крышки	Уплотнительная прокладка повреждена	Обратитесь в авторизованный сервисный центр
	Остатки пищи на уплотнительной прокладке	Очистите прокладку и удалите остатки пищи
	Уплотнительная прокладка установлена неправильно	Установите уплотнительную прокладку правильно

Проблема	Причина	Решение
Интенсивный выход пара из парового клапана	Неисправность системы контроля давления привела к сбросу давления	Обратитесь в авторизованный сервисный центр
	Паровой клапан не встал на место	Аккуратно поверните или нажмите на паровой клапан, чтобы он встал на место
Непрерывный выход пара из парового клапана	Остатки пищи в поплавковом клапане	Очистите и удалите остатки
	Поплавковый клапан застрял	Остановите работу устройства и дайте ему остыть. Затем очистите и протрите поплавковый клапан, после чего возобновите приготовление

Коды ошибок

Код ошибки	Причина	Решение
E1	Короткое замыкание нижнего датчика	Обратитесь в авторизованный сервисный центр
E2	Обрыв цепи нижнего датчика	
E3	Перегрев	Отключите устройство от сети и дайте ему полностью остыть
E4	В программе «Томление» устройство не достигло заданной температуры в течение 15 минут	Удалите все ингредиенты из чаши. Дайте устройству остыть и повторите приготовление. Не кладите продукты в чашу до достижения заданной температуры
E5	Крышка установлена в неправильное положение	Обратитесь к таблице программ, чтобы проверить правильное положение крышки для выбранной программы
	Датчик блокировки крышки не работает	Обратитесь в авторизованный сервисный центр

Правила и условия монтажа, хранения, перевозки (транспортировки), реализации и утилизации

- Устройство не требует какого-либо монтажа или постоянной фиксации.
- Хранение устройства должно производиться в упаковке в отапливаемых помещениях у изготовителя и потребителя при температуре воздуха от +5 °С до +40 °С и относительной влажности воздуха не более 80%. В помещениях не должно быть агрессивных примесей (паров кислот, щелочей), вызывающих коррозию.
- Перевозка устройства должна осуществляться в сухой среде.
- Устройство требует бережного обращения, оберегайте его от воздействия пыли, грязи, ударов, влаги, огня и т.д.
- Реализация устройства должна производиться в соответствии с местным законодательством.
- После окончания срока службы устройства его нельзя выбрасывать вместе с обычным бытовым мусором. Вместо этого оно подлежит сдаче на утилизацию в соответствующий пункт приема электрического и электронного оборудования для последующей переработки и утилизации в соответствии с федеральным или местным законодательством. Обеспечивая правильную утилизацию данного продукта, Вы помогаете сберечь природные ресурсы и предотвращаете ущерб для окружающей среды и здоровья людей, который возможен в случае ненадлежащего обращения. Более подробную информацию о пунктах приема и утилизации данного продукта можно получить в местных муниципальных органах или на предприятии по вывозу бытового мусора.
- При обнаружении неисправности устройства следует немедленно обратиться в авторизованный сервисный центр или утилизировать устройство.

Дополнительная информация

Manufacturer: STENT (GUANGZHOU) INDUSTRIAL CO., LTD.
No.4 Workshop No.11-1-4, Fuan Industrial Zone, Chonghe Village Committee, Leliu Street, Shunde District, Foshan City, Guangdong Province, China.

Изготовитель: СТЭНТ (ГУАНЧЖОУ) ИНДАСТРИАЛ КО., ЛТД.
№4 цех №11-1-4, промзона Фуань, сельский комитет Чунхэ, ул. Лэйлу, р-н Шуньдэ, г. Фошань, пров. Гуандун, Китай.

Сделано в Китае.

Импортер в России / уполномоченное изготовителем лицо: ООО «ДНС Ритейл». 690068, Россия, Приморский край, г. Владивосток, проспект 100-летия Владивостока, дом 155, корпус 3, офис 5.

Адрес электронной почты: dnsretail@dlogistix.com

Товар соответствует требованиям ТР ТС (ЕАЭС).

Спецификации, информация о продукте и его внешний вид могут быть изменены без предварительного уведомления пользователя в целях улучшения качества нашей продукции.

Товар изготовлен (мм.гггг): _____ V.1

Для заметок

Для заметок

Гарантийный талон

SN/IMEI: _____

Дата постановки на гарантию:_____

Производитель гарантирует бесперебойную работу устройства в течение всего гарантийного срока, а также отсутствие дефектов в материалах и сборке. Гарантийный период исчисляется с момента приобретения изделия и распространяется только на новые продукты.
В гарантийное обслуживание входит бесплатный ремонт или замена элементов, вышедших из строя не по вине потребителя в течение гарантийного срока при условии эксплуатации изделия согласно руководству пользователя. Ремонт или замена элементов производится на территории уполномоченных сервисных центров.

Срок гарантии: 24 мес.
Срок эксплуатации: 36 мес.

Актуальный список сервисных центров по адресу:
https://www.dns-shop.ru/service-center/

Гарантийные обязательства и бесплатное сервисное обслуживание не распространяются на перечисленные ниже принадлежности, входящие в комплектность товара, если их замена не связана с разборкой изделия:

- Элементы питания (батарейки) для ПДУ (Пульт дистанционного управления).
- Соединительные кабели, антенны и переходники для них, наушники, микрофоны, устройства «HANDS-FREE»; носители информации различных типов, программное обеспечение (ПО) и драйверы, поставляемые в комплекте (включая, но не ограничиваясь ПО, предустановленным на накопитель на жестких магнитных дисках изделия), внешние устройства ввода-вывода и манипуляторы.
- Чехлы, сумки, ремни, шнуры для переноски, монтажные приспособления, инструменты, документацию, прилагаемую к изделию.
- Расходные материалы и детали, подвергающиеся естественному износу.

Производитель не несет гарантийных обязательств в следующих случаях:

- Истек Гарантийный срок.
- Если изделие, предназначенное для личных (бытовых, семейных) нужд, использовалось для осуществления предпринимательской деятельности, а также в иных целях, не соответствующих его прямому назначению.
- Производитель не несет ответственности за возможный материальный, моральный и иной вред, понесенный владельцем изделия и/или третьими лицами, вследствие нарушения требований руководства пользователя при использовании, несоблюдения рекомендаций по установке и обслуживанию изделия, правил подключения (короткие замыкания, возникшие также в результате воздействия несоответствующего сетевого напряжения, как на само изделие, так и на изделия, сопряженные с ним), хранении и транспортировки изделия.
- Все случаи механического повреждения: сколы, трещины, деформации, следы ударов, вмятины, замятия и др., полученные в процессе эксплуатации изделия.
- Имеются следы сторонней модификации, несанкционированного ремонта лицами, не уполномоченными для проведения таких работ. Если дефект вызван изменением конструкции или схемы изделия, подключением внешних устройств, не предусмотренных Производителем, использованием устройства, не имеющего сертификата соответствия согласно местному законодательству.
- Если дефект изделия вызван действием непреодолимой силы (природных стихий, пожаров, наводнений, землетрясений, бытовых факторов и прочих ситуаций, не зависящих от Производителя), либо действиями третьих лиц, которые Производитель не мог предвидеть.
- Дефект вызван попаданием внутрь изделия посторонних предметов, инородных тел, веществ, жидкостей, насекомых или животных, воздействием агрессивных сред, высокой влажности, высоких температур, которые привели к полному или частичному выходу из строя изделия.
- Отсутствует или не соответствует идентификация изделия (серийный номер). Если повреждения (недостатки) вызваны воздействием вредоносного программного обеспечения; установкой, сменой или удалением паролей (кодов), приведшим к отсутствию доступа к программным ресурсам изделия, без возможности их сброса/восстановления, ввиду отсутствия предоставления данной услуги поставщиком ПО.
- Если дефекты работы вызваны несоответствием стандартам или техническим регламентам питающих, кабельных, телекоммуникационных сетей, мощности радиосигнала, в том числе из-за особенностей рельефа и других подобных внешних факторов, использования изделия на границе или вне зоны действия сети.
- Если повреждения вызваны использованием нестандартных (неоригинальных) и/или некачественных (поврежденных) расходных материалов, принадлежностей, запасных частей, элементов питания, носителей информации различных типов (включая CD, DVD диски, карты памяти, SIM-карты, картриджи).
- Если недостатки вызваны получением, установкой и использованием несовместимого контента (мелодии, графика, видео и другие файлы, приложения Java и подобные им программы).
- На ущерб, причиненный другому оборудованию, работающему в сопряжении с данным изделием.

