Пайдалану бойынша нұсқаулық

Қысыммен пісіретін мультипісіргіш DPC-01

DEXP

Мазмұны

Құрылғы мақсаты **4**

Сақтық шаралары **4**

Техникалық сипаттамалар **6**

Жинақталым: **6**

Құрылғы схемасы **7**

Басқару тақтасы **8**

Бірінші қолданар алдында **9**

Пайдалану **9**
Жарық индикациясы 10
Автоматты пісіру бағдарламаларының кестесі 10
Қысыммен пісіру 11
Қысыммен пісіру бағдарламаларының кестесі 11
Күріш пісіру 12
Кейінге қалдырылған бастау 12
Жылыту функциясы 12
Қайта қыздыру функциясы 13

Қызмет көрсету және күтім **14**
Сыртқы бет 14
Тостаған және ыдыс-аяқ 14
Иісті кетіру 14

Ықтимал мәселелер және олардың шешімі **15**

Қате кодтары **16**

Орнату, сақтау, тасымалдау (тасу), өткізу және кәдеге жарату ережелері мен шарттары **17**

Қосымша ақпарат **18**

Құрметті сатып алушы!

Біздің өнімімізді таңдағаныңыз үшін алғыс білдіреміз. Сапаға, функционалдылыққа және дизайнға қойылатын жоғары талаптарға сәйкес әзірленген және жасалған өнімдер мен құрылғыларды ұсынуға қуаныштымыз. Пайдалануды бастамас бұрын қауіпсіздігіңізге қатысты маңызды ақпарат, сондай-ақ өнімді дұрыс пайдалану және оған күтім жасау бойынша ұсынымдар қамтылған осы нұсқаулықты мұқият оқып шығыңыз. Осы Нұсқаулықты сақтап қойып, өнімді әрі қарай пайдалану барысында анықтамалық материал ретінде пайдаланыңыз.

Құрылғы мақсаты

Мультипісіргіш тамақты автоматты немесе жартылай автоматты режимде дайындауға, тағамды жылы ұстауға және қыздыруға арналған.

Сақтық шаралары

- Құрылғы балалар мен физикалық, сенсорлық немесе ақыл-ой қабілеті шектеулі адамдар үшін, олардың қауіпсіздігіне жауапты басқа адамдар бақылайтын жағдайларды қоспағанда, пайдалануға арналмаған. Балаларға құрылғымен ойнауға рұқсат бермеңіз.
- Құрылғы ақаулы немесе зақымдалған болса, уәкілетті қызмет көрсету орталығына жүгініңіз. Құрылғыны өз бетіңізше бөлшектемеңіз немесе жөндемеңіз: бұл сізді кепілдік қызметіне құқығыңыздан айыруы мүмкін.
- Құрылғыны ашық ауада пайдаланбаңыз.
- Құрылғыны су мен жылу көздерінің жанында пайдаланбаңыз.
- Құрылғыға тікелей күн сәулесінің түсуіне жол бермеңіз.
- Құрылғыны қабырғаға немесе жиһазға тым жақын қоймаңыз. Будың шығуы үшін жеткілікті бос орын қалдырыңыз. Желдету тесігі де бітелмеуі тиіс. Құрылғыны қағазға, матаға, пластикке, фольгаға, алюминийге және т.б. қоймаңыз.
- Құрылғыны салмағын көтере алатын тұрақты, ыстыққа төзімді бетке орналастырыңыз және қолданыңыз.
- Тек құрылғымен бірге берілген керек-жарақтарды, оның ішінде қуат сымын пайдаланыңыз. Бұл қуат сымын басқа құрылғылармен пайдаланбаңыз.
- Пайдаланар алдында қуат сымындағы қысқышты алып тастаңыз.
- Қуат сымын бүкпеңіз, тартпаңыз, бұрамаңыз, орамаңыз және өзгертуге тырыспаңыз. Оның үстел шетінен салбырап тұруына, ыстық беттерге және өткір заттарға тиюіне жол бермеңіз, оның үстіне заттар қоймаңыз.
- Құрылғыны электр желісіне қоспас бұрын, желі параметрлері құрылғының техникалық сипаттамаларына сәйкес келетініне көз жеткізіңіз.
- Құрылғыны тек жерге тұйықталған розеткаға қосыңыз.
- Бұл құрылғы поляризацияланған ашамен жабдықталған: бұл оны тек бір күйде қосуға болатынын білдіреді. Егер аша розеткаға соңына дейін кірмесе, оны басуға немесе орнын басқаша өзгертуге тырыспаңыз. Ашаны аударып, қайта салыңыз. Егер аша әлі де розеткаға тығыз салынбаса, білікті маманға жүгініңіз.

- Құрылғыны сыртқы таймерге немесе қашықтан басқару жүйесіне қоспаңыз.
- Құрылғыны тек мақсатына сай қолданыңыз.
- Құрылғы тек алдын ала орнатылған бағдарламаларға сәйкес пісіруге арналған.
- Бос тостағаны бар құрылғыны пайдаланбаңыз.
- Тостағанды зақымданудан сақтаңыз, оны тастамаңыз.
- Тостағанды сумен немесе өнімдермен толтырған кезде судың максималды деңгейінен аспаңыз.
- Құрылғының корпусын, әсіресе бу шығатын тесікті шүберекпен немесе басқа заттармен жаппаңыз.
- Құрылғыдан шыққан буды штепсельдік ашаға, сондай-ақ басқа электр құрылғыларына тигізбеңіз.
- Қолдарыңыз бен бетіңізді бу шығатын тесікке жақындатпаңыз.
- Құрылғыны пайдалану кезінде және одан кейін бірден ыстық беттерге қол тигізбеңіз.
- Қуат сымына дымқыл қолмен тиіспеңіз.
- Құрылғының немесе розетканың кез келген бөлігіне су немесе басқа сұйықтықтың шашырауын болдырмаңыз. Суды құрылғының корпусына тікелей құймаңыз.
- Қақпақты ашқан кезде будың теріге тиюінен аулақ болыңыз. Тағамды араластырған кезде сақ болып, құрылғының ішкі бетіне тиіспеңіз.
- Құрылғы жұмыс істеп тұрған кезде оны жылжытпаңыз немесе қақпақты ашпаңыз.
- Құрылғыға пластик пакеттердегі, полиэтилен үлдірдегі және т.б. өнімдерді салмаңыз.
- Құрылғының төменгі бөлігіндегі желдету тесігіне түйреуіштер немесе сымдар сияқты металл заттарды салмаңыз.
- Кез келген ақаулар туындаған жағдайда, сондай-ақ тазалау, жылжыту алдында және пайдалану аяқталғаннан кейін құрылғыны желіден ажырату керек. Құрылғыны толығымен салқындағанша тазалауды немесе жылжытуды бастамаңыз.
- Жылжыту кезінде құрылғыны әрқашан тұтқадан ұстаңыз. Құрылғыны сұйықтық толтырылған тостағанмен жылжытпаңыз.
- Құрылғы коммерциялық мақсатта пайдалануға арналмаған.
- Келесі жағдайлар орын алса, құрылғыны пайдалануды дереу тоқтатып, оны желіден ажыратыңыз және уәкілетті қызмет көрсету орталығына жүгініңіз:
  - Айыр немесе қуат сымы қатты қызып кетті.
  - Қуат сымына тигенде құрылғы қосылып-өшіп қалады.
  - Құрылғының корпусы деформацияланған немесе өте ыстық.
  - Құрылғыдан түтін шығады немесе жану иісі бар.

Техникалық сипаттамалар

- Үлгісі: DPC-01.
- Сауда белгісі: DEXP.
- Қуат параметрлері: 220–240 В ~ 50–60 Гц.
- Қуаты: 1000 Вт.
- Кейінге қалдыру ұзақтығы: 24 сағ.
- Басқару: сенсорлық.
- Тостағанның ішкі жабынының материалы: Daikin.
- Электр тогының соғуынан қорғау класы: I.
- Қуат сымын бекіту түрі: X.
- Қолдану саласы: тұрмыстық.

Жинақталым:

- Құрылғы.
- Қуат сымы.
- Өлшеуіш ыдыс.
- Бумен пісіруге арналған тор.
- Жарма қасығы.
- Сорпа қасығы.
- Рецепттер кітабы.
- Пайдалану бойынша нұсқаулық.

Құрылғы схемасы

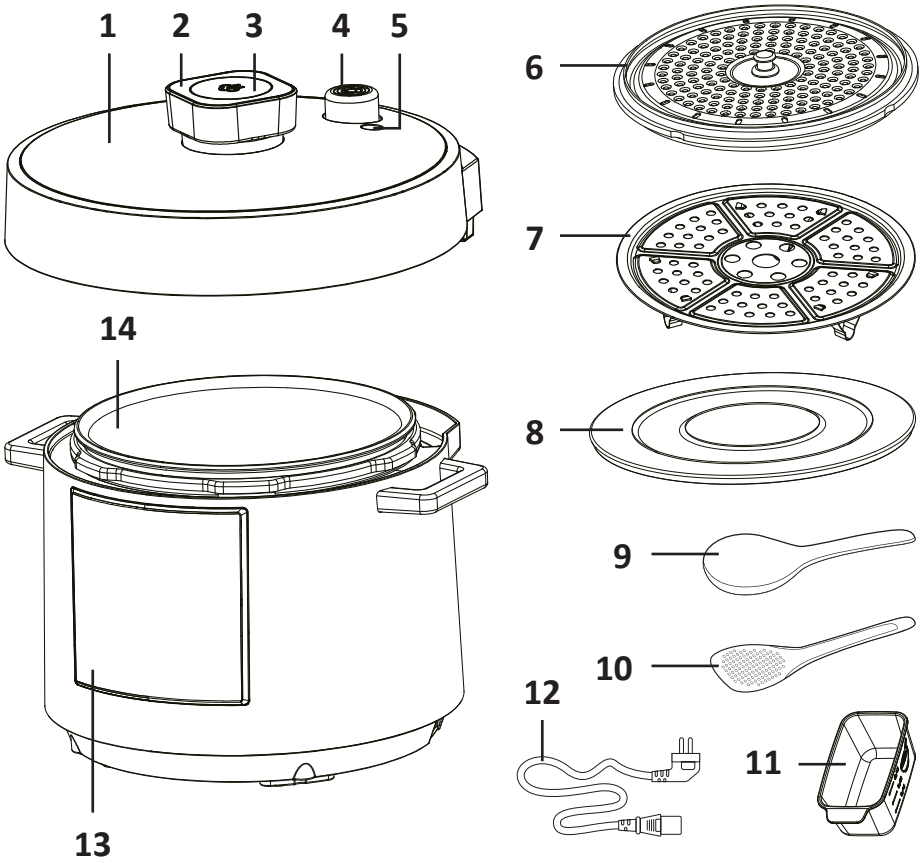

1. Қақпақ.
2. Қақпақ тұтқасы.
3. Бу шығару батырмасы.
4. Бу клапаны.
5. Қалқымалы клапан.
6. Алынатын ішкі қақпақ/нығыздағыш сақина.
7. Бумен пісіруге арналған тор.
8. Дайын тамақты сақтауға арналған қақпақ.
9. Сорпа қасығы.
10. Жарма қасығы.
11. Өлшеуіш ыдыс.
12. Қуат сымы.
13. Басқару тақтасы.
14. Тостаған.

Басқару тақтасы

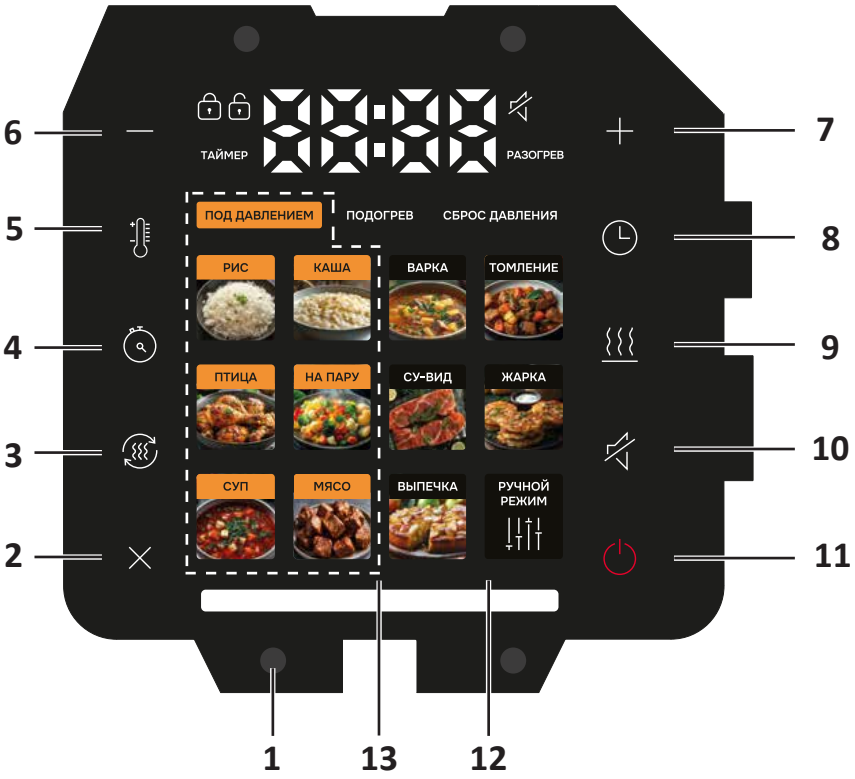

1. Пісіру процесінің жарық индикаторы.
2. Бас тарту батырмасы.
3. Жылыту батырмасы.
4. Кейінге қалдырылған бастау батырмасы.
5. Температураны реттеу батырмасы.
6. Мәнді азайту батырмасы.
7. Мәнді ұлғайту батырмасы.
8. Уақытты реттеу батырмасы.
9. Температураны ұстап тұру батырмасы.
10. Дыбыстық сигналдарды қосу/өшіру батырмасы.
11. Қуат батырмасы.
12. Автоматты бағдарламаларды таңдау батырмалары.
13. «Под давлением» автоматты бағдарламаларын таңдау батырмалары.

Бірінші қолданар алдында

- Құрылғы мен жинақтаушыларды қораптан мұқият шығарыңыз.
- Қақпақты ашу үшін қақпақ тұтқасынан ұстап, оны сағат тіліне қарсы бұраңыз
- Барлық орау материалдарын алып тастаңыз.
- Құрылғының корпусын дымқыл шүберекпен сүртіңіз, тостағанды барлық керек-жарақтарымен бірге жуып, кептіріңіз. Құрылғыны алғаш рет пайдаланғанда бөгде иістің пайда болуына жол бермеу үшін оны толық тазалаңыз («Қызмет көрсету және күтім» бөлімін қараңыз).
- Құрылғыны бу клапанынан шығатын ыстық бу тұсқағаздарға, сәндік жабындарға, электрондық құрылғыларға және ылғалдылық пен температураның жоғарылауынан зардап шегуі мүмкін басқа заттарға немесе материалдарға тимейтіндей етіп қатты тегіс көлденең бетке орнатыңыз.

Пайдалану

1. Ингредиенттерді мультипісіргіш тостағанына рецептке сәйкес салыңыз, бұл ретте тостағанның ішкі бетінде көрсетілген ең жоғары белгіден аспаңыз.
2. Мультипісіргіш тостағанын құрылғы корпусына орнатыңыз. Тостағанның соңына дейін салынғанына көз жеткізіңіз. Құрылғыны тостағансыз пайдаланбаңыз.
3. Қақпақты бекіту үшін қақпақ тұтқасын сағат тіліне қарсы бұраңыз.
4. Бу клапанын орнатыңыз. Клапанның толық орнатылғанына көз жеткізіңіз.
5. Қуат сымын құрылғыға, содан кейін розеткаға қосыңыз. Қуат батырмасын басыңыз. Қақпақ бекітілген болса, екі рет дыбыстық сигнал беріледі.
6. Автоматты бағдарламаларды таңдау батырмаларын пайдаланып, қажетті пісіру бағдарламасын таңдаңыз. Таңдалған бағдарламаның индикаторы жанады, дисплейде әдепкі бойынша жалпы пісіру уақыты көрсетіледі.
   Ескертулер
   - Құрылғыны пісіру кезінде көлемі ұлғаятын өнімдерді (мысалы, бұршақ, кеспе немесе құрғақ өнімдер және т.б.) дайындау үшін пайдаланбаңыз. Мұндай өнімдер қалқымалы клапанда тұрып қалуы мүмкін, бұл құрылғының зақымдануына және қысымның дұрыс шығарылмауына әкеледі.
   - Күріш пен басқа да жабысқақ ингредиенттерді дайындау кезінде жабысып қалмау үшін тостағанды пайдаланыңыз.
7. Пісіру температурасын өзгерту үшін температураны реттеу батырмасын басыңыз. Дисплейде әдепкі температура көрсетіледі.
8. «+» және «-» батырмаларының көмегімен пісіру температурасын өз қалауыңызға сәйкес өзгертіңіз.
9. Уақытты реттеу батырмасын басыңыз — таймер индикаторы жанады.
10. «+» және «-» батырмаларының көмегімен пісіру уақытын өз қалауыңызға сәйкес өзгертіңіз.
11. Бағдарламаны іске қосу үшін қуат батырмасын басыңыз. Құрылғы қыза бастайды, пісіру процесінің жарық индикаторы тиісті түспен жанады.

12. «Жарка» және «Варка» бағдарламаларында алдын ала қыздыру функциясы бар, кері санауға көшу үшін температура берілген мәнге жетуі қажет.
13. «Су-вид» және «Выпечка» бағдарламалары алдын ала қыздырусыз жұмыс істейді, кері санау бағдарлама іске қосылған бойда басталады.
14. «Томление», «Выпечка» және «Ручной режим» бағдарламалары жылы ұстау функциясымен жабдықталған — пісіру аяқталғаннан кейін олар жылыту режиміне ауысады.

Жарық индикациясы

- Қызыл түс осы функциясы бар бағдарламалардағы алдын ала қыздыру кезінде немесе қыздыру процесінде жанады.
- Қызғылт сары түс пісіру процесі кезінде жанады.
- Жасыл түс пісіру кезеңі аяқталғаннан кейін 60 минут бойы жанады, содан кейін құрылғы күту режиміне ауысады.
- Көк түс «Подогрев» функциялары кезінде және «Под давлением» функциясында қажетті температураға жеткенде жанады.
- Күлгін түс таймер жұмыс істеп тұрған кезде жанады.

Автоматты пісіру бағдарламаларының кестесі

	Температура по умолчанию	Диапазон регулировки температуры	Время по умолчанию	Диапазон регулировки времени	Отложенный старт	оралмады бу шығады		
						Блокировка	Без фиксации	Без крышки
Пісіру	115 °C	—	10 мин	5–15 мин	—	—	—	.
Қуыру	160 °C	—	20 мин	2–59 мин	—	—	—	.
Жасыту	90 °C	—	2 сағат	2–12 сағ	.	—	.	—
Су-вид	58 °C	58–90 °C	3 сағ	10 мин — 20 сағ	—	—	.	—
Пісіру	125 °C	120–160 °C	45 мин	40–59 мин	.	—	.	—
Қолмен режимі	100 °C	60–150 °C	30 мин	5 мин — 4 сағ	—	.	.	.

Ескертулер

- «Томление» режимі үшін алдын ала қыздыру уақыты 5 минутқа дейін созылуы мүмкін.
- «Жарка» және «Томление» бағдарламаларын пайдалану үшін қақпақты ашып, бағдарламаны іске қосу қажет.

Қысыммен пісіру

1. «Пайдалану» бөлімінде сипатталған қадамдарды орындаңыз.
2. Қажетті бағдарлама батырмасын басыңыз. Таңдалған бағдарлама жанады, дисплейде әдепкі бойынша пісіру уақыты көрсетіледі.
3. Пісіру уақытын реттеңіз («Пайдалану» бөлімін қараңыз).
   НАЗАР АУДАРЫҢЫЗ: қысым жасау үшін қақпақ жабық және бекітілген болуы тиіс.
4. Қысымды шығарыңыз:
   - Бу шығару батырмасын басыңыз.
   - Бу шығару кезінде қолдарыңызды бу клапанынан алыс ұстаңыз.
   - Қақпақты алу үшін қақпақ тұтқасынан ұстап, оны сағат тіліне қарсы бұрап, қақпақты көтеріңіз.
   - Құрылғы салқындап, қысым толық түскеннен кейін «Подогрев» режимі автоматты түрде қосылады.

Ескертулер

- Құрылғының бұзылуына жол бермеу үшін қысыммен пісірудің барлық режимдері сұйықтықтың болуын талап етеді.
- Қысыммен пісіру «Рис», «Каша», «Суп», «Мясо», «Птица» және «На пару» бағдарламаларында жүзеге асырылады.

Қысыммен пісіру бағдарламаларының кестесі

	Қысымды ұстау уақыты	**Реттеу ауқымы уақыт**	**Қысым**	**Кейінге қалдырылған Бастау**
Күріш	14 мин	9–20 мин	70 кПа	.
Ботқа	15 мин	15–30 мин		.
Сорпа	20 мин	20–59 мин		.
Ет	30 мин	30–59 мин		.
Құс	15 мин	12–29 мин		.
Бумен пісіру	8 мин	3–20 мин		.

Күріш пісіру

1. Жинаққа кіретін өлшеуіш стақанның көмегімен қажетті мөлшердегі күрішті өлшеп алып, пісіруге арналған тостағанға салыңыз.
2. Күрішке тостағанның ішіне түсірілген тиісті белгіге дейін салқын су құйыңыз.

Ескертулер

- Судың және күріштің жалпы мөлшері тостағанның ішіндегі ең жоғары белгіден аспауы тиіс.
- Пропорцияларды дұрыс сақтау үшін әрқашан алдымен күрішті салыңыз.
- Жылдам дайындалатын күріштің орнына қарапайым күрішті пайдалану ұсынылады, өйткені соңғысы тостағанның қабырғаларына жабысуы мүмкін.
- Күріш сортына байланысты судың мөлшері өзгеруі мүмкін.

Өлшеуіш стақандардағы күріш мөлшері	Салмағы	Тостағандағы су деңгейі (күрішпен бірге)	Порциялар саны
4	300 г	Белгі «2 чашки»	2–4 адам
6	600 г	Белгі «4 чашки»	4–8 адам
8	900 г	Белгі «6 чашки»	6–12 адам
10	1200 г	Белгі «8 чашки»	8–16 адам
12	1500 г	Белгі «10 чашек»	10–20 адам
	1800 г	Белгі «12 чашек»	12–22 адам

Кейінге қалдырылған бастау

Кейінге қалдырылған бастау функциясы пісіру бағдарламасының іске қосылу уақытын жоспарлауға мүмкіндік береді. Бұл функция «Жарка», «Томление», «Су-вид» және «Ручной режим» бағдарламаларында қолжетімсіз.

1. «Пайдалану» немесе «Қысыммен пісіру» бөлімдеріндегі қадамдарды орындап, қажетті бағдарламаны таңдаңыз және уақыт пен температура параметрлерін беріңіз.
2. Кейінге қалдырылған бастау батырмасын басыңыз.
3. «+» және «-» батырмаларының көмегімен уақытты орнатыңыз.
4. Берілген уақытты растау үшін қуат батырмасын басыңыз. Орнатылған уақыт өткеннен кейін құрылғы таңдалған пісіру режимінде автоматты түрде жұмысын бастайды.

Жылыту функциясы

Жылыту функциясы пісіру аяқталғаннан кейін тағамдардың оңтайлы температурасын ұстап тұруға арналған.

1. Бұл функцияны қосу/өшіру үшін пісіру процесінде немесе пісіру бағдарламасын таңдағаннан кейін бірден «Подогрев» батырмасын басыңыз. Функция белсендірілсе, тиісті индикатор жанып тұрады.
2. Пісіру аяқталғанда құрылғы жылыту режиміне ауысады. 24 сағаттан кейін бұл функция автоматты түрде өшеді және құрылғы күту режиміне ауысады.

Ескертулер

- Егер пісіру аяқталғаннан кейін тағамды тостағанда қалдырсаңыз, осы функцияны пайдаланыңыз. Әйтпесе, тостағанда қалған тағамның жағымсыз иісі болуы немесе бұзылуы мүмкін.
- Бұл функцияны қолданған кезде дайындалған тағамды бұзбау үшін келесі шарттарды орындаңыз:
  - Тамақты 12 сағаттан артық жылытпаңыз.
  - Аз мөлшердегі тамақты ұзақ уақыт бойы жылытпаңыз.
  - Жылыту басталғаннан кейін өнімдерді қоспаңыз.
  - Бұл функцияны салқындатылған тағамды жылыту үшін пайдаланбаңыз.
  - Ас құралдарын қыздыру кезінде тостағанда қалдырмаңыз.

Қайта қыздыру функциясы

Қайта қыздыру функциясы суыған тағамдарды 65–70 °C температураға дейін жылытуға арналған.

1. Құрылғыны электр желісіне қосып, қыздырылатын ыдыс салынған тостағанды орнатыңыз.
2. «Разогрев» батырмасын басыңыз, дыбыстық сигнал беріледі. Дисплейде «00:00» көрсетіледі, мультипісіргіш жұмысын бастайды.
3. Соңғы температураға жеткенде жарық индикаторының түсі қызылдан көкке ауысады, дыбыстық сигнал беріледі. Құрылғы оңтайлы температураны 12 сағат бойы ұстап тұра алады.

Қызмет көрсету және күтім

- Құрылғыны және керек-жарақтарды қолданғаннан кейін бірден тазалаңыз.
- Тазалау алдында құрылғының электр желісінен ажыратылғанына және толық суығанына көз жеткізіңіз.
- Электр тогының соғуына жол бермеу үшін қуат сымын, ашаны және құрылғыны (тостағаннан басқа) суға немесе басқа сұйықтықтарға батырмаңыз.
- Құрылғы мен тостағанды тазалау және кептіру үшін ыдыс жуғыш машинаны немесе ыдыс кептіргішті пайдаланбаңыз.
- Құрылғыны тазалау үшін қатты жуғыш заттарды, сондай-ақ абразивті тазартқыштар мен өткір заттарды (мысалы, пышақтар немесе қатты қылшақтар) пайдаланбаңыз. Құрылғы мен керек-жарақтарды жұмсақ тазалағыштармен және материалдармен тазалаңыз.

Сыртқы бет

- Құрылғының сыртқы бетін жұмсақ құрғақ немесе сәл дымқыл шүберекпен сүртіңіз.
- Егер ашу батырмасы қоқысқа толып қалса, оны бамбук таяқшасымен немесе тіс тазалағыштың көмегімен алып тастаңыз.
- Желдету тесігінде өнімдер немесе басқа бөгде заттар қысылып қалса, құрылғыны пайдаланбаңыз, оларды міндетті түрде алып тастаңыз.
- Құрылғы орналасатын бетті тазалап тұрыңыз.

Тостаған және ыдыс-аяқ

- Ыдыс-аяқты бейтарап ас үй жуғыш затымен және жұмсақ ысқышпен жуыңыз.

- Егер ыдыс-аяққа тамақ жабысып қалса, тамақ жұмсарғанша оны суға салып қойыңыз, содан кейін жұмсақ ысқышпен алып тастаңыз.
- Тостағанды тазалау кезінде ерекше сақ болыңыз, өйткені тостағанның күйдірмейтін жабыны зақымдалған жағдайда қабыршақтануы мүмкін.
- Тазалау үшін тостағанға сірке суын құймаңыз.
- Металлдан жасалған ас құралдары тостағанның қақпағын зақымдауы мүмкін. Жинақта немесе ағаштан жасалған ыдыстарды пайдаланыңыз.

Иісті кетіру

1. Тостағанды төменгі деңгейге дейін сумен толтырыңыз.
2. Жоғарғы қақпақты жауып, «Бумен пісіру» бағдарламасын іске қосыңыз.
3. «Старт» батырмасын басыңыз.
4. Бағдарламаның аяқталуын күтіңіз. Құрылғының жылы ұстау режимінен шығуы үшін «Отмена» батырмасын басыңыз.
5. Құрылғыны розеткадан ажыратыңыз және оның суығанын күтіңіз
6. Қалған суды төгіп тастаңыз және жоғарыда сипатталғандай құрылғының барлық бөліктерін жақсылап шайыңыз.
7. Құрылғыны қақпағын ашып, жақсы желдетілетін жерде кептіріңіз.

Ықтимал мәселелер және олардың шешімі

Егер құрылғыны пайдалану кезінде мәселелер туындаса, оларды осы кестенің көмегімен шешіп көріңіз. Ұсынылған әдістер мәселені шешпесе, уәкілетті қызмет көрсету орталығына жүгініңіз.

Мәселе	Себебі	Шешім
Қақпақты ашу мүмкін емес	Құрылғы қысымды ұстап тұр	Қысымды шығару батырмасын басып тұрыңыз да, буды шығарыңыз
	Қысым жоқ, бірақ қалқымалы клапан бастапқы күйіне оралмады	Тостағаннан буды шығару үшін қысымды шығару батырмасын басып тұрыңыз. Содан кейін құрылғыны кемінде 2 сағат салқындатып, бу клапанының сыртқы бөлігін басыңыз
		Келесі пайдалану алдында клапанды тазалап, сүртіңіз
Қақпақты жабу мүмкін емес	Іште ыстық тостаған	Тостағанның салқындауын күтіңіз
	Тығыздағыш төсем дұрыс орнатылмаған	Тығыздағыш төсемді дұрыс орнатыңыз
	Қалқымалы клапан тұрып қалды ластану салдарынан тұрып қалды және төмен түсе алмайды	Бу клапанының сыртқы бөлігін басыңыз (қақпақ салқын болғанда)
		Келесі пайдалану кезінде бу клапанын тазалап, сүртіңіз
	Қақпақ дұрыс емес күйде орнатылған	Қақпақты қажетті күйге автоматты пісіру бағдарламаларының кестесіне сәйкес реттеңіз
Тамақ толық піспеген	Су мен күріштің қатынасы дұрыс емес	Су мен күріштің қажетті қатынасын қолданыңыз
	Қуат жоқ	Розетканы тексеріңіз
Қақпақтың астынан бу шығады	Тығыздағыш төсем зақымдалған	Уәкілетті қызмет көрсету орталығына жүгініңіз
	Тығыздағыш төсемде тамақ қалдықтары	Төсемді тазалап, тамақ қалдықтарын алып тастаңыз
	Тығыздағыш төсем дұрыс орнатылмаған	Тығыздағыш төсемді дұрыс орнатыңыз

Мәселе	Себебі	Шешім
Бу клапанынан үздіксіз бу шығуы	Қысымды бақылау жүйесінің ақауы қысымның шығарылуына әкелді	Уәкілетті қызмет көрсету орталығына жүгініңіз
	Бу клапаны орнына отырмаған	Бу клапаны орнына отыруы үшін оны абайлап бұраңыз немесе басыңыз
Бу клапанынан үздіксіз бу шығуы	Қалқымалы клапанда тамақ қалдықтары	Тазалап, қалдықтарды алып тастаңыз
	Қалқымалы клапан тұрып қалды	Құрылғының жұмысын тоқтатыңыз және оның салқындауын күтіңіз. Содан кейін қалқымалы клапанды тазалап, сүртіңіз, содан кейін пісіруді жалғастырыңыз

Қате кодтары

Қате коды	Себебі	Шешім
E1	Төменгі датчиктің қысқа тұйықталуы	Уәкілетті қызмет көрсету орталығына жүгініңіз
E2	Төменгі датчик тізбегінің үзілуі	
E3	Қызып кету	Құрылғыны желіден ажыратып, оның толық салқындауына мүмкіндік беріңіз
E4	«Томление» бағдарламасында құрылғы берілген температураға 15 минут ішінде жете алмады	Барлық ингредиенттерді тостағаннан алып тастаңыз. Құрылғыны салқындатып, пісіруді қайталаңыз. Өнімдерді тостағанға берілген температураға жеткенше салмаңыз
E5	Қақпақ дұрыс емес күйде орнатылған	Бағдарламалар кестесін қараңыз, таңдалған бағдарлама үшін қақпақтың дұрыс күйін тексеріңіз
	Қақпақты құлыптау датчигі жұмыс істемейді	Бағдарламалар Уәкілетті қызмет көрсету орталығына жүгініңіз

Орнату, сақтау, тасымалдау (тасу), өткізу және кәдеге жарату ережелері мен шарттары

- Құрылғыға ешқандай орнату немесе тұрақты бекіту қажет емес.
- Құрылғыны сақтау дайындаушы мен тұтынушының жылытылатын үй-жайларында ауа температурасы +5 °С-тан +40 °С-қа дейін және ауаның салыстырмалы ылғалдылығы 80%-дан аспайтын орауышта жүргізілуі тиіс. Үй-жайларда жемірілуді тудыратын жегі қоспалар (қышқылдар, сілтілер буы) болмауы тиіс.
- Құрылғыны құрғақ ортада тасымалдау қажет.
- Құрылғы ұқыпты қарауды талап етеді, оны шаңнан, кірден, соққыдан, ылғалдан, оттан және т.б. сақтаңыз.
- Құрылғыны өткізу жергілікті заңнамаға сәйкес жүргізілуі тиіс.
- Құрылғының қызмет ету мерзімі аяқталғаннан кейін оны қарапайым тұрмыстық қоқыспен бірге тастауға болмайды. Оның орнына, ол федералды немесе жергілікті заңдарға сәйкес кейіннен қайта өңдеу және жою үшін электр және электронды жабдықтарды тиісті қабылдау пунктіне кәдеге жаратуға тапсырылады. Осы өнімді дұрыс кәдеге жаратуды қамтамасыз ете отырып, сіз табиғи ресурстарды үнемдеуге көмектесесіз және дұрыс емделмеген жағдайда қоршаған ортаға және адамдардың денсаулығына зиян келтірмеуге көмектесесіз. Бұл өнімді қабылдау және кәдеге жарату орындары туралы толығырақ ақпаратты жергілікті муниципалды органдардан немесе тұрмыстық қоқыстарды шығаратын кәсіпорыннан алуға болады.
- Құрылғының ақауы анықталған жағдайда дереу уәкілетті қызмет көрсету орталығына жүгіну немесе құрылғыны кәдеге жарату керек.

Қосымша ақпарат

Manufacturer: STENT (GUANGZHOU) INDUSTRIAL CO., LTD.
No.4 Workshop No.11-1-4, Fuan Industrial Zone, Chonghe Village Committee, Leliu Street, Shunde District, Foshan City, Guangdong Province, China.

Өндіруші: СТЭНТ (ГУАНЧЖОУ) ИНДАСТРИАЛ КО., ЛТД. №4 цех №11-1-4, Фуань өнеркәсіптік аймағы, Чунхэ ауылдық комитеті, Лэйлу көш., Шуньдэ ауд., Фошань қ., Гуандун провинциясы, Қытай.

Қытайда жасалған.

Импорттаушы / Қазақстан Республикасында талаптар қабылдайтын заңды тұлға: **«DNS QAZAQSTAN (ДНС КАЗАХСТАН)»**
ЖШС, Астана қ., Сарыарқа ауданы, Сарыарқа даңғ., 12 ғим., Қазақстан Республикасы.

Электрондық пошта мекен-жайы: info@dns-shop.kz

Тауар ТР ТС (ЕАЭО) талаптарына сәйкес келеді.

Өнім сапасын жақсарту мақсатында сипаттамалар, өнім туралы ақпарат және оның сыртқы түрі пайдаланушыға алдын ала хабарламай өзгертілуі мүмкін.

Өндіріс күні пайдаланушы нұсқаулығының орыс тіліндегі нұсқасында көрсетілген. V.1

Жазбалар үшін

Жазбалар үшін

Кепілдік талоны

SN/IMEI: _____

Кепілдікке қойылған күні: _____

Өндіруші бүкіл кепілдік мерзімі ішінде құрылғының үздіксіз жұмыс істейтініне, сондай-ақ материалдар мен құрастырымда ақаулар болмайтынына кепілдік береді. Кепілдік мерзімі өнім сатып алынған сәттен бастап есептеледі және жаңа өнімдерге ғана қолданылады. Кепілдікті қызмет көрсету өнім пайдаланушы нұсқаулығына сәйкес пайдаланылған жағдайда, кепілдік мерзімі ішінде тұтынушының кінәсінсіз істен шыққан элементтерді тегін жөндеуді немесе ауыстыруды қамтиды. Элементтерді жөндеу немесе ауыстыру уәкілетті қызмет көрсету орталықтарының аумағында жүргізіледі.

Кепілдік мерзімі: 24 ай.
Пайдалану мерзімі: 36 ай.

Қызмет көрсету орталықтарының өзекті тізімі
келесі мекенжай бойынша:
https://www.dns-shop.kz/service-center/

Кепілдік міндеттемелер мен тегін сервистік қызмет көрсету тауардың жиынтығына кіретін төменде аталған керек-жарақтарға, егер оларды ауыстыру өнімді бөлшектеумен байланысты болмаса, қолданылмайды:

- ҚБП (қашықтан басқару пульті) үшін қуат элементтері (батареялар).
- Жалғағыш кәбілдер, антенналар және оларға арналған ауыстырғыштар, құлаққаптар, микрофондар, «HANDS-FREE» құрылғылары; жиынтықта берілетін әртүрлі типтегі ақпарат тасымалдағыштар, бағдарламалық қамтамасыз ету (БҚ) және драйверлер (өнімнің қатты магниттік дискілеріндегі жинақтағышта алдын ала орнатылған БҚ-ны қоса алғанда, бірақ онымен шектелмей), сыртқы енгізу-шығару құрылғылары және манипуляторлар.
- Қаптар, сөмкелер, белдіктер, тасуға арналған баулар, орнату құрал-жабдықтары, құралдар, өнімге қоса берілетін құжаттама.
- Табиғи тозуға ұшырайтын шығыс материалдары мен бөлшектер.

Өндіруші мына жағдайларда кепілдік міндеттемелерін көтермейді:

- Кепілдік мерзімі аяқталған.
- Жеке (тұрмыстық, отбасылық) қажеттіліктерге арналған өнім кәсіпкерлік қызметті жүзеге асыру үшін, сондай-ақ оның тікелей мақсатына сәйкес келмейтін өзге мақсаттарда пайдаланылған.
- Өндіруші өнімді пайдалану кезінде пайдаланушы нұсқаулығының талаптарын бұзу, өнімді орнату және оған қызмет көрсету жөніндегі ұсынымдарды, қосу ережелерін (өнімнің өзіне де, онымен байланысты өнімдерге да сәйкес келмейтін желілік кернеудің әсері нәтижесінде туындаған қысқа тұйықталулар), өнімді сақтау және тасымалдау кезінде өнім иесі және/немесе үшінші тұлғалар шеккен ықтимал материалдық, моральдық және өзге де зиян үшін жауапты болмайды.
- Өнімді пайдалану барысында алынған механикалық зақымданудың барлық жағдайлары: сынықтар, жарықтар, деформациялар, соққы іздері, ойықтар, мыжылулар және т.б.
- Түрлендірулерді, рұқсат етілмеген жөндеулерді осындай жұмыстарды жүргізуге уәкілетті емес адамдар жүргізген жағдайлар. Егер ақаулық конструкцияны немесе өнімнің схемасын өзгерту, Өндіруші қарастырмаған сыртқы құрылғыларды қосу, жергілікті заңнамаға сай сәйкестік сертификаты жоқ құрылғыны пайдалану салдарынан туындаған болса.
- Егер өнімнің ақауы еңсерілмейтін күштің (табиғат апаттары, өрттер, су тасқындары, жер сілкіністері, тұрмыстық факторлар және Өндірушіге байланысты емес өзге де жағдайлар) әсерінен немесе Өндіруші алдын ала болжай алмайтын үшінші тұлғалардың әрекетінен туындаған болса.
- Ақау өнімнің ішіне бөгде заттардың, бөгде денелердің, заттардың, сұйықтықтардың, жәндіктердің немесе жануарлардың түсуінен, агрессивті орталардың, жоғары ылғалдылықтың, жоғары температуралардың әсерінен туындап, өнімнің толық немесе ішінара істен шығуына әкелген.
- Өнімнің сәйкестендірілуі (сериялық нөмірі) жоқ немесе сәйкес келмейді. Зақымданулар (кемшіліктер) зиянды бағдарламалық қамтамасыздандырудың әсерінен; БҚ жеткізушісі бұл қызметті ұсынбайтындықтан, өнімнің бағдарламалық ресурстарына қолжетімділіктің болмауына және оларды қалпына келтіру/тастау мүмкіндігінің жоқтығына әкелген құпиясөздерді (кодтарды) орнатудан, ауыстырудан немесе жоюдан туындаған болса.
- Жұмыс ақаулары қуат беру, кәбілдік, телекоммуникациялық желілердің стандарттарға немесе техникалық регламенттерге сәйкес келмеуінен, радиосигнал қуатынан, оның ішінде жер бедерінің ерекшеліктері мен өзге де осындай сыртқы факторлардан, өнімді желі қамту аймағының шекарасында немесе одан тыс жерде пайдаланудан туындаған болса.
- Егер зақымданулар стандартты емес (түпнұсқалық емес) және/немесе сапасыз (зақымданған) шығыс материалдарын, керек-жарақтарды, қосалқы бөлшектерді, қуат беру элементтерін, әртүрлі үлгідегі ақпарат тасымалдағыштарды (CD, DVD дискілерді, жад карталарын, SIM карталарын, картридждерді қоса алғанда) пайдаланудан туындаса.
- Егер кемшіліктер үйлесімсіз контентті (әуендер, графика, бейне және басқа файлдар, Java қосымшалары және соларға ұқсас бағдарламалар) алудан, орнатудан және пайдаланудан туындаған болса.
- Осы өніммен ұштастыра жұмыс істейтін өзге жабдыққа келтірілген залалға.

