Руководство по эксплуатации

Электробритва
DR-867R

DEXP

Содержание

Назначение устройства.....3
Меры предосторожности 3
Рекомендации по работе с аккумуляторной батареей.4
Схема устройства 5
Схема дисплея.....6
Эксплуатация устройства 6
Индикация при зарядке..... 6
Индикация при разрядке..... 7
Порядок работы 7
Дорожная блокировка 8
Очистка и уход.....9
Возможные проблемы и их решение.....10
Технические характеристики.....11
Комплектация.....11
Правила и условия монтажа, хранения, перевозки (транспортировки), реализации и утилизации 12
Дополнительная информация.....13

Уважаемый покупатель!

Благодарим Вас за выбор нашей продукции.
Мы рады предложить Вам изделия и устройства, разработанные и изготовленные в соответствии с высокими требованиями к качеству, функциональности и дизайну. Перед началом эксплуатации внимательно прочитайте данное руководство, в котором содержится важная информация, касающаяся Вашей безопасности, а также рекомендации по правильному использованию продукта и уходу за ним. Позаботьтесь о сохранности настоящего руководства и используйте его в качестве справочного материала при дальнейшей эксплуатации изделия.

Назначение устройства

Электробритва является электромеханическим устройством, предназначенным для бритья волос на лице.

Меры предосторожности

- Устройство предназначено только для бритья волос на лице. Не используйте его для бритья головы или других частей тела.
- При обнаружении видимых повреждений не используйте устройство. Незамедлительно отключите его и обратитесь в авторизованный сервисный центр.
- Не разбирайте устройство самостоятельно во избежание поражения электрическим током. Данное устройство не содержит элементов, обслуживаемых пользователем. Обслуживание и ремонт должны производиться только квалифицированными специалистами авторизованного сервисного центра.
- Не оставляйте включенное устройство без присмотра.
- Не производите никаких изменений в конструкции устройства.
- Храните устройство с установленной защитной крышкой.

- Устройство способно выдерживать краткосрочные погружения в воду, его также можно использовать в душе, промывать водой. Не погружайте устройство в воду на длительное время.
- Устройство не предназначено для использования детьми и лицами с ограниченными физическими, сенсорными или умственными способностями, кроме случаев, когда над ними осуществляется контроль другими лицами, ответственными за их безопасность. Не позволяйте детям играть с устройством.
- Устройство не предназначено для использования в коммерческих целях.
- Оберегайте устройство от ударов, падений, вибраций и других механических воздействий.
- Не подвергайте устройство воздействию огня и экстремальных температур во избежание его порчи.
- При появлении посторонних звуков или запахов незамедлительно отключите устройство и обратитесь в авторизованный сервисный центр.
- Не вставляйте посторонние предметы в отверстия устройства.
- Не промывайте устройство водой, если оно подключено к зарядке.
- Включайте дорожную блокировку при транспортировке устройства.
- Устройство предназначено для индивидуального использования.

Рекомендации по работе с аккумуляторной батареей

- Используйте только оригинальное зарядное устройство.
- Не разбирайте, не сжигайте, не используйте батареи со следами повреждений.

- Соблюдайте температурный режим. Батареи должны храниться в заряженном состоянии при температуре от +15 °С до +35 °С при нормальной влажности воздуха. Батареи плохо переносят длительную эксплуатацию при очень высоких (выше +40 °С) и очень низких (ниже -10 °С) температурах окружающей среды. Нельзя оставлять батарею под прямыми солнечными лучами.

Схема устройства

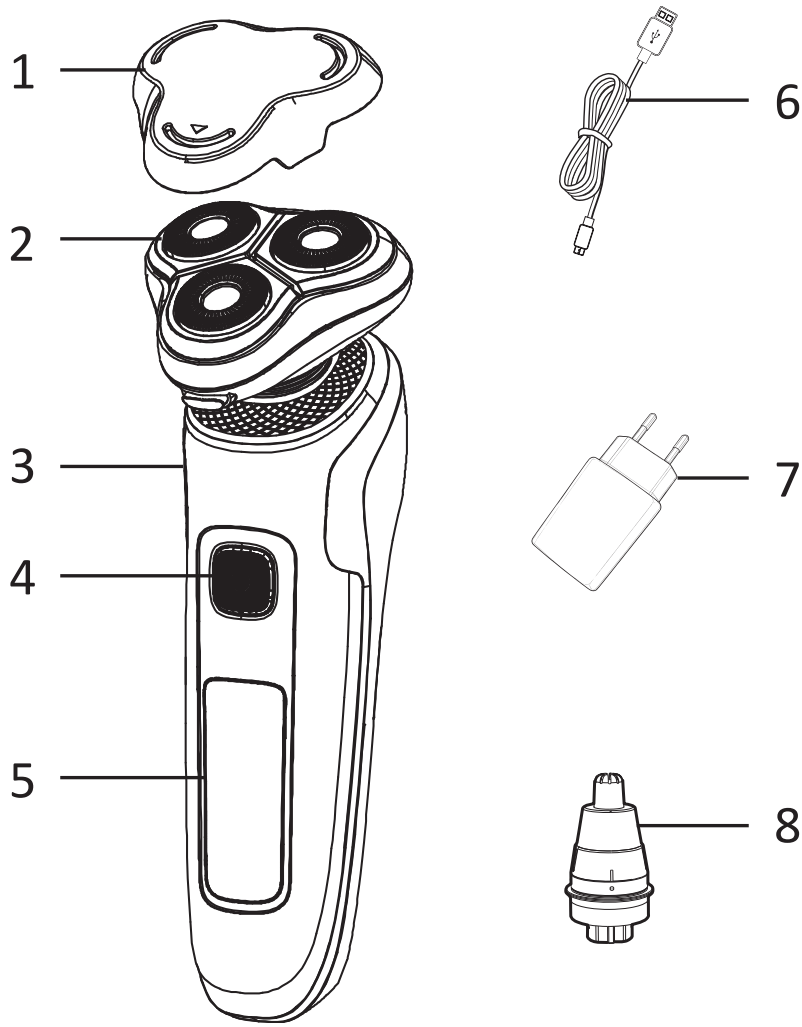

1. Защитная крышка.
2. Бритвенная головка.
3. Корпус.
4. Кнопка питания.
5. Дисплей.
6. Зарядный кабель.
7. Адаптер питания.
8. Насадка-триммер для носа и ушей.

Схема дисплея

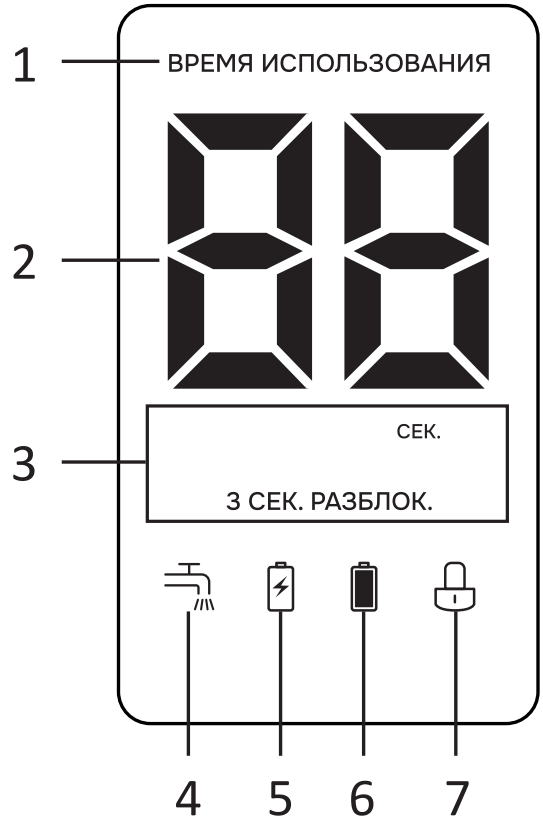

1. Время работы текущего сеанса.
2. Индикация уровня заряда аккумулятора.
3. Обратный отсчет снятия блокировки.
4. Индикатор напоминания об очистке.
5. Индикатор зарядки.
6. Индикатор полного заряда.
7. Индикатор дорожной блокировки.

Эксплуатация устройства

Индикация при зарядке

- Во время зарядки значение уровня заряда на дисплее постепенно увеличивается от «00» до «99», индикатор зарядки горит постоянно.
- Когда на дисплее отображается «99», индикатор зарядки гаснет, а индикатор полного заряда загорается.

Индикация при разрядке

- Во время работы значение уровня заряда на дисплее постепенно уменьшается от «99» до «00». Примерно через 10 минут работы загорается индикатор напоминания об очистке.
- При значении «05» индикатор зарядки начинает мигать.
- При значении «00» устройство выключается. Индикатор напоминания об очистке гаснет. На дисплее сначала примерно 3 секунды отображается время работы текущего сеанса — «00», затем примерно 3 секунды отображается уровень заряда — «00». В течение всего этого времени мигает индикатор зарядки.

Порядок работы

Примечание: для лучшего результата бритья используйте устройство на сухой коже.

1. Нажмите кнопку питания, чтобы включить устройство. Во время работы на дисплее может отображаться время текущего сеанса в секундах, а также оставшийся уровень заряда аккумулятора.
2. Аккуратно приложите бритвенную головку к коже. Перемещайте устройство медленными круговыми движениями. Не проводите много раз по одному и тому же участку кожи.
3. После использования выключите устройство, нажав кнопку питания.

Примечание: при первых использованиях возможно легкое раздражение кожи. Это нормально. Рекомендуется использовать электробритву не менее 3 раз в неделю в течение 2–3 недель, чтобы кожа привыкла к бритью.

Дорожная блокировка

Устройство оснащено функцией дорожной блокировки, которая предотвращает случайное включение электробритвы при транспортировке.

- Когда устройство выключено, нажмите и удерживайте кнопку питания в течение 3 секунд. Мотор не включится, устройство перейдет в режим блокировки.
- Если отпустить кнопку сразу после включения блокировки, на дисплее сначала примерно 2 секунды будет отображаться время работы текущего сеанса, затем примерно 3 секунды будет отображаться текущий уровень заряда аккумулятора. При этом область обратного отсчета снятия блокировки будет подсвечиваться, а индикатор дорожной блокировки будет мигать.
- Если продолжать удерживать кнопку после включения блокировки, на дисплее сначала примерно 2 секунды будет отображаться время работы текущего сеанса, затем примерно 5 секунд будет отображаться текущий уровень заряда аккумулятора. При этом область обратного отсчета снятия блокировки будет подсвечиваться, а индикатор дорожной блокировки будет мигать.
- Если при включенной дорожной блокировке нажать кнопку питания, индикатор дорожной блокировки мигнет 3 раза, а устройство не включится.
- Чтобы снять дорожную блокировку, нажмите и удерживайте кнопку питания в течение 3 секунд. На дисплее отобразится обратный отсчет «3 → 2 → 1». После завершения отсчета устройство разблокируется.

Очистка и уход

Внимание!

- Перед очисткой убедитесь, что устройство выключено и не подключено к зарядке.
- Регулярно очищайте устройство, чтобы сохранить качество бритья и продлить срок службы бритвенной головки.

1. Промойте корпус устройства под струей воды. Рекомендуется использовать теплую воду.
2. Откройте бритвенную головку и промойте отсек для волос и режущий блок проточной водой.

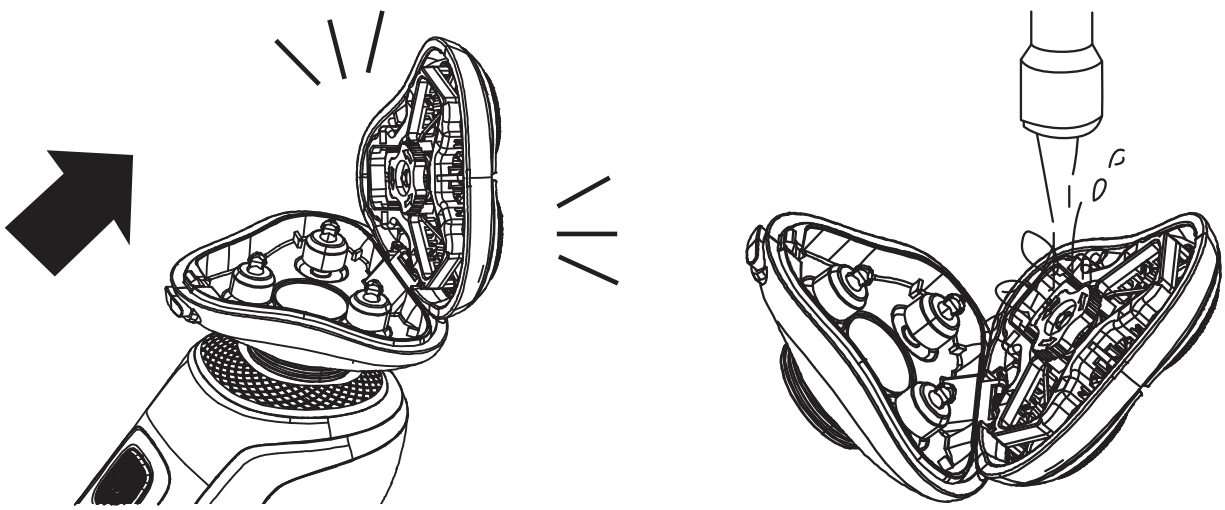

3. Аккуратно стряхните остатки воды и оставьте детали до полного высыхания.
4. Закройте бритвенную головку.

Примечания

- Не вытирайте режущий блок полотенцем или бумажной салфеткой, чтобы не повредить лезвия.
- Для поддержания качества бритья рекомендуется заменять бритвенную головку каждые 2 года.

Возможные проблемы и их решение

Проблема	Возможная причина	Решение
Плохое качество бритья	Бритвенная головка повреждена или изношена	Замените бритвенную головку
	Бритвенная головка засорена волосами	Тщательно очистите бритвенную головку
	Низкий уровень заряда аккумулятора	Зарядите устройство
Устройство не включается	Неисправность аккумулятора или электронных компонентов	Обратитесь в авторизованный сервисный центр
Индикаторы работают некорректно	Неисправность электронных компонентов	Обратитесь в авторизованный сервисный центр
Раздражение кожи после бритья	Коже требуется время, чтобы привыкнуть к бритью	Регулярно используйте бритву в течение 2–3 недель
	Бритвенная головка повреждена или изношена	Замените бритвенную головку
Устройство не заряжается	Повреждено устройство, кабель или адаптер питания	Проверьте кабель и адаптер. При необходимости обратитесь в авторизованный сервисный центр
	Температура окружающей среды слишком высокая или низкая	Заряжайте устройство при температуре от +5 °C до +35 °C

Технические характеристики

- Модель: DR-867R.
- Торговая марка: DEXP.
- Параметры питания устройства (вход): 5 В ⎓ 1 А.
- Параметры питания адаптера (вход): 100–240 В ~ 50–60 Гц.
- Параметры питания адаптера (выход): 5 В ⎓ 1 А.
- Мощность устройства: 5 Вт.
- Время автономной работы: 80 мин.
- Время зарядки: 120 мин.
- Степень защиты от пыли и влаги: IPX6.
- Способ бритья: влажное/сухое.
- Система бритья: роторная.
- Количество бритвенных секций: 3.
- Класс защиты от поражения эл. током (устройство): III.
- Класс защиты от поражения эл. током (адаптер): II.
- Область применения: бытовое.

Комплектация

- Устройство.
- Кабель USB Type-C.
- USB-блок питания.
- Кейс для хранения.
- Насадка-триммер для носа и ушей.
- Руководство по эксплуатации.

Правила и условия монтажа, хранения, перевозки (транспортировки), реализации и утилизации

- Устройство не требует какого-либо монтажа или постоянной фиксации.
- Хранение устройства должно производиться в упаковке в отапливаемых помещениях у изготовителя и потребителя при температуре воздуха от +5 °С до +40 °С и относительной влажности воздуха не более 80%. В помещениях не должно быть агрессивных примесей (паров кислот, щелочей), вызывающих коррозию.
- Перевозка устройства должна осуществляться в сухой среде.
- После окончания срока службы изделия его нельзя выбрасывать вместе с обычным бытовым мусором. Вместо этого оно подлежит сдаче на утилизацию в соответствующий пункт приема электрического и электронного оборудования для последующей переработки и утилизации в соответствии с федеральным или местным законодательством. Обеспечивая правильную утилизацию данного продукта, Вы помогаете сберечь природные ресурсы и предотвращаете ущерб для окружающей среды и здоровья людей, который возможен в случае ненадлежащего обращения. Более подробную информацию о пунктах приема и утилизации данного продукта можно получить в местных муниципальных органах или на предприятии по вывозу бытового мусора.
- Устройство требует бережного обращения, оберегайте его от воздействия пыли, грязи, ударов, влаги, огня и т.д.
- Реализация устройства должна производиться в соответствии с местным законодательством.
- При обнаружении неисправности устройства следует немедленно обратиться в авторизованный сервисный центр или утилизировать устройство.

Дополнительная информация

Изготовитель: Вэньчжоу Фанькэ Электрик Эпплайенс Ко., Лтд. Шоссе Хайтан №233, ул. Тяньхэ, зона экономического и технологического развития Вэньчжоу, г. Вэньчжоу, пров. Чжэцзян, Китай.
Manufacturer: Wenzhou Fanke Electric Appliance Co., Ltd. No.233 Haitang Road, Tianhe Street, Wenzhou Economic and Technological Development Zone, Wenzhou City, Zhejiang Province, China.

Сделано в Китае.

Импортер в России / уполномоченное изготовителем лицо: ООО «ПРОВИЛЬ». 690022, Приморский край, г. Владивосток, Чкалова, д. 30, офис 4А.
Адрес электронной почты: provil@mail.dlogistix.com

Товар соответствует требованиям ТР ТС (ЕАЭС).

Спецификации, информация о продукте и его внешний вид могут быть изменены без предварительного уведомления пользователя в целях улучшения качества нашей продукции.

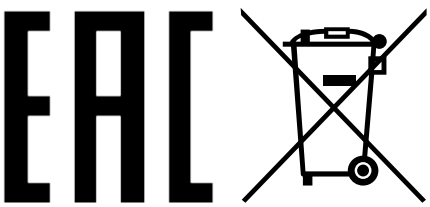

Товар изготовлен (мм.гггг): _____ V.1

Гарантийный талон

SN/IMEI: _____

Дата постановки на гарантию: _____

Производитель гарантирует бесперебойную работу устройства в течение всего гарантийного срока, а также отсутствие дефектов в материалах и сборке. Гарантийный период исчисляется с момента приобретения изделия и распространяется только на новые продукты.
В гарантийное обслуживание входит бесплатный ремонт или замена элементов, вышедших из строя не по вине потребителя в течение гарантийного срока при условии эксплуатации изделия согласно руководству пользователя. Ремонт или замена элементов производится на территории уполномоченных сервисных центров.

Срок гарантии: 24 мес.
Срок эксплуатации: 36 мес.

Актуальный список сервисных центров по адресу:
https://www.dns-shop.ru/service-center/

Для заметок

