Руководство по эксплуатации

Электробритва
DR-967R

DEXP

Содержание

Назначение устройства **4**

Меры предосторожности **4**

Рекомендации по работе с аккумуляторной батареей (Li-pol/Li-ion) **5**

Технические характеристики **6**

Комплектация **6**

Схема устройства **7**

Схема дисплея **8**

Руководство по эксплуатации **9**
Зарядка устройства 9
Порядок работы 9
Дорожная блокировка 10

Уход и очистка **10**

Возможные проблемы и их решение **11**

Правила и условия монтажа, хранения, перевозки (транспортировки), реализации и утилизации **12**

Дополнительная информация **12**

Уважаемый покупатель!

Благодарим Вас за выбор нашей продукции.
Мы рады предложить Вам изделия и устройства, разработанные и изготовленные в соответствии с высокими требованиями к качеству, функциональности и дизайну. Перед началом эксплуатации внимательно прочитайте данное руководство, в котором содержится важная информация, касающаяся Вашей безопасности, а также рекомендации по правильному использованию продукта и уходу за ним. Позаботьтесь о сохранности настоящего руководства и используйте его в качестве справочного материала при дальнейшей эксплуатации изделия.

Назначение устройства

Электробритва является электромеханическим устройством, предназначенным для бритья волос на лице.

Меры предосторожности

- Во избежание угрозы удушения храните элементы упаковки и детали устройства вне досягаемости детей. Не оставляйте элементы упаковки вблизи колыбелей, детских кроваток, колясок и манежей.
- Незамедлительно отключите устройство в случае его неисправности. Обратитесь в авторизованный сервисный центр.
- Не размещайте устройство и кабель для зарядки вблизи нагревательных элементов, газовых конфорок и т.д.
- Всегда отключайте устройство от сети, если оно не используется, перед очисткой, сборкой и разборкой.
- Не оставляйте включенное или заряжающееся устройство без присмотра.
- Перед подключением устройства к источнику питания убедитесь, что параметры Вашей домашней электросети соответствуют его техническим характеристикам.
- Перед подключением к электросети для зарядки убедитесь, что зарядное устройство и бритва полностью сухие.
- Данное устройство рекомендуется использовать только в помещении.
- Используйте устройство исключительно для целей, обозначенных данным руководством.
- Устройство предназначено исключительно для индивидуального использования.
- При транспортировке или в поездках обязательно надевайте защитную крышку на бритвенную головку, чтобы предотвратить ее повреждение.
- Во избежание повреждения кабеля питания не наматывайте его на устройство.
- Устройство предназначено только для бритья волос на лице. Не рекомендуется использовать ее для бритья головы или других участков тела.
- Устройство соответствует степени защиты IPX6 и может промываться под струей воды. Не погружайте устройство в воду на длительное время.
- Во время очистки попадание воды в щели корпуса является нормальным явлением и не представляет опасности, так как все электронные компоненты надежно защищены водонепроницаемыми отсеками. После очистки рекомендуется установить бритву в вертикальное положение, чтобы остатки влаги быстрее испарились.

- Устройство не предназначено для использования детьми и лицами с ограниченными физическими, сенсорными или умственными способностями, кроме случаев, когда над ними осуществляется контроль другими лицами, ответственными за их безопасность. Не позволяйте детям играть с устройством.
- Устройство не предназначено для использования в коммерческих целях.
- Оберегайте устройство от ударов, падений, вибраций и других механических воздействий.
- При появлении посторонних звуков или запахов незамедлительно отключите устройство от сети и обратитесь в авторизованный сервисный центр.
- Не разбирайте устройство самостоятельно во избежание поражения электрическим током. Данное устройство не содержит элементов, обслуживаемых пользователем. Обслуживание и ремонт должны производиться только квалифицированными специалистами авторизованного сервисного центра.

Рекомендации по работе с аккумуляторной батареей (Li-pol/Li-ion)

- Используйте только оригинальное зарядное устройство.
- Соблюдайте температурный режим. Батареи должны храниться в заряженном состоянии при температуре от +15 °С до +35 °С при нормальной влажности воздуха. Батареи плохо переносят длительную эксплуатацию при очень высоких (выше +40 °С) и очень низких (ниже -10 °С) температурах окружающей среды. Нельзя оставлять батарею под прямыми солнечными лучами.
- Не разбирайте, не сжигайте, не используйте батареи со следами повреждений.

Технические характеристики

- Модель: DR-967R.
- Торговая марка: DEXP.
- Параметры питания устройства (вход): 5 В ⎓ 1 А.
- Параметры адаптера питания:
  - Вход: 100–240 В ~ 50–60 Гц.
  - Выход: 5 В ⎓ 1 А.
- Мощность: 5 Вт.
- Аккумулятор: Li-ion, 600 мА·ч, 3,7 В.
- Время зарядки: 120 мин.
- Время автономной работы: 80 мин.
- Способ бритья: влажное/сухое.
- Система бритья: роторная.
- Количество бритвенных секций: 3.
- Разъем для зарядки: USB Type-C.
- Класс защиты от поражения эл. током (устройство): III.
- Класс защиты от поражения эл. током (устройство): II.
- Тип крепления шнура питания: X.
- Степень защиты от пыли и влаги: IPX6.
- Область применения: бытовое.

Комплектация

- Устройство со встроенным триммером.
- Бритвенная головка.
- Головка-триммер для носа.
- Головка-триммер + 3 насадки-гребни (3/6/9 мм)
- Головка-щетка для лица.
- Адаптер питания.
- Кабель зарядный USB Type-C.
- Щеточка для очистки.
- Масло для смазки.
- Кейс для хранения.
- Руководство по эксплуатации.

Схема устройства

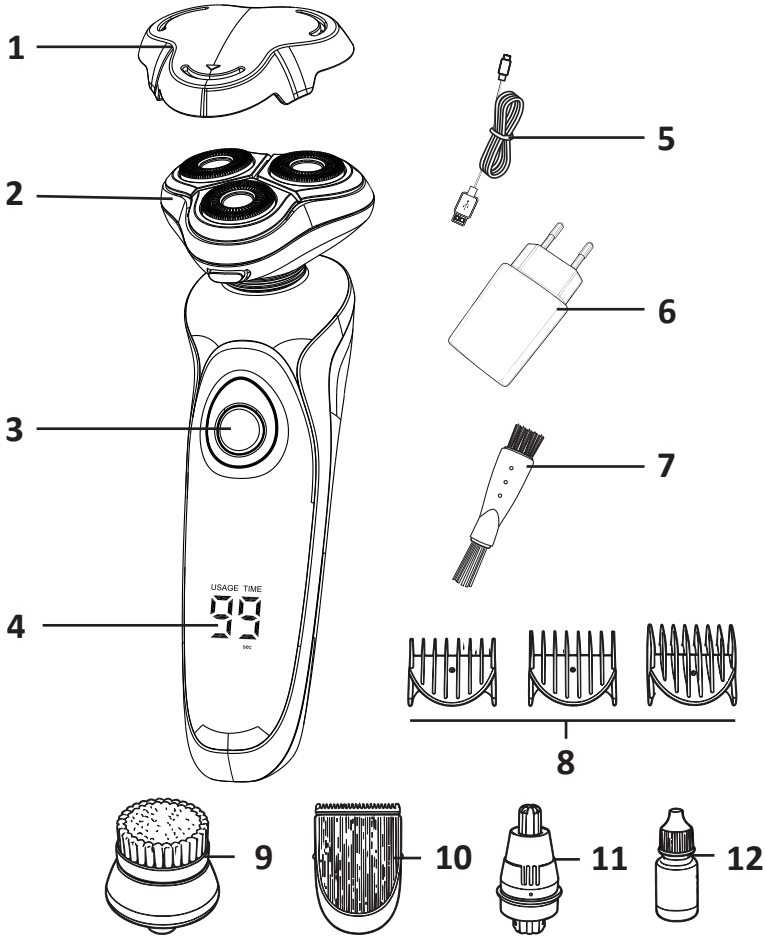

1. Защитная крышка.
2. Бритвенная головка.
3. Кнопка питания.
4. Дисплей.
5. Кабель зарядный USB Type-C.
6. Адаптер питания.
7. Щеточка для очистки.
8. 3 насадки-гребни (3/6/9 мм).
9. Головка-щетка для лица.
10. Головка-триммер.
11. Головка-триммер для носа.
12. Масло для смазки.

Схема дисплея

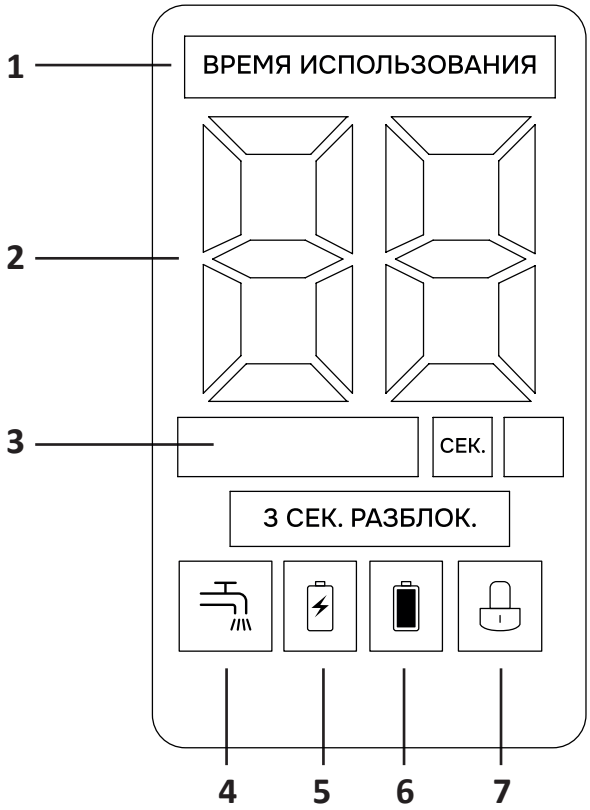

1. Индикатор продолжительности использования устройства.
2. Индикатор заряда батареи.
3. Индикатор обратного отсчета разблокировки.
4. Индикатор необходимости очистки.
5. Индикатор необходимости зарядки.
6. Индикатор полного заряда батареи.
7. Индикатор дорожной блокировки.

Руководство по эксплуатации

Зарядка устройства

Внимание!

- Используйте адаптер с параметрами входного напряжения 5 В и силой тока 1 А (входит в комплект) и зарядный кабель USB Type-C из комплекта.
- Заряжайте устройство при температуре окружающей среды от +5 °C до +35 °C.
- Не заряжайте устройство под прямыми солнечными лучами и в зонах с высокой температурой.
- Время полной зарядки устройства составляет 120 минут, а время работы полностью заряженного устройства составляет 80 минут.

1. Вставьте зарядный кабель USB Type-C (в комплекте) в разъем для зарядки на электробритве, а вилку адаптера питания в розетку.
2. Во время зарядки устройства индикатор заряда батареи на дисплее будет постепенно увеличиваться от «00» до «99». До значения «99» на дисплее будет гореть индикатор « », по достижении уровня заряда «99», индикатор гаснет.
3. При полном заряде батареи на дисплее загорается значение «99» и индикатор полного заряда батареи.

Примечания

- Яркость дисплея постепенно снижается вместе с уровнем заряда батареи.
- Примерно через 10 минут работы загорается индикатор очистки « », напоминая о необходимости очистить бритвенную головку. При снижении уровня заряда до «05» начинает мигать индикатор необходимости зарядки « ».
- При уровне заряда батареи «00» устройство выключается, индикатор очистки гаснет. Около 3 секунд отображается время использования, затем около 3 секунд — значение «00». На протяжении всего времени мигает индикатор « », сигнализируя о необходимости зарядить устройство.
- При нажатии кнопки питания на полностью разряженном устройстве около 3 секунд отображается время использования, затем около 3 секунд — значение «00». На протяжении всего времени мигает индикатор « », сигнализируя о необходимости зарядить устройство.

Порядок работы

Внимание!

- При первых нескольких использованиях электробритвы возможно появление легкого раздражения кожи. Это является нормальной реакцией. Для более быстрой адаптации кожи рекомендуется регулярно пользоваться бритвой в течение 3 недель (не менее 3 раз в неделю).
- Перед использованием проверьте, что бритвенная головка и головка-триммер целы. Если они повреждены, прекратите использовать устройство.

4. Нажмите кнопку питания, чтобы включить устройство.
5. Осторожно, без сильного нажима, медленно перемещайте бритву по лицу круговыми движениями. Нет необходимости многократно проходить по одному и тому же участку, чтобы добиться чистого бритья (сухое бритье дает лучший результат).

Дорожная блокировка

Устройство оснащено режимом дорожной блокировки, чтобы предотвратить непреднамеренное включение устройства в дорожной сумке.

- Для включения режима блокировки необходимо нажать и удерживать кнопку питания на выключенном устройстве в течение 3 секунды. Устройство при этом не включится, а блокировка будет активирована.
- Для выключения блокировки снова нажмите и удерживайте кнопку в течение 3 секунд. Индикатор дорожной блокировки будет мигать, а затем погаснет. После этого мотор включится, и бритва выйдет из режима дорожной блокировки.

Уход и очистка

Внимание!

- Перед очисткой устройства убедитесь, что оно выключено и не подключено к сети для зарядки.
- Рекомендуется удалять скопившиеся волосы и прочищать устройство после каждого применения.
- Рекомендуется заменять лезвия каждые 2 года.

1. Промывайте корпус под струей теплой воды.
2. Откройте бритвенную головку, нажав на фиксатор.
3. Промойте внутреннюю часть бритвенной головки водой или очистите с помощью комплектной щеточки.
4. Тщательно промойте лезвия под струей теплой воды. После промывки не вытирайте лезвия полотенцем или бумажными салфетками, чтобы не повредить их. Дайте им высохнуть естественным образом.
5. Стряхните остатки воды, чтобы удалить лишнюю влагу с бритвенной головки. Дайте внутренней части головки высохнуть, затем закройте ее.

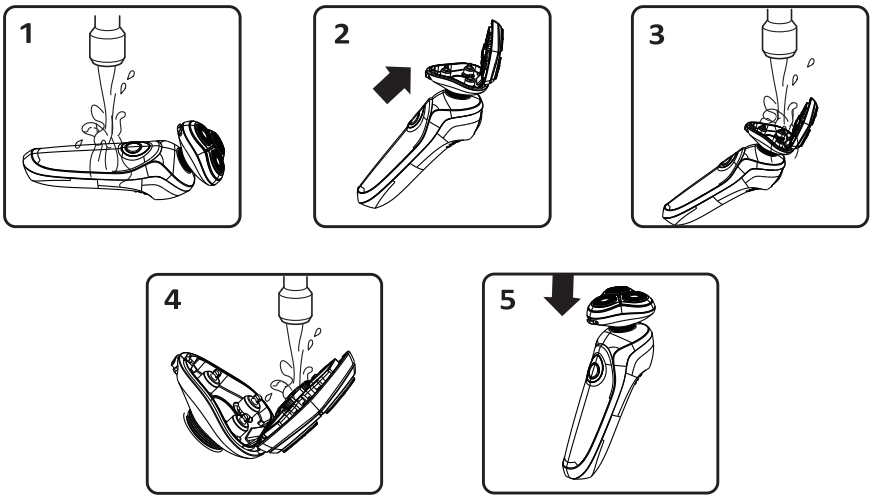

Возможные проблемы и их решение

Проблема	Причина	Решение
Неудовлетворительный результат бритья	Повреждена/изношена бритвенная сетка	Замените комплектующие
	Загрязненное лезвие	Тщательно очистите устройство
	Разряженная батарея	Зарядите устройство
Не работает кнопка питания	Неисправность электронных компонентов	Обратитесь в авторизованный сервисный центр
	Проблемы с батареей	
Проблемы в работе подсветки индикаторов	Проблемы с электрической схемой	
Раздражение кожи после бритья	Повреждена/изношена бритвенная головка	Замените комплектующие
	Кожа не адаптировалась	Рекомендуется регулярно использовать бритву в течение 3 недель, чтобы кожа адаптировалась
Устройство не заряжается	Неисправность в устройстве/кабеле/адаптере	Замените комплектующие
	Слишком высокая/низкая температура окружающей среды	Заряжайте устройство в диапазоне температур от +5 °C до +35 °C

Правила и условия монтажа, хранения, перевозки (транспортировки), реализации и утилизации

- Устройство не требует какого-либо монтажа или постоянной фиксации.
- Хранение устройства должно производиться в упаковке в отапливаемых помещениях у изготовителя и потребителя при температуре воздуха от +5 °С до +40 °С и относительной влажности воздуха не более 80%. В помещениях не должно быть агрессивных примесей (паров кислот, щелочей), вызывающих коррозию.
- Перевозка устройства должна осуществляться в сухой среде.
- Устройство требует бережного обращения, оберегайте его от воздействия пыли, грязи, ударов, влаги, огня и т.д.
- Реализация устройства должна производиться в соответствии с местным законодательством.
- При обнаружении неисправности устройства следует немедленно обратиться в авторизованный сервисный центр или утилизировать устройство.
- После окончания срока службы устройства его нельзя выбрасывать вместе с обычным бытовым мусором. Вместо этого оно подлежит сдаче на утилизацию в соответствующий пункт приема электрического и электронного оборудования для последующей переработки и утилизации в соответствии с федеральным или местным законодательством. Обеспечивая правильную утилизацию данного продукта, Вы помогаете сберечь природные ресурсы и предотвращаете ущерб для окружающей среды и здоровья людей, который возможен в случае ненадлежащего обращения. Более подробную информацию о пунктах приема и утилизации данного продукта можно получить в местных муниципальных органах или на предприятии по вывозу бытового мусора.

Дополнительная информация

Изготовитель: Вэньчжоу Фанькэ Электрик Эпплайенс Ко., Лтд.
Шоссе Хайтан №233, ул. Тяньхэ, зона экономического и технологического развития Вэньчжоу, г. Вэньчжоу, пров. Чжэцзян, Китай.
Manufacturer: Wenzhou Fanke Electric Appliance Co., Ltd.
No.233 Haitang Road, Tianhe Street, Wenzhou Economic and Technological Development Zone, Wenzhou City, Zhejiang Province, China.
Сделано в Китае.
Импортер в России / уполномоченное изготовителем лицо: ООО «ПРОВИЛЬ».
690022, Приморский край, г. Владивосток, Чкалова, д. 30, офис 4А.
Адрес электронной почты: provil@mail.dlogistix.com

Товар соответствует требованиям ТР ТС (ЕАЭС).

Спецификации, информация о продукте и его внешний вид могут быть изменены без предварительного уведомления пользователя в целях улучшения качества нашей продукции.

Товар изготовлен (мм.гггг):_____V.1

Гарантийный талон

SN/IMEI: _____

Дата постановки на гарантию:_____

Производитель гарантирует бесперебойную работу устройства в течение всего гарантийного срока, а также отсутствие дефектов в материалах и сборке. Гарантийный период исчисляется с момента приобретения изделия и распространяется только на новые продукты.
В гарантийное обслуживание входит бесплатный ремонт или замена элементов, вышедших из строя не по вине потребителя в течение гарантийного срока при условии эксплуатации изделия согласно руководству пользователя. Ремонт или замена элементов производится на территории уполномоченных сервисных центров.

Срок гарантии: 24 мес.
Срок эксплуатации: 36 мес.

Актуальный список сервисных центров по адресу:
https://www.dns-shop.ru/service-center/

Гарантийные обязательства и бесплатное сервисное обслуживание не распространяются на перечисленные ниже принадлежности, входящие в комплектность товара, если их замена не связана с разборкой изделия:

- Элементы питания (батарейки) для ПДУ (Пульт дистанционного управления).
- Соединительные кабели, антенны и переходники для них, наушники, микрофоны, устройства «HANDS-FREE»; носители информации различных типов, программное обеспечение (ПО) и драйверы, поставляемые в комплекте (включая, но не ограничиваясь ПО, предустановленным на накопитель на жестких магнитных дисках изделия), внешние устройства ввода-вывода и манипуляторы.
- Чехлы, сумки, ремни, шнуры для переноски, монтажные приспособления, инструменты, документацию, прилагаемую к изделию.
- Расходные материалы и детали, подвергающиеся естественному износу.

Производитель не несет гарантийных обязательств в следующих случаях:

- Истек Гарантийный срок.
- Если изделие, предназначенное для личных (бытовых, семейных) нужд, использовалось для осуществления предпринимательской деятельности, а также в иных целях, не соответствующих его прямому назначению.
- Производитель не несет ответственности за возможный материальный, моральный и иной вред, понесенный владельцем изделия и/или третьими лицами, вследствие нарушения требований руководства пользователя при использовании, несоблюдения рекомендаций по установке и обслуживанию изделия, правил подключения (короткие замыкания, возникшие также в результате воздействия несоответствующего сетевого напряжения, как на само изделие, так и на изделия, сопряженные с ним), хранении и транспортировки изделия.
- Все случаи механического повреждения: сколы, трещины, деформации, следы ударов, вмятины, замятия и др., полученные в процессе эксплуатации изделия.
- Имеются следы сторонней модификации, несанкционированного ремонта лицами, не уполномоченными для проведения таких работ. Если дефект вызван изменением конструкции или схемы изделия, подключением внешних устройств, не предусмотренных Производителем, использованием устройства, не имеющего сертификата соответствия согласно местному законодательству.
- Если дефект изделия вызван действием непреодолимой силы (природных стихий, пожаров, наводнений, землетрясений, бытовых факторов и прочих ситуаций, не зависящих от Производителя), либо действиями третьих лиц, которые Производитель не мог предвидеть.
- Дефект вызван попаданием внутрь изделия посторонних предметов, инородных тел, веществ, жидкостей, насекомых или животных, воздействием агрессивных сред, высокой влажности, высоких температур, которые привели к полному или частичному выходу из строя изделия.
- Отсутствует или не соответствует идентификация изделия (серийный номер). Если повреждения (недостатки) вызваны воздействием вредоносного программного обеспечения; установкой, сменой или удалением паролей (кодов), приведшим к отсутствию доступа к программным ресурсам изделия, без возможности их сброса/восстановления, ввиду отсутствия предоставления данной услуги поставщиком ПО.
- Если дефекты работы вызваны несоответствием стандартам или техническим регламентам питающих, кабельных, телекоммуникационных сетей, мощности радиосигнала, в том числе из-за особенностей рельефа и других подобных внешних факторов, использования изделия на границе или вне зоны действия сети.
- Если повреждения вызваны использованием нестандартных (неоригинальных) и/или некачественных (поврежденных) расходных материалов, принадлежностей, запасных частей, элементов питания, носителей информации различных типов (включая CD, DVD диски, карты памяти, SIM-карты, картриджи).
- Если недостатки вызваны получением, установкой и использованием несовместимого контента (мелодии, графика, видео и другие файлы, приложения Java и подобные им программы).
- На ущерб, причиненный другому оборудованию, работающему в сопряжении с данным изделием.

