Руководство по эксплуатации

Пароочиститель напольный DSC-2419

DEXP

Содержание

Назначение устройства **4**

Меры предосторожности **4**

Технические характеристики **5**

Комплектация **5**

Схема устройства **6**

Эксплуатация **6**
Заполнение водой 6
Включение 7
Использование устройства 7

Установка и применение аксессуаров **8**
Удлинительная трубка 8
Насадка высокого давления 8
Насадка для глажки 9
Насадка-скребок для стекол и зеркал 9
Насадка для мытья пола и рамка для чистки ковра 9

Возможные проблемы и их решения **10**

Обслуживание и уход **10**
Очистка бака 10

Правила и условия монтажа, хранения, перевозки (транспортировки), реализации и утилизации **11**

Дополнительная информация **12**

Уважаемый покупатель!

Благодарим Вас за выбор нашей продукции.
Мы рады предложить Вам изделия и устройства, разработанные и изготовленные в соответствии с высокими требованиями к качеству, функциональности и дизайну. Перед началом эксплуатации внимательно прочитайте данное руководство, в котором содержится важная информация, касающаяся Вашей безопасности, а также рекомендации по правильному использованию продукта и уходу за ним. Позаботьтесь о сохранности настоящего руководства и используйте его в качестве справочного материала при дальнейшей эксплуатации изделия.

Назначение устройства

Пароочиститель — устройство, предназначенное для очистки поверхностей паром.

Меры предосторожности

- Храните все упаковочные материалы (пластиковые пакеты, прокладки из пеноматериалов и т.п.) вне доступа детей. Упаковочные материалы могут представлять опасность для детей.
- Незамедлительно отключите устройство от электросети в случае его неисправности, а также в случае повреждения шнура или вилки. Обратитесь в авторизованный сервисный центр.
- Не используйте устройство в случае повреждения шнура питания, вилки или других его деталей. Следите, чтобы шнур или штепсельная вилка не касались горячих поверхностей.
- Не тяните и не перемещайте устройство за шнур. Не сгибайте и не наматывайте шнур вокруг устройства. Также не допускайте, чтобы шнур питания перегибался через край столешницы, касался горячих поверхностей или острых углов. Не ставьте тяжелые предметы на шнур питания и не наступайте на него.
- При повреждении шнура питания его замену во избежание опасности должны производить изготовитель, сервисная служба или подобный квалифицированный персонал.
- В случае возникновения пожара не тушите огонь водой. Отключите устройство от сети, а затем накройте пламя противопожарным одеялом или иной плотной тканью.
- Всегда отключайте устройство от источника питания перед чисткой или длительным неиспользованием. Всегда отключайте устройство нажатием кнопки питания, прежде чем отсоединить шнур от розетки.
- Используйте устройство исключительно для целей, обозначенных данным руководством.
- Не размещайте устройство на неровных или горячих поверхностях.
- Не направляйте струю пара в одну точку дольше 5 секунд или дольше 2 секунд при очистке стеклянных поверхностей.
- Не открывайте клапан сброса давления во время работы устройства.
- Во избежание ожогов не подносите руки на расстояние ближе 20 см к соплу парового пистолета.
- Не опрокидывайте и не переворачивайте включенное устройство.

- Во избежание поломки заливайте в бак только чистую воду и не включайте устройство без воды. Соблюдайте осторожность при заполнении бака, чтобы вода не попала внутрь корпуса устройства.
- Не мойте корпус устройства водой и не храните его в помещениях с высокой влажностью.
- После использования дождитесь, пока устройство полностью остынет, прежде чем снимать с него аксессуары.
- Не используйте устройство вне помещений.
- Устройство не предназначено для использования в коммерческих целях.
- Устройство не предназначено для использования детьми и лицами с ограниченными физическими, сенсорными или умственными способностями, кроме случаев, когда над ними осуществляется контроль другими лицами, ответственными за их безопасность. Не позволяйте детям играть с устройством.

Технические характеристики

- Модель: DSC-2419.
- Торговая марка: DEXP.
- Параметры питания: 200–240 В ~ 50–60 Гц.
- Мощность устройства: 2000 Вт.
- Давление: 4 бар.
- Постоянная подача пара: 40 г/мин.
- Время непрерывной работы: 37 мин.
- Объем бака для воды: 1,5 л.
- Длина парового шланга: 2,1 м.
- Длина шнура питания: 7 м.
- Тип крепления шнура питания: Y.
- Степень защиты от влаги и пыли: IPX4.
- Класс защиты от поражения электрическим током: I.
- Функция отключения при отсутствии воды: есть.
- Область применения: бытовое.

Комплектация

- Устройство.
- Воронка.
- Латунная щетка.
- Мерный стаканчик.
- Насадка высокого давления-сопло.
- Насадка для глажки.
- Насадка для мытья пола.
- Насадка-скребок для стекла с резиновой вставкой.
- Нейлоновая щетка.
- Переходник насадки для пола.
- Рамка для чистки ковра.
- Тряпка для пола.
- Тряпка для стекла.
- Удлинительные трубки.
- Руководство по эксплуатации.

Схема устройства

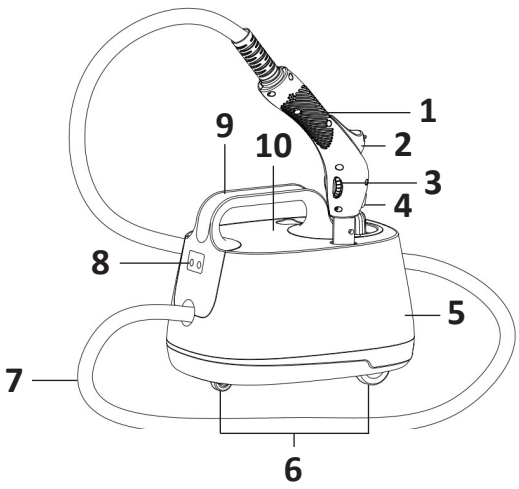

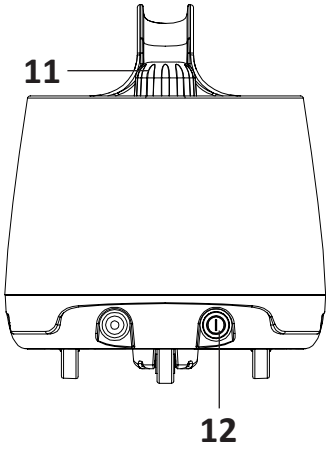

1. Паровой пистолет.
2. Кнопка подачи пара.
3. Регулятор подачи пара.
4. Фиксатор.
5. Корпус.
6. Колеса.
7. Гибкий шланг.
8. Индикаторы питания / нагрева.
9. Ручка.
10. Отсек для аксессуаров.
11. Крышка бака для воды / клапан сброса давления.
12. Кнопка включения/выключения.

Эксплуатация

Заполнение водой

1. Открутите крышку бака.
2. Залейте в бак воду, используя мерный стакан и воронку.
3. Плотно затяните крышку

Примечания

- Оптимальное количество воды для стабильной генерации пара — 0,5–1,2 л. Общая емкость бака — 1,5 л.
- Не заливайте в бак никакие жидкости, кроме чистой воды.

- Перед заполнением убедитесь, что в баке не осталось воды от предыдущего использования.
- Чтобы избежать накопления известкового налета на стенках бака, сливайте воду и очищайте бак после каждого использования. Накопление налета может привести к выходу устройства из строя.

Включение

- Перед включением убедитесь, что устройство заполнено водой, а предохранительный клапан плотно закрыт.
- Подключите устройство к электросети и нажмите кнопку включения/выключения — индикатор питания загорится красным.

Использование устройства

1. Подождите около 5–6 минут. Устройство будет готово к эксплуатации, когда индикатор нагрева загорится зеленым. Время разогрева устройства может варьироваться в зависимости от количества залитой воды.
2. Возьмите паровой пистолет и сдвиньте кнопку подачи пара вперед — из сопла парового пистолета начнет поступать пар. Если Вам необходима беспрерывная подача пара без необходимости удерживать кнопку, переведите фиксатор над кнопкой вправо. Чтобы остановить подачу пара, переведите фиксатор влево.

   Примечания
   - В течение первой минуты из устройства вместе с паром может выходить некоторое количество конденсата. Рекомендуется направить струю в какую-либо емкость и дождаться, пока подача пара станет стабильной, прежде чем направлять устройство на поверхности для очистки.
   - Выбирайте соответствующие насадки в зависимости от выполняемой работы (см. раздел «Установка и применение аксессуаров»).
3. Регулируйте интенсивность подачи пара с помощью регулятора на паровом пистолете в зависимости от выполняемой задачи.
4. Если Вам необходимо ненадолго прервать работу (например, чтобы ответить на телефонный звонок), прекратите подачу пара и переведите фиксатор в правое (заблокированное) положение — это предотвратит случайное нажатие кнопки подачи.
5. Если необходимо долить воду в бак для продолжения работы, выключите устройство и подождите около 20 минут, пока оно остынет и давление внутри резервуара снизится. Только после этого открутите крышку и наполните резервуар водой.

Внимание!
- Не пытайтесь открыть защитную крышку, пока внутри резервуара сохраняется избыточное давление — это может привести к выбросу горячего пара и ожогам.
- Соблюдайте осторожность при сливе воды после использования, из-за риска получения ожогов кипятком.

Установка и применение аксессуаров

Удлинительная трубка

Установите удлинительную трубку (трубки), чтобы использовать пароочиститель для очистки полов, высоко расположенных окон и различных труднодоступных мест.

1. Наденьте открытый конец трубки на паровой пистолет и надавите, пока фиксатор не щелкнет и трубка не зафиксируется. При необходимости подсоедините вторую удлинительную трубку к первой.
2. Чтобы снять трубку, нажмите на фиксатор и потяните за трубку движением вниз.

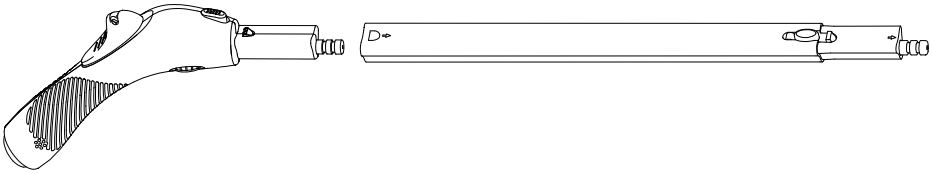

Насадка высокого давления

Данная насадка позволяет легко производить тщательную очистку, в том числе в узких и труднодоступных местах (углы, стыки и т.д.). Плотно установите насадку и отрегулируйте положение парового пистолета.

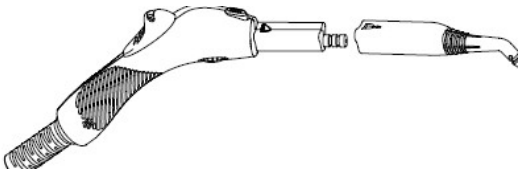

Нейлоновая и латунная щетки

Наденьте нейлоновую щетку или щетку с латунной щетиной на сопло насадки высокого давления. С помощью латунной щетки можно удалять въевшуюся грязь с жалюзи, радиаторов и т.д. Нейлоновая щетка подходит для более сильных пятен на менее чувствительных материалах, таких как нержавеющая сталь. Для снятия щетки нажмите на нее и потяните.



Насадка для глажки

Для очистки стульев, диванов, кроватей, одежды и других предметов наденьте салфетку из микрофибры на насадку для глажки и соедините ее с паровым пистолетом.



Насадка-скребок для стекол и зеркал

Для очистки окон, зеркал, плитки и других предметов с гладкой поверхностью используйте насадку-скребок для стекол и зеркал с резиновой вставкой.
При установке вставьте два выступающих элемента скребка в соответствующие отверстия, затем установите насадку до щелчка.

Внимание! Не используйте насадку для очистки стеклянных поверхностей в помещениях, где температура опускается ниже 0 °C. Не задерживайтесь на одном и том же участке более 2 секунд.

Насадка для мытья пола и рамка для чистки ковра

Данная насадка подходит для очистки полов и моющихся стен. Перед очисткой полов рекомендуется подмести их или пропылесосить.

1. Вставьте переходник в насадку для пола.
2. Подсоедините к паровому пистолету удлинительные трубки. Вставьте конец трубки в отверстие переходника до упора.
3. Наденьте салфетку для пола на насадку, закрепив ее на липучках. Ее можно использовать для очистки стен, полов, плитки и других поверхностей. Если Вам нужно почистить ковер, установите и закрепите на насадке рамку для чистки ковра.

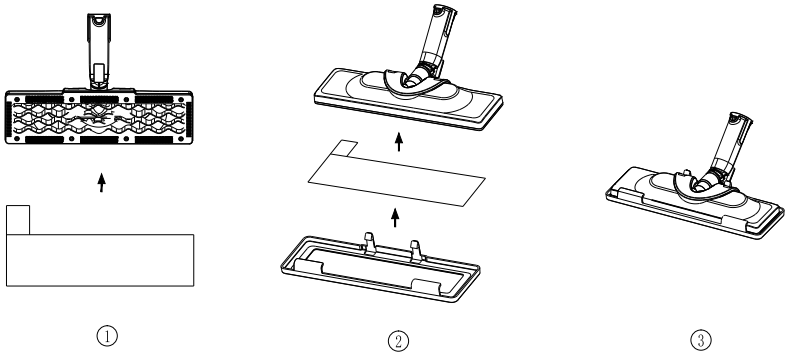

4. Для снятия салфетки сначала снимите рамку для ковров, после чего снимите салфетку.

Возможные проблемы и их решения

Проблема	Возможная причина	Решение
Отсутствует подача пара	Вилка неплотно вставлена в розетку	Вставьте вилку плотнее
	Нет питания (индикатор питания не горит)	Подключите устройство к другой розетке. Нажмите на кнопку включения/ выключения еще раз
	В устройстве нет воды	Залейте воду в устройство
	Кнопка подачи пара не нажимается	Переведите фиксатор над кнопкой подачи пара влево
Из сопла парового пистолета течет вода	При первом использовании или при первом включении после длительного неиспользования может образоваться некоторое количество конденсата	Это нормальное явление, и оно быстро исчезнет. Если проблема не исчезает, обратитесь в авторизованный сервисный центр
Пар выходит из других мест помимо сопла	Обратитесь в авторизованный сервисный центр	
Деформация или размягчение пластика		
Из предохранительного клапана выходит пар		

Обслуживание и уход

- После использования выключите устройство и отключите его от сети.
- Протрите корпус устройства и аксессуары слегка влажной тканью. Затем дайте всем аксессуарам полностью высохнуть.
- Слейте оставшуюся в баке воду.

Внимание! Запрещается распылять воду на устройство, мыть его под водой или погружать в воду, т.к это может вызвать короткое замыкание.

Очистка бака

Добавьте небольшое количество воды в бак, а затем слегка потрясите устройство и слейте воду. Если слитая вода содержит большое количество загрязнений, рекомендуется повторить процедуру.

Правила и условия монтажа, хранения, перевозки (транспортировки), реализации и утилизации

- Устройство не требует какого-либо монтажа или постоянной фиксации.
- Хранение устройства должно производиться в упаковке в отапливаемых помещениях у изготовителя и потребителя при температуре воздуха от +5 °С до +40 °С и относительной влажности воздуха не более 80%. В помещениях не должно быть агрессивных примесей (паров кислот, щелочей), вызывающих коррозию.
- Перевозка устройства должна осуществляться в сухой среде.
- Устройство требует бережного обращения, оберегайте его от воздействия пыли, грязи, ударов, влаги, огня и т.д.
- Реализация устройства должна производиться в соответствии с местным законодательством.
- После окончания срока службы устройства его нельзя выбрасывать вместе с обычным бытовым мусором. Вместо этого оно подлежит сдаче на утилизацию в соответствующий пункт приема электрического и электронного оборудования для последующей переработки и утилизации в соответствии с федеральным или местным законодательством. Обеспечивая правильную утилизацию данного продукта, Вы помогаете сберечь природные ресурсы и предотвращаете ущерб для окружающей среды и здоровья людей, который возможен в случае ненадлежащего обращения. Более подробную информацию о пунктах приема и утилизации данного продукта можно получить в местных муниципальных органах или на предприятии по вывозу бытового мусора.
- При обнаружении неисправности устройства следует немедленно обратиться в авторизованный сервисный центр или утилизировать устройство.

Дополнительная информация

Изготовитель: Нинбо Жунъида Электрик Эпплайенс Ко., Лтд.
Шоссе Лисинь 62, д. Синьцзе, Цзунхан, г. Цыси, Китай.

Сделано в Китае.

Manufacturer: Ningbo Rongyida Electric Appliance Co.,Ltd.
62 Lixin Road, Xinjie Village, Zonghang, Cixi, China.

Импортер в России / уполномоченное изготовителем лицо: ООО «ДНС Ритейл».
690068, Россия, Приморский край, г. Владивосток, проспект 100-летия Владивостока, дом 155, корпус 3, офис 5.

Адрес электронной почты: dnsretail@dlogistix.com

Товар соответствует требованиям ТР ТС (ЕАЭС).

Спецификации, информация о продукте и его внешний вид могут быть изменены без предварительного уведомления пользователя в целях улучшения качества нашей продукции.

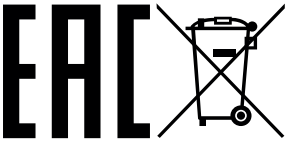

Товар изготовлен (мм.гггг): _____ V.1

Гарантийный талон

SN/IMEI: _____

Дата постановки на гарантию:_____

Производитель гарантирует бесперебойную работу устройства в течение всего гарантийного срока, а также отсутствие дефектов в материалах и сборке. Гарантийный период исчисляется с момента приобретения изделия и распространяется только на новые продукты.
В гарантийное обслуживание входит бесплатный ремонт или замена элементов, вышедших из строя не по вине потребителя в течение гарантийного срока при условии эксплуатации изделия согласно руководству пользователя. Ремонт или замена элементов производится на территории уполномоченных сервисных центров.

Срок гарантии: 24 мес.
Срок эксплуатации: 36 мес.

Актуальный список сервисных центров по адресу:
https://www.dns-shop.ru/service-center/

Гарантийные обязательства и бесплатное сервисное обслуживание не распространяются на перечисленные ниже принадлежности, входящие в комплектность товара, если их замена не связана с разборкой изделия:

- Элементы питания (батарейки) для ПДУ (Пульт дистанционного управления).
- Соединительные кабели, антенны и переходники для них, наушники, микрофоны, устройства «HANDS-FREE»; носители информации различных типов, программное обеспечение (ПО) и драйверы, поставляемые в комплекте (включая, но не ограничиваясь ПО, предустановленным на накопитель на жестких магнитных дисках изделия), внешние устройства ввода-вывода и манипуляторы.
- Чехлы, сумки, ремни, шнуры для переноски, монтажные приспособления, инструменты, документацию, прилагаемую к изделию.
- Расходные материалы и детали, подвергающиеся естественному износу.

Производитель не несет гарантийных обязательств в следующих случаях:

- Истек Гарантийный срок.
- Если изделие, предназначенное для личных (бытовых, семейных) нужд, использовалось для осуществления предпринимательской деятельности, а также в иных целях, не соответствующих его прямому назначению.
- Производитель не несет ответственности за возможный материальный, моральный и иной вред, понесенный владельцем изделия и/или третьими лицами, вследствие нарушения требований руководства пользователя при использовании, несоблюдения рекомендаций по установке и обслуживанию изделия, правил подключения (короткие замыкания, возникшие также в результате воздействия несоответствующего сетевого напряжения, как на само изделие, так и на изделия, сопряженные с ним), хранении и транспортировки изделия.
- Все случаи механического повреждения: сколы, трещины, деформации, следы ударов, вмятины, замятия и др., полученные в процессе эксплуатации изделия.
- Имеются следы сторонней модификации, несанкционированного ремонта лицами, не уполномоченными для проведения таких работ. Если дефект вызван изменением конструкции или схемы изделия, подключением внешних устройств, не предусмотренных Производителем, использованием устройства, не имеющего сертификата соответствия согласно местному законодательству.
- Если дефект изделия вызван действием непреодолимой силы (природных стихий, пожаров, наводнений, землетрясений, бытовых факторов и прочих ситуаций, не зависящих от Производителя), либо действиями третьих лиц, которые Производитель не мог предвидеть.
- Дефект вызван попаданием внутрь изделия посторонних предметов, инородных тел, веществ, жидкостей, насекомых или животных, воздействием агрессивных сред, высокой влажности, высоких температур, которые привели к полному или частичному выходу из строя изделия.
- Отсутствует или не соответствует идентификация изделия (серийный номер). Если повреждения (недостатки) вызваны воздействием вредоносного программного обеспечения; установкой, сменой или удалением паролей (кодов), приведшим к отсутствию доступа к программным ресурсам изделия, без возможности их сброса/восстановления, ввиду отсутствия предоставления данной услуги поставщиком ПО.
- Если дефекты работы вызваны несоответствием стандартам или техническим регламентам питающих, кабельных, телекоммуникационных сетей, мощности радиосигнала, в том числе из-за особенностей рельефа и других подобных внешних факторов, использования изделия на границе или вне зоны действия сети.
- Если повреждения вызваны использованием нестандартных (неоригинальных) и/или некачественных (поврежденных) расходных материалов, принадлежностей, запасных частей, элементов питания, носителей информации различных типов (включая CD, DVD диски, карты памяти, SIM-карты, картриджи).
- Если недостатки вызваны получением, установкой и использованием несовместимого контента (мелодии, графика, видео и другие файлы, приложения Java и подобные им программы).
- На ущерб, причиненный другому оборудованию, работающему в сопряжении с данным изделием.

