Руководство по эксплуатации

Швейная машина
DSM-612

DEXP

Содержание

Назначение устройства **4**

Меры предосторожности **4**

Технические характеристики **5**

Комплектация **5**

Схема устройства **6**

Подготовка к работе **8**
Подключение шнура питания и педали 8
Расширительный столик 8
Заправка нити в машину 9
Вытягивание нижней нити 10
Регулировка натяжения верхней нити 10
Заправка нижней нити 11
Замена иглы 12
Замена прижимной лапки 12

Эксплуатация **13**
Выбор строчки 13
Обратное шитье 13
Рычаг прижимной лапки 13
Пуговичная петля 14
Намотка шпульки 15

Обслуживание и уход **16**
Чистка зубчатой рейки 16
Чистка челночного узла 16

Возможные неисправности и их причины **17**

Правила и условия монтажа, хранения, перевозки (транспортировки), реализации и утилизации **18**

Дополнительная информация **19**

Уважаемый покупатель!

Благодарим Вас за выбор нашей продукции.
Мы рады предложить Вам изделия и устройства, разработанные и изготовленные в соответствии с высокими требованиями к качеству, функциональности и дизайну. Перед началом эксплуатации внимательно прочитайте данное руководство, в котором содержится важная информация, касающаяся Вашей безопасности, а также рекомендации по правильному использованию продукта и уходу за ним. Позаботьтесь о сохранности настоящего руководства и используйте его в качестве справочного материала при дальнейшей эксплуатации изделия.

Назначение устройства

Швейная машина предназначена для соединения и отделки материалов методом шитья.

Меры предосторожности

- Не используйте устройство вблизи воды. Не используйте устройство в ванной, душе, бассейне или других помещениях с повышенной влажностью.
- Оберегайте устройство от воздействия высоких температур.
- Отключите устройство от электросети по окончании использования.
- Устройство не предназначено для использования детьми и лицами с ограниченными физическими, сенсорными или умственными способностями, кроме случаев, когда над ними осуществляется контроль другими лицами, ответственными за их безопасность. Не позволяйте детям играть с устройством.
- Перед подключением устройства убедитесь, что указанное на нем напряжение соответствует напряжению местной электросети.
- Используйте устройство только по его прямому назначению, указанному в данном руководстве.
- Не оставляйте включенное в сеть устройство без присмотра.
- Во избежание лишения права на бесплатное гарантийное обслуживание используйте с устройством только оригинальные аксессуары.
- Не обматывайте сетевой шнур вокруг устройства.
- Всегда размещайте устройство на устойчивой плоской поверхности.
- Не используйте устройство при возникновении неисправности или повреждении шнура питания.
- Во время работы со швейной машинкой держите руки вдали от иглы, маховика, регулятора натяжения нити и ручки выбора строчки.
- Для чистки швейной машинки используйте мягкую ткань и никогда не используйте агрессивные химические растворы.
- Для проверки или ремонта устройства следует обращаться только в авторизованный сервисный центр. Ремонт, произведенный неквалифицированным лицом, может представлять угрозу для жизни и здоровья пользователя.
- Не используйте погнутые иглы. Не тяните ткань во время шитья.
- Всегда отключайте устройство от сети перед обслуживанием.
- Не используйте устройство вне помещения.
- Устройство не предназначено для использования в коммерческих целях.

- Не перекрывайте вентиляционные отверстия; регулярно очищайте вентиляционные отверстия и педаль от ворса, пыли и волокон ткани.
- Не вставляйте посторонние предметы в отверстия устройства.
- Не используйте устройство в местах, где применяются аэрозоли или подается кислород.
- Используйте подходящую игольную пластину, иначе игла может сломаться.
- Переводите выключатель в положение «О» при любых регулировках в зоне иглы.

Технические характеристики

- Модель: DSM-612.
- Торговая марка: DEXP.
- Параметры питания: 200–240 В ~ 50–60 Гц.
- Мощность устройства: 70 Вт.
- Количество швейных операций: 12.
- Максимальная скорость шитья: 840 ст/мин.
- Максимальная длина стежка: 3,6 мм.
- Максимальная ширина строчки: 4 мм.
- Регулировка скорости шитья.
- Тип челнока: вертикальный.
- Тип крепления шнура питания: Y.
- Класс защиты от поражения электрическим током: II.
- Класс защиты от пыли и влаги: IPX0.
- Область применения: бытовое.

Комплектация

- Устройство.
- Игла.
- Отвертки (большая и маленькая).
- Лапка для вшивания молнии.
- Лапка для выметывания петель.
- Нитепритягиватель.
- Фетровая прокладка.
- Шпулька (3шт).
- Мягкий чехол.
- Масло для смазки.
- Руководство по эксплуатации.

Схема устройства

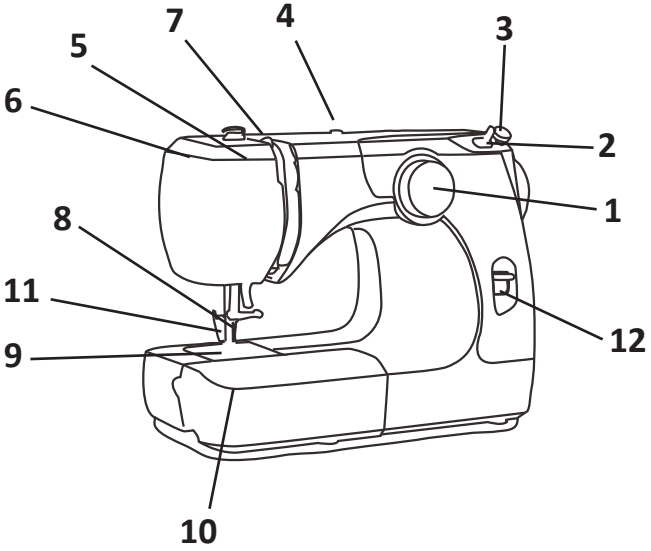

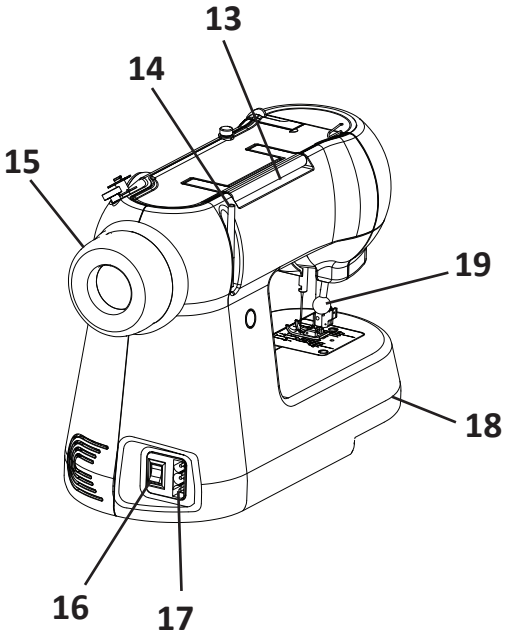

1. Регулятор выбора строчки.
2. Стопор для намотки шпульки.
3. Держатель для намотки шпульки.
4. Диск натяжения нити при намотке шпульки.
5. Нитепритягиватель.
6. Верхняя направляющая нити.
7. Регулятор натяжения нити.
8. Игла.
9. Игольная пластина.
10. Расширительный столик.
11. Прижимная лапка.
12. Кнопка обратного шитья.
13. Ручка для переноски.
14. Катушечный стержень.
15. Маховик.
16. Переключатель питания.
17. Разъем подключения питания.
18. Свободный рукав.
19. Рычаг прижимной лапки.

Подготовка к работе

Подключение шнура питания и педали

Внимание! Перед подключением шнура питания убедитесь, что напряжение и частота, указанные на устройстве, соответствуют параметрам Вашей электросети.

1. Выключите переключатель питания (2).
2. Вставьте штекер (5) в разъем подключения питания (4) на устройстве.
3. Вставьте вилку шнура питания (1) в розетку (3).
4. Включите переключатель питания (2), чтобы включить питание и подсветку швейной машины.

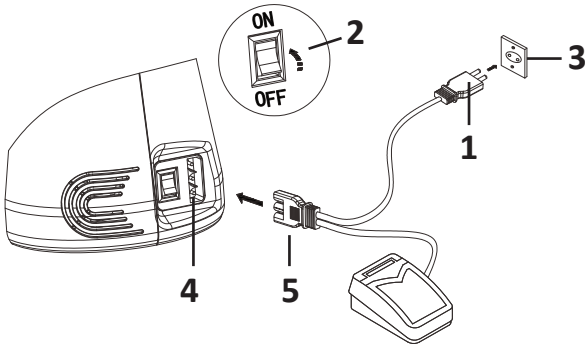

Расширительный столик

Снятие расширительного столика

- Потяните расширительный столик, как показано на рисунке, для шитья манжет и рукавов на «свободном рукаве». Расширительный столик можно использовать для хранения аксессуаров.

Установка столика

- Задвиньте расширительный столик в машину до щелчка.

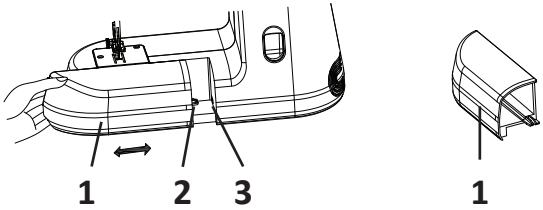

1. Расширительный столик.
2. Выступ.
3. Отверстие.

Заправка нити в машину

- Наденьте катушку на катушечный стержень и расположите нить, как показано на рисунке.
- Поднимите нитепритягиватель в крайнее верхнее положение, повернув маховик против часовой стрелки.
- Поднимите прижимную лапку.

1. Протяните конец нити вокруг направляющей нити.
2. Придерживая нить около катушки, проведите конец нити вниз по правому каналу и вокруг нижней части пластины направляющей.
3. Плотно протяните нить вверх по левому каналу. Заведите нить в прорезь нитепритягивателя справа налево и вниз в ушко нитепритягивателя.
4. Проведите нить за направляющей игловодителя слева.
5. Вденьте нить в иглу спереди назад.

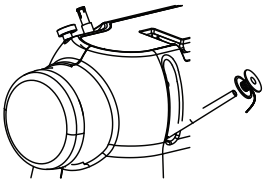

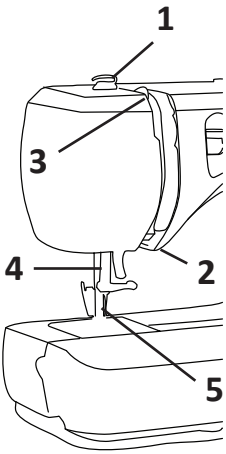

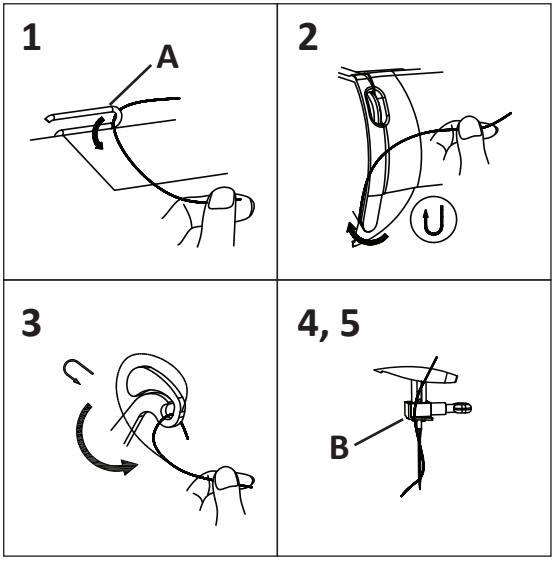

A. Направляющая нити.
B. Направляющая Направляющая нити игловодителя.

Вытягивание нижней нити

1. Поднимите прижимную лапку. Слегка придерживая верхнюю нить левой рукой, поверните маховик против часовой стрелки (на себя) на один полный оборот.
2. Вытяните нижнюю нить, потянув за верхнюю нить.
3. Вытяните обе нити на 10–15 см под прижимную лапку и назад.

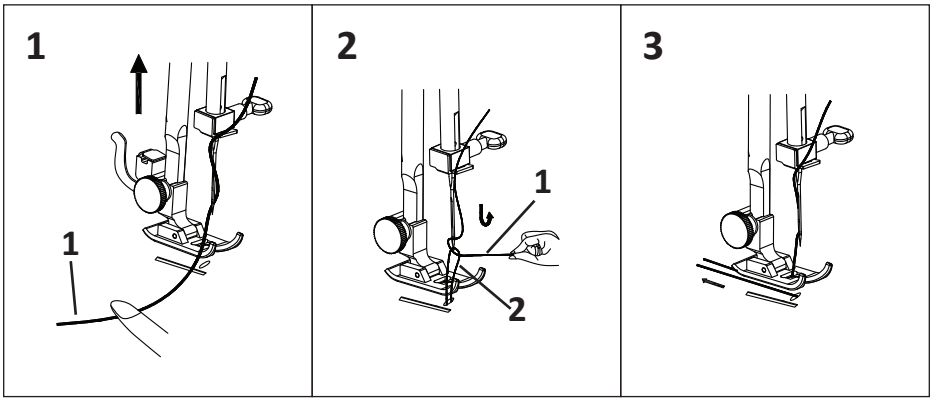

1. Верхняя нить.
2. Нижняя нить.

Регулировка натяжения верхней нити

Правильное натяжение

Идеальная прямая строчка — когда нити переплетаются между слоями ткани, как показано на рисунке.

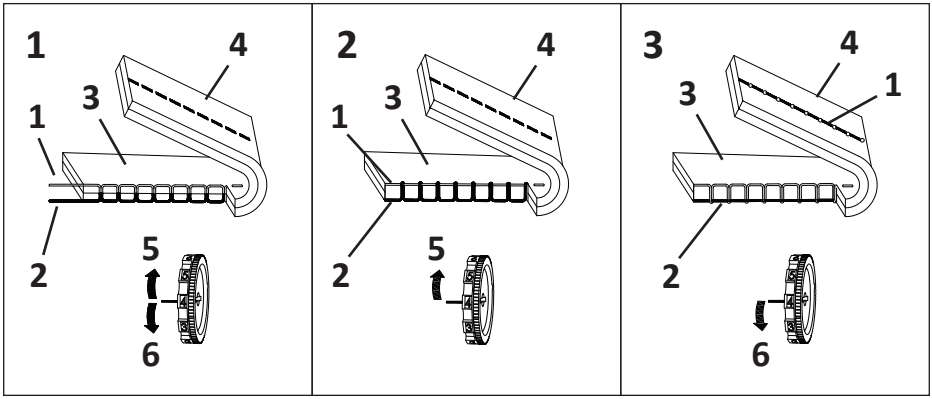

1. Верхняя нить.
2. Нижняя нить.

3. Лицевая сторона ткани.
4. Изнаночная сторона ткани.
5. Ослабить.
6. Затянуть.

Поворачивайте регулятор, чтобы изменить натяжение.
Натяжение необходимо регулировать в зависимости от:

- жесткости и толщины ткани;
- количества слоев ткани;
- типа строчки.

Сильное натяжение

Если нижняя нить видна на лицевой стороне ткани, поверните регулятор на меньшее значение натяжения, чтобы ослабить натяжение верхней нити.

Слабое натяжение

Если верхняя нить видна на изнаночной стороне ткани, поверните регулятор на большее значение натяжения, чтобы увеличить натяжение верхней нити.

Заправка нижней нити

1. Поместите шпульку в шпульный колпачок так, чтобы нить разматывалась по часовой стрелке.
2. Проведите нить через прорезь шпульного колпачка.
3. Продолжайте вести нить под пружиной натяжения и через отверстие. Вытяните примерно 10 см нити.
4. Придерживая защелку открытой, вставьте шпульный колпачок в челнок, затем отпустите защелку.

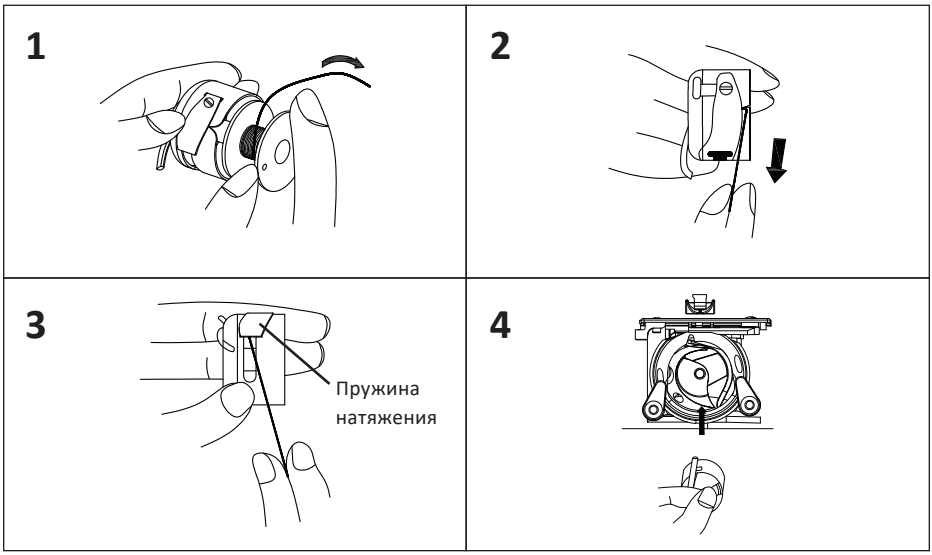

Замена иглы

1. Выключите переключатель питания. Поднимите иглу в крайнее верхнее положение, повернув маховик против часовой стрелки (на себя), и опустите прижимную лапку.
2. Ослабьте винт зажима иглы, повернув его против часовой стрелки. Выньте иглу из зажима.
3. Вставьте новую иглу в зажим плоской стороной назад. При установке иглы в зажим вставьте ее вверх до упора.
4. Плотно затяните винт зажима иглы, повернув его по часовой стрелке.

Чтобы проверить, не погнута ли игла, приложите плоскую сторону иглы к ровной поверхности (например, игольной пластине или стеклу). Зазор между иглой и плоской поверхностью должен быть одинаковым. Никогда не используйте погнутую или затупленную иглу.

Поврежденная игла может вызывать неустранимые затяжки или стрелки на трикотаже, тонком шелке и шелкоподобных тканях.

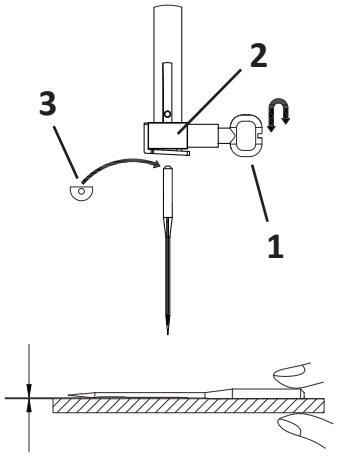

1. Винт зажима иглы.
2. Зажим иглы.
3. Плоская сторона.

Замена прижимной лапки

Снятие лапки

- Поверните маховик на себя, чтобы поднять иглу в крайнее верхнее положение. Поднимите прижимную лапку. Нажмите на рычаг на задней стороне держателя лапки. Прижимная лапка отсоединится.

Установка лапки

- Расположите прижимную лапку так, чтобы штифт на лапке находился прямо под пазом держателя лапки. Опустите держатель лапки, чтобы зафиксировать лапку на месте.

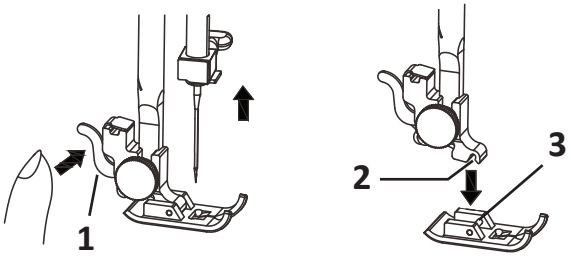

1. Рычаг.
2. Паз.
3. Штифт.

Эксплуатация

Выбор строчки

- Поднимите иглу над тканью.
- Поверните регулятор, чтобы выбрать нужную строчку.

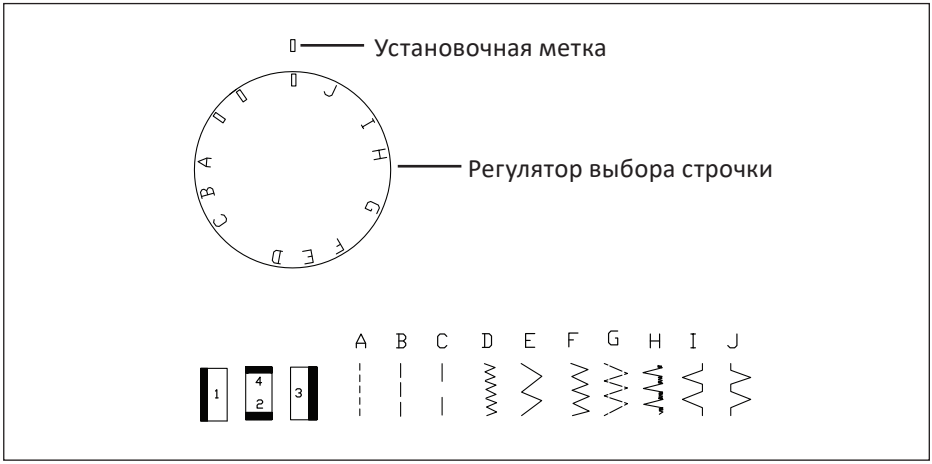

Примечание: во избежание повреждения иглы или ткани убедитесь, что игла поднята и находится вне ткани при выборе строчки.

Обратное шитье

Нажмите на кнопку обратного шитья, чтобы шить в обратном направлении.

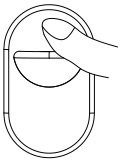

Рычаг прижимной лапки

Рычаг прижимной лапки поднимает и опускает прижимную лапку.

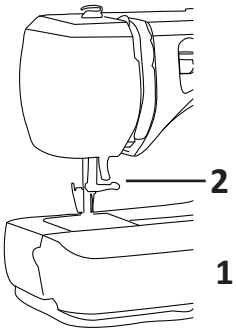

1. Рычаг прижимной лапки.
2. Нормальное верхнее положение

Пуговичная петля

Начало шитья

1. Установите лапку для выметывания петель. Аккуратно отметьте длину петли на ткани. Поместите ткань под лапку так, чтобы метка петли была направлена к Вам. Сдвиньте ползунок (A) на себя так, чтобы верхняя метка (C) на ползунке совпала с начальной меткой (B). Опустите прижимную лапку.
2. Установите регулятор выбора строчки в положение «1» и шейте вперед до передней метки петли. Остановитесь на левом стежке.
3. Установите регулятор выбора строчки в положение «4/2» и выполните 4–6 стежков. Остановитесь на правом стежке.
4. Установите регулятор выбора строчки в положение «3» и шейте, пока не вернетесь к начальной метке петли. Остановитесь на правом стежке.
5. Установите регулятор выбора строчки в положение «4/2» и выполните 4–6 стежков. Остановитесь на левом стежке.
6. Выньте ткань и воткните булавку непосредственно перед закрепкой на каждом конце, чтобы не прорезать закрепки. Прорежьте отверстие распарывателем.

Примечание: при выполнении петли на краю ткани установите лапку для выметывания петель, как показано на рисунке, и шейте в обратном направлении.



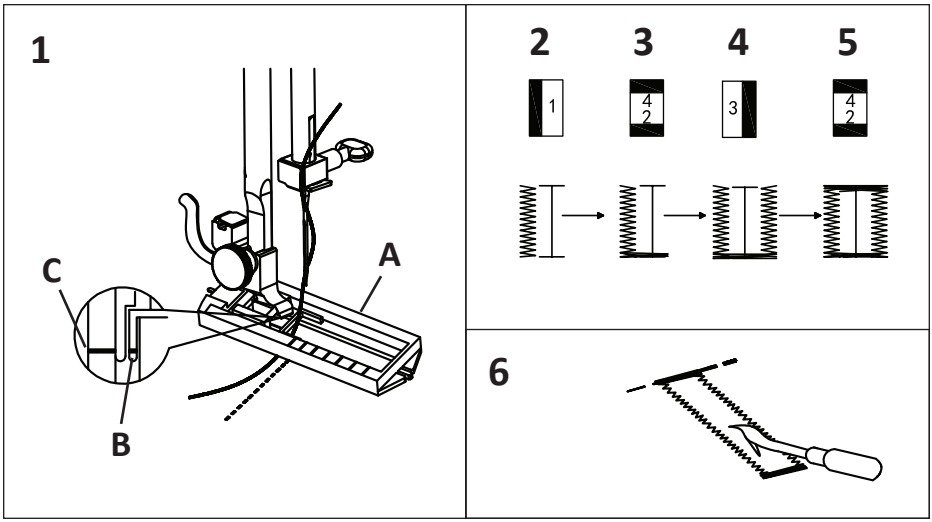

Намотка шпульки

Катушечный стержень находится в задней части швейной машины. Вытяните катушечный стержень. Установите по порядку войлочную прокладку и катушку. Конец нити должен выходить из катушки, как показано на рисунке.

1. Отсоедините муфту, вытянув маховик. Игла перестанет двигаться во время намотки шпульки.
2. Вытяните нить из катушки. Проведите нить вокруг направляющей нити.
3. Пропустите нить между дисками натяжения. Проденьте нить через отверстие в шпульке изнутри наружу.
4. Наденьте шпульку на держатель для намотки шпульки.
5. Сдвиньте шпульку вправо.
6. Придерживая свободный конец нити рукой, нажмите на педаль. Остановите машину после нескольких оборотов и обрежьте нить у отверстия в шпульке.
7. Снова нажмите на педаль. Когда шпулька будет полностью намотана, машина остановится автоматически. Верните держатель для намотки шпульки в исходное положение, сдвинув его влево, и обрежьте нить.
8. Сдвиньте маховик влево, чтобы включить муфту.

Примечание: машина не будет работать, пока муфта не включена.

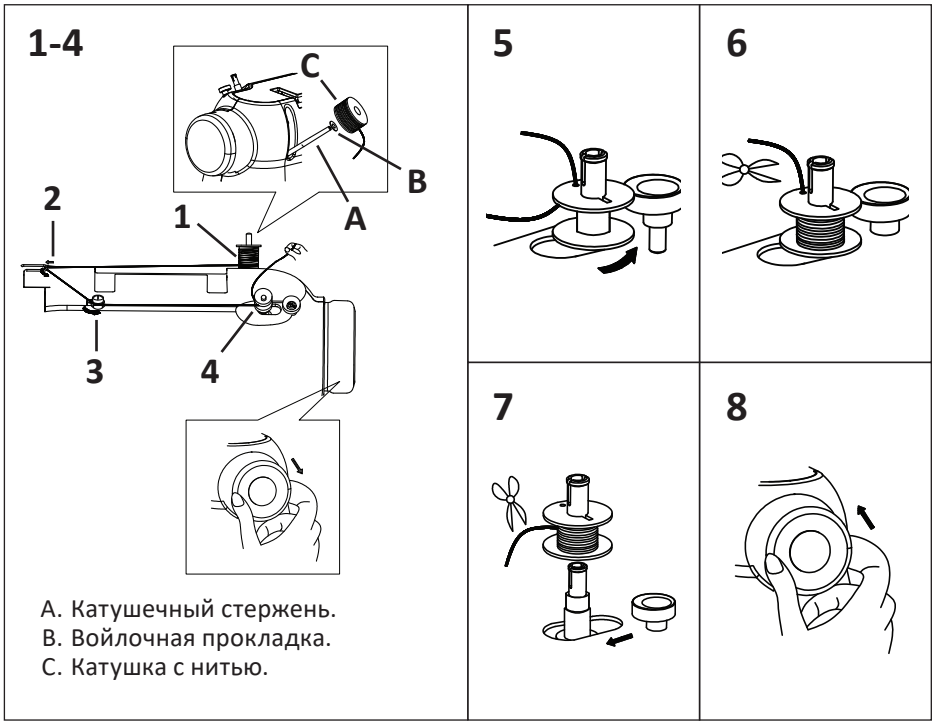

A. Катушечный стержень.
B. Войлочная прокладка.
C. Катушка с нитью.

Обслуживание и уход

Примечание: перед чисткой швейной машины выключите переключатель питания и/или отключите ее от сети. Не разбирайте машину иначе, чем описано в данном разделе.

Чистка зубчатой рейки

1. Снимите иглу и прижимную лапку. Выкрутите винт крепления игольной пластины и снимите игольную пластину.
2. Щеткой удалите пыль и ворс, забивающие зубцы зубчатой рейки. Установите игольную пластину на место.

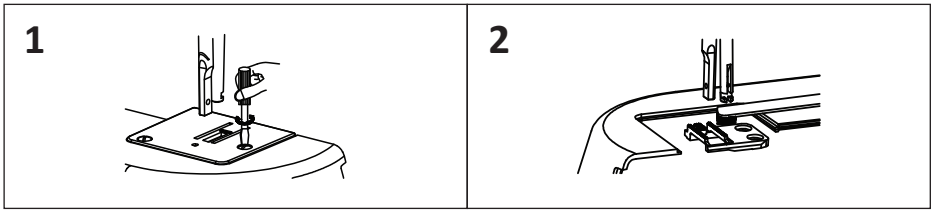

Чистка челночного узла

Разборка челночного узла

1. Поднимите иглу в крайнее верхнее положение и откройте крышку челнока.
2. Откройте шарнирную защелку шпульного колпачка и выньте его из машины. Откройте держатели кольца челночной дорожки и снимите кольцо челночной дорожки. Выньте челнок. Очистите челночную дорожку щеткой и мягкой сухой тканью.

Сборка челночного узла

Удерживая челнок за центральный штифт, аккуратно установите его обратно в челночную дорожку так, чтобы он образовывал идеальный круг с приводом челнока. Установите кольцо челночной дорожки так, чтобы нижний штифт вошел в паз. Зафиксируйте кольцо челночной дорожки, повернув держатели обратно в исходное положение. Установите шпульный колпачок.

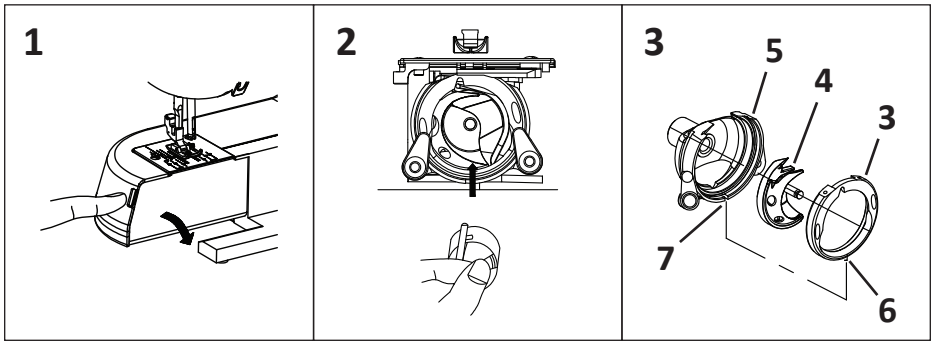

1. Шпульный колпачок.
2. Держатели кольца челночной дорожки.
3. Кольцо челночной дорожки.
4. Челнок.
5. Челночная дорожка.
6. Штифт.
7. Паз.

Возможные неисправности и их причины

Неисправность	Возможные причины
Обрыв верхней нити	1. Верхняя нить заправлена неправильно. 2. Натяжение верхней нити слишком сильное. 3. Игла погнута или затуплена. 4. Игла установлена неправильно. 5. Верхняя и нижняя нити неправильно уложены под прижимной лапкой в начале шитья. 6. После окончания шитья нити не отведены назад. 7. Нить слишком толстая или слишком тонкая для иглы
Обрыв нижней нити	1. Нижняя нить неправильно заправлена в шпульный колпачок и челнок. 2. В области челнока скопился ворс. 3. Шпулька повреждена и вращается неравномерно
Поломка иглы	1. Игла установлена неправильно. 2. Игла погнута или затуплена. 3. Винт зажима иглы ослаблен. 4. Натяжение верхней нити слишком сильное. 5. После окончания шитья нити не отведены назад. 6. Игла слишком тонкая для данной ткани
Пропуск стежков	1. Игла установлена неправильно. 2. Игла погнута или затуплена. 3. Игла и/или нити не подходят для выполняемой работы. 4. Для шитья эластичных, очень тонких тканей или синтетики не используется синяя игла. 5. Верхняя нить заправлена неправильно
Сборивание шва	1. Натяжение верхней нити слишком сильное. 2. Верхняя нить заправлена неправильно. 3. Игла слишком толстая для данной ткани
Ткань не подается	Зубчатая рейка забита ворсом
Машина не работает	1. Машина не подключена к сети. 2. Нить попала в челночную дорожку. 3. Муфта (маховик) не включена
Машина шумит	1. Нить попала в челночную дорожку. 2. В челноке или челночной дорожке скопился ворс

Правила и условия монтажа, хранения, перевозки (транспортировки), реализации и утилизации

- Устройство не требует какого-либо монтажа или постоянной фиксации.
- Хранение устройства должно производиться в упаковке в отапливаемых помещениях у изготовителя и потребителя при температуре воздуха от +5 °С до +40 °С и относительной влажности воздуха не более 80%. В помещениях не должно быть агрессивных примесей (паров кислот, щелочей), вызывающих коррозию.
- Перевозка устройства должна осуществляться в сухой среде.
- Устройство требует бережного обращения, оберегайте его от воздействия пыли, грязи, ударов, влаги, огня и т.д.
- Реализация устройства должна производиться в соответствии с местным законодательством.
- После окончания срока службы устройства его нельзя выбрасывать вместе с обычным бытовым мусором. Вместо этого оно подлежит сдаче на утилизацию в соответствующий пункт приема электрического и электронного оборудования для последующей переработки и утилизации в соответствии с федеральным или местным законодательством. Обеспечивая правильную утилизацию данного продукта, Вы помогаете сберечь природные ресурсы и предотвращаете ущерб для окружающей среды и здоровья людей, который возможен в случае ненадлежащего обращения. Более подробную информацию о пунктах приема и утилизации данного продукта можно получить в местных муниципальных органах или на предприятии по вывозу бытового мусора.
- При обнаружении неисправности устройства следует немедленно обратиться в авторизованный сервисный центр или утилизировать устройство.

Дополнительная информация

Manufacturer: ZHEJIANG FANGHUA SEWING MACHINE CO.,LTD.
233 Xianmu west road, Huzhen town, Jinyun county, Lishui city, Zhejiang province, China.

Изготовитель: ЧЖЭЦЗЯН ФАНХУА СОУИНГ МАШИН КО., ЛТД.
Зап. шоссе Сяньму 233, Хучжэнь, уезд Цзиньюнь, г. Лишуй, пров. Чжэцзян, Китай.

Сделано в Китае.

Импортер в России / уполномоченное изготовителем лицо: ООО «ДНС Ритейл».
690068, Приморский край, город Владивосток, Проспект 100-летия Владивостока, дом 155, корпус 3, офис 5.
Адрес электронной почты: dnsretail@dlogistix.com

Товар соответствует требованиям ТР ТС (ЕАЭС).

Спецификации, информация о продукте и его внешний вид могут быть изменены без предварительного уведомления пользователя в целях улучшения качества нашей продукции.

Товар изготовлен (мм.гггг): _____ V.1

Для заметок

Гарантийный талон

SN/IMEI: _____

Дата постановки на гарантию:_____

Производитель гарантирует бесперебойную работу устройства в течение всего гарантийного срока, а также отсутствие дефектов в материалах и сборке. Гарантийный период исчисляется с момента приобретения изделия и распространяется только на новые продукты.
В гарантийное обслуживание входит бесплатный ремонт или замена элементов, вышедших из строя не по вине потребителя в течение гарантийного срока при условии эксплуатации изделия согласно руководству пользователя. Ремонт или замена элементов производится на территории уполномоченных сервисных центров.

Срок гарантии: 24 мес.
Срок эксплуатации: 36 мес.

Актуальный список сервисных центров по адресу:
https://www.dns-shop.ru/service-center/

Гарантийные обязательства и бесплатное сервисное обслуживание не распространяются на перечисленные ниже принадлежности, входящие в комплектность товара, если их замена не связана с разборкой изделия:

- Элементы питания (батарейки) для ПДУ (Пульт дистанционного управления).
- Соединительные кабели, антенны и переходники для них, наушники, микрофоны, устройства «HANDS-FREE»; носители информации различных типов, программное обеспечение (ПО) и драйверы, поставляемые в комплекте (включая, но не ограничиваясь ПО, предустановленным на накопитель на жестких магнитных дисках изделия), внешние устройства ввода-вывода и манипуляторы.
- Чехлы, сумки, ремни, шнуры для переноски, монтажные приспособления, инструменты, документацию, прилагаемую к изделию.
- Расходные материалы и детали, подвергающиеся естественному износу.

Производитель не несет гарантийных обязательств в следующих случаях:

- Истек Гарантийный срок.
- Если изделие, предназначенное для личных (бытовых, семейных) нужд, использовалось для осуществления предпринимательской деятельности, а также в иных целях, не соответствующих его прямому назначению.
- Производитель не несет ответственности за возможный материальный, моральный и иной вред, понесенный владельцем изделия и/или третьими лицами, вследствие нарушения требований руководства пользователя при использовании, несоблюдения рекомендаций по установке и обслуживанию изделия, правил подключения (короткие замыкания, возникшие также в результате воздействия несоответствующего сетевого напряжения, как на само изделие, так и на изделия, сопряженные с ним), хранении и транспортировки изделия.
- Все случаи механического повреждения: сколы, трещины, деформации, следы ударов, вмятины, замятия и др., полученные в процессе эксплуатации изделия.
- Имеются следы сторонней модификации, несанкционированного ремонта лицами, не уполномоченными для проведения таких работ. Если дефект вызван изменением конструкции или схемы изделия, подключением внешних устройств, не предусмотренных Производителем, использованием устройства, не имеющего сертификата соответствия согласно местному законодательству.
- Если дефект изделия вызван действием непреодолимой силы (природных стихий, пожаров, наводнений, землетрясений, бытовых факторов и прочих ситуаций, не зависящих от Производителя), либо действиями третьих лиц, которые Производитель не мог предвидеть.
- Дефект вызван попаданием внутрь изделия посторонних предметов, инородных тел, веществ, жидкостей, насекомых или животных, воздействием агрессивных сред, высокой влажности, высоких температур, которые привели к полному или частичному выходу из строя изделия.
- Отсутствует или не соответствует идентификация изделия (серийный номер). Если повреждения (недостатки) вызваны воздействием вредоносного программного обеспечения; установкой, сменой или удалением паролей (кодов), приведшим к отсутствию доступа к программным ресурсам изделия, без возможности их сброса/восстановления, ввиду отсутствия предоставления данной услуги поставщиком ПО.
- Если дефекты работы вызваны несоответствием стандартам или техническим регламентам питающих, кабельных, телекоммуникационных сетей, мощности радиосигнала, в том числе из-за особенностей рельефа и других подобных внешних факторов, использования изделия на границе или вне зоны действия сети.
- Если повреждения вызваны использованием нестандартных (неоригинальных) и/или некачественных (поврежденных) расходных материалов, принадлежностей, запасных частей, элементов питания, носителей информации различных типов (включая CD, DVD диски, карты памяти, SIM-карты, картриджи).
- Если недостатки вызваны получением, установкой и использованием несовместимого контента (мелодии, графика, видео и другие файлы, приложения Java и подобные им программы).
- На ущерб, причиненный другому оборудованию, работающему в сопряжении с данным изделием.

