Руководство по эксплуатации

Женская электробритва
и триммер
DST-W674

DEXP

Уважаемый покупатель!

Благодарим Вас за выбор нашей продукции.
Мы рады предложить Вам изделия и устройства, разработанные и изготовленные в соответствии с высокими требованиями к качеству, функциональности и дизайну. Перед началом эксплуатации внимательно прочитайте данное руководство, в котором содержится важная информация, касающаяся Вашей безопасности, а также рекомендации по правильному использованию продукта и уходу за ним. Позаботьтесь о сохранности настоящего руководства и используйте его в качестве справочного материала при дальнейшей эксплуатации изделия.

Назначение устройства

Данное устройство предназначено для подстригания и деликатного удаления волос на различных участках тела.

Меры предосторожности

- Перед подключением устройства к источнику питания убедитесь, что параметры Вашей домашней электросети соответствуют его техническим характеристикам.
- Устройство не предназначено для использования детьми и лицами с ограниченными физическими, сенсорными или умственными способностями, кроме случаев, когда над ними осуществляется контроль другими лицами, ответственными за их безопасность. Не позволяйте детям играть с устройством.
- Запрещается опускать устройство в воду или промывать под струей воды во время зарядки. Разрешается промывать под струей воды только режущий блок.
- Не пользуйтесь устройством с поврежденным или изношенным режущим блоком или насадкой, т.к. это может привести к травме.
- При обнаружении видимых повреждений не используйте устройство. Незамедлительно отключите его от сети и обратитесь в авторизованный сервисный центр.
- Не разбирайте устройство самостоятельно во избежание поражения электрическим током. Данное устройство не содержит элементов, обслуживаемых пользователем. Обслуживание и ремонт должны производиться только квалифицированными специалистами авторизованного сервисного центра.
- Используйте только комплектующие, поставляемые вместе с устройством. Использование любых других комплектующих может представлять угрозу для жизни и здоровья, а также лишит Вас права на бесплатное гарантийное обслуживание.
- Данное устройство не предназначено для коммерческого использования или применения в салонах.
- Не используйте данное устройство для стрижки искусственных волос и шерсти животных.

Рекомендации по работе с аккумуляторной батареей (Li-pol/Li-ion)

- Используйте только оригинальное зарядное устройство.
- Соблюдайте температурный режим. Батареи должны храниться в заряженном состоянии при температуре от +15 °C до +35 °C при нормальной влажности воздуха. Батареи плохо переносят длительную эксплуатацию при очень высоких (выше +40 °C) и очень низких (ниже -10 °C) температурах окружающей среды. Нельзя оставлять батарею под прямыми солнечными лучами.
- Не разбирайте, не сжигайте, не используйте батареи со следами повреждений.

Технические характеристики

- Модель: DST-W674.
- Торговая марка: DEXP.
- Мощность: 5 Вт.
- Тип питания: от аккумулятора и от сети.
- Аккумулятор: Li-ion, 600 мА·ч.
- Напряжение питания: 5 В ⎓ 1 А.
- Время автономной работы: до 120 мин.
- Время полной зарядки: 90 мин.
- Степень защиты от влаги: IPX6.
- Класс защиты от поражения электрическим током: III.
- Встроенный фонарик.
- Функция дорожной блокировки.
- Область применения: бытовое.

Комплектация

- Машинка для стрижки.
- Универсальная бритвенная головка.
- Насадка-гребень для бритвенной головки.
- Универсальная триммерная головка.
- Регулируемый гребень для триммера 3–6 мм.
- Регулируемый гребень для триммера 9–12 мм.
- Круглая бритвенная головка для лица.
- Триммерная головка для зоны бикини.
- Кабель USB Type-C.
- Щеточка для очистки.
- Мешочек для хранения.
- Руководство по эксплуатации.

Схема устройства

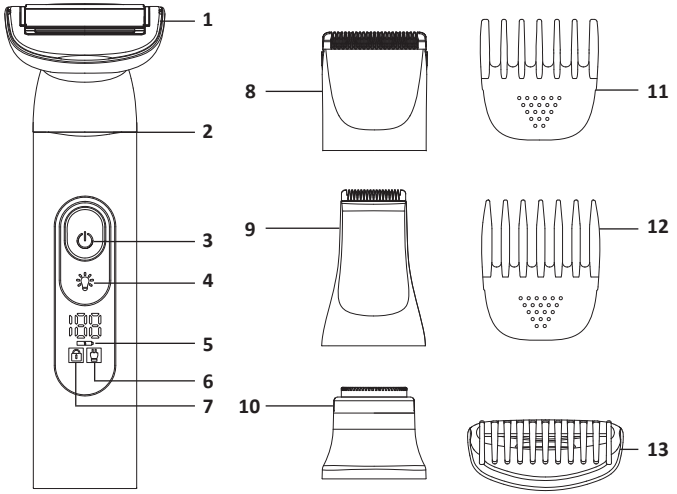

1. Универсальная бритвенная головка.
2. Фонарик.
3. Кнопка питания.
4. Кнопка включения/выключения фонарика.
5. Индикатор уровня заряда батареи.
6. Индикатор зарядки.
7. Индикатор функции дорожной блокировки.
8. Универсальная триммерная головка.
9. Триммерная головка для зоны бикини.
10. Круглая бритвенная головка для лица.
11. Регулируемый гребень для триммера 3–6 мм.
12. Регулируемый гребень для триммера 9–12 мм.
13. Насадка-гребень для бритвенной головки.

Инструкция по эксплуатации

Описание индикаторов

Индикатор уровня заряда батареи « »

Когда триммер включен, на дисплее будет отображаться уровень заряда батареи в процентах.

Индикатор зарядки « »

- Мигает во время зарядки и горит по достижении 100% уровня заряда.
- Мигает, когда уровень заряда падает до 5%.

Индикатор функции дорожной блокировки « »

При включении/выключении данной функции индикатор блокировки мигнет 3 раза.

Функция дорожной блокировки

Чтобы включить/выключить данную функцию, нажмите и удерживайте кнопку питания в течение 3 секунд.

Фонарик

Данная функция предназначена для подсветки рабочих зон.
Чтобы включить/выключить фонарик, нажмите соответствующую кнопку.

Зарядка

- Полностью зарядите устройство перед первым использованием / после длительного неиспользования.
- Перед зарядкой и во время нее убедитесь, что устройство выключено.
- Когда уровень заряда батареи опустится ниже 5%, индикатор « » начнет мигать, сигнализируя о необходимости зарядить устройство.
- Даже при полностью разряженном аккумуляторе устройство может работать напрямую от сети.

Смена насадок

Чтобы снять насадку, аккуратно поверните ее, после чего вставьте новую насадку и поверните до фиксации.

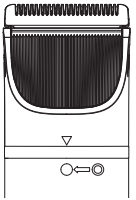

Универсальная триммерная головка

Используется для подстригания волос на различных участках тела. В комплекте два гребня: 3–6 мм и 9–12 мм.
Можно использовать без насадки-гребня.

Универсальная бритвенная головка

Данная насадка предназначена для удаления коротких волос в области подмышек, ног, рук и бикини. Используйте эту насадку для достижения максимальной гладкости кожи после подстригания волос.

Триммерная головка для зоны бикини

Подходит для удаления волос в интимных зонах (например, бикини).

Круглая бритвенная головка для лица

Предназначена для удаления волос на лице (например, усиков и пушковых волос).

Чистка и уход

1. Отключите устройство от сети.
2. Очистите устройство или промойте его под проточной водой.
   Внимание!
   - Не погружайте устройство в воду целиком.
   - Не используйте металлические губки, абразивные чистящие средства или агрессивные жидкости для чистки.
3. Насухо вытрите устройство.

Правила и условия монтажа, хранения, перевозки (транспортировки), реализации и утилизации

- Устройство не требует какого-либо монтажа или постоянной фиксации.
- Хранение устройства должно производиться в упаковке в отапливаемых помещениях у изготовителя и потребителя при температуре воздуха от +5 °С до +40 °С и относительной влажности воздуха не более 80%. В помещениях не должно быть агрессивных примесей (паров кислот, щелочей), вызывающих коррозию.
- Перевозка устройства должна осуществляться в сухой среде.
- Устройство требует бережного обращения, оберегайте его от воздействия пыли, грязи, ударов, влаги, огня и т.д.
- Реализация устройства должна производиться в соответствии с местным законодательством.
- После окончания срока службы изделия его нельзя выбрасывать вместе с обычным бытовым мусором. Вместо этого оно подлежит сдаче на утилизацию в соответствующий пункт приема электрического и электронного оборудования для последующей переработки и утилизации в соответствии с федеральным или местным законодательством. Обеспечивая правильную утилизацию данного продукта, Вы помогаете сберечь природные ресурсы и предотвращаете ущерб для окружающей среды и здоровья людей, который возможен в случае ненадлежащего обращения. Более подробную информацию о пунктах приема и утилизации данного продукта можно получить в местных муниципальных органах или на предприятии по вывозу бытового мусора.
- При обнаружении неисправности устройства следует немедленно обратиться в авторизованный сервисный центр или утилизировать устройство.

Дополнительная информация

Изготовитель: НИНБО ХОФОРД ЭЛЕКТРИКАЛ ЭППЛАЙЕНСИЗ КО., ЛТД.
Западное шоссе Жуху №26, Сымэнь, г. Юйяо, пров. Чжэцзян, Китай.
Сделано в Китае.

Manufacturer: NINGBO HOFORD ELECTRICAL APPLIANCES CO., LTD.
NO. 26 RUHU WEST ROAD, SIMEN TOWN, YUYAO CITY, ZHEJIANG PROVINCE, CHINA.

Импортер в России / уполномоченное изготовителем лицо: ООО «ДНС Ритейл».
690068, Россия, Приморский край, г. Владивосток, проспект 100-летия Владивостока, дом 155, корпус 3, офис 5.
Адрес электронной почты: dnsretail@mail.dlogistix.com

Товар соответствует требованиям ТР ТС (ЕАЭС).

Спецификации, информация о продукте и его внешний вид могут быть изменены без предварительного уведомления пользователя в целях улучшения качества нашей продукции.



Товар изготовлен (мм.гггг) :_____v.1

Гарантийный талон

SN/IMEI: _____

Дата постановки на гарантию: _____

Производитель гарантирует бесперебойную работу устройства в течение всего гарантийного срока, а также отсутствие дефектов в материалах и сборке. Гарантийный период исчисляется с момента приобретения изделия и распространяется только на новые продукты.
В гарантийное обслуживание входит бесплатный ремонт или замена элементов, вышедших из строя не по вине потребителя в течение гарантийного срока при условии эксплуатации изделия согласно руководству пользователя. Ремонт или замена элементов производится на территории уполномоченных сервисных центров.

Срок гарантии: 24 мес.
Срок эксплуатации: 36 мес.

Актуальный список сервисных центров по адресу:
https://www.dns-shop.ru/service-center/

Гарантийные обязательства и бесплатное сервисное обслуживание не распространяются на перечисленные ниже принадлежности, входящие в комплектность товара, если их замена не связана с разборкой изделия:

- Элементы питания (батарейки) для ПДУ (Пульт дистанционного управления).
- Соединительные кабели, антенны и переходники для них, наушники, микрофоны, устройства «HANDS-FREE»; носители информации различных типов, программное обеспечение (ПО) и драйверы, поставляемые в комплекте (включая, но не ограничиваясь ПО, предустановленным на накопитель на жестких магнитных дисках изделия), внешние устройства ввода-вывода и манипуляторы.
- Чехлы, сумки, ремни, шнуры для переноски, монтажные приспособления, инструменты, документацию, прилагаемую к изделию.
- Расходные материалы и детали, подвергающиеся естественному износу.

Производитель не несет гарантийных обязательств в следующих случаях:

- Истек Гарантийный срок.
- Если изделие, предназначенное для личных (бытовых, семейных) нужд, использовалось для осуществления предпринимательской деятельности, а также в иных целях, не соответствующих его прямому назначению.
- Производитель не несет ответственности за возможный материальный, моральный и иной вред, понесенный владельцем изделия и/или третьими лицами, вследствие нарушения требований руководства пользователя при использовании, несоблюдения рекомендаций по установке и обслуживанию изделия, правил подключения (короткие замыкания, возникшие также в результате воздействия несоответствующего сетевого напряжения, как на само изделие, так и на изделия, сопряженные с ним), хранении и транспортировки изделия.
- Все случаи механического повреждения: сколы, трещины, деформации, следы ударов, вмятины, замятия и др., полученные в процессе эксплуатации изделия.
- Имеются следы сторонней модификации, несанкционированного ремонта лицами, не уполномоченными для проведения таких работ. Если дефект вызван изменением конструкции или схемы изделия, подключением внешних устройств, не предусмотренных Производителем, использованием устройства, не имеющего сертификата соответствия согласно местному законодательству.
- Если дефект изделия вызван действием непреодолимой силы (природных стихий, пожаров, наводнений, землетрясений, бытовых факторов и прочих ситуаций, не зависящих от Производителя), либо действиями третьих лиц, которые Производитель не мог предвидеть.
- Дефект вызван попаданием внутрь изделия посторонних предметов, инородных тел, веществ, жидкостей, насекомых или животных, воздействием агрессивных сред, высокой влажности, высоких температур, которые привели к полному или частичному выходу из строя изделия.
- Отсутствует или не соответствует идентификация изделия (серийный номер). Если повреждения (недостатки) вызваны воздействием вредоносного программного обеспечения; установкой, сменой или удалением паролей (кодов), приведшим к отсутствию доступа к программным ресурсам изделия, без возможности их сброса/восстановления, ввиду отсутствия предоставления данной услуги поставщиком ПО.
- Если дефекты работы вызваны несоответствием стандартам или техническим регламентам питающих, кабельных, телекоммуникационных сетей, мощности радиосигнала, в том числе из-за особенностей рельефа и других подобных внешних факторов, использования изделия на границе или вне зоны действия сети.
- Если повреждения вызваны использованием нестандартных (неоригинальных) и/или некачественных (поврежденных) расходных материалов, принадлежностей, запасных частей, элементов питания, носителей информации различных типов (включая CD, DVD диски, карты памяти, SIM-карты, картриджи).
- Если недостатки вызваны получением, установкой и использованием несовместимого контента (мелодии, графика, видео и другие файлы, приложения Java и подобные им программы).
- На ущерб, причиненный другому оборудованию, работающему в сопряжении с данным изделием.

Для заметок

