Руководство по эксплуатации

Пароочиститель вертикальный DUS-122L

DEXP

Содержание

Назначение устройства **4**

Меры предосторожности **4**

Технические характеристики **5**

Комплектация **5**

Схема устройства **6**

Инструкция по эксплуатации **7**
Сборка 7

Порядок работы **11**
Защита от работы без воды 11

Очистка и уход **12**
Очистка резервуара для воды 12
Очистка тканевой салфетки 12

Возможные проблемы и способы их решения **13**

Правила и условия монтажа, хранения, перевозки (транспортировки), реализации и утилизации **14**

Дополнительная информация **15**

Уважаемый покупатель!

Благодарим Вас за выбор нашей продукции.
Мы рады предложить Вам изделия и устройства, разработанные и изготовленные в соответствии с высокими требованиями к качеству, функциональности и дизайну. Перед началом эксплуатации внимательно прочитайте данное руководство, в котором содержится важная информация, касающаяся Вашей безопасности, а также рекомендации по правильному использованию продукта и уходу за ним. Позаботьтесь о сохранности настоящего руководства и используйте его в качестве справочного материала при дальнейшей эксплуатации изделия.

Назначение устройства

Вертикальный пароочиститель — бытовое устройство для очистки напольных покрытий с помощью горячего пара.

Меры предосторожности

- Пароочиститель предназначен для очистки напольных покрытий. Используйте устройство в соответствии с условиями эксплуатации, изложенными в настоящем руководстве. Сохраните руководство для дальнейшего использования.
- Перед подключением устройства к источнику питания убедитесь, что напряжение Вашей домашней электросети соответствует техническим характеристикам устройства.
- Перед очисткой или обслуживанием устройства, а также если Вы временно не используете его, отключите устройство от электросети. Отключая устройство, держитесь за пластиковую часть вилки и не тяните за шнур питания.
- Не погружайте основной блок устройства в воду. Во избежание возгорания не размещайте устройство рядом с нагревательными приборами и не подвергайте его воздействию прямых солнечных лучей.
- Не используйте устройство после падения, при наличии видимых повреждений, нарушений в работе или утечки воды.
- Не допускайте длительной работы устройства при недостаточном количестве воды в резервуаре: это может привести к повреждению алюминиевого нагревательного бойлера и насоса.
- Не используйте устройство в случае повреждения шнура питания, вилки или других деталей. Следите, чтобы шнур или штепсельная вилка не касались горячих поверхностей. При необходимости замены шнура питания или ремонта устройства обратитесь в авторизованный сервисный центр.
- Не направляйте поток пара на оборудование, содержащее электрические компоненты, например внутрь духового шкафа.
- Устройство не предназначено для использования детьми и лицами с ограниченными физическими, сенсорными или умственными способностями, кроме случаев, когда над ними осуществляется контроль другими лицами, ответственными за их безопасность. Не позволяйте детям играть с устройством.
- Не оставляйте подключенное к электросети устройство без присмотра.
- Не рекомендуется использовать устройство на металлических аксессуарах.

- Когда устройство подключено к электросети, а также во время его работы и остывания размещайте устройство в недоступном для детей месте.
- Маркировка на основном блоке устройства указывает место выхода горячего пара.
- Устройство предназначено только для бытового использования. Не используйте его в промышленных целях.
- Устройство не предназначено для использования в коммерческих целях.
- Не добавляйте в резервуар средства для удаления ржавчины, ароматизаторы, спирт или моющие средства: это может привести к повреждению устройства.
- После наполнения резервуара водой плотно закройте его крышку, чтобы избежать утечки воды.

Технические характеристики

- Модель: DUS-122L.
- Торговая марка: DEXP.
- Вид: пароочиститель.
- Параметры питания: 220–240 В ~ 50–60 Гц.
- Мощность: 1200 Вт.
- Давление: 2 бар.
- Количество режимов подачи пара: 2.
- Постоянная подача пара:
  - минимальная — 10 ± 5 г/мин;
  - максимальная — 20 ± 5 г/мин.
- Объем резервуара для воды: 350 мл.
- Время непрерывной работы: 20 мин.
- Длина сетевого шнура: 5 м.
- Класс защиты от поражения электрическим током: I.
- Степень защиты от влаги и пыли: IPX4.
- Тип крепления шнура питания: Y.
- Область применения: бытовое.

Комплектация

- Устройство.
- Напольная подставка.
- Мерный стаканчик.
- Насадка для мытья пола.
- Салфетки для пола.
- Съемная алюминиевая трубка с ручкой.
- Руководство по эксплуатации.

Схема устройства

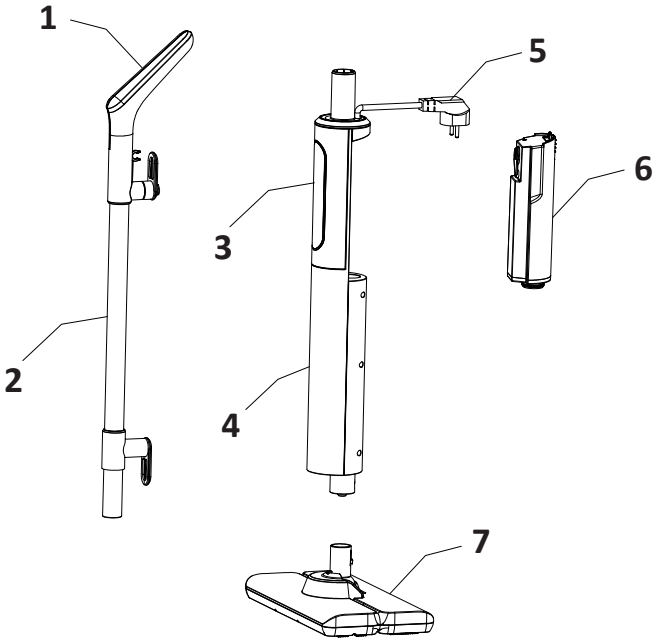

1. Ручка.
2. Алюминиевая трубка.
3. Панель управления.
4. Основной блок.
5. Шнур питания.
6. Резервуар для воды.
7. Насадка для мытья пола.

Инструкция по эксплуатации

Сборка

Установка и снятие резервуара для воды

1. Откройте упаковку и извлеките основной блок устройства. Нажмите на углубление резервуара для воды, слегка потяните резервуар назад и снимите его. Откройте крышку резервуара и наполните его водой.
2. Плотно закройте крышку. Совместите выступ в нижней части резервуара с пазом основного блока и вставьте резервуар в основной блок до щелчка.

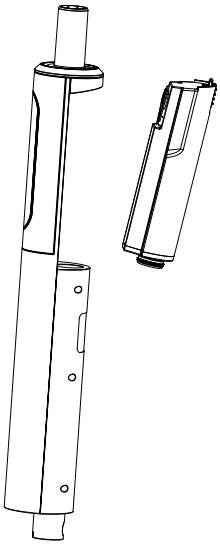

Установка и снятие алюминиевой трубки

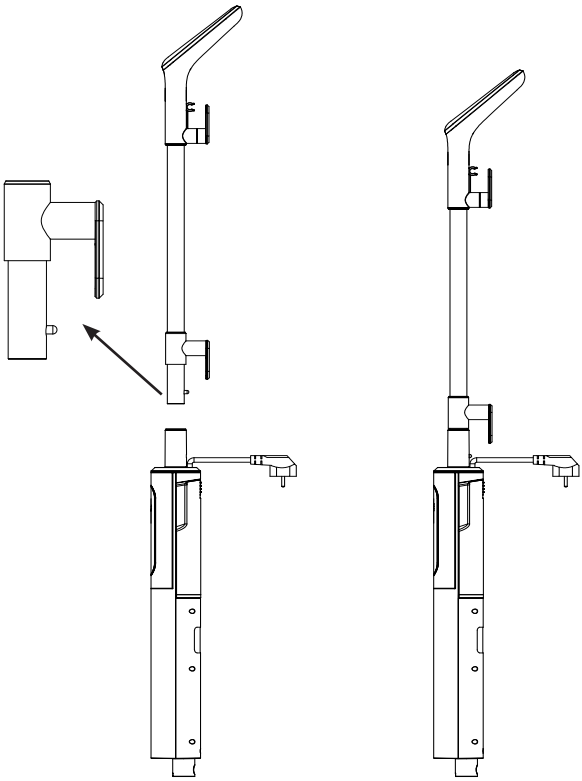

1. Нажмите на фиксатор в нижней части трубки и вертикально вставьте алюминиевую трубку в верхнюю часть основного блока.
2. Убедитесь, что фиксатор вошел в установочное отверстие. Щелчок означает, что трубка установлена.
3. Для снятия нажмите фиксатор и извлеките трубку из основного блока.

Установка насадки для мытья пола

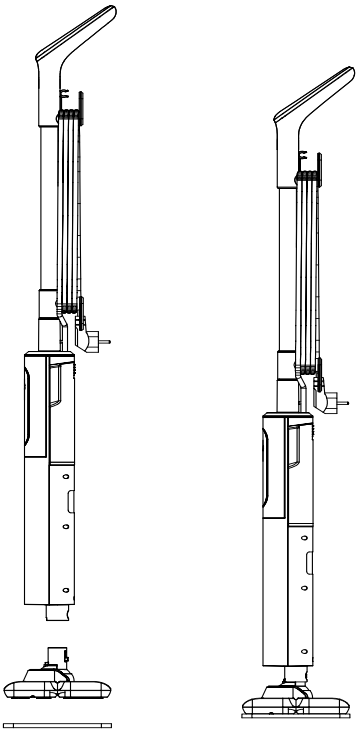

1. Совместите направляющий паз насадки с установочным пазом в нижней части основного блока и вставьте насадку до упора.
2. Закрепите тканевую салфетку для мытья пола на нижней стороне насадки.

Установка и снятие рамки для ковровых покрытий (при наличии)

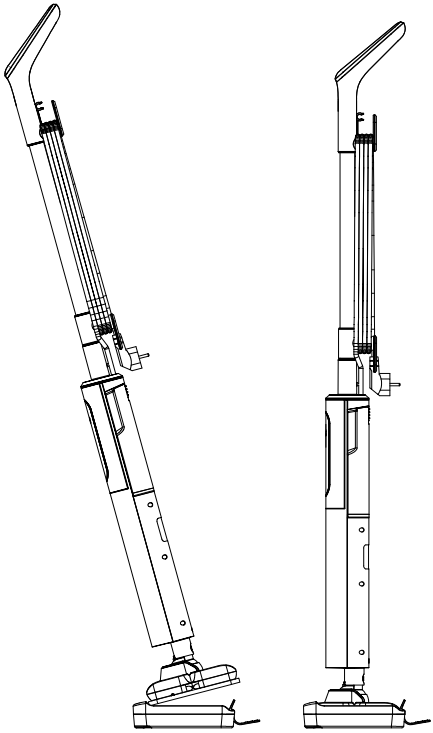

1. Удерживая устройство за ручку, установите насадку для мытья пола в рамку для ковровых покрытий под углом, показанным на рисунке. Затем опустите ручку устройства, чтобы зафиксировать насадку.
2. Чтобы снять рамку для ковровых покрытий, наступите на ее выступающую часть и потяните ручку устройства вверх.

Порядок работы

Устройство имеет два режима подачи пара, которые можно выбирать в зависимости от Ваших потребностей.



- Подключите устройство к электросети. Красный индикатор кнопки питания начнет медленно мигать, указывая на начало нагрева. После завершения нагрева коснитесь кнопки питания, чтобы перейти к выбору режима подачи пара.
- Зеленый индикатор соответствует минимальной подаче пара, синий — максимальной подаче пара, красный — режиму остановки или нагрева. Режимы переключаются циклически: каждое нажатие кнопки включает следующий режим.

Защита от работы без воды

1. Если вода в резервуаре закончилась и насос работает без воды в течение примерно 60–90 секунд, срабатывает защита от работы без воды: оранжевый индикатор начинает гореть постоянно, а насос прекращает работу.
2. Наполните резервуар водой, коснитесь кнопки подачи пара для сброса защиты, затем выберите режим, чтобы возобновить подачу пара.

Очистка и уход

Очистка резервуара для воды

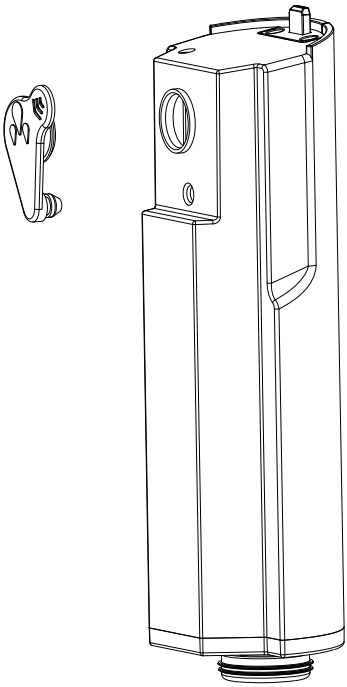

Отключите устройство от электросети. После остывания снимите резервуар, откройте крышку и промойте резервуар чистой водой. Установите крышку и резервуар на место.

Очистка тканевой салфетки

Снимите тканевую салфетку с насадки для мытья пола, вымойте и полностью высушите ее естественным способом.
Снимайте резервуар и тканевую салфетку только после отключения устройства от электросети и полного прекращения подачи пара.

Возможные проблемы и способы их решения

Проблема/состояние	Возможная причина	Решение
Пар подается слабо или не подается; индикаторы работают; насос громко щелкает	Резервуар пуст; насос работает всухую	Наполните резервуар достаточным количеством чистой воды
	Засорен канал подачи воды резервуара	Очистите элементы резервуара
Оранжевый индикатор горит постоянно; насос не работает	Включена защита от работы без воды	Наполните резервуар и коснитесь кнопки подачи пара для сброса защиты
Красный индикатор непрерывно мигает; нагрев не выполняется	Перегорел предохранитель или нарушен его контакт	Обратитесь в авторизованный центр для диагностики и замены деталей
Красный индикатор горит постоянно; нагрев не выполняется; при включении пара выходит холодная вода.	Неисправен термостат или нарушен его контакт.	
Устройство не включается; индикаторы не горят	Вилка вставлена не полностью или питание не подается	Убедитесь, что вилка полностью вставлена в исправную розетку
Вода вытекает из резервуара	Резервуар или его крышка установлены неправильно	Правильно установите резервуар и плотно закройте крышку
Пар не выходит снизу насадки; выходит сбоку или сверху	Отсоединилась L-образная трубка внутри насадки	Необходимо разобрать насадку для мытья пола и установить L-образную трубку на узел выхода пара насадки

Правила и условия монтажа, хранения, перевозки (транспортировки), реализации и утилизации

- Правила и условия монтажа устройства описаны в разделе «Сборка» данного руководства по эксплуатации.
- Хранение устройства должно производиться в упаковке в отапливаемых помещениях у изготовителя и потребителя при температуре воздуха от +5 °С до +40 °С и относительной влажности воздуха не более 80%. В помещениях не должно быть агрессивных примесей (паров кислот, щелочей), вызывающих коррозию.
- Перевозка устройства должна осуществляться в сухой среде.
- Устройство требует бережного обращения, оберегайте его от воздействия пыли, грязи, ударов, влаги, огня и т.д.
- Реализация устройства должна производиться в соответствии с местным законодательством.
- После окончания срока службы изделия его нельзя выбрасывать вместе с обычным бытовым мусором. Вместо этого оно подлежит сдаче на утилизацию в соответствующий пункт приема электрического и электронного оборудования для последующей переработки и утилизации в соответствии с федеральным или местным законодательством. Обеспечивая правильную утилизацию данного продукта, Вы помогаете сберечь природные ресурсы и предотвращаете ущерб для окружающей среды и здоровья людей, который возможен в случае ненадлежащего обращения. Более подробную информацию о пунктах приема и утилизации данного продукта можно получить в местных муниципальных органах или на предприятии по вывозу бытового мусора.
- При обнаружении неисправности устройства следует немедленно обратиться в авторизованный сервисный центр или утилизировать устройство.

Дополнительная информация

Изготовитель: Нинбо Ханда Электроник Тэкнолоджи Ко., Лтд.
Шоссе Фэнву №8, г. Юйяо, пров. Чжэцзян, Китай.

Manufacturer: Ningbo Hangda Electronic Technology Co. Ltd.
No. 8 Fengwu Road, Yuyao City, Zhejiang Province, P.R.CHINA.

Сделано в Китае.

Импортер в России / уполномоченное изготовителем лицо: ООО «ПРОВИЛЬ».
690022, Приморский край, г. Владивосток, Чкалова, д. 30, офис 4А.
Адрес электронной почты: provil@dlogistix.com

Товар соответствует требованиям ТР ТС (ЕАЭС).

Спецификации, информация о продукте и его внешний вид могут быть изменены без предварительного уведомления пользователя в целях улучшения качества нашей продукции.

Товар изготовлен (мм.гггг):_____ V.1

Для заметок

Гарантийный талон

SN/IMEI: _____

Дата постановки на гарантию:_____

Производитель гарантирует бесперебойную работу устройства в течение всего гарантийного срока, а также отсутствие дефектов в материалах и сборке. Гарантийный период исчисляется с момента приобретения изделия и распространяется только на новые продукты.
В гарантийное обслуживание входит бесплатный ремонт или замена элементов, вышедших из строя не по вине потребителя в течение гарантийного срока при условии эксплуатации изделия согласно руководству пользователя. Ремонт или замена элементов производится на территории уполномоченных сервисных центров.

Срок гарантии: 24 мес.
Срок эксплуатации: 36 мес.

Актуальный список сервисных центров по адресу:
https://www.dns-shop.ru/service-center/

Гарантийные обязательства и бесплатное сервисное обслуживание не распространяются на перечисленные ниже принадлежности, входящие в комплектность товара, если их замена не связана с разборкой изделия:

- Элементы питания (батарейки) для ПДУ (Пульт дистанционного управления).
- Соединительные кабели, антенны и переходники для них, наушники, микрофоны, устройства «HANDS-FREE»; носители информации различных типов, программное обеспечение (ПО) и драйверы, поставляемые в комплекте (включая, но не ограничиваясь ПО, предустановленным на накопитель на жестких магнитных дисках изделия), внешние устройства ввода-вывода и манипуляторы.
- Чехлы, сумки, ремни, шнуры для переноски, монтажные приспособления, инструменты, документацию, прилагаемую к изделию.
- Расходные материалы и детали, подвергающиеся естественному износу.

Производитель не несет гарантийных обязательств в следующих случаях:

- Истек Гарантийный срок.
- Если изделие, предназначенное для личных (бытовых, семейных) нужд, использовалось для осуществления предпринимательской деятельности, а также в иных целях, не соответствующих его прямому назначению.
- Производитель не несет ответственности за возможный материальный, моральный и иной вред, понесенный владельцем изделия и/или третьими лицами, вследствие нарушения требований руководства пользователя при использовании, несоблюдения рекомендаций по установке и обслуживанию изделия, правил подключения (короткие замыкания, возникшие также в результате воздействия несоответствующего сетевого напряжения, как на само изделие, так и на изделия, сопряженные с ним), хранении и транспортировки изделия.
- Все случаи механического повреждения: сколы, трещины, деформации, следы ударов, вмятины, замятия и др., полученные в процессе эксплуатации изделия.
- Имеются следы сторонней модификации, несанкционированного ремонта лицами, не уполномоченными для проведения таких работ. Если дефект вызван изменением конструкции или схемы изделия, подключением внешних устройств, не предусмотренных Производителем, использованием устройства, не имеющего сертификата соответствия согласно местному законодательству.
- Если дефект изделия вызван действием непреодолимой силы (природных стихий, пожаров, наводнений, землетрясений, бытовых факторов и прочих ситуаций, не зависящих от Производителя), либо действиями третьих лиц, которые Производитель не мог предвидеть.
- Дефект вызван попаданием внутрь изделия посторонних предметов, инородных тел, веществ, жидкостей, насекомых или животных, воздействием агрессивных сред, высокой влажности, высоких температур, которые привели к полному или частичному выходу из строя изделия.
- Отсутствует или не соответствует идентификация изделия (серийный номер). Если повреждения (недостатки) вызваны воздействием вредоносного программного обеспечения; установкой, сменой или удалением паролей (кодов), приведшим к отсутствию доступа к программным ресурсам изделия, без возможности их сброса/восстановления, ввиду отсутствия предоставления данной услуги поставщиком ПО.
- Если дефекты работы вызваны несоответствием стандартам или техническим регламентам питающих, кабельных, телекоммуникационных сетей, мощности радиосигнала, в том числе из-за особенностей рельефа и других подобных внешних факторов, использования изделия на границе или вне зоны действия сети.
- Если повреждения вызваны использованием нестандартных (неоригинальных) и/или некачественных (поврежденных) расходных материалов, принадлежностей, запасных частей, элементов питания, носителей информации различных типов (включая CD, DVD диски, карты памяти, SIM-карты, картриджи).
- Если недостатки вызваны получением, установкой и использованием несовместимого контента (мелодии, графика, видео и другие файлы, приложения Java и подобные им программы).
- На ущерб, причиненный другому оборудованию, работающему в сопряжении с данным изделием.

