Руководство по эксплуатации

Пароочиститель вертикальный DUS-1630A

DEXP

Уважаемый покупатель!

Благодарим Вас за выбор нашей продукции.
Мы рады предложить Вам изделия и устройства, разработанные и изготовленные в соответствии с высокими требованиями к качеству, функциональности и дизайну. Перед началом эксплуатации внимательно прочитайте данное руководство, в котором содержится важная информация, касающаяся Вашей безопасности, а также рекомендации по правильному использованию продукта и уходу за ним. Позаботьтесь о сохранности настоящего руководства и используйте его в качестве справочного материала при дальнейшей эксплуатации изделия.

Назначение устройства

Пароочиститель — устройство, предназначенное для очистки поверхностей паром.

Меры предосторожности

- Используйте устройство исключительно для целей, обозначенных данным руководством.
- Перед подключением устройства к источнику питания убедитесь, что напряжение Вашей домашней электросети соответствует техническим характеристикам устройства.
- Незамедлительно отключите устройство от электросети в случае его неисправности, а также в случае повреждения шнура или вилки. Обратитесь в авторизованный сервисный центр.
- Не тяните и не перемещайте устройство за шнур. Не сгибайте и не наматывайте шнур вокруг устройства. Также не допускайте, чтобы шнур питания перегибался через край столешницы, касался горячих поверхностей или острых углов.
- Всегда выключайте устройство перед отключением его от сети. Отключайте устройство от сети, держась за вилку, не тяните за сам шнур.
- Не погружайте основной блок устройства в воду. Не размещайте устройство рядом с нагревательными приборами и не подвергайте его воздействию прямых солнечных лучей во избежание возгорания.
- Устройство не предназначено для использования детьми и лицами с ограниченными физическими, сенсорными или умственными способностями, кроме случаев, когда над ними осуществляется контроль другими лицами, ответственными за их безопасность. Не позволяйте детям играть с устройством.
- Устройство не предназначено для использования в коммерческих целях.
- Не допускайте продолжительной работы устройства при недостаточном количестве воды в резервуаре, чтобы избежать повреждения нагревательного элемента и водяного насоса.
- Не оставляйте устройство без присмотра, когда оно подключено к источнику питания.
- Во время работы от сети и остывания устройство должно находиться вне досягаемости детей.
- Устройство предназначено только для бытового использования и не предназначено для промышленного применения.

- Подключайте устройство только к розетке с защитным заземлением.
- Не направляйте струю пара на людей, животных и электрические устройства.
- Перед добавлением воды обязательно извлеките вилку из розетки и отключите питание. Вилку также необходимо извлекать из розетки после использования, перед очисткой устройства и перед проведением технического обслуживания.
- Не добавляйте в резервуар для воды средства для удаления ржавчины, ароматизаторы, спирт и чистящие средства, поскольку это может привести к повреждению устройства.
- Используйте только очищенную воду.

Технические характеристики

- Модель: DUS-1630A.
- Торговая марка: DEXP.
- Параметры питания: 220–240 В ~ 50–60 Гц.
- Мощность устройства: 1500 Вт.
- Давление: 2 бар.
- Постоянная подача пара: 35 г/мин.
- Объем резервуара для воды: 320 мл.
- Время непрерывной работы: 12 мин.
- Длина парового шланга: 0,25 м.
- Длина шнура питания: 5 м.
- Класс защиты от поражения эл. током: I.
- Степень защиты от влаги и пыли: IPX4.
- Тип крепления шнура питания: Y.
- Область применения: бытовое.

Комплектация

- Устройство.
- Воронка.
- Мерный стаканчик.
- Удлинительные трубки (3 шт).
- Удлинительный шланг.
- Набор запасных уплотнительных резиновых колец (2 шт).
- Насадка для мытья пола.
- Рамка для чистки ковра.
- Насадка-скребок для стекла с резиновой вставкой.
- Насадка-сопло высокого давления.
- Салфетка для пола.
- Салфетка для стекла.
- Латунная щетка.
- Нейлоновая щетка (2 шт).
- Руководство по эксплуатации.

Схема устройства

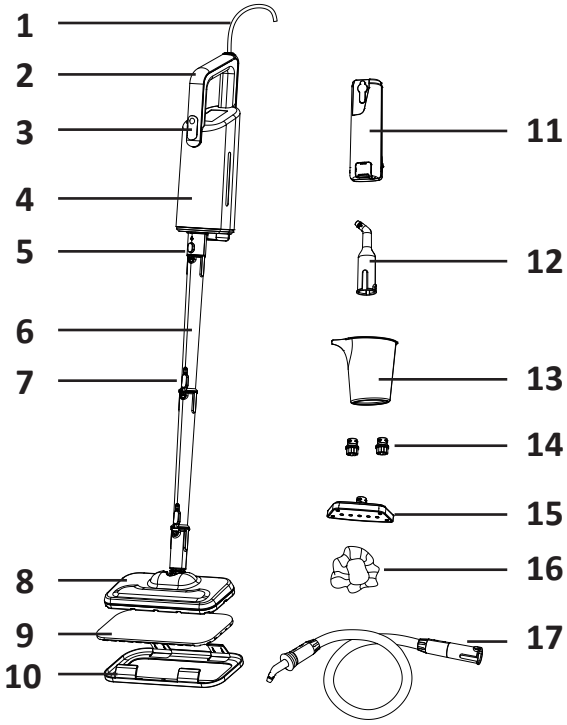

1. Шнур питания.
2. Ручка.
3. Панель управления.
4. Основной блок.
5. Фиксатор насадки.
6. Удлинительная трубка.
7. Фиксатор удлинительной трубки.
8. Насадка для мытья пола.
9. Салфетка для пола.
10. Рамка для чистки ковра.
11. Резервуар для воды.
12. Насадка-сопло высокого давления.
13. Мерный стаканчик.
14. Латунная и нейлоновая щетки.
15. Насадка-скребок для стекла с резиновой вставкой.
16. Салфетка для стекла.
17. Удлинительный шланг.

Эксплуатация

Сборка

Использование в режиме швабры

1. Нажмите кнопку резервуара для воды и извлеките резервуар из основного блока.
2. Откройте крышку резервуара для воды и с помощью мерного стакана налейте в резервуар воду.

Внимание! Максимальная вместимость резервуара для воды — 320 мл.

3. Закройте крышку резервуара и установите резервуар в основной блок, как показано на рисунке ниже. При правильной установке слышен щелчок.

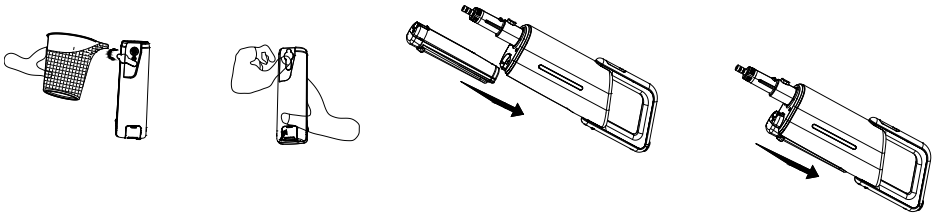

4. Соедините удлинительные трубки с насадкой для мытья пола, вставив их друг в друга до щелчка. В зависимости от необходимой длины можно использовать несколько трубок. Затем соедините конструкцию с основным блоком, вставив до щелчка. После сборки, при необходимости, установите тканевую накладку для очистки пола.

Внимание! Для очистки ковров установите рамку для ковров поверх салфетки для пола.

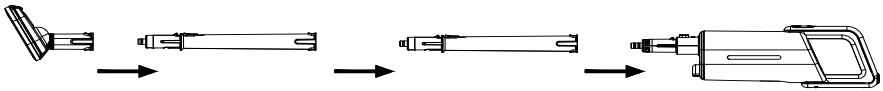

Использование в режиме пароочистителя

1. Гибкий шланг: подсоедините конец шланга к основному блоку до щелчка. Шланг удобно использовать, когда очищаемый участок находится на некотором расстоянии от устройства.

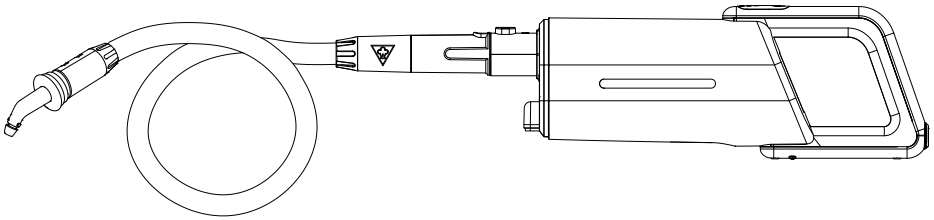

2. Насадка-сопло: подсоедините насадку к выходу пара на основном блоке. Для очистки мягких поверхностей можно дополнительно установить нейлоновую щетку, а для очистки твердых поверхностей — латунную щетку. Для очистки стеклянных поверхностей можно установить насадку-скребок и закрепить на ней салфетку.

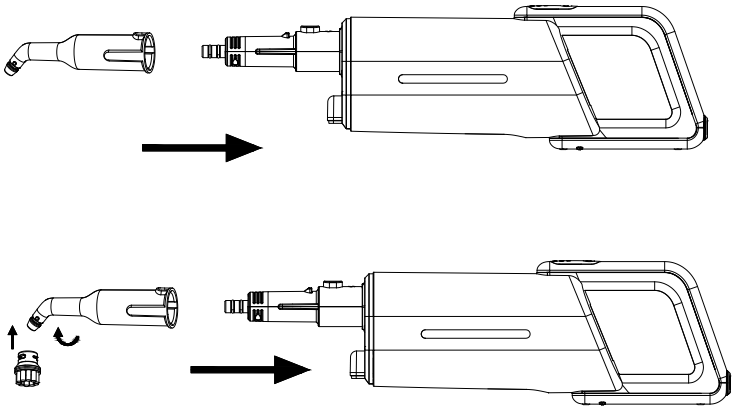

Использование устройства

Панель управления

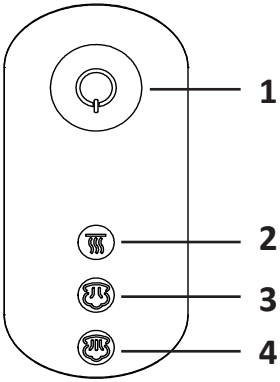

1. Кнопка питания.
2. Предварительный нагрев (красный индикатор).
3. Сухой пар (синий индикатор).
4. Влажный пар (зеленый индикатор).

Инструкция по применению

- Подключите устройство к электросети, начнется предварительный нагрев, красный индикатор будет мигает около 25 секунд. После завершения предварительного нагрева красный индикатор будет гореть постоянно.
- Нажмите кнопку питания один раз, чтобы включить режим сухого пара, загорится синий индикатор. Производительность пара составляет примерно 20 г/мин.
- Нажмите кнопку два раза, чтобы включить режим влажного пара, загорится зеленый индикатор. Производительность пара составляет примерно 30 г/мин.

Внимание!

- При первом включении из устройства может выходить некоторое количество воды, поскольку основной блок еще холодный. Подождите около 2–3 минут, пока не начнет выходить сухой пар.
- Не используйте устройство, если в резервуаре нет воды. При отсутствии воды красный, синий и зеленый индикаторы мигают попеременно.

Очистка и уход

- Полностью сливайте воду из резервуара после каждого использования устройства.
- Салфетки промывайте в чистой воде.
- Корпус устройства протирайте чистой тканью.

Проблемы и способы их решения

1. Во время работы подается мало пара или пар не подается.
   Способ решения: налейте в резервуар достаточное количество воды.
2. Основной блок не включается.
   Способ решения: проверьте, плотно ли вилка шнура питания вставлена в розетку.
3. Резервуар для воды протекает.
   Способ решения: проверьте правильность установки резервуара для воды и крышки резервуара.

Правила и условия монтажа, хранения, перевозки (транспортировки), реализации и утилизации

- Правила и условия монтажа устройства описаны в разделе «Сборка» данного руководства по эксплуатации.
- Хранение устройства должно производиться в упаковке в отапливаемых помещениях у изготовителя и потребителя при температуре воздуха от 5 °С до 40 °С и относительной влажности воздуха не более 80%. В помещениях не должно быть агрессивных примесей (паров кислот, щелочей), вызывающих коррозию.
- Перевозка устройства должна осуществляться в сухой среде.
- Устройство требует бережного обращения, оберегайте его от воздействия пыли, грязи, ударов, влаги, огня и т.д.
- Реализация устройства должна производиться в соответствии с местным законодательством.
- После окончания срока службы изделия его нельзя выбрасывать вместе с обычным бытовым мусором. Вместо этого оно подлежит сдаче на утилизацию в соответствующий пункт приема электрического и электронного оборудования для последующей переработки и утилизации в соответствии с федеральным или местным законодательством. Обеспечивая правильную утилизацию данного продукта, Вы помогаете сберечь природные ресурсы и предотвращаете ущерб для окружающей среды и здоровья людей, который возможен в случае ненадлежащего обращения. Более подробную информацию о пунктах приема и утилизации данного продукта можно получить в местных муниципальных органах или на предприятии по вывозу бытового мусора.
- При обнаружении неисправности устройства следует немедленно обратиться в авторизованный сервисный центр или утилизировать устройство.

Дополнительная информация

Manufacturer: Ningbo Rongyida Electric Appliance Co.,Ltd.
62 Lixin Road, Xinjie Village, Zonghang, Cixi, China.

Изготовитель: Нинбо Жунъида Электрик Эпплайенс Ко., Лтд.
Шоссе Лисинь 62, д. Синьцзе, Цзунхан, г. Цыси, Китай.

Сделано в Китае.

Импортер в России / уполномоченное изготовителем лицо: ООО «ДНС Ритейл». 690068, Россия, Приморский край, г. Владивосток, проспект 100-летия Владивостока, дом 155, корпус 3, офис 5.
Адрес электронной почты: dnsretail@dlogistix.com

Товар соответствует требованиям ТР ТС (ЕАЭС).

Спецификации, информация о продукте и его внешний вид могут быть изменены без предварительного уведомления пользователя в целях улучшения качества нашей продукции.



Товар изготовлен (мм.гггг): _____v.1

Гарантийный талон

SN/IMEI: _____

Дата постановки на гарантию: _____

Производитель гарантирует бесперебойную работу устройства в течение всего гарантийного срока, а также отсутствие дефектов в материалах и сборке. Гарантийный период исчисляется с момента приобретения изделия и распространяется только на новые продукты.
В гарантийное обслуживание входит бесплатный ремонт или замена элементов, вышедших из строя не по вине потребителя в течение гарантийного срока при условии эксплуатации изделия согласно руководству пользователя. Ремонт или замена элементов производится на территории уполномоченных сервисных центров.

Срок гарантии: 24 мес.
Срок эксплуатации: 36 мес.

Актуальный список сервисных центров по адресу:
https://www.dns-shop.ru/service-center/

Гарантийные обязательства и бесплатное сервисное обслуживание не распространяются на перечисленные ниже принадлежности, входящие в комплектность товара, если их замена не связана с разборкой изделия:

- Элементы питания (батарейки) для ПДУ (Пульт дистанционного управления).
- Соединительные кабели, антенны и переходники для них, наушники, микрофоны, устройства «HANDS-FREE»; носители информации различных типов, программное обеспечение (ПО) и драйверы, поставляемые в комплекте (включая, но не ограничиваясь ПО, предустановленным на накопитель на жестких магнитных дисках изделия), внешние устройства ввода-вывода и манипуляторы.
- Чехлы, сумки, ремни, шнуры для переноски, монтажные приспособления, инструменты, документацию, прилагаемую к изделию.
- Расходные материалы и детали, подвергающиеся естественному износу.

Производитель не несет гарантийных обязательств в следующих случаях:

- Истек Гарантийный срок.
- Если изделие, предназначенное для личных (бытовых, семейных) нужд, использовалось для осуществления предпринимательской деятельности, а также в иных целях, не соответствующих его прямому назначению.
- Производитель не несет ответственности за возможный материальный, моральный и иной вред, понесенный владельцем изделия и/или третьими лицами, вследствие нарушения требований руководства пользователя при использовании, несоблюдения рекомендаций по установке и обслуживанию изделия, правил подключения (короткие замыкания, возникшие также в результате воздействия несоответствующего сетевого напряжения, как на само изделие, так и на изделия, сопряженные с ним), хранении и транспортировки изделия.
- Все случаи механического повреждения: сколы, трещины, деформации, следы ударов, вмятины, замятия и др., полученные в процессе эксплуатации изделия.
- Имеются следы сторонней модификации, несанкционированного ремонта лицами, не уполномоченными для проведения таких работ. Если дефект вызван изменением конструкции или схемы изделия, подключением внешних устройств, не предусмотренных Производителем, использованием устройства, не имеющего сертификата соответствия согласно местному законодательству.
- Если дефект изделия вызван действием непреодолимой силы (природных стихий, пожаров, наводнений, землетрясений, бытовых факторов и прочих ситуаций, не зависящих от Производителя), либо действиями третьих лиц, которые Производитель не мог предвидеть.
- Дефект вызван попаданием внутрь изделия посторонних предметов, инородных тел, веществ, жидкостей, насекомых или животных, воздействием агрессивных сред, высокой влажности, высоких температур, которые привели к полному или частичному выходу из строя изделия.
- Отсутствует или не соответствует идентификация изделия (серийный номер). Если повреждения (недостатки) вызваны воздействием вредоносного программного обеспечения; установкой, сменой или удалением паролей (кодов), приведшим к отсутствию доступа к программным ресурсам изделия, без возможности их сброса/восстановления, ввиду отсутствия предоставления данной услуги поставщиком ПО.
- Если дефекты работы вызваны несоответствием стандартам или техническим регламентам питающих, кабельных, телекоммуникационных сетей, мощности радиосигнала, в том числе из-за особенностей рельефа и других подобных внешних факторов, использования изделия на границе или вне зоны действия сети.
- Если повреждения вызваны использованием нестандартных (неоригинальных) и/или некачественных (поврежденных) расходных материалов, принадлежностей, запасных частей, элементов питания, носителей информации различных типов (включая CD, DVD диски, карты памяти, SIM-карты, картриджи).
- Если недостатки вызваны получением, установкой и использованием несовместимого контента (мелодии, графика, видео и другие файлы, приложения Java и подобные им программы).
- На ущерб, причиненный другому оборудованию, работающему в сопряжении с данным изделием.

