Руководство по эксплуатации

Пылесос вертикальный моющий
DUV-250W

DEXP

Содержание

Назначение устройства **4**

Меры предосторожности **4**

Рекомендации по работе с аккумуляторной батареей (Li-pol/Li-ion) **5**

Технические характеристики **7**

Комплектация **7**

Схема устройства **8**
Панель управления 9

Сборка **10**
Установка ручки 10
Снятие ручки 10

Эксплуатация **11**
Перед первым использованием 11
Инструкция по использованию 11
Зарядка устройства 12

Обслуживание и уход **13**
Снятие и установка роликовой щетки 13
Очистка роликовой щетки 13
Наполнение бака для чистой воды 14
Очистка поддона док-станции 15
Установка и снятие бака для грязной воды 16
Очистка бака для грязной воды 17
Очистка фильтра 17
Функция самоочистки 18

Возможные проблемы и их решение **18**

Правила и условия монтажа, хранения, перевозки (транспортировки), реализации и утилизации **20**

Дополнительная информация **20**

Уважаемый покупатель!

Благодарим Вас за выбор нашей продукции.
Мы рады предложить Вам изделия и устройства, разработанные и изготовленные в соответствии с высокими требованиями к качеству, функциональности и дизайну. Перед началом эксплуатации внимательно прочитайте данное руководство, в котором содержится важная информация, касающаяся Вашей безопасности, а также рекомендации по правильному использованию продукта и уходу за ним. Позаботьтесь о сохранности настоящего руководства и используйте его в качестве справочного материала при дальнейшей эксплуатации изделия.

Назначение устройства

Моющий пылесос предназначен для уборки пыли и загрязнений с различных поверхностей (кафельный, паркетный пол и т.п).

Меры предосторожности

- Устройство не предназначено для использования детьми и лицами с ограниченными физическими, сенсорными или умственными способностями, кроме случаев, когда над ними осуществляется контроль другими лицами, ответственными за их безопасность. Не позволяйте детям играть с устройством.
- Перед подключением устройства к источнику питания убедитесь, что параметры Вашей домашней электросети соответствует его техническим характеристикам.
- Не используйте устройство в случае повреждения шнура питания, вилки или других деталей. Следите, чтобы шнур или штепсельная вилка не касались горячих поверхностей.
- Не размещайте устройство и адаптер питания вблизи нагревательных элементов, газовых конфорок и т.д.
- Не прикасайтесь к шнуру питания мокрыми руками.
- Перед подключением устройства к электросети убедитесь, что оно собрано должным образом. Перед каждым использованием устройства убедитесь, что все его части плотно зафиксированы.
- Всегда отключайте устройство от сети, если оно не используется, перед очисткой, сборкой и разборкой.
- Не используйте устройство для:
  - уборки горящих или дымящихся предметов, таких как сигареты, спички или пепел;
  - уборки горючих или легковоспламеняющихся веществ;
  - уборки очень мелкой пыли (например, бетонной) или тонера;
  - уборки твердых или острых объектов, таких как крупные осколки стекла;
  - уборки строительного мусора.
- Не держите входное отверстие насадки близко к открытым участкам тела, одежде или волосам.
- Немедленно выключите устройство, если отверстие насадки заблокировано.
- Ничем не блокируйте вентиляционные отверстия устройства.
- Не оставляйте включенное устройство без присмотра.
- Не используйте аксессуары, не рекомендованные производителем.

- Оберегайте устройство от ударов, падений, вибраций и других механических воздействий.
- Используйте моющее средство строго в соответствии с инструкциями, приведенными в данном руководстве. Избыточное количество моющего средства приведет к образованию большого количества пены, которая, в свою очередь, может проникнуть в двигатель и вызвать опасную ситуацию.
- Незамедлительно отключите устройство от электросети в случае его неисправности. Не включайте устройство при наличии на нем видимых повреждений, а также в случае повреждения шнура питания или вилки. Обратитесь в авторизованный сервисный центр.

Рекомендации по работе с аккумуляторной батареей (Li-pol/Li-ion)

Уважаемый пользователь, обращаем Ваше внимание, что данное устройство использует в своем составе аккумулятор на основе лития в качестве источника питания. Внимательно ознакомьтесь с нижеуказанной информацией, она поможет Вам продлить срок службы Вашего аккумулятора и предотвратить нежелательные последствия при его эксплуатации.

Емкость аккумулятора и количество циклов заряда-разряда

При длительном хранении и использовании устройства аккумулятор (далее по тексту — «АКБ») имеет свойство терять заряд и емкость. После 300 циклов заряда-разряда (примерно год использования устройства) емкость АКБ может снизиться до 80% от номинальной. Емкость АКБ после 400 заряд-разрядных циклов может снизиться до 60% от номинальной емкости. Частичное снижение емкости в указанных пределах и временных периодах — это естественный износ АКБ, который не является дефектом.

Емкость аккумулятора и количество циклов заряда-разряда

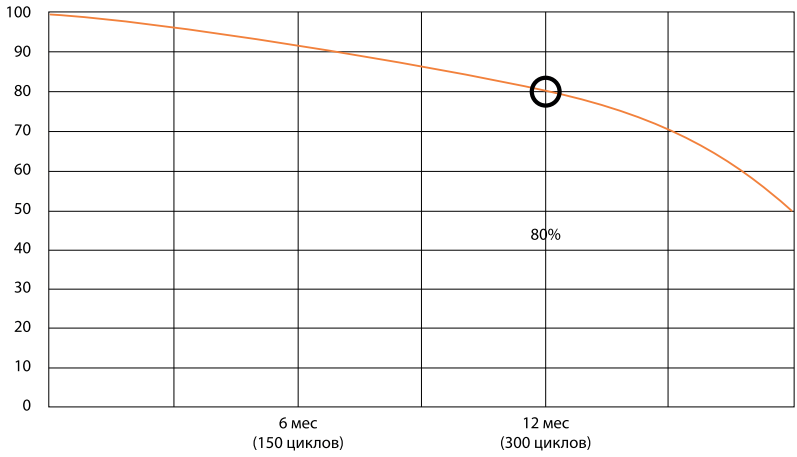

Естественный износ АКБ

АКБ теряет заряд, даже если она хранится отдельно от устройства. Саморазряд составляет около 5% в месяц. АКБ по своему строению недолговечны и постоянно деградируют вне зависимости от того, эксплуатируются они или нет. Данная деградация тем интенсивней, чем выше температура, и чем дальше величина заряда от «оптимального» (с точки зрения сохранности), который принято считать равным 40%. Другими словами, если АКБ не используется, то имеет смысл держать заряд на уровне 40–50%.

Используйте только оригинальное зарядное устройство

Способность заряда/разряда батареи управляется встроенным в нее контроллером. Крайне противопоказаны принудительные режимы «быстрой зарядки» во внешних зарядных устройствах для Li-ion, поскольку токи заряда и разряда ограничены.

У Li-ion батарей отсутствует так называемый «эффект памяти». Начинать разряжать/заряжать аккумуляторы можно с любого уровня заряда.

В большинстве устройств стоит ограничение по степени заряда/разряда — контроллер может не позволить заряжать аккумулятор, если, например, заряд уже больше 90%. Также он не позволит полностью разрядить аккумулятор, препятствуя выходу из строя элементов. Даже если работа устройства осуществляется посредством электрической сети, хотя бы раз в месяц Li-ion батарея должна проходить полный цикл заряда/разряда (до появления сообщения «о разрядке батареи»). Нельзя доводить батарею до полной разрядки. Li-ion аккумулятор быстро деградирует при длительном хранении в разряженном состоянии. Если это все-таки произошло, сразу же установите его на зарядку. Если батарея находится в разряженном состоянии 2 недели и более, то происходит необратимый процесс потери емкости в элементах батареи, следствием чего является выход из строя самой батареи.

Соблюдайте температурный режим

Батареи должны храниться в заряженном состоянии при температуре от +15 °C до +35 °C при нормальной влажности воздуха. Батареи плохо переносят длительную эксплуатацию при очень высоких (выше +40 °C) и очень низких (ниже −10 °C) температурах окружающей среды. Нельзя оставлять батарею под прямыми солнечными лучами.

Не разбирайте, не сжигайте, не используйте батареи со следами повреждений

Ни в коем случае нельзя самостоятельно разбирать батареи и заряжать их элементы. В целях ремонта или обслуживания обращайтесь в специализированные сервис-центры.

Прокол элементов или смятие могут привести к внутреннему короткому замыканию с последующим возгоранием и взрывом. Расплавление лития от высокой температуры также может привести к взрыву. При разгерметизации внутрь элемента может попасть вода или сконденсироваться атмосферная влага, что способно привести к реакции с выделением водорода и возгоранию. Посмотреть

текущее состояние батареи Вы можете, например, на индикаторе состояния батареи, который есть практически в каждом устройстве (уточните его местонахождение и принцип работы при покупке).

Внимание!

- Будьте осторожны, поврежденные батареи могут выделять вредные вещества.
- Если батарея сменная (съемная), при обнаружении проблем с ее работоспособностью следует обратиться в сервисный центр (см. гарантийный срок в гарантийном талоне). Если батарея несъемная (АКБ является неотъемлемой частью устройства), гарантия действует как на само устройство. Необходимо также обратиться в сервисный центр. Чем раньше Вы отдадите неисправную батарею в ремонт, тем больше вероятность, что она может быть восстановлена с наименьшими затратами.
- Время работы аккумулятора зависит от многих других факторов, действительное время работы может не совпадать с указанным.
- Аккумулятор допускает ограниченное число циклов зарядки и по прошествии некоторого времени может потребовать замены (условия ограниченной гарантии на аккумулятор смотрите в гарантийном талоне). Время работы аккумулятора зависит от режима использования и настроек.

Технические характеристики

- Модель: DUV-250W.
- Торговая марка: DEXP.
- Параметры питания: 220–240 В ~ 50–60 Гц.
- Мощность всасывания: 22000 Па.
- Мощность устройства: 250 Вт.
- Емкость бака для грязной воды: 0,42 л.
- Емкость бака для чистой воды: 0,64 л.
- Параметры аккумулятора: Li-ion; 21,9 В; 4200 мА·ч.
- Тип пылесборника: контейнер.
- Тип фильтра: HEPA-фильтр.
- Уровень шума: 76 дБ.
- Вес нетто: 4,3 кг.
- Максимальное время работы от аккумулятора: 38 минут.
- Класс защиты от поражения электрическим током: II.
- Степень защиты от пыли и влаги: IPX4.
- Тип крепления шнура питания: X.
- Габариты (Ш × Г × В): 276 × 200 × 1130 мм.
- Область применения: бытовое.

Комплектация

- Устройство.
- Дополнительный HEPA-фильтр.
- Дополнительный ролик для турбощетки.
- Док-станция для хранения и зарядки пылесоса.
- Ершик для очистки.
- Руководство по эксплуатации.

Схема устройства

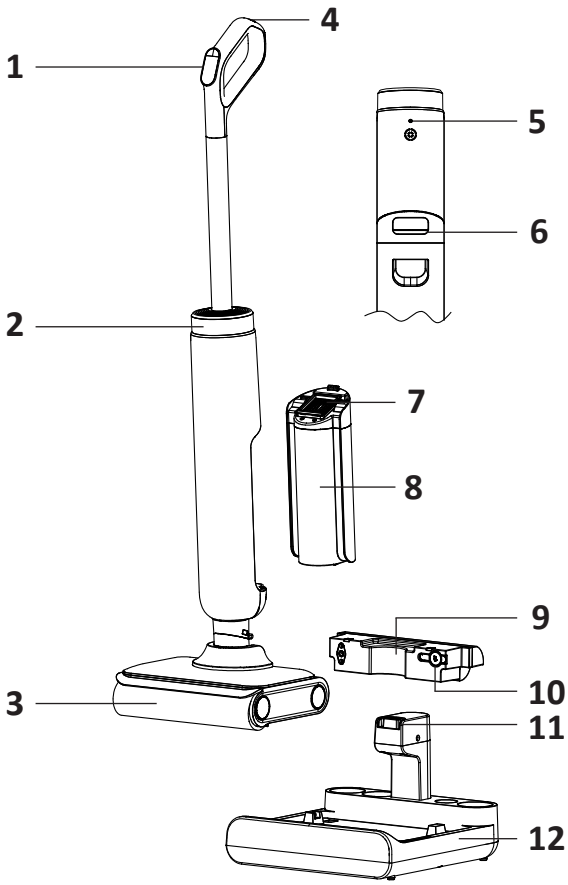

1. Панель управления.
2. Подсветка.
3. Роликовая щетка.
4. Кнопка самоочистки.
5. Кнопка отсоединения ручки.
6. Кнопка извлечения бака для грязной воды.
7. HEPA-фильтр.
8. Бак для грязной воды.
9. Бак для чистой воды.
10. Заливное отверстие бака для чистой воды.
11. Зарядные контакты.
12. Док-станция.

Панель управления

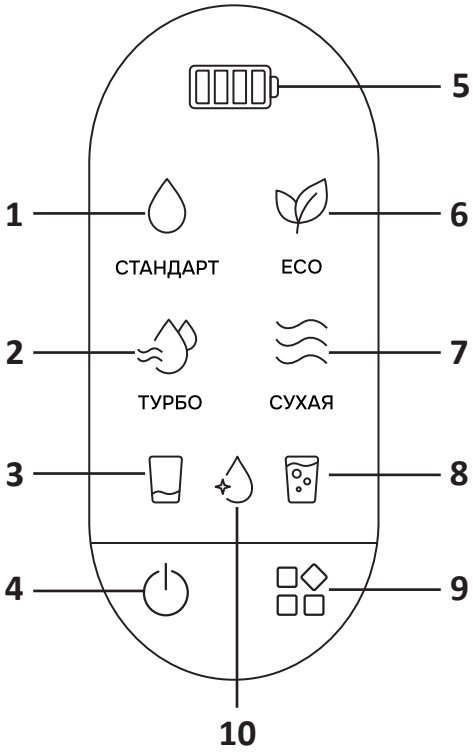

1. Индикатор стандартного режима.
2. Индикатор режима «Турбо».
3. Индикатор недостатка воды в баке для чистой воды.
4. Кнопка питания.
5. Индикатор заряда батареи.
6. Индикатор эко-режима.
7. Индикатор режима сухой уборки.
8. Индикатор переполнения бака для грязной воды.
9. Кнопка выбора режима работы.
10. Индикатор режима самоочистки.

Сборка

Установка ручки

Вставьте конец ручки в отверстие основного блока устройства до щелчка.

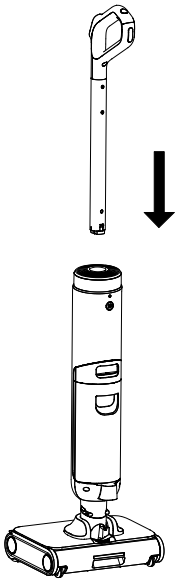

Снятие ручки

Нажмите на кнопку в отверстии на задней стороне устройства, используя любой подходящий инструмент с тонким концом, и вытяните ручку наверх.

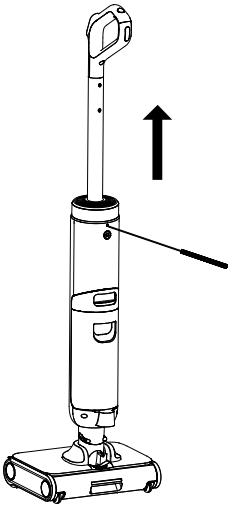

Эксплуатация

Перед первым использованием

- При распаковке пылесоса проверьте наличие всех элементов и аксессуаров в соответствии со списком комплектующих.
- Перед использованием зарядите устройство.
- При первом включении дайте пылесосу поработать несколько минут без насадки (с открытым соплом) — это позволит удалить заводской запах и производственную пыль.

Инструкция по использованию

Внимание! Во избежание перегрузки сети не рекомендуется подключать другие электроприборы к той же розетке во время работы устройства.

1. Наступите на щеточную насадку и потяните ручку на себя. После того как раздастся звук разблокировки, устройство перейдет в режим ожидания.

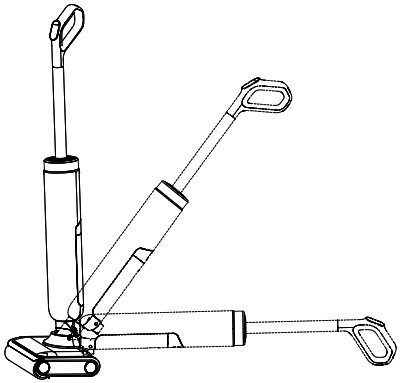

2. Нажмите кнопку « ⏻ », чтобы включить устройство. Пылесос по умолчанию начнет работу в стандартном режиме и будет распылять воду на пол. Повторное нажатие кнопки « ⏻ » остановит работу устройства.
3. Нажимайте кнопку « ⊞ », и пылесос будет последовательно переключаться в следующие режимы работы (на панели при этом будут загораться соответствующие индикаторы):
   - Эко-режим — работа на низкой мощности, устройство издает меньше шума. Подходит для легкой уборки.
   - Режим «Турбо» — увеличенная мощность всасывания. Подходит для интенсивной уборки.
   - Режим сухой уборки — подходит для быстрого удаления скопившейся воды с пола.
4. После использования поместите устройство на док-станцию. Нажмите кнопку самоочистки, чтобы запустить автоматическую очистку роликовой щетки (см. раздел «Функция самоочистки»).

   Примечание: длительное нажатие кнопки самоочистки в процессе работы устройства включает/выключает голосовые оповещения.

Сушка

Поместите пылесос на док-станцию и зажмите кнопку самоочистки, чтобы запустить процесс сушки — прозвучит голосовое оповещение. Роликовая щетка начнет вращаться, и после предварительного нагрева начнется подача горячего воздуха. По окончании сушки (примерно через 70–80 минут) устройство перейдет в режим зарядки.

Световой индикатор

- Во время работы синий индикатор будет гореть постоянно.
- Во время работы при недостатке воды в баке синий индикатор будет непрерывно мигать.
- Во время работы, если бак для грязной воды заполнился, синий индикатор будет мигать в течение 10 секунд, после чего устройство выключится.
- При застревании роликовой щетки во время работы синий индикатор будет мигать в течение 3 секунд, после чего устройство выключится.
- В процессе самоочистки/сушки синий индикатор будет гореть постоянно.
- В процессе самоочистки при недостатке воды в баке / заполнении бака для грязной воды / застревании щетки синий индикатор будет непрерывно мигать.

Зарядка устройства

Поместите устройство на док-станцию и подключите шнур питания к сети — синий индикатор будет плавно загораться и затухать в течение 15 секунд, после чего погаснет.

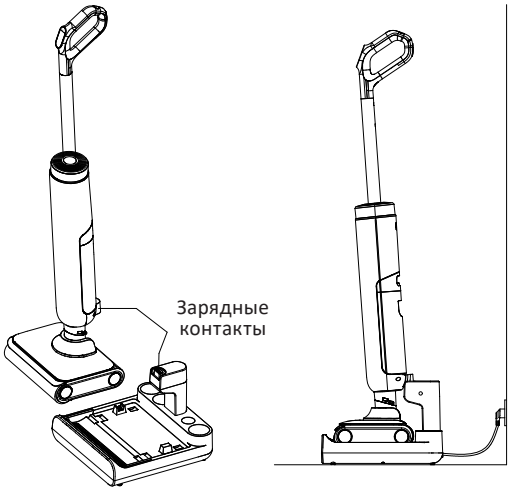

Примечания

- Когда зарядка не требуется, устанавливайте устройство вертикально возле стены или в углу во избежание его падения, получения травм и повреждения имущества.
- Если устройство не используется в течение длительного времени, заряжайте его каждые 3 месяца (полная зарядка не обязательна).

Обслуживание и уход

Снятие и установка роликовой щетки

1. При установке возьмитесь за ручку роликовой щетки, совместите правую сторону щетки с торцевой крышкой, затем вставьте ручку щетки в паз до щелчка.

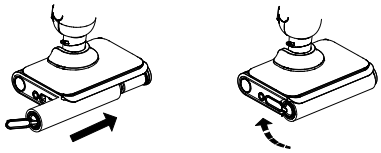

2. Для снятия роликовой щетки нажмите кнопку разблокировки на щеточном узле. Дождитесь, пока ручка щетки выскочит, после чего потяните ее влево и извлеките.

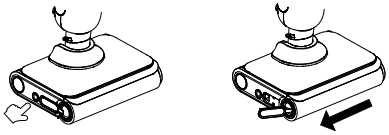

3. Возьмитесь за торцевую крышку роликовой щетки и потяните на себя, чтобы снять.

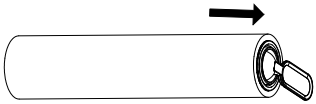

4. Для установки торцевой крышки роликовой щетки совместите крышку с отверстием щетки и вставьте ее. Убедитесь, что крышка находится на одном уровне с верхней частью роликовой щетки.

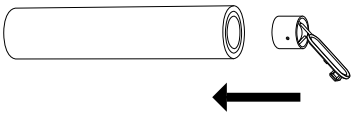

Очистка роликовой щетки

1. Снимите крышку роликовой щетки, удалите намотавшиеся волосы или мусор и промойте щетку чистой водой.
2. Установите щетку обратно.

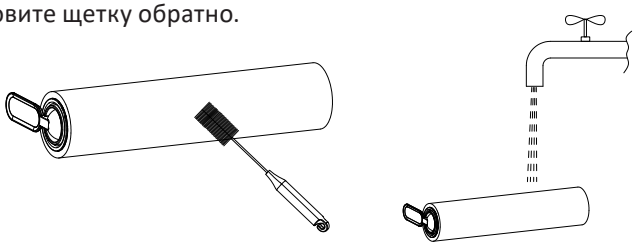

Наполнение бака для чистой воды

При нехватке воды в баке для чистой воды прозвучит голосовое оповещение.

1. Слегка нажмите кнопку фиксации, чтобы извлечь бак для чистой воды.

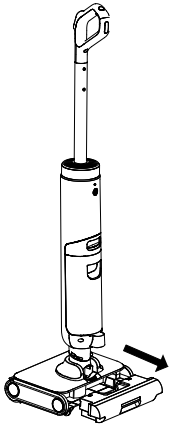

2. Достаньте бак для чистой воды, откройте его крышку и залейте чистую воду. Плотно закройте крышку и убедитесь, что она не протекает.

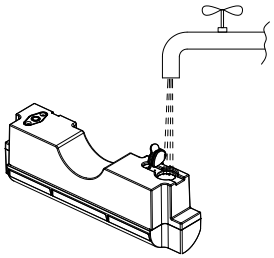

3. Установите заднюю часть бака для чистой воды обратно в основной корпус, слегка надавив до щелчка.

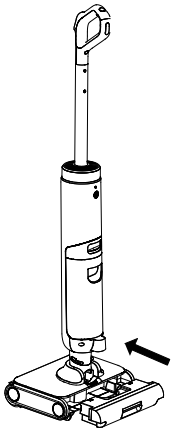

Очистка поддона док-станции

1. Чтобы извлечь поддон, поднимите боковые ручки с обеих сторон и вытяните его.

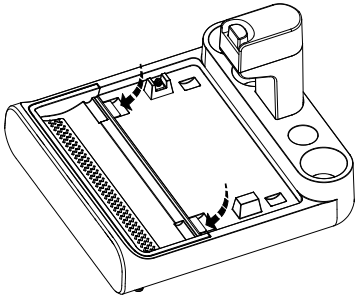

2. Промойте поддон под проточной водой.

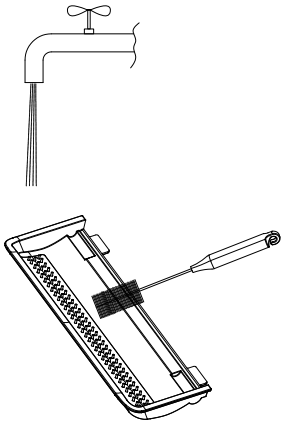

3. После очистки совместите поддон с защелками на основании и задвиньте его обратно до упора.

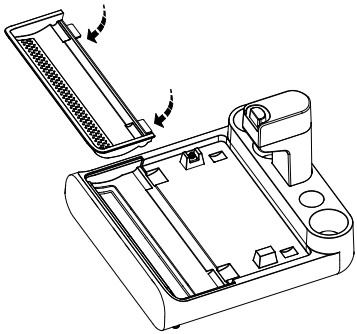

Установка и снятие бака для грязной воды

Снятие бака

Слегка нажмите кнопку извлечения бака для грязной воды, чтобы снять его.

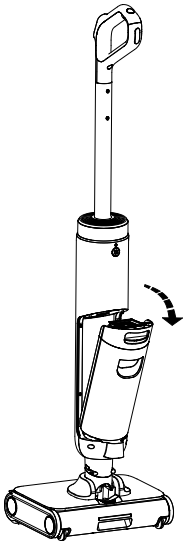

Установка бака

Установите заднюю часть бака для грязной воды обратно в корпус, слегка надавив до щелчка.

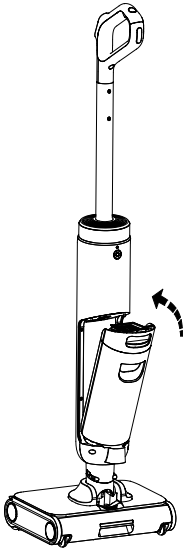

Очистка бака для грязной воды

1. Когда бак для грязной воды заполнится, устройство автоматически прекратит работу. На дисплее загорится соответствующий индикатор и прозвучит голосовое оповещение.
2. Извлеките бак для грязной воды, откройте крышку и очистите бак. Промойте бак и фильтр чистой водой.
3. Если внутри бака есть стойкие загрязнения, очистите их с помощью специального ершика.

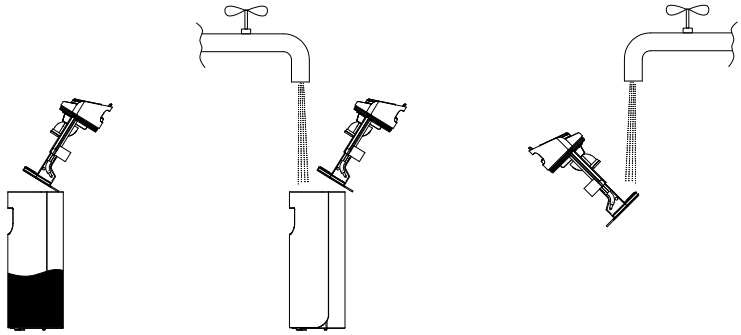

Очистка фильтра

Достаньте HEPA-фильтр из бака для грязной воды, промойте его водой и дайте высохнуть, после чего установите обратно.

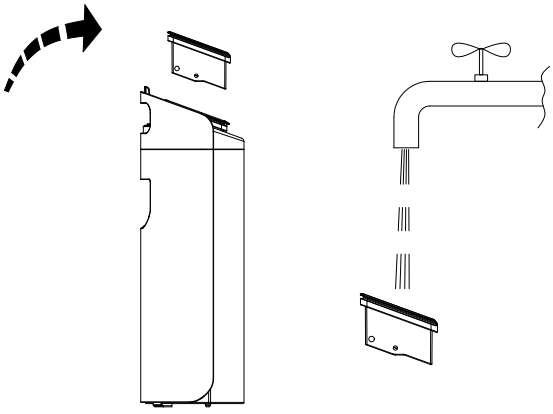

Функция самоочистки

Рекомендуется регулярно чистить роликовую щетку. Для этого:

1. После использования устройства поставьте его на док-станцию.
2. Нажмите кнопку самоочистки, чтобы запустить режим самоочистки — прозвучит голосовое оповещение.
3. После завершения самоочистки опустошите и промойте бак для грязной воды. Достаньте роликовую щетку и поместите ее в боковой отсек на док-станции.

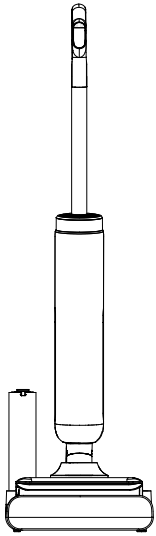

Возможные проблемы и их решение

Проблема и код ошибки	Возможная причина	Решение
Устройство не работает (E1)	Аккумулятор разряжен / низкий уровень заряда батареи	Зарядите устройство
	Пылесос находится в вертикальном положении	Для начала работы отклоните корпус пылесоса назад
	Устройство перегрелось из-за засора / сработала защита от перегрева	Устраните засор и подождите, пока температура устройства не нормализуется
	Недостаточно воды в баке для чистой воды	Наполните бак для чистой воды
	Бак для грязной воды переполнен	Очистите бак для грязной воды
	Детали установлены неправильно	Убедитесь, что все детали установлены правильно

Проблема и код ошибки	Возможная причина	Решение
Индикатор заряда на дисплее не горит во время зарядки (H1)	Вилка док-станции не до конца вставлена в розетку	Убедитесь, что вилка док-станции вставлена плотно
	Устройство неправильно установлено на док-станцию	Правильно установите устройство на док-станцию
Устройство не заряжается (H2)	Шнур питания адаптера вставлен неплотно	Плотно воткните шнур в разъем устройства
	Аккумулятор полностью заряжен и перешел в спящий режим	Включите устройство, чтобы проверить, заряжено ли оно полностью
Из устройства не поступает вода (E2)	Бак для чистой воды установлен неправильно или в баке воды недостаточно	Установите бак правильно или долейте воду
	Для смачивания роликовой щетки требуется 30 секунд	Включите устройство и проверьте снова через некоторое время
Бак для грязной воды подтекает с боков (E3)	Добавлено слишком много моющего средства / образуется слишком много пены	Используйте только рекомендованное моющее средство, не более 2 колпачков за раз
Функция самоочистки не работает (E4)	Отсутствует питание	Убедитесь, что адаптер подключен к сети и соединен с док-станцией, прежде чем нажимать кнопку самоочистки
Слабая сила всасывания / посторонний шум (E5)	Засорился фильтр	Очистите бак для грязной воды и фильтр
	Всасывающее отверстие или трубка забиты посторонними предметами	Прочистите трубку и всасывающее отверстие
	Слишком низкое напряжение аккумулятора	Зарядите устройство
	Бак для грязной воды установлен неправильно	Установите бак для грязной воды правильно
Устройство медленно заряжается (H3)	Слишком низкое / слишком высокое напряжение аккумулятора	Подождите, пока температура аккумулятора не нормализуется

Правила и условия монтажа, хранения, перевозки (транспортировки), реализации и утилизации

- Устройство не требует какого-либо монтажа или постоянной фиксации.
- Хранение устройства должно производиться в упаковке в отапливаемых помещениях у изготовителя и потребителя при температуре воздуха от +5 °С до +40 °С и относительной влажности воздуха не более 80%. В помещениях не должно быть агрессивных примесей (паров кислот, щелочей), вызывающих коррозию.
- Перевозка устройства должна осуществляться в сухой среде.
- Устройство требует бережного обращения, оберегайте его от воздействия пыли, грязи, ударов, влаги, огня и т.д.
- Реализация устройства должна производиться в соответствии с местным законодательством.
- После окончания срока службы устройства его нельзя выбрасывать вместе с обычным бытовым мусором. Вместо этого оно подлежит сдаче на утилизацию в соответствующий пункт приема электрического и электронного оборудования для последующей переработки и утилизации в соответствии с федеральным или местным законодательством. Обеспечивая правильную утилизацию данного продукта, Вы помогаете сберечь природные ресурсы и предотвращаете ущерб для окружающей среды и здоровья людей, который возможен в случае ненадлежащего обращения.
- При обнаружении неисправности устройства следует немедленно обратиться в авторизованный сервисный центр или утилизировать устройство.

Дополнительная информация

Изготовитель: Нинбо Хаоцзя Электрикал Эпплайенс Ко., Лтд.
Шоссе Цзиисян №58, ул. Лансия, Юйяо, г. Нинбо, пров. Чжэцзян, Китай.

Manufacturer: Ningbo Haojia Electrical Appliance Co., Ltd.
No.58 Jiyixiang Road, Langxia Street, Yuyao City, Ningbo City, Zhejiang Province, China.
Сделано в Китае.

Импортер в России / уполномоченное изготовителем лицо: ООО «ДНС Ритейл».
690068, Россия, Приморский край, г. Владивосток, проспект 100-летия Владивостока, дом 155, корпус 3, офис 5.
Адрес электронной почты: dnsretail@mail.dlogistix.com

Товар соответствует требованиям ТР ТС (ЕАЭС).

Спецификации, информация о продукте и его внешний вид могут быть изменены без предварительного уведомления пользователя в целях улучшения качества нашей продукции.

Товар изготовлен (мм.гггг): _____v.1

Гарантийный талон

SN/IMEI: _____

Дата постановки на гарантию:_____

Производитель гарантирует бесперебойную работу устройства в течение всего гарантийного срока, а также отсутствие дефектов в материалах и сборке. Гарантийный период исчисляется с момента приобретения изделия и распространяется только на новые продукты.
В гарантийное обслуживание входит бесплатный ремонт или замена элементов, вышедших из строя не по вине потребителя в течение гарантийного срока при условии эксплуатации изделия согласно руководству пользователя. Ремонт или замена элементов производится на территории уполномоченных сервисных центров.

Срок гарантии: 24 мес.
Срок эксплуатации: 36 мес.

Актуальный список сервисных центров по адресу:
https://www.dns-shop.ru/service-center/

Гарантийные обязательства и бесплатное сервисное обслуживание не распространяются на перечисленные ниже принадлежности, входящие в комплектность товара, если их замена не связана с разборкой изделия:

- Элементы питания (батарейки) для ПДУ (Пульт дистанционного управления).
- Соединительные кабели, антенны и переходники для них, наушники, микрофоны, устройства «HANDS-FREE»; носители информации различных типов, программное обеспечение (ПО) и драйверы, поставляемые в комплекте (включая, но не ограничиваясь ПО, предустановленным на накопитель на жестких магнитных дисках изделия), внешние устройства ввода-вывода и манипуляторы.
- Чехлы, сумки, ремни, шнуры для переноски, монтажные приспособления, инструменты, документацию, прилагаемую к изделию.
- Расходные материалы и детали, подвергающиеся естественному износу.

Производитель не несет гарантийных обязательств в следующих случаях:

- Истек Гарантийный срок.
- Если изделие, предназначенное для личных (бытовых, семейных) нужд, использовалось для осуществления предпринимательской деятельности, а также в иных целях, не соответствующих его прямому назначению.
- Производитель не несет ответственности за возможный материальный, моральный и иной вред, понесенный владельцем изделия и/или третьими лицами, вследствие нарушения требований руководства пользователя при использовании, несоблюдения рекомендаций по установке и обслуживанию изделия, правил подключения (короткие замыкания, возникшие также в результате воздействия несоответствующего сетевого напряжения, как на само изделие, так и на изделия, сопряженные с ним), хранении и транспортировки изделия.
- Все случаи механического повреждения: сколы, трещины, деформации, следы ударов, вмятины, замятия и др., полученные в процессе эксплуатации изделия.
- Имеются следы сторонней модификации, несанкционированного ремонта лицами, не уполномоченными для проведения таких работ. Если дефект вызван изменением конструкции или схемы изделия, подключением внешних устройств, не предусмотренных Производителем, использованием устройства, не имеющего сертификата соответствия согласно местному законодательству.
- Если дефект изделия вызван действием непреодолимой силы (природных стихий, пожаров, наводнений, землетрясений, бытовых факторов и прочих ситуаций, не зависящих от Производителя), либо действиями третьих лиц, которые Производитель не мог предвидеть.
- Дефект вызван попаданием внутрь изделия посторонних предметов, инородных тел, веществ, жидкостей, насекомых или животных, воздействием агрессивных сред, высокой влажности, высоких температур, которые привели к полному или частичному выходу из строя изделия.
- Отсутствует или не соответствует идентификация изделия (серийный номер). Если повреждения (недостатки) вызваны воздействием вредоносного программного обеспечения; установкой, сменой или удалением паролей (кодов), приведшим к отсутствию доступа к программным ресурсам изделия, без возможности их сброса/восстановления, ввиду отсутствия предоставления данной услуги поставщиком ПО.
- Если дефекты работы вызваны несоответствием стандартам или техническим регламентам питающих, кабельных, телекоммуникационных сетей, мощности радиосигнала, в том числе из-за особенностей рельефа и других подобных внешних факторов, использования изделия на границе или вне зоны действия сети.
- Если повреждения вызваны использованием нестандартных (неоригинальных) и/или некачественных (поврежденных) расходных материалов, принадлежностей, запасных частей, элементов питания, носителей информации различных типов (включая CD, DVD диски, карты памяти, SIM-карты, картриджи).
- Если недостатки вызваны получением, установкой и использованием несовместимого контента (мелодии, графика, видео и другие файлы, приложения Java и подобные им программы).
- На ущерб, причиненный другому оборудованию, работающему в сопряжении с данным изделием.

