Руководство по эксплуатации

Пылесос вертикальный
DUV-650SC

DEXP

Содержание

Назначение устройства **4**

Меры предосторожности **4**
Правила техники безопасности 4
Риск для детей 4
Риск поражения электрическим током 4
Меры предосторожности при использовании 5
Меры предосторожности при неисправностях 5

Рекомендации по работе с аккумуляторной батареей (Li-pol/Li-ion) **6**

Технические характеристики **8**

Комплектация **8**

Схема устройства **9**

Схема дисплея **10**

Перед первым использованием **10**

Руководство по эксплуатации **11**
Сборка 11
Зарядка устройства 13
Режимы работы 14

Очистка и уход **14**
Очистка пылесборника 14
Очистка фильтров 15
Очистка основной универсальной турбощетки пол/ковер 16
Очистка засоров 16

Возможные проблемы и их решение **17**

Коды ошибок **18**

Правила и условия монтажа, хранения, перевозки (транспортировки), реализации и утилизации **19**

Дополнительная информация **20**

Уважаемый покупатель!

Благодарим Вас за выбор нашей продукции.
Мы рады предложить Вам изделия и устройства, разработанные и изготовленные в соответствии с высокими требованиями к качеству, функциональности и дизайну. Перед началом эксплуатации внимательно прочитайте данное руководство, в котором содержится важная информация, касающаяся Вашей безопасности, а также рекомендации по правильному использованию продукта и уходу за ним. Позаботьтесь о сохранности настоящего руководства и используйте его в качестве справочного материала при дальнейшей эксплуатации изделия.

Назначение устройства

Вертикальный пылесос предназначен для уборки пыли и загрязнений с различных поверхностей (кафельный, паркетный пол, мягкая мебель, ковры и т.п.).

Меры предосторожности

Правила техники безопасности

Не используйте устройство для:

- сбора жидкостей;
- уборки мокрых или влажных поверхностей;
- сбора горящих или дымящихся предметов, таких как сигареты, спички или пепел;
- сбора горючих или легковоспламеняющихся веществ;
- сбора очень мелкой пыли (например, бетонной) или тонера;
- сбора твердых или острых объектов, таких как крупные осколки стекла;
- сбора строительного мусора.

Риск для детей

- Держите устройство и упаковку в недоступном для детей месте. Неправильное использование может повлечь за собой существенный ущерб здоровью или поражение электрическим током.
- Данное устройство не предназначено для использования детьми, а также лицами с ограниченными физическими, физиологическими или умственными способностями, или отсутствием опыта и/или знаний, кроме случаев, когда лицо, ответственное за их безопасность, контролирует их действия или дает указания о правильном использовании данного устройства.

Риск поражения электрическим током

- Не используйте пылесос вне помещений.
- Перед подключением к сети для зарядки устройства убедитесь, что указанное на адаптере питания напряжение соответствует напряжению местной электросети.
- Не погружайте пылесос в воду во избежание порчи электронного блока, а также не запускайте устройство во время дождя или на влажных поверхностях.

- Не пользуйтесь пылесосом во время зарядки.
- Не прикасайтесь к устройству, адаптеру питания, вилке мокрыми руками.
- Не используйте устройство в помещении с высокой влажностью. Храните устройство в сухом помещении.
- Во избежание поражения электрическим током не пытайтесь отремонтировать пылесос самостоятельно. Ремонт устройства (включая шнур питания) должен производиться специалистами авторизованного сервисного центра.

Меры предосторожности при использовании

- Перед каждым использованием устройства убедитесь, что все его части зафиксированы плотно.
- Пылесос не предназначен для использования в коммерческих целях. Пылесос предназначен исключительно для использования в домашних условиях.
- Регулярно очищайте фильтр во избежание скопления в нем мелкой пыли. Фильтр для пыли должен быть полностью сухим перед установкой его на место.
- Не вставляйте ничего в отверстия/насадки пылесоса и убедитесь, что они ничем не закрыты. Немедленно выключите устройство, если всасывающее отверстие заблокировано.
- Не оставляйте включенное устройство без присмотра.
- При прерывании работы с устройством и ее завершении, а также перед сменой насадок выключите устройство.
- Оберегайте устройство от ударов, падений, вибраций и других механических воздействий.
- Не держите всасывающие отверстия близко к открытым участкам тела, одежде или волосам.
- Не используйте аксессуары, не рекомендованные производителем.

Меры предосторожности при неисправностях

- Для Вашей безопасности проверяйте устройство перед каждым использованием. При обнаружении неисправности устройством нельзя пользоваться до того, как оно будет отремонтировано квалифицированным специалистом. Если поврежден адаптер питания, он должен быть заменен квалифицированным специалистом, чтобы предотвратить возможный вред здоровью.
- Немедленно выньте вилку из розетки в случае повреждения или неисправности адаптера питания. Обратитесь в авторизованный сервисный центр.
- Если жидкость или посторонние предметы попали внутрь устройства, незамедлительно отсоедините его от электросети. Проверьте устройство, прежде чем продолжить работу.
- Перед проверкой устройства на наличие засора или для его устранения выключите пылесос.

Рекомендации по работе с аккумуляторной батареей (Li-pol/Li-ion)

Уважаемый пользователь, обращаем Ваше внимание, что данное устройство использует в своем составе аккумулятор на основе лития в качестве источника питания. Внимательно ознакомьтесь с нижеуказанной информацией, она поможет Вам продлить срок службы Вашего аккумулятора и предотвратить нежелательные последствия при его эксплуатации.

Емкость аккумулятора и количество циклов заряда-разряда

При длительном хранении и использовании устройства аккумулятор (далее по тексту — «АКБ») имеет свойство терять заряд и емкость. После 300 циклов заряда-разряда (примерно год использования устройства) емкость АКБ может снизиться до 80% от номинальной. Емкость АКБ после 400 заряд-разрядных циклов может снизиться до 60% от номинальной емкости. Частичное снижение емкости в указанных пределах и временных периодах — это естественный износ АКБ, который не является дефектом.

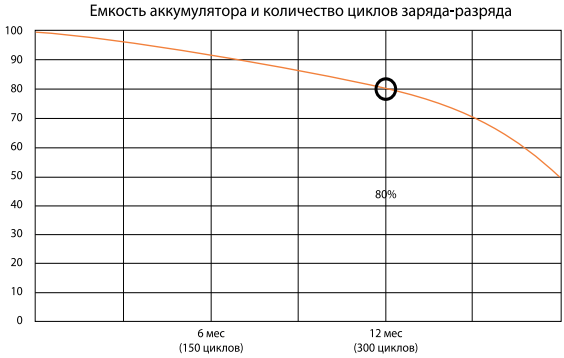

Естественный износ АКБ

АКБ теряет заряд, даже если она хранится отдельно от устройства. Саморазряд составляет около 5% в месяц. АКБ по своему строению недолговечны и постоянно деградируют вне зависимости от того, эксплуатируются они или нет. Данная деградация тем интенсивней, чем выше температура, и чем дальше величина заряда от «оптимального» (с точки зрения сохранности), который принято считать равным 40%. Другими словами, если АКБ не используется, то имеет смысл держать заряд на уровне 40–50%.

Используйте только оригинальное зарядное устройство

Способность заряда/разряда батареи управляется встроенным в нее контроллером. Крайне противопоказаны принудительные режимы «быстрой зарядки» во внешних зарядных устройствах для батарей Li-ion, т.к. токи заряда и разряда ограничены.
У батарей Li-ion отсутствует так называемый «эффект памяти». Начинать разряжать/заряжать аккумуляторы можно с любого уровня заряда.

В большинстве устройств стоит ограничение по степени заряда/разряда — контроллер может не позволить заряжать аккумулятор, если, например, заряд уже больше 90%. Также он не позволит полностью разрядить аккумулятор, препятствуя выходу из строя элементов. Даже если работа устройства осуществляется посредством электрической сети, хотя бы раз в месяц батарея Li-ion должна проходить полный цикл заряда/разряда (до появления сообщения «о разрядке батареи»). Нельзя доводить батарею до полной разрядки. Аккумулятор Li-ion быстро деградирует при длительном хранении в разряженном состоянии. Если это все-таки произошло, сразу же установите его на зарядку. Если батарея находится в разряженном состоянии 2 недели и более, то происходит необратимый процесс потери емкости в элементах батареи, следствием чего является выход из строя самой батареи.

Соблюдайте температурный режим

Батареи должны храниться в заряженном состоянии при температуре от +15 °С до +35 °С при нормальной влажности воздуха. Батареи плохо переносят длительную эксплуатацию при очень высоких (выше +40 °С) и очень низких (ниже -10 °С) температурах окружающей среды. Нельзя оставлять батарею под прямыми солнечными лучами.

Не разбирайте, не сжигайте, не используйте батареи со следами повреждений

Ни в коем случае нельзя самостоятельно разбирать батареи и заряжать их элементы. В целях ремонта или обслуживания обращайтесь в специализированные сервис-центры.
Прокол элементов или смятие могут привести к внутреннему короткому замыканию с последующим возгоранием и взрывом. Расплавление лития от высокой температуры также может привести к взрыву. При разгерметизации внутрь элемента может попасть вода или сконденсироваться атмосферная влага, что способно привести к реакции с выделением водорода и возгоранию. Посмотреть текущее состояние батареи Вы можете, например, на индикаторе состояния батареи, который есть практически в каждом устройстве (уточните его местонахождение и принцип работы при покупке).

Внимание!

- Будьте осторожны, поврежденные батареи могут выделять вредные вещества.
- Если батарея сменная (съемная), при обнаружении проблем с ее работоспособностью следует обратиться в сервисный центр (см. гарантийный срок в гарантийном талоне). Если батарея несъемная (АКБ является неотъемлемой частью устройства), гарантия действует как на само устройство. Необходимо также обратиться в сервисный центр. Чем раньше Вы отдадите неисправную батарею в ремонт, тем больше вероятность, что она может быть восстановлена с наименьшими затратами.
- Время работы аккумулятора зависит от многих других факторов, действительное время работы может не совпадать с указанным.
- Аккумулятор допускает ограниченное число циклов зарядки и по прошествии некоторого времени может потребовать замены (условия ограниченной гарантии на аккумулятор смотрите в гарантийном талоне). Время работы аккумулятора зависит от режима использования и настроек.

Технические характеристики

- Модель: DUV-650SC.
- Торговая марка: DEXP.
- Параметры питания устройства: 34 В ⎓ 0,8 А.
- Параметры адаптера питания:
  - Вход: 100–240 В ~ 50–60 Гц.
  - Выход: 34 В ⎓ 0,8 А.
- Напряжение аккумулятора: 29,6 В.
- Аккумулятор: 3000 мА·ч, Li-Ion.
- Мощность устройства: 650 Вт.
- Мощность всасывания: 180 Вт.
- Емкость пылесборника: 0,4 л.
- Тип пылесборника: контейнер.
- Тип фильтра: мультициклонный фильтр, HEPA-фильтр.
- Уровень шума: 80 дБ.
- Класс защиты от поражения эл. током (адаптер): II.
- Класс защиты от поражения эл. током (устройство): II.
- Степень защиты от влаги и пыли: IPX0.
- Тип крепления шнура питания: X.
- Область применения: бытовое.

Комплектация

- Устройство.
- Адаптер питания.
- Дополнительный HEPA-фильтр.
- Инструмент для чистки.
- Мини-турбощетка.
- Насадка 2 в 1 для уборки труднодоступных мест и мягкой мебели.
- Основная универсальная турбощетка пол/ковер.
- Щелевая щетка 2 в 1.
- Настенное крепление.
- Руководство по эксплуатации.

Схема устройства

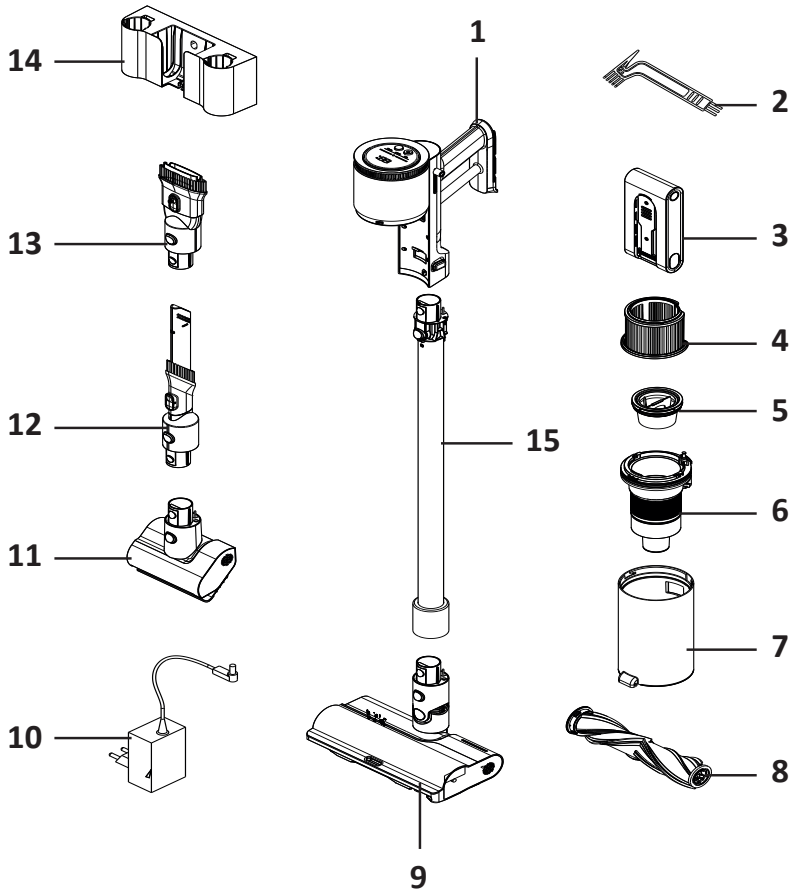

1. Ручка.
2. Инструмент для чистки.
3. Аккумулятор.
4. HEPA-фильтр.
5. Губчатый фильтр.
6. Мультициклонный фильтр.
7. Пылесборник.
8. Ролик основной универсальной турбощетки.
9. Основная универсальная турбощетка пол/ковер.
10. Адаптер питания.
11. Мини-турбощетка.
12. Щелевая щетка 2 в 1.
13. Насадка 2 в 1 для уборки труднодоступных мест и мягкой мебели.
14. Настенное крепление.
15. Соединительная труба.

Схема дисплея

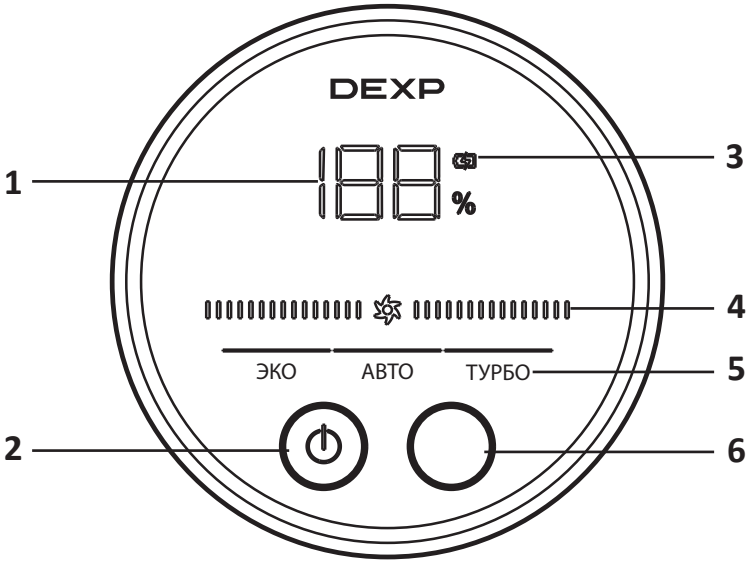

1. Индикатор уровня заряда батареи.
2. Кнопка «Вкл/Выкл».
3. Индикатор зарядки.
4. Индикатор уровня мощности всасывания.
5. Индикатор режима работы.
6. Кнопка выбора режима работы.

Перед первым использованием

- Извлеките все части устройства из упаковки и аккуратно разместите их на плоской поверхности. Аккуратно удалите все упаковочные материалы.
- Убедитесь в целостности устройства и его аксессуаров. При обнаружении повреждений немедленно обратитесь к продавцу товара. Рекомендуется использовать оригинальные пылевые фильтры и аксессуары.
- При необходимости установите аксессуары.

Руководство по эксплуатации

Сборка

Установка настенного крепления

Внимание!

- Избегайте повреждения электрических кабелей или водопроводных труб, которые могут быть расположены в стене.
- Настенное крепление нельзя устанавливать на металлической стене.

1. Поднесите настенное крепление к стене, отступая от пола минимум 150 мм, и отметьте отверстия для саморезов с помощью карандаша.
2. Просверлите два отверстия (около 8 мм) и вставьте в каждое из них по дюбелю (входят в комплект).
3. Поднесите настенное крепление к стене и зафиксируйте его в нужном месте, используя шуруповерт и саморезы (входят в комплект).

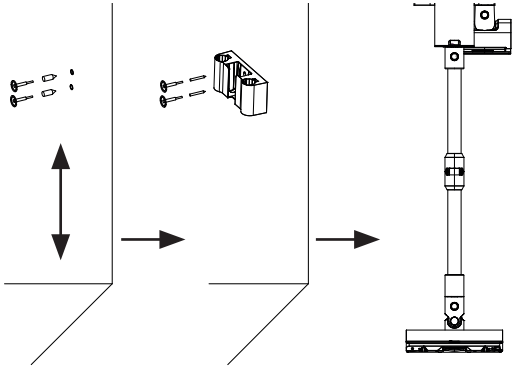

Установка и снятие насадок

1. Выберите желаемую насадку и закрепите ее на основном блоке. Для использования в режиме вертикального пылесоса присоединяйте насадку через соединительную трубу, для работы в ручном режиме — напрямую к блоку.

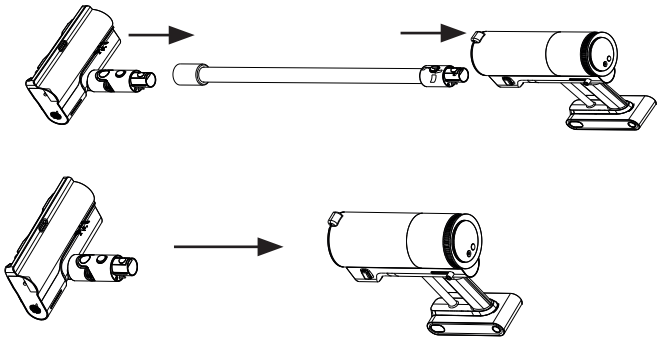

2. Вставьте основную универсальную турбощетку пол/ковер в один конец соединительной трубы. Убедитесь, что выемки на конце соединительной трубы совпадают с выступами на основной универсальной турбощетке пол/ковер.
3. Вставьте другой конец соединительной трубы в воздухозаборник основного блока до щелчка. Убедитесь, что выемки на конце соединительной трубы совпадают с выступами воздухозаборника.
4. Основная универсальная турбощетка пол/ковер также рассчитана на прямое подключение к воздухосборнику без использования соединительной трубы.

Примечания

- Основная универсальная турбощетка пол/ковер оснащена специальной подсветкой для освещения темного пространства и углов во время уборки.
- Основная универсальная турбощетка пол/ковер оснащена многоугольным шарниром, позволяющим пылесосить с помощью соединительной трубы или без нее под углом 90° (например, на лестничных пролетах) или под небольшим углом (например, под кроватью или диваном). Многоуровневый шарнир также позволяет поворачивать основную универсальную турбощетку пол/ковер влево или вправо для удобства направления.
- Символы «+» и «-» на основной универсальной турбощетке пол/ковер обозначают режимы работы щетки, где «+» — режим работы для пола, «-» — режим работы для ковра.
- Основная универсальная турбощетка пол/ковер может повредить некоторые виды напольного покрытия или ковров. Рекомендуется протестировать турбощетку перед использованием, и, в случае повреждений, воспользоваться другими насадками.

5. Вставьте мини-турбощетку, щелевую щетку 2 в 1 или насадку 2 в 1 для уборки труднодоступных мест и мягкой мебели в один конец соединительной трубы (для использования в более труднодоступных местах) или напрямую в воздухозаборник основного блока.
6. Прежде чем отсоединить насадки, убедитесь, что устройство выключено.
7. Отсоедините соединительную трубу / насадку от воздухозаборника основного блока, нажав кнопку фиксации на основном блоке.

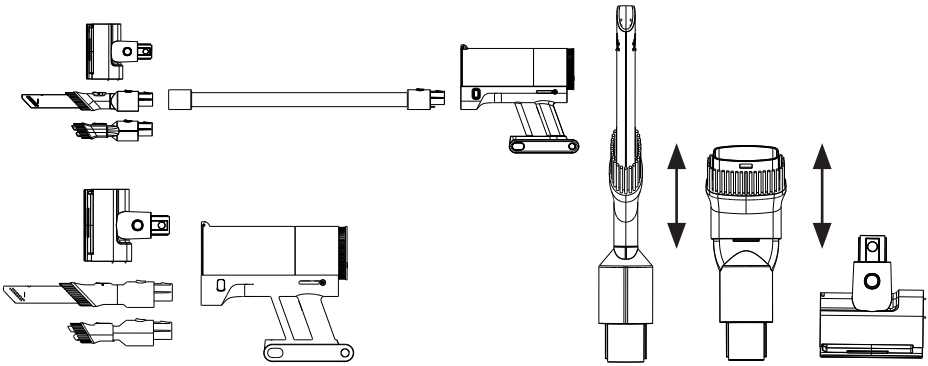

Зарядка устройства

Внимание!

- Рекомендуется использовать только оригинальный адаптер, поставляемый с данным устройством.
- Не используйте устройство во время его зарядки.
- Не оставляйте устройство на ночь или без присмотра на долгое время во время его зарядки.
- Во время зарядки температура окружающей среды не должна быть ниже +5 °C и превышать значение +40 °C.
- Во время зарядки адаптер может нагреться — это нормально.
- Для продления срока службы батареи устройство необходимо регулярно заряжать, даже если Вы не планируете им пользоваться. Если устройство долгое время не используется, рекомендуется полностью заряжать АКБ каждые 2 месяца.

Рекомендуется полностью заряжать устройство перед первым применением, после каждого использования и при низком уровне заряда батареи.

- Если уровень заряда батареи низкий, то во время работы устройства индикатор зарядки будет мигать красным цветом. А световой индикатор на батарее будет мигать белым светом. Когда уровень заряда батареи достигнет значения «0», устройство автоматически выключится.
- Перед тем как поставить устройство на зарядку, убедитесь, что пылесборник и фильтры собраны и установлены к основному блоку устройства.
- Актуальный уровень заряда батареи всегда отображается на дисплее.
- Мигание индикатора зарядки сигнализирует о низком уровне заряда батареи или о том, что устройство находится на зарядке.
- Время полной зарядки устройства составляет около 3,5–4 часа.
- При полностью заряженном устройстве время работы на различных режимах составляет:
  - режим «Супертурбо»: 12 минут;
  - режим «Турбо»: 14 минут;
  - режим «Авто»: 30 минут;
  - режим «Эко»: 90 минут.

1. Убедитесь, что устройство выключено.
2. АКБ можно заряжать как установленным в устройство, так и отдельно. Для этого отсоедините аккумулятор, нажав соответствующую кнопку, и заряжайте его отдельно от устройства.

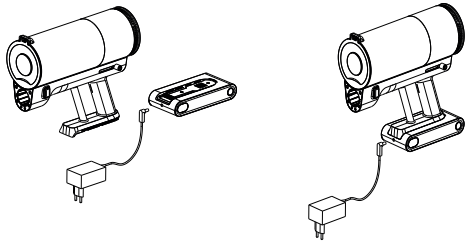

3. После полной зарядки вставьте аккумулятор в основной блок до щелчка.
4. Прежде чем отсоединить шнур питания от устройства после зарядки, убедитесь, что адаптер отключен от розетки.

Режимы работы

Устройство оснащено 4 разными режимами работы. Каждому режиму работы соответствует свой цветовой индикатор:

- режим «Авто»: голубой.
- режим «Турбо»: красный.
- режим «Эко»: зеленый.
- режим «Супертурбо»: мигает красным.

1. Включите устройство, нажав на кнопку «Вкл/Выкл».
2. С помощью кнопки выбора режима переключите устройство на нужный режим работы.
3. Выключите устройство, нажав соответствующую кнопку.
4. Очистите пылесборник (см. раздел «Очистка и уход» данного руководства по эксплуатации).
5. Зарядите устройство после использования.

Примечание: чтобы включить режим «Супертурбо», зажмите кнопку выбора режима работы на 3 секунды. После включения режима начнет мигать световой индикатор красного цвета.

Очистка и уход

- Всегда выключайте устройство перед чисткой.
- Не используйте спирт, горячую воду, абразивные вещества или растворители для очистки.
- Регулярно протирайте устройство и аксессуары влажной тканью. Дайте им высохнуть, прежде чем снова использовать устройство или убирать на хранение.
- Для очистки устройства (щеток, фильтров, входных отверстий, трубок и т.д.) используйте специальную щеточку из комплекта поставки.
- Такие комплектующие, как HEPA-фильтр, губчатый фильтр, мультициклонный фильтр, щелевая щетка 2 в 1 и мини-турбощетка пригодны для очистки мыльной водой и губкой.
- Перед проведением обслуживания всегда вынимайте аккумулятор из устройства. Возвращайте аккумулятор на место только после проведения обслуживания.
- Убедитесь, что вода не попадает в устройство. Не погружайте устройство в воду или под струю воды.
- Выбирайте сухое и безопасное место для хранения пылесоса.
- Пылесос можно хранить в вертикальном или горизонтальном положении.
- Регулярно очищайте трубу и насадки.
- Перед сборкой устройства все детали должны быть полностью сухие.

Очистка пылесборника

Примечание: регулярно опустошайте пылесборник, примерно каждые 3–5 дней, даже если содержимое пылесборника не достигло максимальной отметки.

1. Извлеките пылесборник, нажав соответствующую кнопку.
2. Удерживая пылесборник над мусорной корзиной, нажмите кнопку открывания пылесборника, чтобы опустошить его.
3. Установите пылесборник на место.

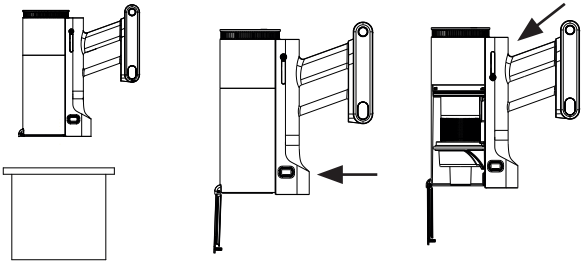

Очистка фильтров

- Комплект фильтров необходимо заменять каждые 6 месяцев или раньше при появлении признаков износа.
- Если пылесос засорился или мощность всасывания значительно снизилась, необходимо очистить фильтры / HEPA-фильтр.
- Перед промывкой фильтра его необходимо максимально выбить/прочистить без использования воды, иначе возникнет риск размывания грязи, что приведет к более сильному засорению фильтра.
- Не мойте HEPA-фильтр или губчатый фильтр в стиральной/посудомоечной машине.
- Перед эксплуатацией устройства убедитесь, что фильтры полностью высохли.

1. Удерживая пылесборник, поверните его против часовой стрелки, чтобы отсоединить, затем потяните за ручку и извлеките мультициклонный фильтр.

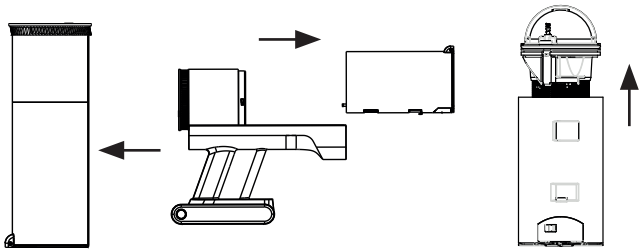

2. Отделите фильтры друг от друга и вытряхните пыль.

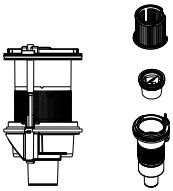

3. Протрите пылесборник мягкой влажной салфеткой. Промойте фильтры под водой.

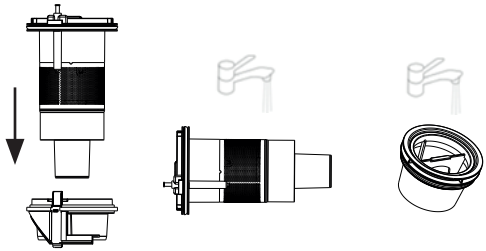

4. Стряхните воду и полностью высушите все части.
5. Для обратной сборки фильтров действуйте в обратном порядке. Установите фильтрующий блок в пылесборник, поверните по часовой стрелке до совмещения белых меток и защелкивания. Вставьте пылесборник в устройство до характерного щелчка.

Очистка основной универсальной турбощетки пол/ковер

1. Извлеките щетку из насадки.
2. С помощью чистящих инструментов удалите запутавшиеся в щетке волосы и другие загрязнения.
3. Если щетка слишком загрязнена, промойте ее под проточной водой и полностью высушите в хорошо проветриваемом помещении под солнечными лучами.
4. Насадку для щетки протрите влажной тканью.

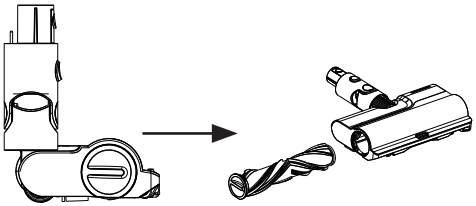

Очистка колес

1. Если одно из колес запуталось в грязи и нитках, осторожно вставьте отвертку под ось колеса и надавите вверх, чтобы вытащить его. Удалите все загрязнения.
2. Установите колесо на место, плотно вдавив его обратно в отсек. Убедитесь, что колесо установлено верно.

Очистка засоров

Примечание: мелкие предметы, ворс ковра и т.д. могут привести к засорам.

1. Если в устройстве появился засор или мощность всасывания ухудшилась, отключите устройство.
2. Отсоедините от устройства трубу или насадки, чтобы найти засор и устранить его.

Возможные проблемы и их решение

Проблема	Причина	Решение
Устройство не работает	Устройство разряжено	Полностью зарядите аккумулятор
	Заполнен пылесборник	Очистите пылесборник
	Некорректно установлены фильтры	Переустановите фильтры
	Засор в соединительной трубе / щетке	Отключите устройство, отсоедините комплектующие и устраните засор
	Устройство выключено	Включите устройство используя кнопку «Вкл/ Выкл»
После зарядки устройство работает непродолжительное время	Устройство заряжено не полностью	Правила и условия зарядки устройства описаны в разделе «Зарядка устройства» данного руководства по эксплуатации
	Неполадки в работе батареи / истек срок эксплуатации батареи	Обратитесь в авторизованный сервисный центр для замены
Ролик основной универсальной турбощетки не вращается	Ролик или колеса щетки засорены	Очистите ролик и колесики как описано в разделе «Очистка и уход» данного руководства по эксплуатации
Слабая мощность всасывание или его отсутствие, дребезжание мотора	Комплектующие устройства засорены	Устраните засоры, очистите фильтры. В случае необходимости, замените старые фильтры на новые
Устройство нагрелось, мигает индикатор зарядки	Перегрелся аккумулятор или мотор, засор в комплектующих устройства	Отключите устройство и дайте ему остыть. Проверьте наличие засора и устраните его. При зарядке или использовании устройства, убедитесь, что температура окружающей среды соответствует диапазону от +5 °C до +40 °C
	Неподходящий адаптер питания	Используйте адаптер, который находится в комплекте с устройством

Коды ошибок

В случае какой-либо неисправности, на дисплее отобразится один из кодов ошибок. Для устранения засоров обратитесь в раздел «Очистка и уход», а для выявления возможных причин неполадок обратитесь в раздел «Возможные проблемы и их решение» данного руководства по эксплуатации.

Код ошибки	Описание проблемы
C0	Зарядка не соответствует параметрам питания устройства
C1	Зарядка в окружающей среде с высокой температурой
C2	Зарядка в окружающей среде с низкой температурой
C3	Короткое замыкание
C4	Высокие параметры питания
C5	Низкие параметры питания
C6	Зарядка сверх нормы установленного времени
D1	Разрядка в окружающей среде с высокой температурой
D2	Разрядка в окружающей среде с низкой температурой
D3	Короткое замыкание мотора
D4	Замыкание пластин мотора
D5	Низкая подача тока в моторе
D6	Короткое замыкание щетки (замыкание пластин)
D7	Замыкание пластин в щетке
D8	Низкая подача тока в щетке
D9	Долгое нахождение устройства в разряженном состоянии

Внимание! Если проблему не удалось решить самостоятельно, прекратите использовать устройство и обратитесь в авторизованный сервисный центр.

Правила и условия монтажа, хранения, перевозки (транспортировки), реализации и утилизации

- Правила и условия монтажа устройства описаны в разделе «Сборка» данного руководства по эксплуатации.
- Хранение устройства должно производиться в упаковке в отапливаемых помещениях у изготовителя и потребителя при температуре воздуха от +5 °С до +40 °С и относительной влажности воздуха не более 80%. В помещениях не должно быть агрессивных примесей (паров кислот, щелочей), вызывающих коррозию.
- Перевозка устройства должна осуществляться в сухой среде.
- Устройство требует бережного обращения, оберегайте его от воздействия пыли, грязи, ударов, влаги, огня и т.д.
- Реализация устройства должна производиться в соответствии с местным законодательством.
- После окончания срока службы устройства его нельзя выбрасывать вместе с обычным бытовым мусором. Вместо этого оно подлежит сдаче на утилизацию в соответствующий пункт приема электрического и электронного оборудования для последующей переработки и утилизации в соответствии с федеральным или местным законодательством. Обеспечивая правильную утилизацию данного продукта, Вы помогаете сберечь природные ресурсы и предотвращаете ущерб для окружающей среды и здоровья людей, который возможен в случае ненадлежащего обращения. Более подробную информацию о пунктах приема и утилизации данного продукта можно получить в местных муниципальных органах или на предприятии по вывозу бытового мусора.
- При обнаружении неисправности устройства следует немедленно обратиться в авторизованный сервисный центр или утилизировать устройство.

Дополнительная информация

Изготовитель: Сучжоу Провак Тэкнолоджи Ко., Лтд.
Шоссе Айгэхао №38, Вэйтан, р-н Сянчэн, г. Сучжоу, пров. Цзянсу, Китай.
Manufacturer: Suzhou Provac Technology Co., Ltd.
No.38 Aigehao Road, Weitang Town, Xiangcheng District, Suzhou, 215134 Jiangsu, China.

Сделано в Китае.

Импортер в России / уполномоченное изготовителем лицо: ООО «ДНС Ритейл». 690068, Россия, Приморский край, г. Владивосток, проспект 100-летия Владивостока, дом 155, корпус 3, офис 5.
Адрес электронной почты: dnsretail@mail.dlogistix.com

Товар соответствует требованиям ТР ТС (ЕАЭС).

Спецификации, информация о продукте и его внешний вид могут быть изменены без предварительного уведомления пользователя в целях улучшения качества нашей продукции.

Товар изготовлен (мм.гггг):_____v.1

Гарантийный талон

SN/IMEI: _____

Дата постановки на гарантию:_____

Производитель гарантирует бесперебойную работу устройства в течение всего гарантийного срока, а также отсутствие дефектов в материалах и сборке. Гарантийный период исчисляется с момента приобретения изделия и распространяется только на новые продукты.
В гарантийное обслуживание входит бесплатный ремонт или замена элементов, вышедших из строя не по вине потребителя в течение гарантийного срока при условии эксплуатации изделия согласно руководству пользователя. Ремонт или замена элементов производится на территории уполномоченных сервисных центров.

Срок гарантии: 24 мес.
Срок эксплуатации: 36 мес.

Актуальный список сервисных центров по адресу:
https://www.dns-shop.ru/service-center/

Гарантийные обязательства и бесплатное сервисное обслуживание не распространяются на перечисленные ниже принадлежности, входящие в комплектность товара, если их замена не связана с разборкой изделия:

- Элементы питания (батарейки) для ПДУ (Пульт дистанционного управления).
- Соединительные кабели, антенны и переходники для них, наушники, микрофоны, устройства «HANDS-FREE»; носители информации различных типов, программное обеспечение (ПО) и драйверы, поставляемые в комплекте (включая, но не ограничиваясь ПО, предустановленным на накопитель на жестких магнитных дисках изделия), внешние устройства ввода-вывода и манипуляторы.
- Чехлы, сумки, ремни, шнуры для переноски, монтажные приспособления, инструменты, документацию, прилагаемую к изделию.
- Расходные материалы и детали, подвергающиеся естественному износу.

Производитель не несет гарантийных обязательств в следующих случаях:

- Истек Гарантийный срок.
- Если изделие, предназначенное для личных (бытовых, семейных) нужд, использовалось для осуществления предпринимательской деятельности, а также в иных целях, не соответствующих его прямому назначению.
- Производитель не несет ответственности за возможный материальный, моральный и иной вред, понесенный владельцем изделия и/или третьими лицами, вследствие нарушения требований руководства пользователя при использовании, несоблюдения рекомендаций по установке и обслуживанию изделия, правил подключения (короткие замыкания, возникшие также в результате воздействия несоответствующего сетевого напряжения, как на само изделие, так и на изделия, сопряженные с ним), хранении и транспортировки изделия.
- Все случаи механического повреждения: сколы, трещины, деформации, следы ударов, вмятины, замятия и др., полученные в процессе эксплуатации изделия.
- Имеются следы сторонней модификации, несанкционированного ремонта лицами, не уполномоченными для проведения таких работ. Если дефект вызван изменением конструкции или схемы изделия, подключением внешних устройств, не предусмотренных Производителем, использованием устройства, не имеющего сертификата соответствия согласно местному законодательству.
- Если дефект изделия вызван действием непреодолимой силы (природных стихий, пожаров, наводнений, землетрясений, бытовых факторов и прочих ситуаций, не зависящих от Производителя), либо действиями третьих лиц, которые Производитель не мог предвидеть.
- Дефект вызван попаданием внутрь изделия посторонних предметов, инородных тел, веществ, жидкостей, насекомых или животных, воздействием агрессивных сред, высокой влажности, высоких температур, которые привели к полному или частичному выходу из строя изделия.
- Отсутствует или не соответствует идентификация изделия (серийный номер). Если повреждения (недостатки) вызваны воздействием вредоносного программного обеспечения; установкой, сменой или удалением паролей (кодов), приведшим к отсутствию доступа к программным ресурсам изделия, без возможности их сброса/восстановления, ввиду отсутствия предоставления данной услуги поставщиком ПО.
- Если дефекты работы вызваны несоответствием стандартам или техническим регламентам питающих, кабельных, телекоммуникационных сетей, мощности радиосигнала, в том числе из-за особенностей рельефа и других подобных внешних факторов, использования изделия на границе или вне зоны действия сети.
- Если повреждения вызваны использованием нестандартных (неоригинальных) и/или некачественных (поврежденных) расходных материалов, принадлежностей, запасных частей, элементов питания, носителей информации различных типов (включая CD, DVD диски, карты памяти, SIM-карты, картриджи).
- Если недостатки вызваны получением, установкой и использованием несовместимого контента (мелодии, графика, видео и другие файлы, приложения Java и подобные им программы).
- На ущерб, причиненный другому оборудованию, работающему в сопряжении с данным изделием.

