Руководство по эксплуатации

Моющий пылесос
DVC-0612

DEXP

Содержание

Назначение устройства **3**

Меры предосторожности **3**

Технические характеристики **4**

Комплектация **4**

Схема устройства **5**

Панель управления **6**

Сборка устройства **7**

Эксплуатация устройства **8**
Наполнение чистой водой 8
Эксплуатация 9

Обслуживание и уход **10**
Очистка бака для грязной воды 10
Очистка шланга 11

Возможные проблемы и пути их решения **11**

Правила и условия монтажа, хранения, перевозки (транспортировки), реализации и утилизации **12**

Дополнительная информация **12**

Уважаемый покупатель!

Благодарим Вас за выбор нашей продукции.
Мы рады предложить Вам изделия и устройства, разработанные и изготовленные в соответствии с высокими требованиями к качеству, функциональности и дизайну. Перед началом эксплуатации внимательно прочитайте данное руководство, в котором содержится важная информация, касающаяся Вашей безопасности, а также рекомендации по правильному использованию продукта и уходу за ним. Позаботьтесь о сохранности настоящего руководства и используйте его в качестве справочного материала при дальнейшей эксплуатации изделия.

Назначение устройства

Моющий пылесос предназначен для влажной уборки загрязнений с различных поверхностей (кафельный, паркетный пол, мягкая мебель, ковры и т.п.).

Меры предосторожности

- Используйте устройство только по назначению.
- Не оставляйте включенное устройство без присмотра.
- Всегда отключайте устройство от электросети, если оно не используется, перед очисткой, сборкой и разборкой.
- Не используйте устройство вне помещений.
- Перед подключением устройства к электросети убедитесь, что оно собрано должным образом. Перед каждым использованием устройства убедитесь, что все его части плотно зафиксированы.
- Перед подключением устройства к источнику питания убедитесь, что параметры Вашей домашней электросети соответствуют его техническим характеристикам.
- Незамедлительно отключите устройство от электросети в случае его неисправности, а также в случае повреждения шнура или вилки. Обратитесь в авторизованный сервисный центр.
- Не тяните и не перемещайте устройство за шнур. Не сгибайте и не наматывайте шнур вокруг устройства. Также не допускайте, чтобы шнур питания перегибался через край столешницы, касался горячих поверхностей или острых углов.
- Используйте только комплектующие, поставляемые вместе с устройством. Использование любых других комплектующих может представлять угрозу для жизни и здоровья, а также лишит Вас права на бесплатное гарантийное обслуживание.
- Не используйте устройство в помещениях с повышенной влажностью.
- Не размещайте устройство и шнур питания вблизи нагревательных элементов, газовых конфорок и т.д.
- Всегда выключайте устройство перед отключением его от сети. Отключайте устройство от сети, держась за вилку, не тяните за сам шнур.
- Не блокируйте вентиляционные отверстия устройства.
- Не собирайте пылесосом твердые или острые предметы, такие как стекло, гвозди, шурупы, монеты и т.д.

- Устройство не предназначено для использования в коммерческих целях.
- Не используйте устройство для ухода за домашними или любыми другими животными.
- Не собирайте пылесосом раскаленные угли, сигареты, спички или любые другие горячие, дымящиеся или легковоспламеняющиеся предметы.
- Не погружайте устройство, шнур питания, электрическую вилку в воду и другие жидкости во избежание поражения электрическим током и получения травм.
- Если шнур питания поврежден, его замена должна производиться специалистами авторизованных сервисных центров во избежание опасности.
- Устройство не предназначено для использования детьми и лицами с ограниченными физическими, сенсорными или умственными способностями, кроме случаев, когда над ними осуществляется контроль другими лицами, ответственными за их безопасность. Не позволяйте детям играть с устройством.

Технические характеристики

- Модель: DVC-0612.
- Торговая марка: DEXP.
- Параметры питания: 220–240 В ~ 50–60 Гц.
- Мощность устройства: 350–450 Вт.
- Мощность всасывания: 12000 Па.
- Емкость бака для грязной воды: 0,7 л.
- Емкость бака для чистой воды: 1,4 л.
- Тип пылесборника: контейнер.
- Тип фильтра: предварительной очистки.
- Уровень шума: 84 дБ.
- Длина шнура питания: 5 м.
- Класс защиты от поражения электрическим током: II.
- Тип крепления шнура питания: Y.
- Степень защиты от влаги: IPX4.
- Вес: 4,35 кг.
- Габариты (Ш × Г × В): 365 × 235 × 319 мм.
- Область применения: бытовое.

Комплектация

- Устройство.
- Мешок для хранения аксессуаров.
- Мультифункциональная насадка.
- Насадка для самоочистки.
- Переходник для насадок.
- Руководство по эксплуатации.

Схема устройства

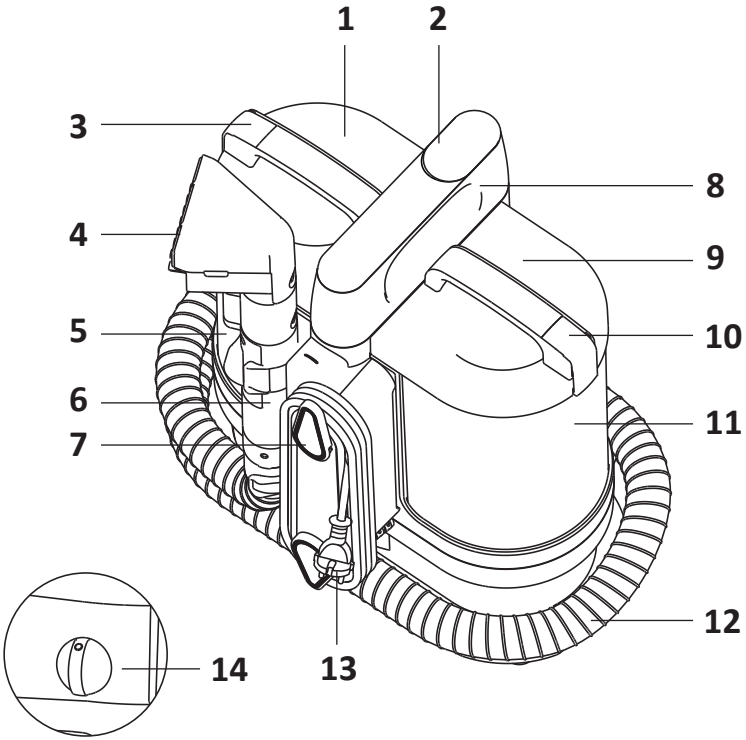

1. Крышка бака для чистой воды.
2. Панель управления.
3. Кнопка открытия бака для чистой воды.
4. Мультифункциональная насадка.
5. Бак для чистой воды.
6. Ручка шланга.
7. Крючок для намотки шнура питания.
8. Корпус устройства.
9. Крышка бака для грязной воды.
10. Кнопка открытия крышки бака для грязной воды.
11. Бак для грязной воды.
12. Гибкий шланг.
13. Шнур питания.
14. Регулятор моющего средства.

Панель управления

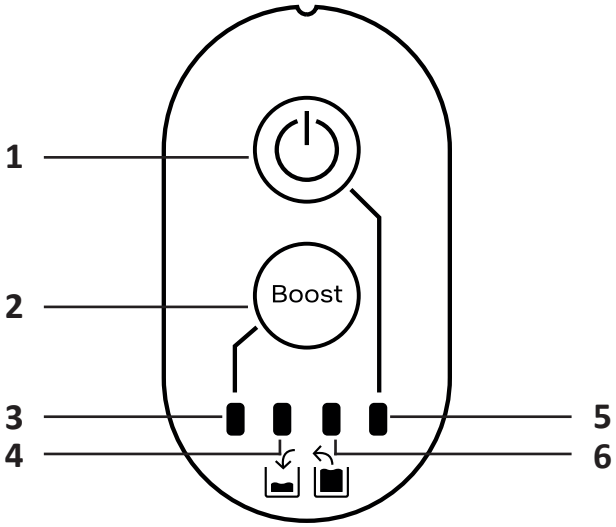

1. Кнопка питания.
2. Кнопка режима «Boost».
3. Индикатор режима «Boost».
4. Индикатор полного бака для грязной воды.
5. Индикатор питания.
6. Индикатор низкого уровня воды в баке для чистой воды.

Индикаторы

Индикатор	Функция	Цвет индикатора	Описание
▮	Индикатор кнопки питания	Красный	Устройство включено в сеть
		Белый	Устройство включено и готово к работе
▮	Индикатор режима «Boost»	Не горит	Обычная мощность всасывания
		Белый	Включен режим «Boost» (повышенная мощность всасывания)
▮	Индикатор бака для чистой воды	Не горит	Нормальный уровень воды
		Мигает красным	Низкий уровень воды в баке / бак установлен неправильно
▮	Индикатор бака для грязной воды	Не горит	Нормальный уровень воды
		Мигает красным	Высокий уровень грязной воды в баке / бак установлен неправильно

Сборка устройства

Внимание! Всегда отключайте устройство от сети перед отсоединением и присоединением аксессуаров.

1. Соберите ручку, как указано на схеме ниже.

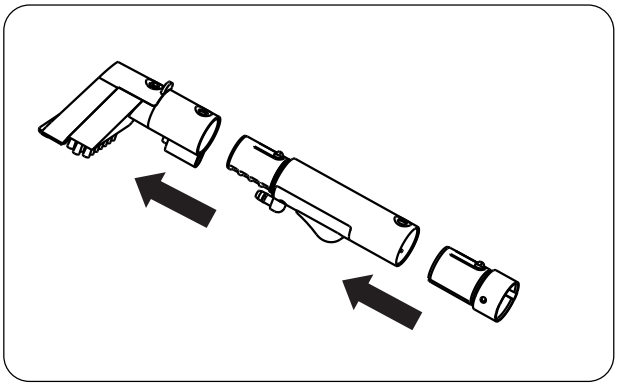

2. Для удобства хранения оберните гибкий шланг вокруг корпуса устройства и зафиксируйте, как показано на схеме ниже.

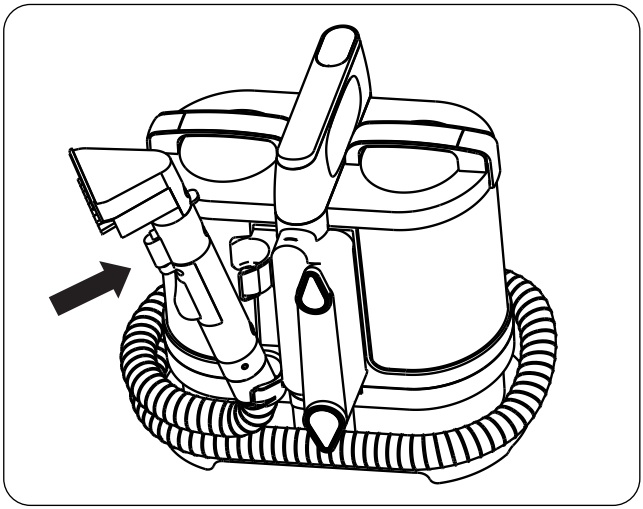

Эксплуатация устройства

Наполнение чистой водой

1. Поставьте устройство на пол. Одной рукой придерживайте корпус, другой возьмитесь за ручку крышки бака для чистой воды и извлеките его.

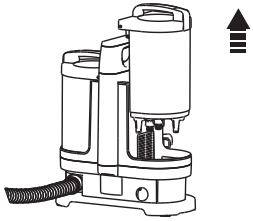

2. Нажмите на кнопку, чтобы открыть бак для чистой воды. Уровень воды в баке не должен превышать отметку «MAX».

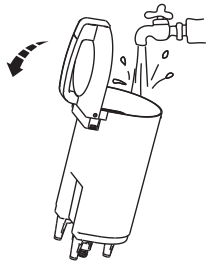

3. Добавьте необходимое количество моющего средства в соответствующий отсек. Для разбавленного и неразбавленного моющего средства предусмотрены соответствующие отметки «MAX».
   - При очистке сильно загрязненных мест моющее средство можно использовать без разбавления.
   - Если загрязнение незначительное, можно добавить соответствующее количество воды для разбавления в отсек для моющего средства. Обратитесь к инструкции по использованию моющего средства.
4. Если моющее средство не требуется, регулятор моющего средства в нижней части устройства необходимо повернуть в положение «1». В противном случае это может повлиять на нормальную работу насоса.

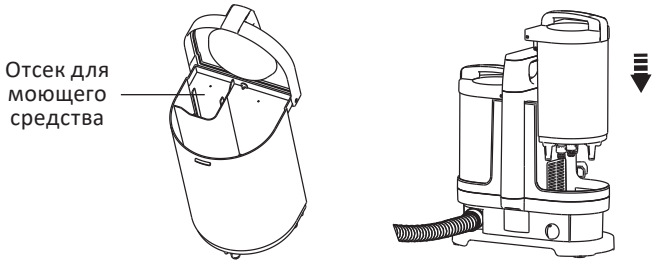

Эксплуатация

Перед использованием убедитесь, что бак для чистой воды заполнен, бак для грязной воды пуст, и оба бака правильно установлены.

1. Распрямите шланг и убедитесь, что щетка надежно закреплена.
2. Подключите устройство к сети и нажмите кнопку питания — устройство начнет работу.
3. Во время использования нажимайте кнопку на ручке щетки для подачи воды / моющего раствора, при этом щетку следует плотно прижимать к очищаемой поверхности.

   Примечания:
   - Если подача воды из щетки уменьшилась, отпустите кнопку на некоторое время и нажмите снова.
   - Во время использования Вы можете регулировать концентрацию моющего средства, подаваемого в чистую воду. Для этого поверните регулятор и выберите нужный уровень (1–4).

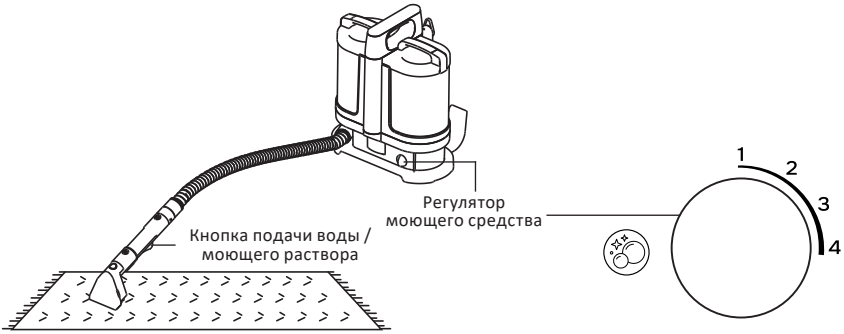

4. С помощью щетки на насадке аккуратно потрите очищаемую поверхность.

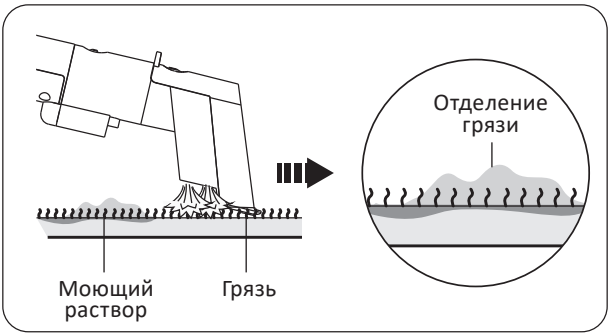

5. Чтобы удалить пятно, надавите на насадку и медленно потяните ее на себя.

6. Перед завершением очистки отпустите кнопку подачи воды / моющего раствора и поднимите щетку, чтобы грязная вода стекла в соответствующий бак.

7. Своевременно очищайте бак для грязной воды во избежание появления неприятного запаха.

Внимание!

- Не используйте устройство для чистки кожаной мебели, так как это может привести к повреждению покрытия.
- Устройство нельзя использовать для всасывания пыли и других сухих отходов.

Обслуживание и уход

- Перед очисткой отключите устройство от сети.
- Не погружайте устройство в воду для очистки.

Очистка бака для грязной воды

При заполнении бака до максимальной отметки соответствующий индикатор начнет мигать красным. Для поддержания эффективности работы устройства регулярно очищайте бак для грязной воды. Для этого:

1. Извлеките бак для грязной воды из устройства.

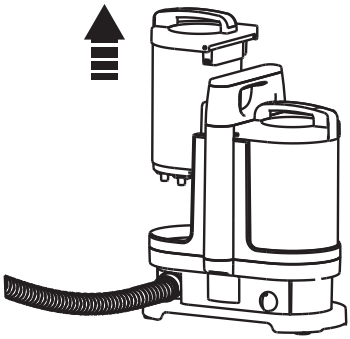

2. Нажмите кнопку открытия крышки и вылейте грязную воду.

Примечание: во избежание появления неприятного запаха рекомендуется очищать бак после каждого использования.

Очистка шланга

1. При необходимости очистки шланга, сначала очистите бак для грязной воды и установите его обратно в устройство.
2. Налейте достаточное количество воды в бак для чистой воды и замените щетку на насадку для самоочистки.
3. Включите устройство. Нажмите и удерживайте кнопку подачи воды от 30 секунд до 1 минуты — после этого очистка шланга будет завершена.

Возможные проблемы и пути их решения

Проблема	Возможная причина	Решение
Устройство не работает	Плохой контакт вилки с розеткой	Убедитесь, что вилка надежно подключена и на устройство подается напряжение
Устройство не распыляет воду / издает странный шум	В баке нет воды	Наполните бак водой
	Не закрыт регулятор моющего средства	Переведите регулятор моющего средства в положение «1»
Слабая сила всасывания / вода не всасывается	Бак для грязной воды переполнен	Очистите бак для грязной воды

Правила и условия монтажа, хранения, перевозки (транспортировки), реализации и утилизации

- Устройство не требует какого-либо монтажа или постоянной фиксации.
- Хранение устройства должно производиться в упаковке в отапливаемых помещениях у изготовителя и потребителя при температуре воздуха от +5 °С до +40 °С и относительной влажности воздуха не более 80%. В помещениях не должно быть агрессивных примесей (паров кислот, щелочей), вызывающих коррозию.
- Перевозка устройства должна осуществляться в сухой среде.
- Устройство требует бережного обращения, оберегайте его от воздействия пыли, грязи, ударов, влаги, огня и т.д.
- Реализация устройства должна производиться в соответствии с местным законодательством.
- После окончания срока службы устройства его нельзя выбрасывать вместе с обычным бытовым мусором. Вместо этого оно подлежит сдаче на утилизацию в соответствующий пункт приема электрического и электронного оборудования для последующей переработки и утилизации в соответствии с федеральным или местным законодательством.
- При обнаружении неисправности устройства следует немедленно обратиться в авторизованный сервисный центр или утилизировать устройство.

Дополнительная информация

Manufacturer: SUZHOU ITTAR ELECTRIC APPLIANCE CO., LTD.
No.95, QI'NAN ROAD, YANGCHENGHU TOWN, XIANGCHENG DISTRICT, SUZHOU, JIANGSU, CHINA.

Изготовитель: СУЧЖОУ ИТТАР ЭЛЕКТРИК ЭППЛАЙЕНС КО., ЛТД.
№95, шоссе Цинань, Янчэнху, р-н Сянчэн, г. Сучжоу, пров. Цзянсу, Китай.
Сделано в Китае.

Импортер в России / уполномоченное изготовителем лицо: ООО «ДНС Ритейл».
690068, Россия, Приморский край, г. Владивосток, проспект 100-летия Владивостока, дом 155, корпус 3, офис 5.
Адрес электронной почты: dnsretail@mail.dlogistix.com

Товар соответствует требованиям ТР ТС (ЕАЭС).

Спецификации, информация о продукте и его внешний вид могут быть изменены без предварительного уведомления пользователя в целях улучшения качества нашей продукции.

Товар изготовлен (мм.гггг): _____v.1

Гарантийный талон

SN/IMEI: _____

Дата постановки на гарантию:_____

Производитель гарантирует бесперебойную работу устройства в течение всего гарантийного срока, а также отсутствие дефектов в материалах и сборке. Гарантийный период исчисляется с момента приобретения изделия и распространяется только на новые продукты.
В гарантийное обслуживание входит бесплатный ремонт или замена элементов, вышедших из строя не по вине потребителя в течение гарантийного срока при условии эксплуатации изделия согласно руководству пользователя. Ремонт или замена элементов производится на территории уполномоченных сервисных центров.

Срок гарантии: 24 мес.
Срок эксплуатации: 36 мес.

Актуальный список сервисных центров по адресу:
https://www.dns-shop.ru/service-center/

Гарантийные обязательства и бесплатное сервисное обслуживание не распространяются на перечисленные ниже принадлежности, входящие в комплектность товара, если их замена не связана с разборкой изделия:

- Элементы питания (батарейки) для ПДУ (Пульт дистанционного управления).
- Соединительные кабели, антенны и переходники для них, наушники, микрофоны, устройства «HANDS-FREE»; носители информации различных типов, программное обеспечение (ПО) и драйверы, поставляемые в комплекте (включая, но не ограничиваясь ПО, предустановленным на накопитель на жестких магнитных дисках изделия), внешние устройства ввода-вывода и манипуляторы.
- Чехлы, сумки, ремни, шнуры для переноски, монтажные приспособления, инструменты, документацию, прилагаемую к изделию.
- Расходные материалы и детали, подвергающиеся естественному износу.

Производитель не несет гарантийных обязательств в следующих случаях:

- Истек Гарантийный срок.
- Если изделие, предназначенное для личных (бытовых, семейных) нужд, использовалось для осуществления предпринимательской деятельности, а также в иных целях, не соответствующих его прямому назначению.
- Производитель не несет ответственности за возможный материальный, моральный и иной вред, понесенный владельцем изделия и/или третьими лицами, вследствие нарушения требований руководства пользователя при использовании, несоблюдения рекомендаций по установке и обслуживанию изделия, правил подключения (короткие замыкания, возникшие также в результате воздействия несоответствующего сетевого напряжения, как на само изделие, так и на изделия, сопряженные с ним), хранении и транспортировки изделия.
- Все случаи механического повреждения: сколы, трещины, деформации, следы ударов, вмятины, замятия и др., полученные в процессе эксплуатации изделия.
- Имеются следы сторонней модификации, несанкционированного ремонта лицами, не уполномоченными для проведения таких работ. Если дефект вызван изменением конструкции или схемы изделия, подключением внешних устройств, не предусмотренных Производителем, использованием устройства, не имеющего сертификата соответствия согласно местному законодательству.
- Если дефект изделия вызван действием непреодолимой силы (природных стихий, пожаров, наводнений, землетрясений, бытовых факторов и прочих ситуаций, не зависящих от Производителя), либо действиями третьих лиц, которые Производитель не мог предвидеть.
- Дефект вызван попаданием внутрь изделия посторонних предметов, инородных тел, веществ, жидкостей, насекомых или животных, воздействием агрессивных сред, высокой влажности, высоких температур, которые привели к полному или частичному выходу из строя изделия.
- Отсутствует или не соответствует идентификация изделия (серийный номер). Если повреждения (недостатки) вызваны воздействием вредоносного программного обеспечения; установкой, сменой или удалением паролей (кодов), приведшим к отсутствию доступа к программным ресурсам изделия, без возможности их сброса/восстановления, ввиду отсутствия предоставления данной услуги поставщиком ПО.
- Если дефекты работы вызваны несоответствием стандартам или техническим регламентам питающих, кабельных, телекоммуникационных сетей, мощности радиосигнала, в том числе из-за особенностей рельефа и других подобных внешних факторов, использования изделия на границе или вне зоны действия сети.
- Если повреждения вызваны использованием нестандартных (неоригинальных) и/или некачественных (поврежденных) расходных материалов, принадлежностей, запасных частей, элементов питания, носителей информации различных типов (включая CD, DVD диски, карты памяти, SIM-карты, картриджи).
- Если недостатки вызваны получением, установкой и использованием несовместимого контента (мелодии, графика, видео и другие файлы, приложения Java и подобные им программы).
- На ущерб, причиненный другому оборудованию, работающему в сопряжении с данным изделием.

Для заметок

