Руководство по эксплуатации

Моющий пылесос
DWV-1615S

DEXP

Содержание

Назначение устройства **3**

Меры предосторожности **3**

Технические характеристики **4**

Комплектация **4**

Схема устройства **5**
Насадки 6

Панель управления **7**

Сборка устройства **8**
Установка насадок 8

Разборка устройства **9**
Снятие насадок 9

Эксплуатация устройства **10**
Перед первым использованием 10
Эксплуатация 10
Смена насадок 11
Дополнительные функции 12

Очистка и уход **13**
Очистка резервуара для грязной воды 13
Наполнение резервуара для чистой воды 13
Очистка мультифункциональной паровой насадки 14
Использование иглы для очистки сопла 14

Возможные проблемы и пути их решения **15**

Правила и условия монтажа, хранения, перевозки (транспортировки), реализации и утилизации **16**

Дополнительная информация **17**

Уважаемый покупатель!

Благодарим Вас за выбор нашей продукции.
Мы рады предложить Вам изделия и устройства, разработанные и изготовленные в соответствии с высокими требованиями к качеству, функциональности и дизайну. Перед началом эксплуатации внимательно прочитайте данное руководство, в котором содержится важная информация, касающаяся Вашей безопасности, а также рекомендации по правильному использованию продукта и уходу за ним. Позаботьтесь о сохранности настоящего руководства и используйте его в качестве справочного материала при дальнейшей эксплуатации изделия.

Назначение устройства

Моющий пылесос предназначен для влажной уборки загрязнений с различных поверхностей (кафельный, паркетный пол, мягкая мебель, ковры и т.п.).

Меры предосторожности

- Используйте устройство только по назначению.
- Не оставляйте включенное устройство без присмотра.
- Всегда отключайте устройство от сети, если оно не используется, перед очисткой, сборкой и разборкой.
- Не используйте устройство вне помещений.
- Перед подключением устройства к электросети убедитесь, что оно собрано должным образом. Перед каждым использованием устройства убедитесь, что все его части зафиксированы плотно.
- Перед подключением устройства к источнику питания убедитесь, что параметры Вашей домашней электросети соответствуют его техническим характеристикам.
- Незамедлительно отключите устройство от электросети в случае его неисправности, а также в случае повреждения шнура или вилки. Обратитесь в авторизованный сервисный центр.
- Не тяните и не перемещайте устройство за шнур. Не сгибайте и не наматывайте шнур вокруг устройства. Также не допускайте, чтобы шнур питания перегибался через край столешницы, касался горячих поверхностей или острых углов.
- Используйте только комплектующие, поставляемые вместе с устройством. Использование любых других комплектующих может представлять угрозу для жизни и здоровья, а также лишит Вас права на бесплатное гарантийное обслуживание.
- Не используйте устройство в помещениях с повышенной влажностью.
- Не размещайте устройство и шнур питания вблизи нагревательных элементов, газовых конфорок и т.д.
- Всегда выключайте устройство перед отключением его от сети. Отключайте устройство от сети, держась за вилку, не тяните за сам шнур.
- Не блокируйте вентиляционные отверстия устройства.
- Не собирайте пылесосом твердые или острые предметы, такие как стекло, гвозди, шурупы, монеты и т.д.
- Устройство не предназначено для использования в коммерческих целях.

- Не используйте устройство для ухода за домашними или любыми другими животными.
- Не собирайте пылесосом раскаленные угли, сигареты, спички или любые другие горячие, дымящиеся или легковоспламеняющиеся предметы.
- Не погружайте устройство, шнур питания, электрическую вилку в воду и другие жидкости во избежание поражения электрическим током и получения травм.
- Если шнур питания поврежден, его замена должна производиться специалистами авторизованных сервисных центров во избежание опасности.
- Устройство не предназначено для использования детьми и лицами с ограниченными физическими, сенсорными или умственными способностями, кроме случаев, когда над ними осуществляется контроль другими лицами, ответственными за их безопасность. Не позволяйте детям играть с устройством.

Технические характеристики

- Модель: DWV-1615S.
- Торговая марка: DEXP.
- Параметры питания: 220–240 В ~ 50–60 Гц.
- Мощность устройства: 1600 Вт.
- Мощность всасывания: 14,2 КПа.
- Емкость бака для грязной воды: 0,92 л.
- Емкость бака для чистой воды: 1,54 л.
- Тип пылесборника: контейнер.
- Тип фильтра: предварительной очистки.
- Уровень шума: 85 дБ.
- Длина шнура питания: 3,8 м.
- Класс защиты от поражения электрическим током: I.
- Тип крепления шнура питания: Y.
- Степень защиты от влаги: IPX4.
- Вес: 4,3 кг.
- Габариты (Ш × Г × В): 327 × 225 × 340 мм.
- Область применения: бытовое.

Комплектация

- Устройство.
- Переходник для насадок.
- Латунная щетка.
- Металлическая щетка.
- Нейлоновая щетка.
- Угловая паровая насадка.
- Мультифункциональная паровая насадка.
- Игла для очистки сопла.
- Руководство по эксплуатации.

Схема устройства

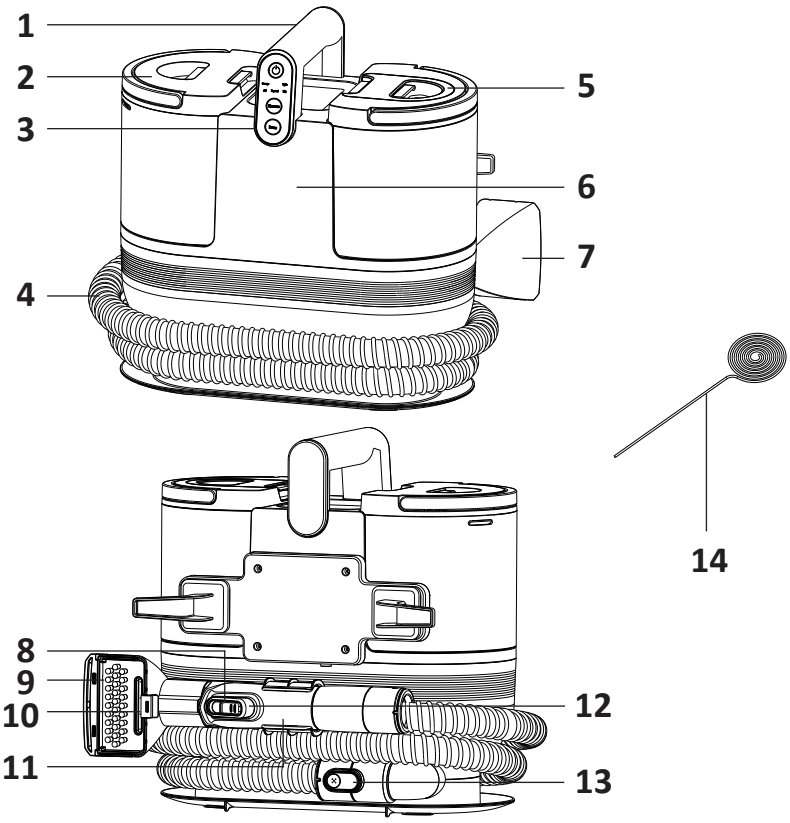

1. Рукоятка.
2. Крышка резервуара для грязной воды.
3. Панель управления.
4. Гибкий шланг.
5. Крышка резервуара для чистой воды.
6. Корпус устройства.
7. Мультифункциональная паровая насадка.
8. Фиксатор кнопки подачи воды/пара.
9. Щетка.
10. Распылитель.
11. Ручка гибкого шланга.
12. Кнопка подачи воды/пара.
13. Фиксатор шланга.
14. Игла для очистки сопла.

Насадки

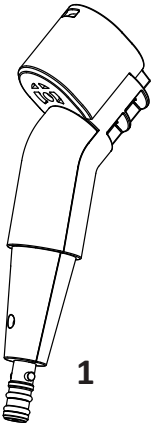

1

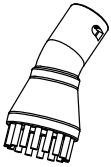

2

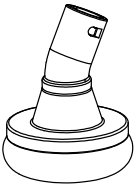

3



6

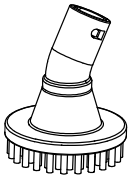

4

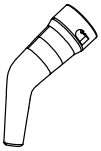

5

1. Переходник для насадок.
2. Латунная щетка.
3. Металлическая щетка.
4. Нейлоновая щетка.
5. Угловая паровая насадка.
6. Мультифункциональная паровая насадка.

Панель управления

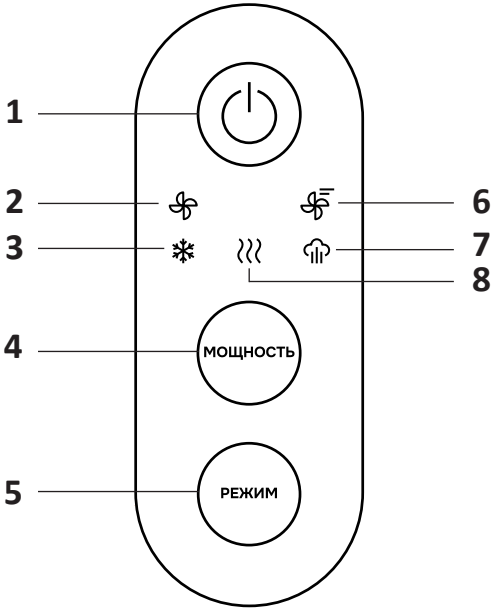

1. Кнопка питания.
2. Индикатор режима «Стандартный».
3. Индикатор режима «Холодная вода».
4. Кнопка выбора мощности всасывания.
5. Кнопка выбора режима.
6. Индикатор режима «Турбо».
7. Индикатор режима «Пар».
8. Индикатор режима «Горячая вода».

Сборка устройства

Внимание! Всегда отключайте устройство от сети перед отсоединением и присоединением аксессуаров.

1. Вставьте шланг в воздухозаборное отверстие пылесоса до щелчка.

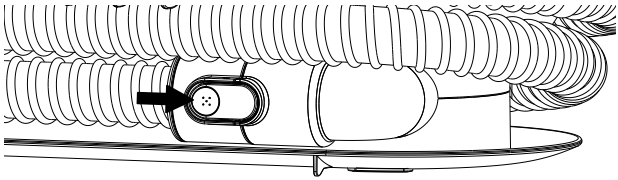

2. Подсоедините ручку гибкого шланга до щелчка.

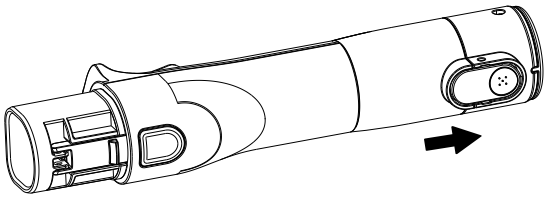

Установка насадок

Прикрепите одну из насадок, входящих в комплект поставки, к ручке. Для этого вставьте ручку в головку насадки до фиксации.

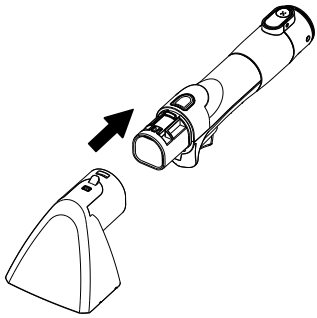

Установка щетки мультифункциональной паровой насадки

Вставьте два верхних выступа щетки в пазы мультифункциональной паровой насадки, после чего слегка нажмите на защелку по направлению стрелки.

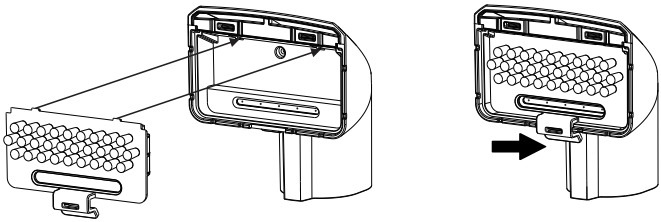

Разборка устройства

1. Отсоедините гибкий шланг. Для этого нажмите на фиксатор и потяните шланг по направлению стрелки.

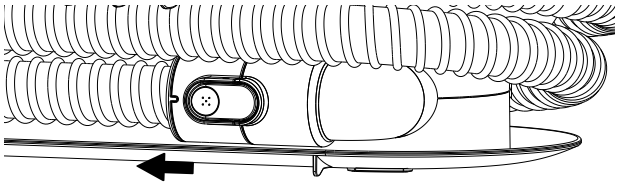

2. Снимите ручку шланга. Для этого нажмите на фиксатор ручки и слегка потяните шланг по направлению стрелки.

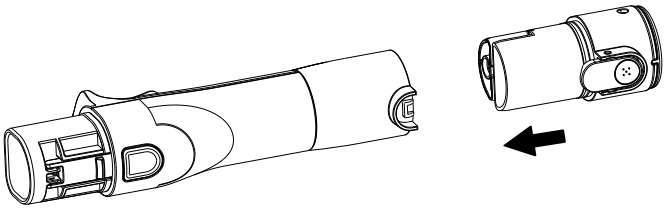

Снятие насадок

Чтобы отсоединить насадку, зажмите фиксатор и потяните ее по направлению от себя.

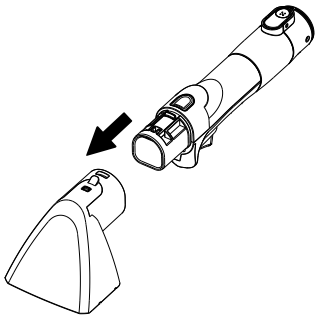

Снятие щетки мультифункциональной паровой насадки

Удерживая насадку одной рукой, слегка приподнимите защелку по направлению стрелки.

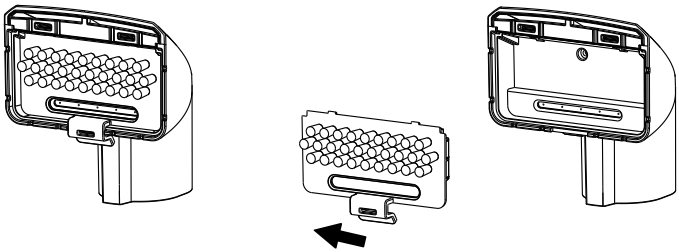

Эксплуатация устройства

Перед первым использованием

- Убедитесь, что шланг плотно вставлен в корпус устройства.
- Во избежание засорения воздуховода предварительно уберите крупный мусор в зоне уборки (острые предметы, большие куски бумаги, упаковочную пленку и т.п.) и пропылесосьте поверхность.
- Установите устройство на ровную поверхность.

Эксплуатация

1. Снимите резервуар для чистой воды и наполните его необходимым количеством воды.

   Внимание! Температура воды не должна превышать +40 °C.
2. Установите подходящую насадку для уборки.
3. Размотайте шнур питания и вставьте вилку в розетку.
4. Чтобы включить устройство, нажмите кнопку питания на панели управления, — индикатор кнопки начнет мигать белым. Нажмите кнопку еще раз, чтобы запустить работу устройства по умолчанию (стандартный режим, вода комнатной температуры). Повторное нажатие кнопки переведет устройство в режим ожидания — индикатор кнопки начнет мигать и погаснет через 30 минут.
5. Выберите мощность всасывания с помощью соответствующей кнопки. Всего доступно 2 мощности: «Стандартный» и «Турбо». Индикатор выбранной мощности будет гореть белым.
6. Для переключения между рабочими режимами используйте кнопку «Режим» на панели управления. Всего доступно 3 режима работы: «Холодная вода», «Горячая вода» и «Пар». Индикатор выбранного режима будет гореть белым.
   - В режиме горячей воды время нагрева составляет 15 секунд — индикатор режима будет мигать. Когда индикатор перестанет мигать, устройство будет готово к работе.
   - В режиме пара время нагрева составляет около 30–35 секунд — индикатор режима будет мигать. Когда индикатор перестанет мигать, устройство будет готово к работе.
7. Нажмите и удерживайте кнопку подачи воды/пара — насадка начнет подавать воду/пар. Отпустите кнопку — подача воды/пара прекратится.

   Внимание! Обязательно сначала распылите воду на поверхность перед всасыванием мусора. Не всасывайте сухой мусор напрямую.
8. Распылите воду/пар на загрязненный участок ткани/обивки. После этого с помощью щетки многократно пройдитесь по месту загрязнения.
9. Чтобы выключить устройство, переведите его в режим ожидания и отключите от сети.

Смена насадок

Вы можете выбирать разные насадки в зависимости от конкретных условий эксплуатации:

- Мультифункциональная паровая насадка: подходит для очистки загрязнений среднего размера. Подает горячую воду и пар, эффективно очищая тканевые поверхности: диваны, ковры, матрасы, декоративные подушки.
- Угловая паровая насадка: подходит для очистки щелей, углов кафельной плитки и т.п.
- Нейлоновая щетка: подходит для очистки вытяжек, газовых плит, духовок, микроволновых печей, фильтров кондиционеров, москитных сеток и пр.
- Латунная щетка: подходит для очистки мангалов, сеток-гриль, решеток газовых варочных панелей и т.п.
- Металлическая щетка: подходит для очистки кухонных моек и т.п.

Использование переходника для насадок

Совместите два небольших выступа на переходнике с пазами насадки и поверните насадку по часовой стрелке до полной фиксации.

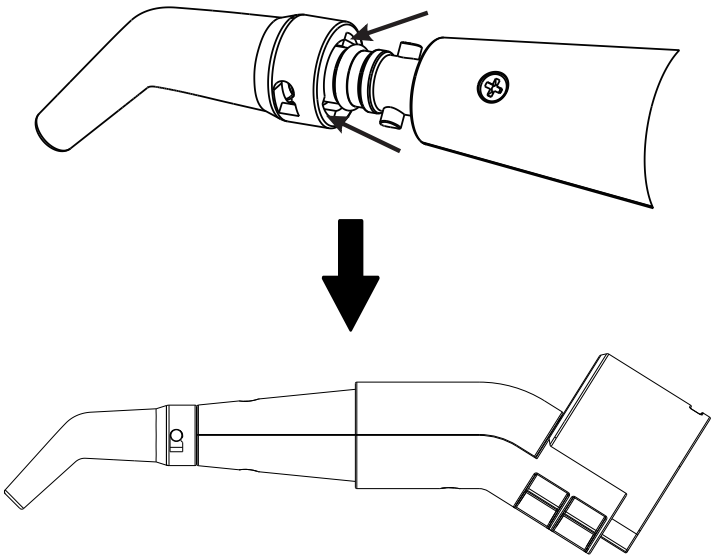

Дополнительные функции

Непрерывная подача воды

Нажмите кнопку подачи воды и сдвиньте фиксатор вперед — кнопка зафиксируется, и подача воды будет непрерывной.

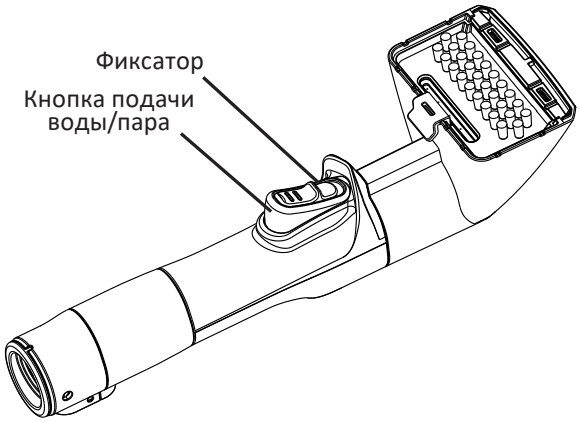

Очистка и уход

Перед очисткой отключите устройство от сети.

Очистка резервуара для грязной воды

При заполнении резервуара до максимальной отметки всасывающее отверстие перекрывается и мощность всасывания падает. Для поддержания эффективности работы устройства регулярно очищайте резервуар для грязной воды. Для этого:

1. Потяните резервуар вверх по диагонали.
2. Откройте защелку крышки резервуара и поднимите крышку.
3. Очистите резервуар.

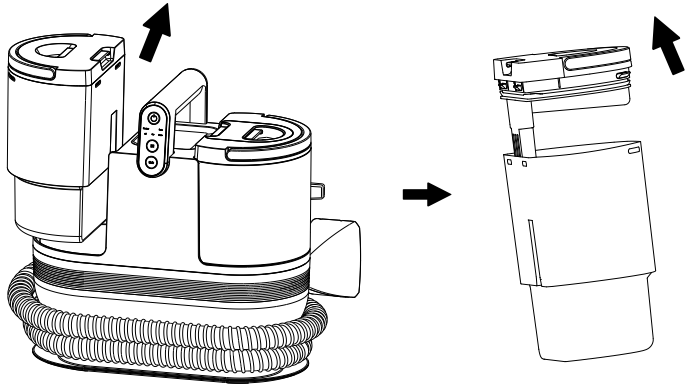

Примечание: рекомендуется после использования устройства очищать бак и давать ему полностью высохнуть во избежание появления плесени и неприятных запахов.

Наполнение резервуара для чистой воды

1. Снимите резервуар для чистой воды, как описано выше.
2. Откройте крышку.
3. Наполните резервуар чистой водой.

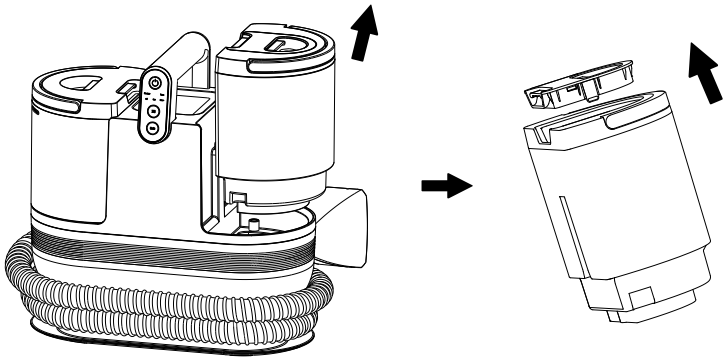

Очистка мультифункциональной паровой насадки

Своевременно очищайте щетку мультифункциональной насадки от загрязнений.

- При запутывании волос или другого мусора используйте подходящий инструмент для удаления загрязнений.
- При засорении щетки снимите прозрачную крышку с ее верхней части и с помощью тонкой палочки или другого инструмента прочистите воздуховодное отверстие.

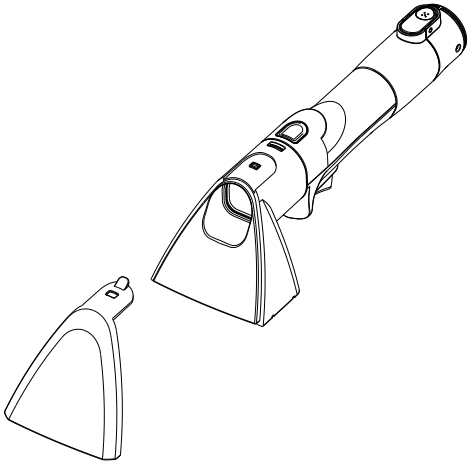

Использование иглы для очистки сопла

Если вода не выходит из сопла или течет неравномерно, очистите его с помощью прилагаемой иглы, как показано на рисунке ниже.

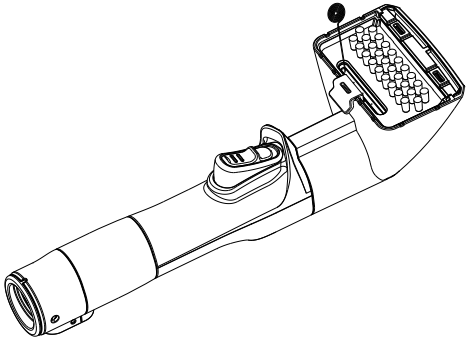

Возможные проблемы и пути их решения

Проблема	Возможная причина	Решение
Устройство не распыляет воду	Насадка засорилась	Очистите насадку
	В резервуаре нет воды	Наполните резервуар водой
	Шланг засорился или поврежден	Обратитесь в авторизованный сервисный центр
Аномальный шум мотора	Воздухозаборное отверстие забито мусором	Очистите воздухозаборное отверстие
	Неисправность двигателя	Обратитесь в авторизованный сервисный центр
	Переполнен бак для грязной воды	Опустошите и очистите бак для грязной воды
Слабая сила всасывания / вода не всасывается	Резервуар для грязной воды переполнен	Очистите резервуар
	Воздухозаборное отверстие забито грязью/мусором	Очистите воздухозаборное отверстие
Устройство не работает	Отсутствует питание	Проверьте подключение устройства к источнику питания
	Температура окружающей среды слишком высокая/низкая	Не используйте устройство в условиях повышенной/пониженной температуры

Правила и условия монтажа, хранения, перевозки (транспортировки), реализации и утилизации

- Устройство не требует какого-либо монтажа или постоянной фиксации.
- Хранение устройства должно производиться в упаковке в отапливаемых помещениях у изготовителя и потребителя при температуре воздуха от +5 °С до +40 °С и относительной влажности воздуха не более 80%. В помещениях не должно быть агрессивных примесей (паров кислот, щелочей), вызывающих коррозию.
- Перевозка устройства должна осуществляться в сухой среде.
- Устройство требует бережного обращения, оберегайте его от воздействия пыли, грязи, ударов, влаги, огня и т.д.
- Реализация устройства должна производиться в соответствии с местным законодательством.
- После окончания срока службы устройства его нельзя выбрасывать вместе с обычным бытовым мусором. Вместо этого оно подлежит сдаче на утилизацию в соответствующий пункт приема электрического и электронного оборудования для последующей переработки и утилизации в соответствии с федеральным или местным законодательством. Обеспечивая правильную утилизацию данного продукта, Вы помогаете сберечь природные ресурсы и предотвращаете ущерб для окружающей среды и здоровья людей, который возможен в случае ненадлежащего обращения. Более подробную информацию о пунктах приема и утилизации данного продукта можно получить в местных муниципальных органах или на предприятии по вывозу бытового мусора.
- При обнаружении неисправности устройства следует немедленно обратиться в авторизованный сервисный центр или утилизировать устройство.

Дополнительная информация

Manufacturer: Ningbo Dwafer Electrical Appliances Co., Ltd.
No. 2, Zone 1, Hongxi Industrial Zone, Chunhu Street, Fenghua District, Ningbo City, Zhejiang Province, China.

Изготовитель: Нинбо Двафер Электрикал Эпплайенсиз Ко., Лтд.
№2, зона 1, промзона Хунси, пр-т Чуньху, р-н Фэнхуа, г. Нинбо, пров. Чжэцзян, Китай.
Сделано в Китае.

Импортер в России / уполномоченное изготовителем лицо: ООО «ПРОВИЛЬ».
690022, Приморский край, г. Владивосток, Чкалова, д. 30, офис 4А.
Адрес электронной почты: provil@mail.dlogistix.com

Товар соответствует требованиям ТР ТС (ЕАЭС).

Спецификации, информация о продукте и его внешний вид могут быть изменены без предварительного уведомления пользователя в целях улучшения качества нашей продукции.

Товар изготовлен (мм.гггг): _____v.1

Гарантийный талон

SN/IMEI: _____

Дата постановки на гарантию: _____

Производитель гарантирует бесперебойную работу устройства в течение всего гарантийного срока, а также отсутствие дефектов в материалах и сборке. Гарантийный период исчисляется с момента приобретения изделия и распространяется только на новые продукты.
В гарантийное обслуживание входит бесплатный ремонт или замена элементов, вышедших из строя не по вине потребителя в течение гарантийного срока при условии эксплуатации изделия согласно руководству пользователя. Ремонт или замена элементов производится на территории уполномоченных сервисных центров.

Срок гарантии: 24 мес.
Срок эксплуатации: 36 мес.

Актуальный список сервисных центров по адресу:
https://www.dns-shop.ru/service-center/

Гарантийные обязательства и бесплатное сервисное обслуживание не распространяются на перечисленные ниже принадлежности, входящие в комплектность товара, если их замена не связана с разборкой изделия:

- Элементы питания (батарейки) для ПДУ (Пульт дистанционного управления).
- Соединительные кабели, антенны и переходники для них, наушники, микрофоны, устройства «HANDS-FREE»; носители информации различных типов, программное обеспечение (ПО) и драйверы, поставляемые в комплекте (включая, но не ограничиваясь ПО, предустановленным на накопитель на жестких магнитных дисках изделия), внешние устройства ввода-вывода и манипуляторы.
- Чехлы, сумки, ремни, шнуры для переноски, монтажные приспособления, инструменты, документацию, прилагаемую к изделию.
- Расходные материалы и детали, подвергающиеся естественному износу.

Производитель не несет гарантийных обязательств в следующих случаях:

- Истек Гарантийный срок.
- Если изделие, предназначенное для личных (бытовых, семейных) нужд, использовалось для осуществления предпринимательской деятельности, а также в иных целях, не соответствующих его прямому назначению.
- Производитель не несет ответственности за возможный материальный, моральный и иной вред, понесенный владельцем изделия и/или третьими лицами, вследствие нарушения требований руководства пользователя при использовании, несоблюдения рекомендаций по установке и обслуживанию изделия, правил подключения (короткие замыкания, возникшие также в результате воздействия несоответствующего сетевого напряжения, как на само изделие, так и на изделия, сопряженные с ним), хранении и транспортировки изделия.
- Все случаи механического повреждения: сколы, трещины, деформации, следы ударов, вмятины, замятия и др., полученные в процессе эксплуатации изделия.
- Имеются следы сторонней модификации, несанкционированного ремонта лицами, не уполномоченными для проведения таких работ. Если дефект вызван изменением конструкции или схемы изделия, подключением внешних устройств, не предусмотренных Производителем, использованием устройства, не имеющего сертификата соответствия согласно местному законодательству.
- Если дефект изделия вызван действием непреодолимой силы (природных стихий, пожаров, наводнений, землетрясений, бытовых факторов и прочих ситуаций, не зависящих от Производителя), либо действиями третьих лиц, которые Производитель не мог предвидеть.
- Дефект вызван попаданием внутрь изделия посторонних предметов, инородных тел, веществ, жидкостей, насекомых или животных, воздействием агрессивных сред, высокой влажности, высоких температур, которые привели к полному или частичному выходу из строя изделия.
- Отсутствует или не соответствует идентификация изделия (серийный номер). Если повреждения (недостатки) вызваны воздействием вредоносного программного обеспечения; установкой, сменой или удалением паролей (кодов), приведшим к отсутствию доступа к программным ресурсам изделия, без возможности их сброса/восстановления, ввиду отсутствия предоставления данной услуги поставщиком ПО.
- Если дефекты работы вызваны несоответствием стандартам или техническим регламентам питающих, кабельных, телекоммуникационных сетей, мощности радиосигнала, в том числе из-за особенностей рельефа и других подобных внешних факторов, использования изделия на границе или вне зоны действия сети.
- Если повреждения вызваны использованием нестандартных (неоригинальных) и/или некачественных (поврежденных) расходных материалов, принадлежностей, запасных частей, элементов питания, носителей информации различных типов (включая CD, DVD диски, карты памяти, SIM-карты, картриджи).
- Если недостатки вызваны получением, установкой и использованием несовместимого контента (мелодии, графика, видео и другие файлы, приложения Java и подобные им программы).
- На ущерб, причиненный другому оборудованию, работающему в сопряжении с данным изделием.

