Руководство по эксплуатации

Электрическая плита EC50-M07CGD

DEXP

СОДЕРЖАНИЕ

НАЗНАЧЕНИЕ УСТРОЙСТВА 4

МЕРЫ ПРЕДОСТОРОЖНОСТИ 4

ТЕХНИЧЕСКИЕ ХАРАКТЕРИСТИКИ 6

КОМПЛЕКТАЦИЯ 6

СХЕМА УСТРОЙСТВА 7

УСТАНОВКА 8

Установка ножек 8

Требования к месту установки 9

Защита от опрокидывания 10

Подключение к электросети 11

ЭКСПЛУАТАЦИЯ 12

Перед первым использованием 12

Выбор посуды 12

Панель управления 13

Варочная поверхность 13

Духовой шкаф 14

Режимы духового шкафа 14

Рекомендации 15

ОБСЛУЖИВАНИЕ И УХОД 16

Варочная поверхность 16

Духовой шкаф 16

Замена лампы 17

Снятие стеклянной панели 17

Снятие дверцы духового шкафа 18

ВОЗМОЖНЫЕ ПРОБЛЕМЫ И ИХ РЕШЕНИЯ 19

ИНФОРМАЦИЯ ОБ ЭНЕРГОЭФФЕКТИВНОСТИ 20

ПРАВИЛА И УСЛОВИЯ МОНТАЖА, ХРАНЕНИЯ, ПЕРЕВОЗКИ (ТРАНСПОРТИРОВКИ), РЕАЛИЗАЦИИ И УТИЛИЗАЦИИ 21

ДОПОЛНИТЕЛЬНАЯ ИНФОРМАЦИЯ 22

Уважаемый покупатель!

Благодарим Вас за выбор нашей продукции.
Мы рады предложить Вам изделия и устройства, разработанные и изготовленные в соответствии с высокими требованиями к качеству, функциональности и дизайну. Перед началом эксплуатации внимательно прочитайте данное руководство, в котором содержится важная информация, касающаяся Вашей безопасности, а также рекомендации по правильному использованию продукта и уходу за ним. Позаботьтесь о сохранности настоящего руководства и используйте его в качестве справочного материала при дальнейшей эксплуатации изделия.

НАЗНАЧЕНИЕ УСТРОЙСТВА

Электрическая плита предназначена для приготовления, а также разогрева готовых продуктов питания и блюд.

МЕРЫ ПРЕДОСТОРОЖНОСТИ

- Перед подключением устройства к источнику питания убедитесь, что параметры Вашей домашней электросети соответствуют его техническим характеристикам. Подключайте устройство только к заземленной электросети.
- Установка и заземление устройства должны производиться только квалифицированными специалистами. Неправильная установка и/или заземление могут представлять угрозу жизни и здоровью пользователя.
- Не разбирайте устройство самостоятельно во избежание поражения электрическим током. Данное устройство не содержит элементов, обслуживаемых пользователем. Обслуживание и ремонт должны производиться только квалифицированными специалистами авторизованного сервисного центра.
- Никогда не тяните устройство за шнур питания. Обращайтесь со шнуром бережно. Убедитесь, что шнур не зажимается дверьми и не задевает острых краев или углов. Держите его подальше от горячих поверхностей.
- Не используйте устройство в случае повреждения шнура питания, вилки или других деталей.
- При повреждении шнура питания его замену во избежание опасности должны производить изготовитель, сервисная служба или подобный квалифицированный персонал.
- Убедитесь, что в процессе использования устройства Ваша одежда, волосы и открытые части тела не касаются горячих поверхностей.
- Во время работы не прикасайтесь к стеклу дверцы духового шкафа и другим горячим поверхностям. Используйте жаростойкие прихватки или перчатки.
- Используйте устройство только по назначению. Не используйте устройство для обогрева помещения или сушки белья.
- Во избежание риска возникновения пожара не размещайте данное устройство в непосредственной близости от легковоспламеняющихся жидкостей, материалов и объектов (например, занавесок). Не храните какие-либо предметы, в особенности легковоспламеняющиеся, в духовом шкафу и в выдвижном ящике — ящик предназначен только для хранения посуды.

- Будьте осторожны при приготовлении блюд с большим количеством масла или жира — они могут воспламениться. При возникновении возгорания не тушите пламя водой. Отключите устройство от электросети и накройте емкость крышкой или плотной тканью.
- Не оставляйте включенное устройство без присмотра. Чрезмерный нагрев приготавливаемой пищи может привести к задымлению и/или воспламенению.
- При появлении трещин на варочной поверхности немедленно отключите устройство от электросети, чтобы исключить риск поражения электрическим током.
- Помещение, в котором устанавливается устройство, должно быть сухим и хорошо проветриваемым; обеспечьте свободный доступ ко всем элементам управления.
- Устройство не предназначено для использования вне помещений.
- Облицовка кухонной мебели рядом с устройством должна крепиться термостойким клеем, выдерживающим температуру 120 °С. Соседняя мебель и материалы, использованные при установке, должны выдерживать температуру не менее чем на 85 °С выше температуры окружающей среды в помещении при работе устройства.
- Вытяжки должны устанавливаться в соответствии с инструкциями их производителя.
- При использовании пергаментной бумаги закрепляйте ее в посуде перед установкой посуды в духовой шкаф. Из-за струи воздуха, проникающей внутрь устройства при открывании дверцы, пергаментная бумага может подняться, коснуться нагревательного элемента и вспыхнуть. Используйте пергаментную бумагу нужного размера. Она не должна выступать за края посуды.
- Вентиляционные отверстия устройства должны быть полностью открыты, свободны от загрязнений и ничем не заблокированы.
- Не передвигайте посуду по варочной поверхности — это может ее поцарапать, что приведет к снижению рабочих качеств устройства.
- Не ставьте на разогретые конфорки посуду с мокрым дном, т.к. это может привести к образованию пятен, которые будет тяжело или невозможно удалить.
- Не кладите на варочную поверхность металлические предметы (ножи, вилки, ложки, крышки и т.п.) — они могут сильно нагреваться.
- Не передвигайте устройство за ручку дверцы. Ручка дверцы не рассчитана на его вес и может сломаться. Не ставьте посуду или другие предметы на дверцу духового шкафа.
- Данное устройство предназначено для использования в домашних или подобных им условиях, например, в кухонных зонах для персонала в магазинах, офисах и других рабочих помещениях, в фермерских домах, в гостиницах, отелях, хостелах и прочих жилых помещениях. Устройство не предназначено для использования в коммерческих целях.
- Устройство не предназначено для использования детьми и лицами с ограниченными физическими, сенсорными или умственными способностями, кроме случаев, когда над ними осуществляется контроль другими лицами, ответственными за их безопасность. Не позволяйте детям играть с устройством.

ТЕХНИЧЕСКИЕ ХАРАКТЕРИСТИКИ

- Модель: EC50-M07CGD.
- Торговая марка: DEXP.
- Параметры питания: 220–240 В ~ 50–60 Гц.
- Номинальная потребляемая мощность: 8,8 кВт.
- Мощность конфорок:
  - Левая передняя / правая задняя — 1,2 кВт.
  - Правая передняя / левая задняя — 1,8 кВт.
- Объем духового шкафа: 60 л.
- Класс энергопотребления: A.
- Энергопотребление за цикл в режиме естественной конвекции: 0,81 кВт·ч.
- Энергопотребление за цикл в режиме принудительной конвекции: 0,72 кВт·ч.
- Направляющие духового шкафа: проволочные.
- Класс защиты от поражения эл. током: I.
- Тип крепления шнура питания: Y.
- Степень защиты от пыли и влаги: IPX0.
- Габариты (Ш × Г × В): 50 × 60 × 83 см.
- Вес нетто: 40 кг.
- Область применения: бытовое.

КОМПЛЕКТАЦИЯ

- Устройство.
- Ножки (4 шт).
- Противень.
- Решетка.
- Цепь страховочная с крюком.
- Руководство по эксплуатации.

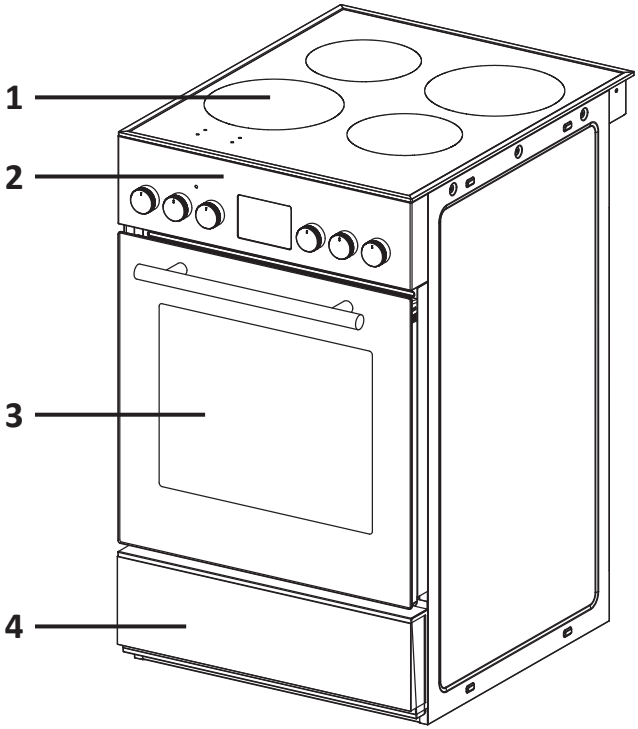

1. Варочная поверхность.
2. Панель управления.
3. Духовой шкаф.
4. Откидной ящик.

УСТАНОВКА

Перед началом установки удалите все упаковочные материалы как внутри, так и снаружи устройства. Внимательно осмотрите электрическую плиту и убедитесь в отсутствии на ней повреждений. Ни в коем случае не используйте устройство с видимыми повреждениями — обратитесь по месту покупки или в авторизованный сервисный центр.

ВНИМАНИЕ!

Устройство должно находиться в выключенном состоянии во время установки или других операций по обслуживанию.

УСТАНОВКА НОЖЕК

ВНИМАНИЕ!

- Во время установки ножек наденьте защитные перчатки.
- Установка должна выполняться двумя людьми.
- Перед началом работы необходимо извлечь из духового шкафа и с варочной поверхности все съемные элементы (решетки, противни и т.п.).

1. Слегка наклоните плиту назад и вкрутите две передние ножки в отверстия справа и слева в нижней передней части.
2. Слегка наклоните плиту вперед и вкрутите две задние ножки в отверстия справа и слева в нижней задней части. Во время установки дверца духового шкафа должна быть закрыта.
3. После установки отрегулируйте высоту ножек так, чтобы плита стояла ровно и устойчиво.

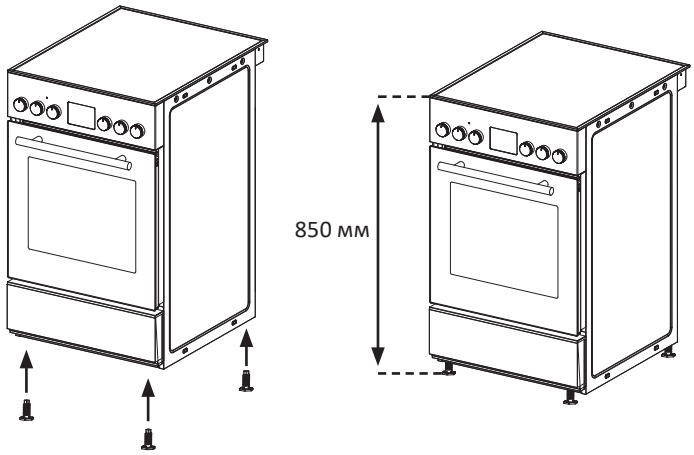

ТРЕБОВАНИЯ К МЕСТУ УСТАНОВКИ

ВНИМАНИЕ!

Электрическая плита предназначена для установки в хорошо вентилируемых сухих помещениях, таких как кухня, столовая или гостиная. Запрещается устанавливать плиту в душевой или в ванной комнате.

- Полностью снимите транспортировочную защиту; не используйте для этого агрессивные или абразивные чистящие средства.
- Устанавливайте плиту только на ровную и прочную поверхность. Не размещайте устройство на мягких покрытиях (ковер, ковролин и т.п.) — ножки не должны в них проваливаться.
- При установке обеспечьте свободные зазоры и не допускайте опоры на мебель по бокам. По обе стороны от плиты должно оставаться достаточно свободного пространства для циркуляции воздуха и извлечения плиты при обслуживании.
- Мебель и отделочные материалы рядом с устройством должны быть термостойкими.
- Не устанавливайте плиту рядом с холодильником или другим охлаждающим устройством — тепло от плиты повышает энергопотребление таких устройств.
- При установке соблюдайте расстояния, указанные на схеме ниже. Если над плитой устанавливается вытяжка, соблюдайте требования производителя вытяжки по высоте монтажа.

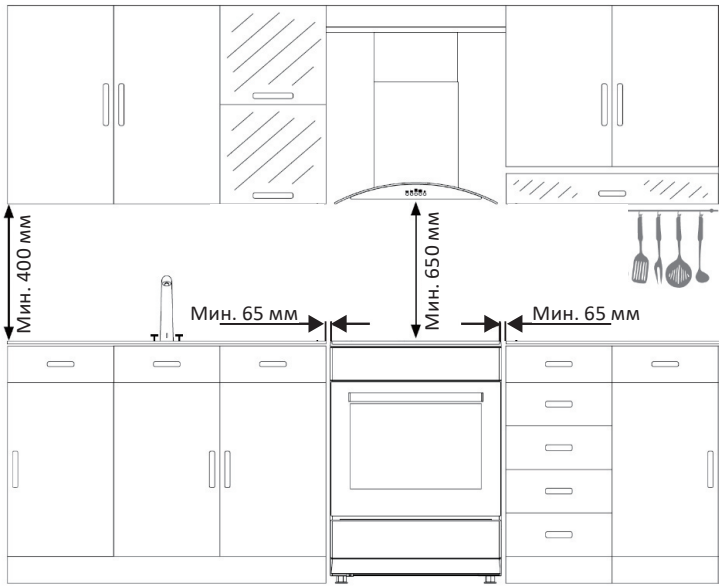

ЗАЩИТА ОТ ОПРОКИДЫВАНИЯ

Чтобы предотвратить опрокидывание и наклон плиты, к ее задней стенке должна быть прикреплена страховочная цепь или крепеж.

1. Выберите место крепления на стене рядом с плитой на высоте 70 см от пола.
2. Надежно закрепите в стене винт с крюком. Убедитесь, что крепеж подходит для материала стены и выдерживает нагрузку.
3. Подсоедините цепь к плите и к крюку, убедитесь, что она надежно зафиксирована.
4. Отрегулируйте длину цепи — она должна быть как можно короче, чтобы исключить наклон плиты вперед или в сторону.

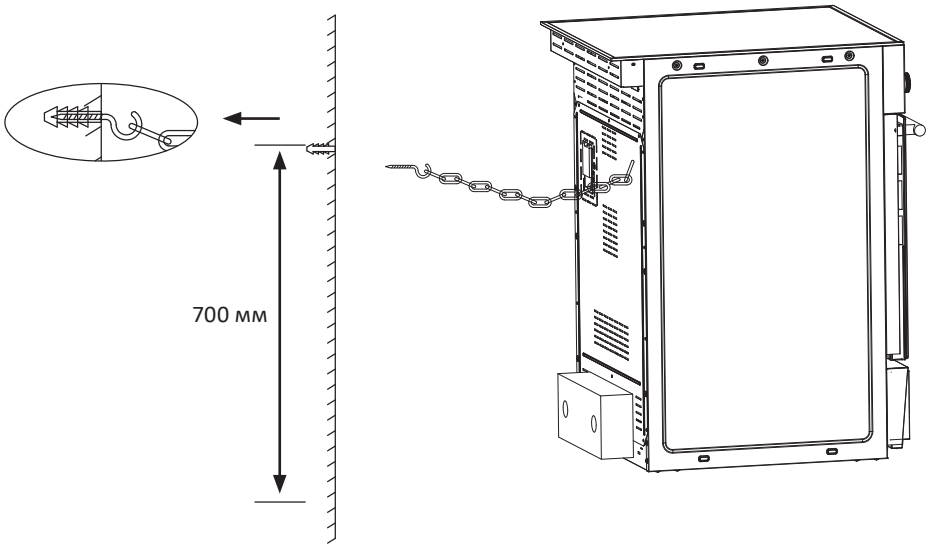

ПОДКЛЮЧЕНИЕ К ЭЛЕКТРОСЕТИ

- Подключение устройства к электросети должно быть осуществлено только квалифицированными специалистами в соответствии с инструкциями, изложенными в данном руководстве.
- Перед подключением устройства к электросети убедитесь в отсутствии на нем видимых повреждений. Не пытайтесь подключать к питанию неисправное устройство.
- Устройство необходимо заземлить. Заземляющий провод должен быть проложен таким образом, чтобы он отсоединялся последним в случае отказа предохранительного устройства сети.
- Не используйте переходники или удлинители, так как они могут вызвать перегрев и возгорание.
- Убедитесь, что автоматические выключатели и проводка в здании рассчитаны на нагрузку от устройства. Рекомендуется выделить для устройства отдельную линию питания.
- Провод подключения должен соответствовать типу подключения и номинальной мощности устройства. Кабель должен быть зафиксирован в клеммном зажиме с защитой от натяжения; провод заземления подключается к промаркированной клемме.
- Электропитание устройства должно быть оборудовано аварийным выключателем с расстоянием между контактами не менее 3 мм, отключающим устройство от сети целиком в экстренной ситуации. Перед подключением ознакомьтесь с информацией на этикетке с техническими данными и со схемой подключения.

Двухфазное подключение
(220–240 В ~ 50–60 Гц)

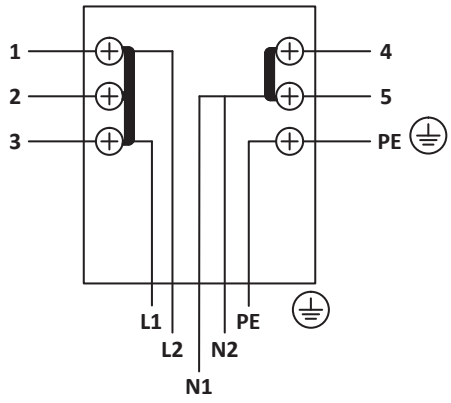

Клеммы 1-3 — фазы L1, L2 (клемма 3 соединена перемычкой с клеммой фазы, используемой второй раз для распределения нагрузки);
клеммы 4–5 (с перемычкой) — нули N1, N2;
отдельная клемма — заземление PE

ЭКСПЛУАТАЦИЯ

ПЕРЕД ПЕРВЫМ ИСПОЛЬЗОВАНИЕМ

- Во избежание пожара снимите всю защитную упаковку и убедитесь, что в духовом шкафу нет ее остатков (например, пенопласта, картона и т.д.).
- Очистите духовой шкаф и аксессуары мягкой тканью, смоченной в мыльном растворе.
- Откройте окно или включите вытяжку для обеспечения хорошей вентиляции.
- Чтобы устранить запах, характерный для нового устройства, включите режим верхнего и нижнего нагрева и прогревайте пустой духовой шкаф 45 минут при температуре 250 °C.
- Прогрейте конфорки в течение 5 минут на уровне мощности 3 — это повышает стойкость стеклокерамического покрытия.
- После первого использования дверцу духовки оставьте открытой под небольшим углом до полного остывания.

ВЫБОР ПОСУДЫ

- Выбирайте посуду с ровным, отполированным дном и без острых краев.
- Не используйте емкости с вогнутым или выпуклым дном.

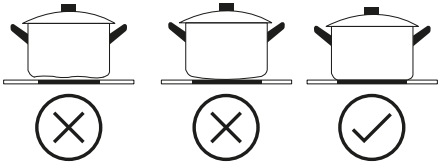

- Убедитесь, что дно используемой посуды подходит под размер выбранной конфорки и равномерно прилегает к ней. Всегда располагайте посуду по центру конфорки.

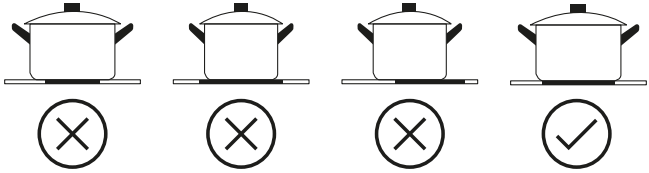

- Аккуратно размещайте посуду на поверхности конфорки, не передвигайте посуду по ней во избежание появления царапин.

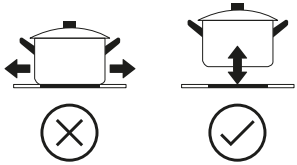

- Не допускайте попадания влаги на конфорку. Это может повредить поверхность и вызвать возгорание.

ПАНЕЛЬ УПРАВЛЕНИЯ

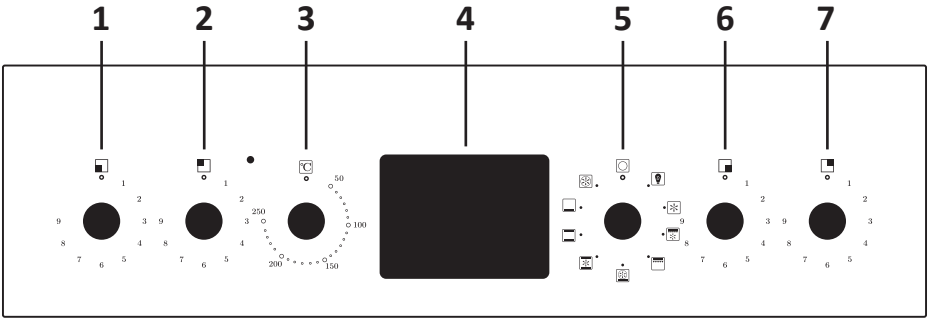

1. Регулятор передней левой конфорки.
2. Регулятор задней левой конфорки.
3. Регулятор температуры духового шкафа.
4. Дисплей.
5. Регулятор режимов духового шкафа.
6. Регулятор передней правой конфорки.
7. Регулятор задней правой конфорки.

ВАРОЧНАЯ ПОВЕРХНОСТЬ

1. Поместите посуду на конфорку.
2. Уровень нагрева конфорки регулируется при помощи соответствующего ей регулятора на панели. Поверните его вправо или влево на желаемую отметку:
   - 0 — конфорка выключена, возможно остаточное тепло после нагрева.
   - 1–2 — минимальная мощность, поддержание температуры, готовка на медленном огне.
   - 3 — готовка на медленном огне.
   - 4–5 — приготовление большого количества продуктов на медленном огне, медленная жарка крупных ингредиентов.
   - 6–8 — жарка.
   - 9 — кипячение, зажаривание, жарка на максимальной мощности.
3. По окончании работы поверните регулятор в положение «0».

Характеристики конфорок

1. Передняя левая — Ø165 мм, 1200 Вт.
2. Задняя левая — Ø200 мм, 1800 Вт.
3. Задняя правая — Ø165 мм, 1200 Вт.
4. Передняя правая — Ø200 мм, 1800 Вт.
5. Индикаторы остаточного тепла — сигнализирует о том, что конфорка еще не остыла после использования; гаснет, как только конфорка остынет.

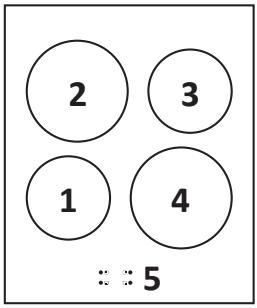

Внимание! Не касайтесь конфорки, когда горит соответствующий ей индикатор.

ДУХОВОЙ ШКАФ

1. Установите режим нагрева с помощью соответствующего регулятора режимов.
2. Установите желаемую температуру с помощью регулятора температуры (диапазон 50–250 °C).
3. По окончании работы поверните оба регулятора в положение «0» / «•».

ВНИМАНИЕ!

Поворачивайте регулятор температуры только по часовой стрелке. После установки температуры регулятор можно вернуть в исходное положение. Поворот в обратную сторону при установке температуры может повредить регулятор.

РЕЖИМЫ ДУХОВОГО ШКАФА

Символ	Режим	Описание
	Выключение	Выключение духового шкафа
	Подсветка	Позволяет наблюдать за приготовлением блюда, не открывая дверцу духового шкафа
	Разморозка	Вентилятор обеспечивает циркуляцию воздуха без нагрева, ускоряя размораживание продуктов при комнатной температуре
	Верхний гриль + конвекция	Одновременно работают внутренний и внешний нагревательные элементы верхнего гриля и вентилятор. Температура регулируется в диапазоне 50–250 °C
	Двойной гриль	Одновременно работают внутренний и внешний нагревательные элементы верхнего гриля. Температура регулируется в диапазоне 50–250 °C
	Нижний нагрев + конвекция	Обеспечивает быстрый нагрев за счет одновременной работы нижнего и заднего нагревательных элементов. Температура регулируется в диапазоне 50–250 °C
	Конвекция + верхний и нижний нагрев	Одновременно работают верхний и нижний нагревательные элементы и вентилятор. Режим обеспечивает равномерное распределение тепла и подходит для запекания крупных кусков мяса
	Верхний и нижний нагрев	Верхний и нижний нагревательные элементы работают одновременно. Режим подходит для повседневного приготовления различных блюд
	Нижний нагрев	Работает нижний нагревательный элемент, обеспечивая интенсивный нагрев снизу без подрумянивания верхней части блюда. Подходит для приготовления запеканок, тушеных блюд, выпечки и пиццы
	Конвекция	Работают задний нагревательный элемент и вентилятор, обеспечивая равномерное распределение горячего воздуха по рабочей камере. Температура регулируется в диапазоне 50–250 °C

Выпечка

- Для приготовления выпечки рекомендуется использовать противень, входящий в комплект поставки. Также допускается использование других форм и противней, подходящих для духового шкафа.
- Для выпечки предпочтительны темные противни и формы: они лучше проводят тепло и позволяют сократить время приготовления.
- При использовании режима верхнего и нижнего нагрева не рекомендуется применять формы и противни со светлой или блестящей поверхностью. Это может привести к недостаточному пропеканию нижней части выпечки.
- Перед извлечением выпечки из духового шкафа проверьте ее готовность с помощью деревянной шпажки. Проткните выпечку: если шпажка остается сухой и чистой, блюдо готово.
- После выключения духового шкафа рекомендуется оставить выпечку внутри примерно на 5 минут.

Приготовление мяса

- Мясо массой более 1 кг рекомендуется готовить в духовом шкафу. Небольшие порции мяса удобнее готовить на варочной поверхности.
- Используйте только посуду, предназначенную для духового шкафа. Убедитесь, что ручки посуды также выдерживают воздействие высоких температур.
- При приготовлении мяса на решетке устанавливайте на нижний уровень противень с небольшим количеством воды для сбора выделяющегося жира и сока.
- Во время приготовления переверните мясо как минимум один раз для равномерного запекания.
- Не поливайте горячее мясо холодной водой.

Рекомендации по экономии электроэнергии

- Используйте посуду с толстым и ровным дном, обеспечивающим равномерное распределение тепла.
- По возможности накрывайте посуду крышкой во время приготовления.
- Подбирайте посуду по размеру конфорки. Диаметр дна посуды не должен быть меньше диаметра зоны нагрева.
- Следите за чистотой варочной поверхности и дна посуды. Загрязнения ухудшают передачу тепла и увеличивают расход электроэнергии.
- Не снимайте крышку с посуды слишком часто во время приготовления.
- Не открывайте дверцу духового шкафа без необходимости, чтобы избежать потери тепла.
- При длительном приготовлении выключайте конфорки за 5–10 минут до окончания процесса, если остаточного тепла достаточно для доведения блюда до готовности.
- Для небольших порций продуктов по возможности используйте варочную поверхность вместо духового шкафа.
- Убедитесь, что дверца духового шкафа плотно закрывается, а ее уплотнитель не имеет загрязнений и повреждений.

ОБСЛУЖИВАНИЕ И УХОД

ВНИМАНИЕ!

- Перед обслуживанием выключите устройство, отключите его от электросети и дождитесь полного остывания.
- Не используйте абразивные и агрессивные чистящие средства, органические кислоты (например, уксус и лимонную кислоту), эфирные масла и растворители.
- Не используйте пароочистители для очистки устройства.

ВАРОЧНАЯ ПОВЕРХНОСТЬ

- Очищайте варочную поверхность после каждого использования.
- Для очистки стеклокерамической поверхности используйте специальные средства, предназначенные для стеклокерамики, в соответствии с инструкциями производителя.
- Удаляйте загрязнения с помощью специальной губки и теплой воды.
- Остатки загрязнений удаляйте мягкой тканью.
- Для удаления стойких загрязнений используйте специальный скребок, предназначенный для стеклокерамических поверхностей.
- Не трите стеклокерамическую поверхность абразивными материалами, поскольку это может привести к появлению царапин.

ДУХОВОЙ ШКАФ

- Очищайте духовой шкаф после каждого использования.
- При необходимости включите внутреннее освещение, чтобы лучше видеть загрязнения.
- Очищайте внутренние поверхности теплой водой с небольшим количеством средства для мытья посуды. Используйте мягкую губку или ткань.
- После очистки тщательно вытрите поверхности насухо.
- Наружные поверхности духового шкафа очищайте мягкой тканью или губкой, смоченной теплым мыльным раствором.
- При использовании специального средства для очистки духовых шкафов убедитесь, что оно подходит для данного устройства.
- Очищайте дверцу духового шкафа теплой водой с небольшим количеством средства для мытья посуды. Не используйте абразивные чистящие средства, которые могут повредить стекло.

ЗАМЕНА ЛАМПЫ

ВНИМАНИЕ!

Перед заменой лампы выключите устройство, отключите его от электросети и дождитесь полного остывания.

1. Открутите защитный плафон (3) и при необходимости очистите его.
2. Извлеките лампу (2) из патрона (1).
3. Установите новую лампу того же типа и мощности.
4. Установите защитный плафон на место.

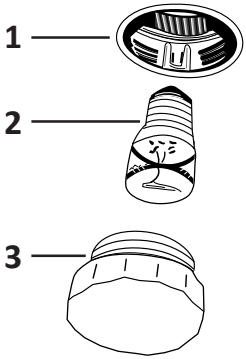

Характеристики лампы:

- Тип цоколя: G9.
- Напряжение питания: 230–240 В.
- Мощность: 25 Вт.
- Термостойкость: до 300 °C.

СНЯТИЕ СТЕКЛЯННОЙ ПАНЕЛИ

1. Откройте дверцу духового шкафа.
2. Снимите верхнюю планку, нажав на пластиковые фиксаторы с правой и левой стороны (рис. 1).
3. Потяните планку на себя (рис. 2).
4. Осторожно извлеките стеклянную панель (рис. 3).
5. Очистите панель с помощью мягкой ткани и подходящего чистящего средства.
6. После очистки установите стеклянную панель и планку в обратном порядке. Убедитесь, что планка установлена правильно и надежно.

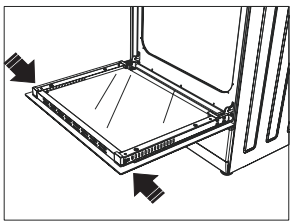

Рис. 1

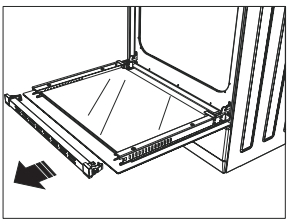

Рис. 2

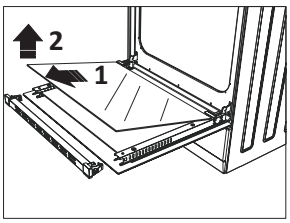

Рис. 3

СНЯТИЕ ДВЕРЦЫ ДУХОВОГО ШКАФА

1. Полностью откройте дверцу духового шкафа.
2. С помощью отвертки поднимите фиксаторы (1) на обеих петлях дверцы.
3. Переведите фиксаторы в крайнее открытое положение. Убедитесь, что фиксаторы на обеих петлях находятся в одинаковом положении.

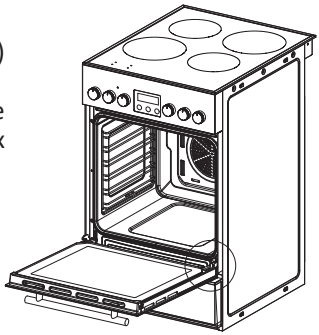

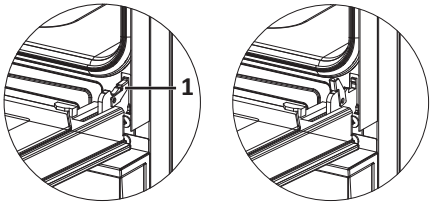

4. Осторожно прикройте дверцу до соприкосновения с фиксаторами петель.

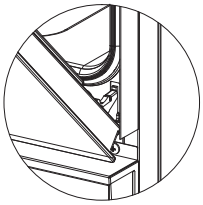

5. Для снятия дверцы установите ее в почти закрытое положение. Затем, удерживая дверцу обеими руками, поднимите ее вверх.

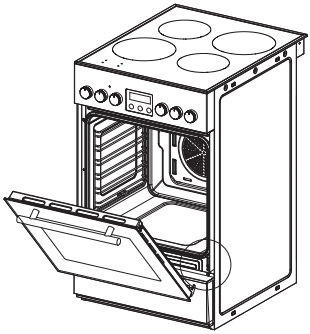

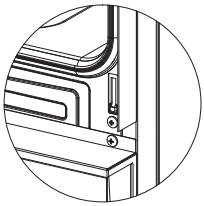

Для установки дверцы выполните действия в обратном порядке. Убедитесь, что обе петли правильно установлены и надежно зафиксированы.

ВНИМАНИЕ!

Дверца духового шкафа имеет значительный вес. Во время снятия и установки крепко удерживайте ее обеими руками.

ВОЗМОЖНЫЕ ПРОБЛЕМЫ И ИХ РЕШЕНИЯ

Проблема	Возможная причина	Решение
Устройство не работает	Сработал автоматический выключатель	Проверьте автоматический выключатель. При необходимости включите его. Если проблема повторяется — обратитесь в авторизованный сервисный центр
	Перегорел предохранитель	Проверьте предохранитель. При необходимости замените предохранитель. Если проблема повторяется — обратитесь в авторизованный сервисный центр
	Отсутствует электропитание	Проверьте наличие электропитания и состояние соответствующего автоматического выключателя. Если неисправность сохраняется, обратитесь в авторизованный сервисный центр
Не работает освещение духового шкафа	Лампа неправильно установлена или неисправна	Отключите устройство от электросети и дождитесь его остывания. Проверьте правильность установки лампы. При необходимости замените ее согласно разделу «Замена лампы»
Духовой шкаф не нагревается	Не выбран режим нагрева и/или температура	Установите режим нагрева и температуру с помощью регуляторов
	Отсутствует питание	Проверьте автомат/предохранитель и при необходимости включите его. Если проблема повторяется — обратитесь в авторизованный сервисный центр

Внимание!
Если указанные действия не помогли решить проблему, немедленно отключите питание устройства и обратитесь в авторизованный сервисный центр. Не разбирайте и не ремонтируйте устройство самостоятельно.

ЭНЕРГЕТИЧЕСКАЯ ЭФФЕКТИВНОСТЬ

DEXP EC50-M07CGD



A+++
A++
A+
A
B
C
D

A



60 л



0,81 кВт·ч/цикл



0,72 кВт·ч/цикл

ПРАВИЛА И УСЛОВИЯ МОНТАЖА, ХРАНЕНИЯ, ПЕРЕВОЗКИ (ТРАНСПОРТИРОВКИ), РЕАЛИЗАЦИИ И УТИЛИЗАЦИИ

- Правила и условия монтажа устройства описаны в разделе «Установка» данного руководства по эксплуатации.
- Хранение устройства должно производиться в упаковке в отапливаемых помещениях у изготовителя и потребителя при температуре воздуха от +5 °С до +40 °С и относительной влажности воздуха не более 80%. В помещениях не должно быть агрессивных примесей (паров кислот, щелочей), вызывающих коррозию.
- Для обеспечения корректной транспортировки устройства необходимо соблюдение следующих требований:
  - извлеките из устройства все внутренние принадлежности, если они есть, и упакуйте их отдельно;
  - убедитесь в правильности упаковки устройства для сохранения его работоспособности и внешнего вида (крупногабаритную технику необходимо обернуть в полиэтиленовую или пузырчатую пленку с подкладками из гофрированного картона в критических местах);
  - надежно зафиксируйте устройство ремнями, чтобы исключить возможность его перемещения по транспортному средству;
  - для полного исключения воздействия внешней среды используйте только крытый транспорт;
  - обеспечьте крайне осторожное обращение с упаковкой при выполнении погрузочно-разгрузочных работ.
- Устройство требует бережного обращения, оберегайте его от воздействия пыли, грязи, ударов, влаги, огня и т.д.
- Реализация устройства должна производиться в соответствии с местным законодательством.
- После окончания срока службы устройства его нельзя выбрасывать вместе с обычным бытовым мусором. Вместо этого оно подлежит сдаче на утилизацию в соответствующий пункт приема электрического и электронного оборудования для последующей переработки и утилизации в соответствии с федеральным или местным законодательством. Обеспечивая правильную утилизацию данного продукта, Вы помогаете сберечь природные ресурсы и предотвращаете ущерб для окружающей среды и здоровья людей, который возможен в случае ненадлежащего обращения. Более подробную информацию о пунктах приема и утилизации данного продукта можно получить в местных муниципальных органах или на предприятии по вывозу бытового мусора.
- При обнаружении неисправности устройства следует немедленно обратиться в авторизованный сервисный центр или утилизировать устройство.

ДОПОЛНИТЕЛЬНАЯ ИНФОРМАЦИЯ

Manufacturer: Foshan Toptek Electrical Appliances Co.,Ltd.
3rd floor, Building 5, No. 8, Keyuan 3rd Road, Xiaohuangpu Community, Ronggui Street, Shunde District, Foshan City, Guangdong Province, China.

Изготовитель: Фошань Топтэк Электрикал Эпплайенсиз Ко., Лтд.
3-й эт., зд. 5, №8, 3-е шоссе Кэюань, комьюнити Сяохуанпу, ул. Жунгуй, р-н Шуньдэ, г. Фошань, пров. Гуандун, Китай.

Сделано в Китае.

Импортер в России / уполномоченное изготовителем лицо: ООО «ДНС Ритейл». 690068, Россия, Приморский край, г. Владивосток, проспект 100-летия Владивостока, дом 155, корпус 3, офис 5.
Адрес электронной почты: dnsretail@dlogistix.com

Товар соответствует требованиям ТР ТС (ЕАЭС).

Спецификации, информация о продукте и его внешний вид могут быть изменены без предварительного уведомления пользователя в целях улучшения качества нашей продукции.

Товар изготовлен (мм.гггг): _____ V.1

Свидетельство об установке

Товар получил, претензий к внешнему виду не имею.

(Ф.И.О., подпись потребителя)

С условиями Гарантийных обязательств ознакомлен и согласен.

(Ф.И.О., подпись потребителя)

Адрес места осуществления деятельности по изготовлению (производству) продукции: 3-й эт., зд. 5, №8, 3-е шоссе Кэюань, комьюнити Сяохуанпу, ул. Жунгуй, р-н Шуньдэ, г. Фошань, пров. Гуандун, Китай.

Данные об установке

Заполняется специалистом, осуществлявшим подключение (установку).

Дата подключения (установки)	Ф.И.О. специалиста, осуществлявшего подключение (установку)	Подпись специалиста, осуществлявшего подключение (установку)	Название организации осуществлявшей подключение (установку)	Номер документа, подтверждающего подключение (установку)

ГАРАНТИЙНЫЙ ТАЛОН

SN/IMEI: _____

Дата постановки на гарантию: _____

Производитель гарантирует бесперебойную работу устройства в течение всего гарантийного срока, а также отсутствие дефектов в материалах и сборке. Гарантийный период исчисляется с момента приобретения изделия и распространяется только на новые продукты.
В гарантийное обслуживание входит бесплатный ремонт или замена элементов, вышедших из строя не по вине потребителя в течение гарантийного срока при условии эксплуатации изделия согласно руководству пользователя. Ремонт или замена элементов производится на территории уполномоченных сервисных центров.

Срок гарантии: 36 мес.
Срок эксплуатации: 120 мес.

Актуальный список сервисных центров по адресу:
https://www.dns-shop.ru/service-center/

Гарантийные обязательства и бесплатное сервисное обслуживание не распространяются на перечисленные ниже принадлежности, входящие в комплектность товара, если их замена не связана с разборкой изделия:

- Элементы питания (батарейки) для ПДУ (Пульт дистанционного управления).
- Соединительные кабели, антенны и переходники для них, наушники, микрофоны, устройства «HANDS-FREE»; носители информации различных типов, программное обеспечение (ПО) и драйверы, поставляемые в комплекте (включая, но не ограничиваясь ПО, предустановленным на накопитель на жестких магнитных дисках изделия), внешние устройства ввода-вывода и манипуляторы.
- Чехлы, сумки, ремни, шнуры для переноски, монтажные приспособления, инструменты, документацию, прилагаемую к изделию.
- Расходные материалы и детали, подвергающиеся естественному износу.

Производитель не несет гарантийных обязательств в следующих случаях:

- Истек Гарантийный срок.
- Если изделие, предназначенное для личных (бытовых, семейных) нужд, использовалось для осуществления предпринимательской деятельности, а также в иных целях, не соответствующих его прямому назначению.
- Производитель не несет ответственности за возможный материальный, моральный и иной вред, понесенный владельцем изделия и/или третьими лицами, вследствие нарушения требований руководства пользователя при использовании, не соблюдения рекомендаций по установке и обслуживанию изделия, правил подключения (короткие замыкания, возникшие также в результате воздействия несоответствующего сетевого напряжения, как на само изделие, так и на изделия, сопряженные с ним), хранении и транспортировки изделия.
- Все случаи механического повреждения: сколы, трещины, деформации, следы ударов, вмятины, замятия и др., полученные в процессе эксплуатации изделия.
- Имеются следы сторонней модификации, несанкционированного ремонта лицами, не уполномоченными для проведения таких работ. Если дефект вызван изменением конструкции или схемы изделия, подключением внешних устройств, не предусмотренных Производителем, использованием устройства, не имеющего сертификата соответствия согласно законодательству Российской Федерации.
- Если дефект изделия вызван действием непреодолимой силы (природных стихий, пожаров, наводнений, землетрясений, бытовых факторов и прочих ситуаций, не зависящих от Производителя), либо действиями третьих лиц, которые Производитель не мог предвидеть.
- Дефект вызван попаданием внутрь изделия посторонних предметов, инородных тел, веществ, жидкостей, насекомых или животных, воздействием агрессивных сред, высокой влажности, высоких температур, которые привели к полному или частичному выходу из строя изделия.
- Отсутствует или не соответствует идентификация изделия (серийный номер). Если повреждения (недостатки) вызваны воздействием вредоносного программного обеспечения; установкой, сменой или удалением паролей (кодов), приведшим к отсутствию доступа к программным ресурсам изделия, без возможности их сброса/восстановления, ввиду отсутствия предоставления данной услуги поставщиком ПО.
- Если дефекты работы вызваны несоответствием стандартам или техническим регламентам питающих, кабельных, телекоммуникационных сетей, мощности радиосигнала, в том числе из-за особенностей рельефа и других подобных внешних факторов, использования изделия на границе или вне зоны действия сети.
- Если повреждения вызваны использованием нестандартных (неоригинальных) и/или некачественных (поврежденных) расходных материалов, принадлежностей, запасных частей, элементов питания, носителей информации различных типов (включая, CD, DVD диски, карты памяти, SIM карты, картриджи).
- Если недостатки вызваны получением, установкой и использованием несовместимого контента (мелодии, графика, видео и другие файлы, приложения Java и подобные им программы).
- На ущерб, причиненный другому оборудованию, работающему в сопряжении с данным изделием.

