Руководство по эксплуатации

Электрическая плита EC50-M11C

DEXP

СОДЕРЖАНИЕ

НАЗНАЧЕНИЕ УСТРОЙСТВА 4

МЕРЫ ПРЕДОСТОРОЖНОСТИ 4

СХЕМА УСТРОЙСТВА 7

УСТАНОВКА 8

Требования к месту установки 8

Защита от опрокидывания 10

ПОДКЛЮЧЕНИЕ К ЭЛЕКТРОСЕТИ 11

ЭКСПЛУАТАЦИЯ 12

Перед первым использованием 12

Посуда 12

Мощность конфорок 13

Панель управления 13

Рекомендации по приготовлению 16

Процесс приготовления 17

ОБСЛУЖИВАНИЕ И УХОД 18

Замена лампочки 18

Очистка 18

ТЕХНИЧЕСКИЕ ХАРАКТЕРИСТИКИ 20

КОМПЛЕКТАЦИЯ 20

ИНФОРМАЦИЯ ОБ ЭНЕРГОЭФФЕКТИВНОСТИ 21

ВОЗМОЖНЫЕ ПРОБЛЕМЫ И ИХ РЕШЕНИЯ 22

ПРАВИЛА И УСЛОВИЯ МОНТАЖА, ХРАНЕНИЯ, ПЕРЕВОЗКИ (ТРАНСПОРТИРОВКИ), РЕАЛИЗАЦИИ И УТИЛИЗАЦИИ 23

ДОПОЛНИТЕЛЬНАЯ ИНФОРМАЦИЯ 24

Уважаемый покупатель!

Благодарим Вас за выбор нашей продукции.
Мы рады предложить Вам изделия и устройства, разработанные и изготовленные в соответствии с высокими требованиями к качеству, функциональности и дизайну. Перед началом эксплуатации внимательно прочитайте данное руководство, в котором содержится важная информация, касающаяся Вашей безопасности, а также рекомендации по правильному использованию продукта и уходу за ним. Позаботьтесь о сохранности настоящего руководства и используйте его в качестве справочного материала при дальнейшей эксплуатации устройства.

НАЗНАЧЕНИЕ УСТРОЙСТВА

Электрическая плита предназначена для приготовления, а также разогрева готовых продуктов питания и блюд.

МЕРЫ ПРЕДОСТОРОЖНОСТИ

- Перед подключением устройства к источнику питания убедитесь, что напряжение Вашей домашней электросети соответствует его техническим характеристикам. Подключайте устройство только к заземленной розетке.
- Устройство должно быть выключено при подключении к электрической сети или отсоединении от нее.
- Не используйте удлинитель для подключения устройства к электросети.
- Незамедлительно отключите устройство от электросети в случае его неисправности, а также в случае повреждения шнура или вилки. Обратитесь в авторизованный сервисный центр.
- Не тяните и не перемещайте устройство за шнур. Также не допускайте, чтобы шнур питания перегибался через край столешницы, касался горячих поверхностей или острых углов.
- Все упаковочные материалы (полиэтиленовые пакеты, пенопласт и т.д.) следует хранить в недоступном для детей месте.
- Установку устройства производите только в соответствии с порядком, описанным в настоящем руководстве.
- Установка и заземление устройства должны производиться только квалифицированными специалистами. Неправильная установка и/или заземление могут вызвать угрозу жизни и здоровью пользователя.
- Во избежание риска возникновения пожара не размещайте данное устройство в непосредственной близости от легковоспламеняющихся жидкостей, материалов и объектов (например, занавесок).
- Данное устройство отвечает всем стандартам электромагнитной безопасности. Тем не менее если Вы пользуетесь кардиостимулятором или другими электрическими имплантатами (инсулиновой помпой и др.), дополнительно проконсультируйтесь с Вашим лечащим врачом.
- Не прикасайтесь к устройству, не надев сухую обувь.

- При обнаружении трещин или повреждений на стекле дверцы духового шкафа прекратите ее использование и обратитесь в авторизованный сервисный центр.
- Некоторые части поверхности устройства становятся очень горячими во время работы. Убедитесь, что в процессе использования устройства Ваша одежда, волосы и открытые части тела не касаются горячих поверхностей.
- Не размещайте никакие предметы (легковоспламеняющиеся материалы, пластик, бумагу и т.д.) на поверхностях для приготовления пищи, чтобы предотвратить возникновение пожара.
- При повреждении шнура питания его замену во избежание опасности должны производить изготовитель, сервисная служба или подобный квалифицированный персонал.
- Не оставляйте включенное устройство без присмотра. Чрезмерный нагрев приготавливаемой пищи может привести к задымлению и/или воспламенению. В случае возникновения пожара не тушите огонь водой. Отключите устройство от сети, а затем накройте пламя противопожарным одеялом или очень плотной тканью.
- Не используйте пароочиститель для очистки устройства.
- Не используйте металлические щетки и/или абразивные чистящие средства для чистки устройства.
- Не погружайте устройство, шнур питания, электрическую вилку в воду и другие жидкости во избежание поражения электрическим током и получения травм. Не прикасайтесь к устройству, электрической вилке и/или шнуру питания мокрыми руками.
- Храните устройство только в сухом помещении.
- Устройство не предназначено для использования на открытом воздухе.
- Не используйте устройство в качестве обогревателя помещений.
- По завершении работы обязательно отключите питание устройства.
- Не допускайте длительного перегрева или перегрузки устройства.
- При использовании устройства необходимо соблюдать все местные требования безопасности.
- Категорически запрещается оставлять без присмотра плиту при приготовлении пищи с использованием масла или жира. Это представляет значительную опасность возникновения пожара.
- В случае возгорания масла не пытайтесь тушить его водой, так как это может привести к разбрызгиванию масла и усилить пожар. Немедленно отключите электропитание устройства; накройте горящую посуду металлической крышкой или огнестойким противопожарным одеялом. Если пожар не удается локализовать, незамедлительно воспользуйтесь порошковым огнетушителем или вызовите пожарную службу.
- Устройство не предназначено для управления с помощью внешнего таймера или отдельной системы дистанционного управления.
- Не разбирайте устройство самостоятельно во избежание поражения электрическим током. Данное устройство не содержит элементов, обслуживаемых пользователем. Обслуживание и ремонт должны производиться только квалифицированными специалистами авторизованного сервисного центра.
- Отключайте устройство от сети питания, если оно не используется, а также перед чисткой, в случае обнаружения неисправности и во время грозы.

- Данное устройство предназначено для использования в домашних или подобных им условиях, например, в кухонных зонах для персонала в магазинах, офисах и других рабочих помещениях, в фермерских домах, в гостиницах, отелях, хостелах и прочих жилых помещениях. Устройство не предназначено для использования в коммерческих целях.
- Устройство не предназначено для использования детьми и лицами с ограниченными физическими, сенсорными или умственными способностями, кроме случаев, когда над ними осуществляется контроль другими лицами, ответственными за их безопасность. Не позволяйте детям играть с устройством.
- Устройство не предназначено для использования в коммерческих целях.

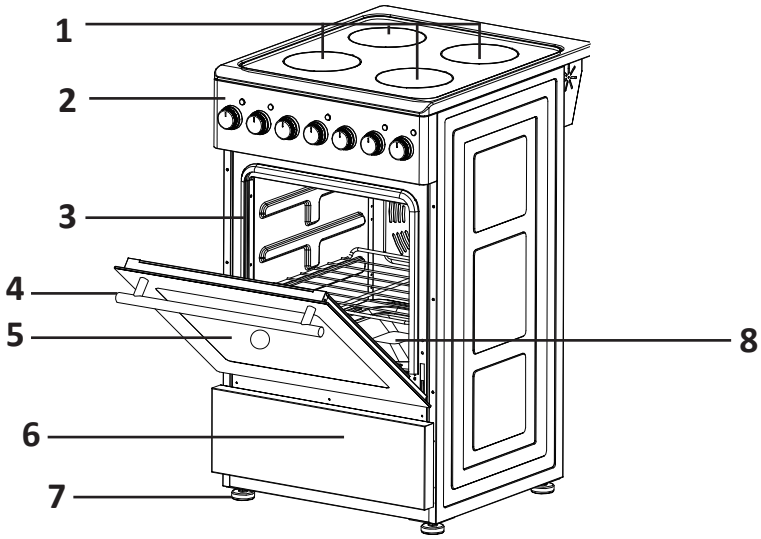

1. Конфорки.
2. Панель управления.
3. Уплотнитель дверцы.
4. Ручка дверцы.
5. Дверца.
6. Ящик для хранения.
7. Ножки.
8. Духовой шкаф.

УСТАНОВКА

Перед началом установки удалите все упаковочные материалы как внутри, так и снаружи устройства. Внимательно осмотрите электрическую плиту и убедитесь в отсутствии на ней повреждений. Ни в коем случае не используйте устройство с видимыми повреждениями — обратитесь по месту покупки или в авторизованный сервисный центр.

ВНИМАНИЕ!

Устройство должно находиться в выключенном состоянии во время установки или других операций по обслуживанию.

ТРЕБОВАНИЯ К МЕСТУ УСТАНОВКИ

Электрическая плита предназначена для установки в хорошо вентилируемых сухих помещениях, таких как кухня, столовая или гостиная. Запрещается устанавливать плиту в душевой или в ванне.

Для обеспечения Вашей безопасности соблюдайте следующие меры предосторожности:

- Электрическую плиту можно установить отдельно, в угол или между частями кухонного гарнитура.
- Находящаяся рядом с плитой мебель должна быть изготовлена из жаропрочного материала, выдерживающего температуру в +100 °C.
- Размещайте плиту исключительно рядом с мебелью, высота которой не превышает уровень самой плиты.
- Не размещайте плиту рядом с холодильником, горючими, взрывчатыми веществами, шторами, мебелью и т.п.
- Во время установки плиты необходимо оставить минимум по 10 см пространства вокруг нее для циркуляции воздуха.
- Пространство с обеих сторон от плиты должно быть достаточным для того, чтобы можно было извлечь ее для обслуживания.
- При установке соблюдайте расстояния на рисунке. Если в руководстве по установке вытяжки указаны другие значения, следуйте большим величинам.

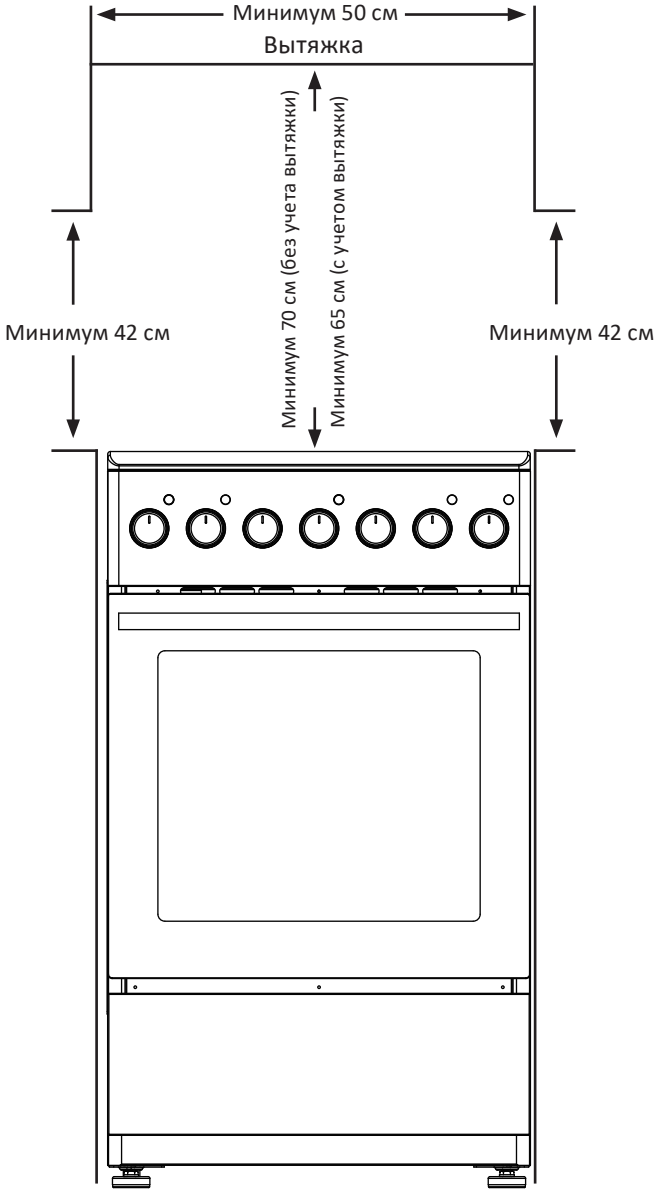
Минимум 50 см
Вытяжка
Минимум 70 см (без учета вытяжки)
Минимум 65 см (с учетом вытяжки)
Минимум 42 см
Минимум 42 см

ЗАЩИТА ОТ ОПРОКИДЫВАНИЯ

ВНИМАНИЕ!

Подключение к электросети можно выполнять только после завершения установки.

Чтобы предотвратить опрокидывание электрической печи, на ее задней части необходимо установить две предохранительные цепи. Для этого:

1. Установите электрическую печь в выбранное для эксплуатации положение и отметьте места для установки двух крепежных болтов.
2. Просверлите отверстие глубиной более 30 мм. Следите за тем, чтобы сверло находилось в ровном вертикальном положении.
3. Вставьте болты в отверстия до упора в поверхность стены и присоедините цепи к стяжным болтам через проушины анкерных болтов. Отрегулируйте длину цепи — расстояние должно быть 1–2 см до стены. При необходимости отрегулируйте ножки.
4. Убедитесь, что цепь надежно закреплена и не препятствует работе устройства. Перед открытием дверцы духового шкафа убедитесь, что предохранительные цепи надежно закреплены и ничем не заблокированы.

Примечание: регулярно проверяйте целостность предохранительных цепей и прочность соединений. Немедленно устраняйте любые повреждения или ослабления.

ВНИМАНИЕ!

- Подключение оборудования к электросети должно выполняться квалифицированными специалистами в соответствии с инструкциями, приведенными в данном руководстве.
- Перед подключением устройства к электросети убедитесь в отсутствии на нем видимых повреждений. Не пытайтесь подключать к питанию неисправное устройство.
- Перед подключением устройства к источнику питания убедитесь, что напряжение Вашей домашней электросети соответствует его техническим характеристикам.
- Устройство необходимо заземлить. Заземляющий провод должен быть проложен таким образом, чтобы он отсоединялся последним в случае отказа предохранительного устройства сети.
- Не используйте переходники или удлинители, так как они могут вызвать перегрев и возгорание.
- Шнур питания не должен проходить вблизи нагревающихся частей плиты, подвергаться изгибу или сжатию. В противном случае шнур может быть поврежден, что приведет к короткому замыканию.
- Розетка, к которой подключено устройство, должна быть всегда доступна для технического обслуживания, ремонта или замены.
- Шнур питания должен иметь достаточную длину для подключения и выдерживать температуру до +50 °C.

Способ подключения показан на рисунке:

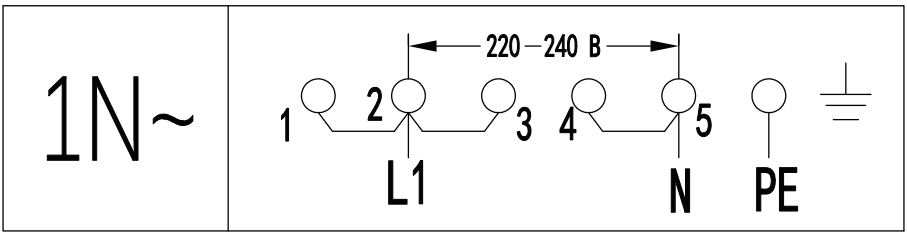

Примечание: выбор автоматических выключателей с защитой от остаточного тока должен основываться на нагрузке кабеля, а соединения должны соответствовать всем стандартам и техническим условиям.

ЭКСПЛУАТАЦИЯ

ПЕРЕД ПЕРВЫМ ИСПОЛЬЗОВАНИЕМ

- Во избежание пожара снимите всю защитную упаковку и убедитесь, что в духовом шкафу нет ее остатков (например, пенопласта, картона и т.д.).
- Очистите духовой шкаф и аксессуары мягкой тканью, смоченной в мыльном растворе.
- Откройте окно или включите вытяжку для обеспечения хорошей вентиляции.
- Чтобы устранить запах нового устройства в духовом шкафу, включите режим верхнего и нижнего нагрева и прогрейте ее в течение 30 минут.
- После первого использования дайте устройству полностью остыть.

ПОСУДА

	Выбирайте посуду с ровным, отполированным дном и без острых краев, по размеру конфорки
	Не используйте емкости с вогнутым дном
	Не используйте емкости с выпуклым дном
	Не используйте посуду, диаметр дна которой меньше диаметра конфорки
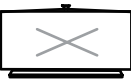	Не используйте посуду, диаметр дна которой больше диаметра конфорки
	Не допускайте попадания влаги на конфорку
	Не включайте пустую конфорку

МОЩНОСТЬ КОНФОРОК

Конфорка	Мощность, Вт
Левая дальняя	1800
Левая ближняя	1200
Правая дальняя	1200
Правая ближняя	1800

ПАНЕЛЬ УПРАВЛЕНИЯ

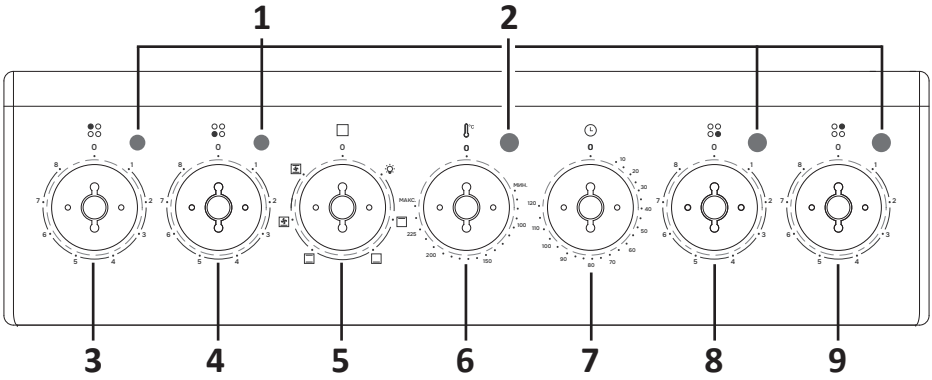

1. Индикаторы работы конфорок.
2. Индикатор работы духового шкафа.
3. Регулятор левой дальней конфорки.
4. Регулятор левой ближней конфорки.
5. Переключатель режима работы духового шкафа.
6. Регулятор температуры духового шкафа.
7. Таймер.
8. Регулятор правой ближней конфорки.
9. Регулятор правой дальней конфорки.

Режимы работы духового шкафа

Положение	Обозначение	Описание
0	Выключен	Духовой шкаф выключен
	Лампочка	Включено внутреннее освещение для наблюдения за состоянием блюд
	Нижний нагрев	Работает нижний нагревательный элемент. Подходит для блюд, которым требуется хрустящая корочка на дне
	Верхний нагрев	Работает верхний нагревательный элемент. Подходит для подрумянивания или запекания поверхности блюд
	Комбинированный нагрев	Одновременный нагрев как верхней, так и нижней секций. Традиционный режим выпечки. Подходит для блюд, требующих равномерного нагрева
	Нижний нагрев с конвекцией	Работает нижний нагревательный элемент и вентилятор на задней стенке камеры. Подходит для блюд, требующих хрустящей корочки и равномерного нагрева по всей поверхности (например, пицца)
	Комбинированный нагрев с конвекцией	Одновременный нагрев как верхней, так и нижней секций. Работает вентилятор на задней стенке камеры. Быстрый набор температуры, идеально подходит для одновременной выпечки на нескольких уровнях, обеспечивает хрустящую корочку

Настройка таймера и температуры

Внимание! Закрывайте дверцу духового шкафа во время приготовления.

1. Выберите режим работы духового шкафа с помощью соответствующего регулятора.
2. Установите желаемую температуру нагрева.
3. Контролируйте температуру внутри духовки посредством специального термометра, установленного на дверце.
4. Отрегулируйте время приготовления, используя таймер. Во время нагрева индикатор будет поочередно загораться и гаснуть (горит — нагрев; не горит — заданная температура достигнута; поддерживается постоянная температура).
5. По завершении приготовления раздастся звуковой сигнал. Настройки таймера будут сброшены. Нагрев прекратится.

Примечания

- Перед приготовлением блюд рекомендуется разогреть духовой шкаф в течение 15–20 минут.
- Для достижения оптимальных результатов установите температуру духового шкафа на 10–20 °C выше или ниже желаемого значения.
- Во время работы духового шкафа лампа постоянно горит.

- Во время смены настроек духового шкафа кратковременные циклы включения и выключения индикатора являются нормой.
- В режиме ожидания при включенном питании слабое свечение индикатора духового шкафа является нормой.

Уровни духового шкафа

- В рабочей камере духового шкафа есть 3 уровня, на которых Вы можете расположить решетку или противень.
- Уровни считаются снизу вверх.

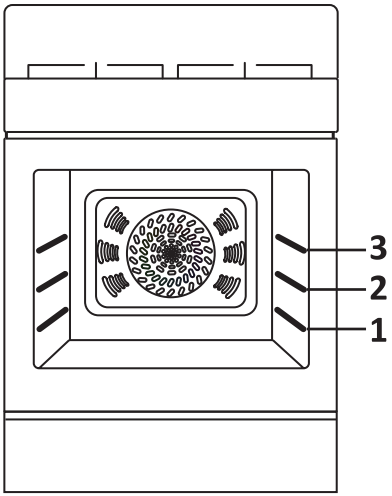

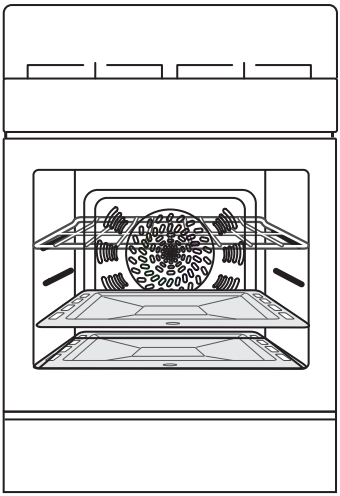

Выпечка

Блюдо	Температура, °C	Уровень
Печенье с добавками	170	2
Мягкое печенье	190	2
Хрустящее печенье	160	1
Твердое протеиновое печенье	110	2
Мягкое протеиновое печенье	180	2
Торт «Павлова»	110	1
Бисквитный торт	180	2
Крамбл/фунтовый кекс	180	2
Фруктовый торт	140	2
Пирог с хрустящей корочкой	180–220	1
Слоеное тесто	210	2
Дрожжевой хлеб	210	1
Пицца	200	2

Мясо/птица/рыба

Мясо/птица/рыба		Температура, °C	Время приготовления (минуты/кг)
Говядина	С кровью	200	35–40
	Средняя прожарка		45–50
	Полная прожарка		55–60
Баранина	Средняя прожарка		40
	Полная прожарка		60
Телятина		180	60
Свинина		200	60
Курица		180–200	45–60
Утка		180–200	60–70
Индейка		180	40–45 (менее 10 кг)
Рыба		180	20

ПРОЦЕСС ПРИГОТОВЛЕНИЯ

1. Поместите продукты в подходящую кухонную посуду и установите ее по центру одной из конфорок. Перед этим убедитесь, что дно посуды и варочная поверхность чистые и сухие, так как загрязнения могут препятствовать теплообмену.
2. Поверните регулятор выбранной конфорки в положение от «1» до «8» (чем больше значение, тем выше будет нагрев). Поверхность конфорки станет красной и начнет нагреваться.
3. При включении конфорки загорается соответствующий ей индикатор работы.
4. Приготовление рекомендуется начинать на максимальной мощности конфорки. После закипания или немного раньше переключите электроконфорку на минимальную или среднюю мощность, в зависимости от объема используемой посуды. Чтобы изменить мощность нагрева во время работы, измените положение регулятора.
5. После приготовления установите регулятор в положение «0».

ВНИМАНИЕ!

- На стеклокерамической поверхности расположен индикатор остаточного тепла: когда температура конфорки превышает допустимую, он автоматически загорается и горит до тех пор, пока температура на поверхности не достигнет безопасного уровня.
- Не оставляйте включенную конфорку без посуды.

ОБСЛУЖИВАНИЕ И УХОД

ЗАМЕНА ЛАМПОЧКИ

Лампочка должна соответствовать следующим параметрам:

- Напряжение — 220–240 В.
- Мощность — 25 Вт.
- Тип патрона — E14.
- Выдерживание температуры — 300 °C.

1. Отключите устройство от источника питания.
2. Раскрутите плафон против часовой стрелки.
3. Извлеките поврежденную лампочку и установите новую.
4. Закрутите плафон.

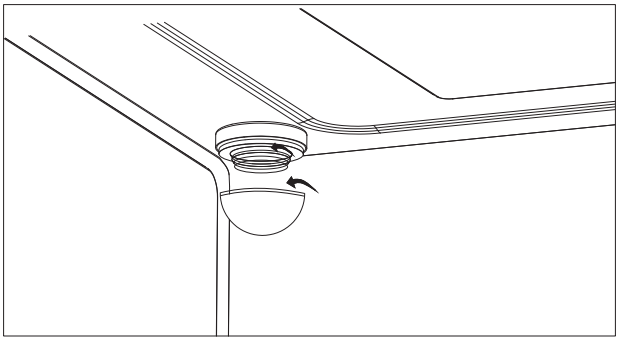

ОЧИСТКА

ВНИМАНИЕ!

- Перед чисткой или техническим обслуживанием обязательно отключите устройство от электросети.
- Установите все регуляторы в положение «0».
- Дождитесь полного остывания варочной панели и духового шкафа.
- Не используйте для чистки оборудования абразивные чистящие средства или металлические губки.
- Не используйте чистящие средства, которые могут поцарапать защитную эмаль и поверхность устройства.
- Используйте специальное чистящее средство, предназначенное для кухонных плит и духовок. Перед использованием такого средства убедитесь, что оно подходит для Вашего устройства.
- Не используйте пароочиститель для очистки данного устройства.

Чистка камеры духового шкафа

Рабочую камеру следует очищать после каждого использования. Оптимальное время для очистки — пока камера еще теплая.

- Протрите камеру мягкой тканью, смоченной в теплой воде с мягким моющим средством. Использование абразивных средств или металлических мочалок строго запрещено.
- После очистки вытрите духовой шкаф насухо мягкой тканью.

Чистка варочной поверхности

- Используйте специальное чистящее средство для ухода за стеклокерамическими поверхностями.
- Если на поверхности остались сладкие продукты или расплавленный пластик, их необходимо аккуратно удалить с помощью специального скребка для стекла, пока поверхность еще теплая, чтобы избежать повреждения стекла при остывании.
- Для удаления обычных пятен протрите поверхность влажной мягкой губкой после полного остывания. Не оставляйте остатков моющего средства, так как это может привести к появлению новых пятен.
- Используйте мягкую ткань с небольшим количеством моющего средства.
- Очищайте плиту только после ее полного остывания.
- Некоторые пятна легче удаляются, пока поверхность еще теплая; будьте особенно осторожны.
- Для удаления жидкостей, пролитых на поверхность плиты, рекомендуется использовать мягкую губку, смоченную теплой водой.
- Регулярно протирайте плиту специальным чистящим средством, чтобы предотвратить образование ржавчины.

ТЕХНИЧЕСКИЕ ХАРАКТЕРИСТИКИ

- Модель: EC50-M11C.
- Торговая марка: DEXP.
- Параметры питания: 220–240 В ~ 50–60 Гц.
- Номинальная потребляемая мощность: 8,8 кВт.
- Номинальная мощность духового шкафа: 2,8 кВт.
- Объем духового шкафа: 52 л.
- Класс энергопотребления: A.
- Энергопотребление за цикл в режиме естественной конвекции: 0,77 кВт/ч.
- Энергопотребление за цикл в режиме принудительной конвекции: 0,85 кв/ч.
- Класс защиты от поражения эл. током: I.
- Тип крепления шнура питания: Y.
- Степень защиты от влаги: IPX0.
- Габариты (Ш × Г × В): 48,5 × 59 × 85 см.
- Вес нетто: 30 кг.
- Область применения: бытовое.

КОМПЛЕКТАЦИЯ

- Устройство.
- Решетка.
- Противень.
- Ножки (4 шт).
- Термометр.
- Руководство по эксплуатации.

ИНФОРМАЦИЯ ОБ ЭНЕРГОЭФФЕКТИВНОСТИ

ЭНЕРГЕТИЧЕСКАЯ ЭФФЕКТИВНОСТЬ

DEXP

EC50-M11C





A



52 л



0,77 кВт·ч/цикл



0,85 кВт·ч/цикл

ГОСТ 33870-2016

ВОЗМОЖНЫЕ ПРОБЛЕМЫ И ИХ РЕШЕНИЯ

Проблема	Причины	Решение
Устройство не включается	Отсутствует питание	Проверьте наличие питания в сети
	• Перегорел/повредился предохранитель. • Неисправен элемент управления. • Сработал автоматический выключатель	Обратитесь в авторизованный сервисный центр
Лампочка не работает	• Перегорел/повредился предохранитель. • Сработал автоматический выключатель	Проверьте автоматический выключатель
	Лампочка неплотно установлена в патрон или повреждена	Затяните или замените лампочку, если это необходимо, при отключенном питании
	Дверца духового шкафа не закрыта до конца	Убедитесь, что продукты внутри духового шкафа не мешают закрытию дверцы
Нагрев не осуществляется должным образом	Если дверца была снята и очищена, она может быть установлена неправильно	Установите дверцу духового шкафа правильно
	Уплотнитель дверцы может быть изношен или неправильно установлен	Замените уплотнитель или установите его повторно
Дым во время первого использования	Испаряется защитное масло, оставшееся после производственного процесса	Это нормальное явление: обеспечьте надлежащую вентиляцию в помещении и дайте духовому шкафу прогреться в пустом состоянии в течение 2–4 часов, чтобы устранить запах нового устройства

ПРИМЕЧАНИЕ

Если указанные выше решения не помогли, отключите питание устройства и обратитесь в авторизованный сервисный центр для их устранения.

ПРАВИЛА И УСЛОВИЯ МОНТАЖА, ХРАНЕНИЯ, ПЕРЕВОЗКИ (ТРАНСПОРТИРОВКИ), РЕАЛИЗАЦИИ И УТИЛИЗАЦИИ

- Правила и условия установки устройства описаны в разделе «Установка» данного руководства по эксплуатации.
- Хранение устройства должно производиться в упаковке в отапливаемых помещениях у изготовителя и потребителя при температуре воздуха от +5 °С до +40 °С и относительной влажности воздуха не более 80%. В помещениях не должно быть агрессивных примесей (паров кислот, щелочей), вызывающих коррозию.
- Для обеспечения корректной транспортировки устройства необходимо соблюдение следующих требований:
  - извлеките из устройства все внутренние принадлежности, если они есть, и упакуйте их отдельно;
  - убедитесь в правильности упаковки устройства для сохранения его работоспособности и внешнего вида (крупногабаритную технику необходимо обернуть в полиэтиленовую или пузырчатую пленку с подкладками из гофрированного картона в критических местах);
  - надежно зафиксируйте устройство ремнями, чтобы исключить возможность его перемещения по транспортному средству;
  - для полного исключения воздействия внешней среды используйте только крытый транспорт;
  - обеспечьте крайне осторожное обращение с упаковкой при выполнении погрузочно-разгрузочных работ.
- Устройство требует бережного обращения, оберегайте его от воздействия пыли, грязи, ударов, влаги, огня и т.д.
- Реализация устройства должна производиться в соответствии с местным законодательством.
- После окончания срока службы устройства его нельзя выбрасывать вместе с обычным бытовым мусором. Вместо этого оно подлежит сдаче на утилизацию в соответствующий пункт приема электрического и электронного оборудования для последующей переработки и утилизации в соответствии с федеральным или местным законодательством. Обеспечивая правильную утилизацию данного продукта, Вы помогаете сберечь природные ресурсы и предотвращаете ущерб для окружающей среды и здоровья людей, который возможен в случае ненадлежащего обращения. Более подробную информацию о пунктах приема и утилизации данного продукта можно получить в местных муниципальных органах или на предприятии по вывозу бытового мусора.
- При обнаружении неисправности устройства следует немедленно обратиться в авторизованный сервисный центр или утилизировать устройство.

ДОПОЛНИТЕЛЬНАЯ ИНФОРМАЦИЯ

Изготовитель: ЧЖУНШАНЬ СИТИ СЮЭЛЭ КИТЧЕНВЭР ЭППЛАЙЕНС КО., ЛТД.
Шоссе Чэнъе №111, Хуанпу, г. Чжуншань, пров. Гуандун, Китай.

Сделано в Китае.

Manufacturer: ZHONGSHAN CITY XUELE KITCHENWARE APPLIANCE CO., LTD.
NO.111 CHENGYE ROAD, HUANGPU TOWN, ZHONGSHAN CITY, GUANGDONG PROVINCE, CHINA.

Импортер в России / уполномоченное изготовителем лицо: ООО «ДНС Ритейл».
690068, Россия, Приморский край, г. Владивосток, проспект 100-летия Владивостока, дом 155, корпус 3, офис 5.
Адрес электронной почты: dnsretail@dlogistix.com

Товар соответствует требованиям ТР ТС (ЕАЭС).

Спецификации, информация о продукте и его внешний вид могут быть изменены без предварительного уведомления пользователя в целях улучшения качества нашей продукции.

Товар изготовлен (мм.гггг): _____ v.2

ГАРАНТИЙНЫЙ ТАЛОН

SN/IMEI: _____

Дата постановки на гарантию: _____

Производитель гарантирует бесперебойную работу устройства в течение всего гарантийного срока, а также отсутствие дефектов в материалах и сборке. Гарантийный период исчисляется с момента приобретения изделия и распространяется только на новые продукты.
В гарантийное обслуживание входит бесплатный ремонт или замена элементов, вышедших из строя не по вине потребителя в течение гарантийного срока при условии эксплуатации изделия согласно руководству пользователя. Ремонт или замена элементов производится на территории уполномоченных сервисных центров.

Срок гарантии: 36 мес.
Срок эксплуатации: 120 мес.

Актуальный список сервисных центров по адресу:
https://www.dns-shop.ru/service-center/

Гарантийные обязательства и бесплатное сервисное обслуживание не распространяются на перечисленные ниже принадлежности, входящие в комплектность товара, если их замена не связана с разборкой изделия:

- Элементы питания (батарейки) для ПДУ (Пульт дистанционного управления).
- Соединительные кабели, антенны и переходники для них, наушники, микрофоны, устройства «HANDS-FREE»; носители информации различных типов, программное обеспечение (ПО) и драйверы, поставляемые в комплекте (включая, но не ограничиваясь ПО, предустановленным на накопитель на жестких магнитных дисках изделия), внешние устройства ввода-вывода и манипуляторы.
- Чехлы, сумки, ремни, шнуры для переноски, монтажные приспособления, инструменты, документацию, прилагаемую к изделию.
- Расходные материалы и детали, подвергающиеся естественному износу.

Производитель не несет гарантийных обязательств в следующих случаях:

- Истек Гарантийный срок.
- Если изделие, предназначенное для личных (бытовых, семейных) нужд, использовалось для осуществления предпринимательской деятельности, а также в иных целях, не соответствующих его прямому назначению.
- Производитель не несет ответственности за возможный материальный, моральный и иной вред, понесенный владельцем изделия и/или третьими лицами, вследствие нарушения требований руководства пользователя при использовании, не соблюдения рекомендаций по установке и обслуживанию изделия, правил подключения (короткие замыкания, возникшие также в результате воздействия несоответствующего сетевого напряжения, как на само изделие, так и на изделия, сопряженные с ним), хранении и транспортировки изделия.
- Все случаи механического повреждения: сколы, трещины, деформации, следы ударов, вмятины, замятия и др., полученные в процессе эксплуатации изделия.
- Имеются следы сторонней модификации, несанкционированного ремонта лицами, не уполномоченными для проведения таких работ. Если дефект вызван изменением конструкции или схемы изделия, подключением внешних устройств, не предусмотренных Производителем, использованием устройства, не имеющего сертификата соответствия согласно законодательству Российской Федерации.
- Если дефект изделия вызван действием непреодолимой силы (природных стихий, пожаров, наводнений, землетрясений, бытовых факторов и прочих ситуаций, не зависящих от Производителя), либо действиями третьих лиц, которые Производитель не мог предвидеть.
- Дефект вызван попаданием внутрь изделия посторонних предметов, инородных тел, веществ, жидкостей, насекомых или животных, воздействием агрессивных сред, высокой влажности, высоких температур, которые привели к полному или частичному выходу из строя изделия.
- Отсутствует или не соответствует идентификация изделия (серийный номер). Если повреждения (недостатки) вызваны воздействием вредоносного программного обеспечения; установкой, сменой или удалением паролей (кодов), приведшим к отсутствию доступа к программным ресурсам изделия, без возможности их сброса/восстановления, ввиду отсутствия предоставления данной услуги поставщиком ПО.
- Если дефекты работы вызваны несоответствием стандартам или техническим регламентам питающих, кабельных, телекоммуникационных сетей, мощности радиосигнала, в том числе из-за особенностей рельефа и других подобных внешних факторов, использования изделия на границе или вне зоны действия сети.
- Если повреждения вызваны использованием нестандартных (неоригинальных) и/или некачественных (поврежденных) расходных материалов, принадлежностей, запасных частей, элементов питания, носителей информации различных типов (включая, CD, DVD диски, карты памяти, SIM карты, картриджи).
- Если недостатки вызваны получением, установкой и использованием несовместимого контента (мелодии, графика, видео и другие файлы, приложения Java и подобные им программы).
- На ущерб, причиненный другому оборудованию, работающему в сопряжении с данным изделием.

