Руководство по эксплуатации

Компьютерное кресло Fluorit

DEXP

Уважаемый покупатель!

Благодарим Вас за выбор нашей продукции.
Мы рады предложить Вам изделия и устройства, разработанные и изготовленные в соответствии с высокими требованиями к качеству, функциональности и дизайну. Перед началом эксплуатации внимательно прочитайте данное руководство, в котором содержится важная информация, касающаяся Вашей безопасности, а также рекомендации по правильному использованию продукта и уходу за ним. Позаботьтесь о сохранности настоящего руководства и используйте его в качестве справочного материала при дальнейшей эксплуатации изделия.

Назначение изделия

Кресло предназначено для обеспечения комфортной работы.

Меры предосторожности

- Не превышайте максимально допустимый вес.
- При использовании кресла в непосредственной близости от нагревательных и отопительных приборов его поверхность во время эксплуатации должна быть защищена от нагрева. Температура нагрева элементов мебели не должна превышать +40 °C.
- Не используйте кресло вблизи открытого огня.
- При эксплуатации мебельной продукции необходимо исключить попадание воды и иных жидкостей на элементы изделий мебели, соприкасающихся с полом.
- Производите сборку изделия только в полном соответствии с прилагаемой инструкцией.
- Изделие не предназначено для использования детьми и лицами с ограниченными физическими, сенсорными или умственными способностями, кроме случаев, когда над ними осуществляется контроль другими лицами, ответственными за их безопасность. Не позволяйте детям играть с изделием.

Технические характеристики

- Модель: O03MHG-S
- Торговая марка: DEXP.
- Вес: 20,36 кг.
- Ограничение по весу: 120 кг.
- Материал обивки: сетка, ткань.
- Материал крестовины: нейлон.
- Механизм качания: синхронный.
- Наполнитель: формованная пена.
- Материал каркаса: пластик.
- Мин. высота кресла: 1045 мм.
- Макс. высота кресла: 1240 мм.
- Мин. высота сиденья: 480 мм.
- Макс. высота сиденья: 583 мм.
- Габариты спинки (Ш × В): 457 × 720 мм.
- Габариты сиденья (Ш × Г): 485 × 495 мм.
- Ширина кресла (с подлокотниками): 685 мм.
- Ширина крестовины: 685 мм.
- Область применения: бытовое.
- Комплектация: кресло, комплект для сборки, руководство по эксплуатации.

Габариты кресла

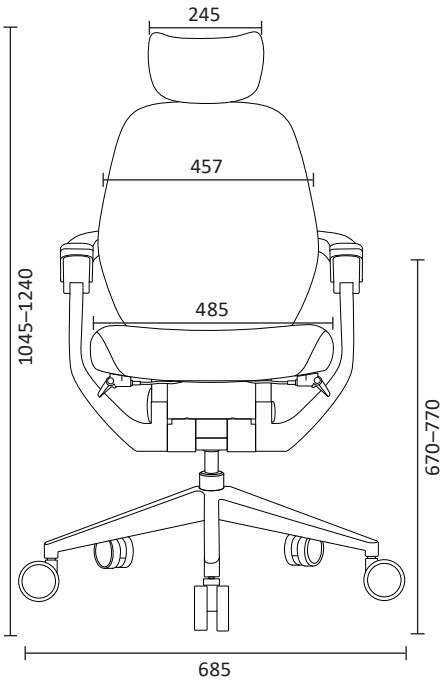

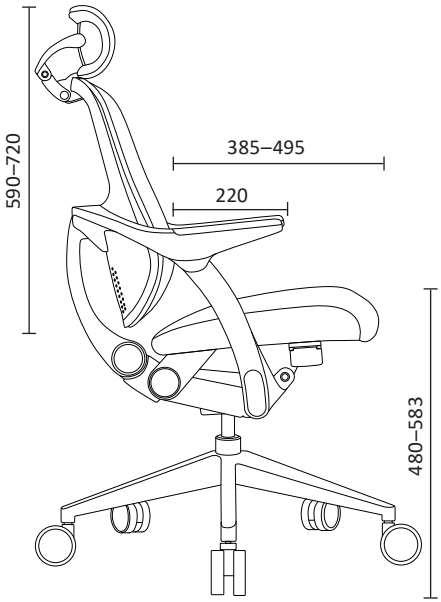

Примечание: все значения указаны в мм.

Инструкция по сборке

Комплект для сборки

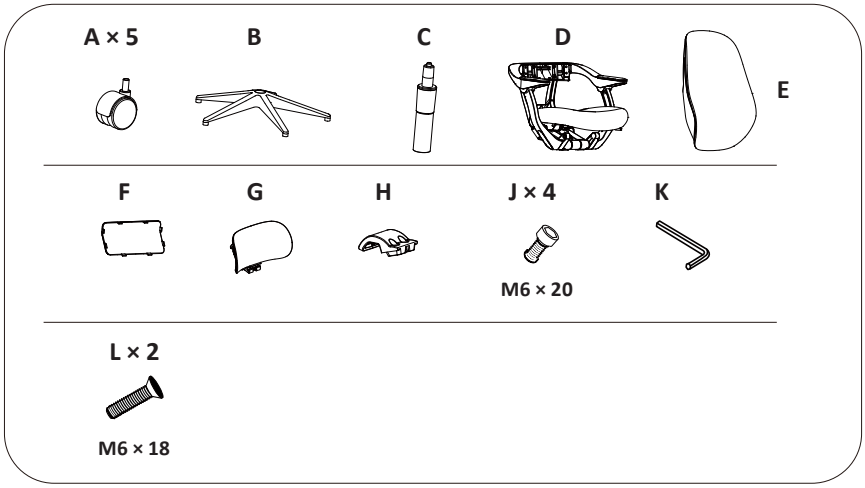

Сборка

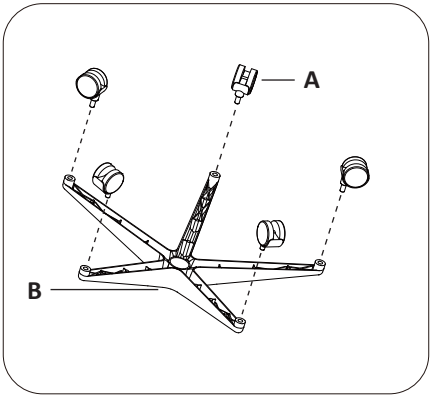

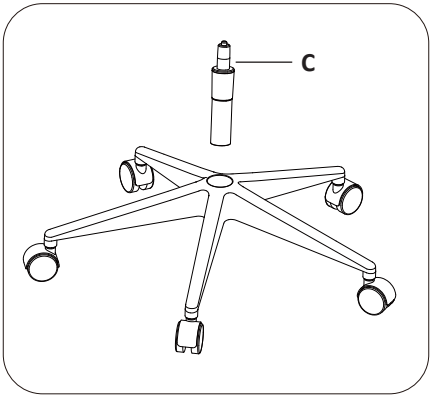

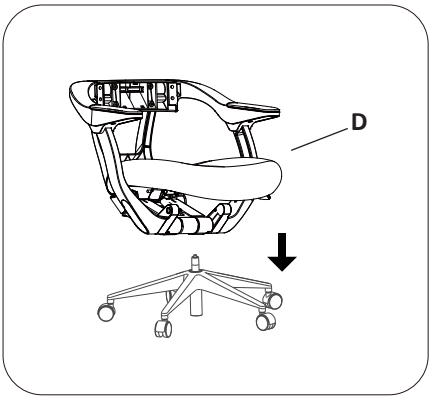

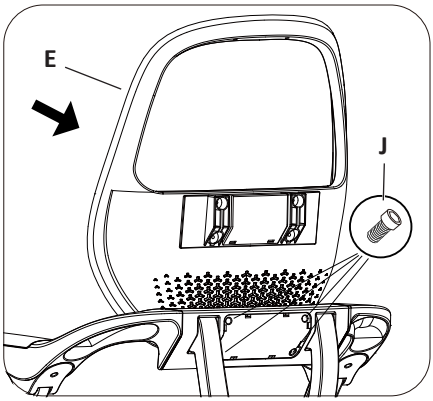

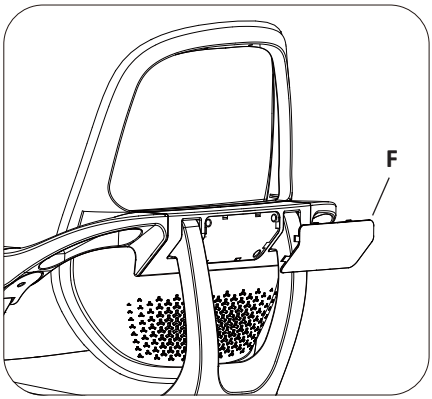

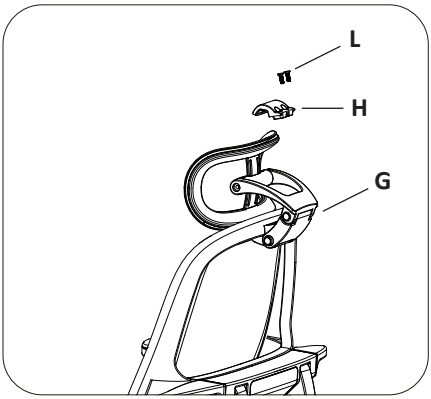

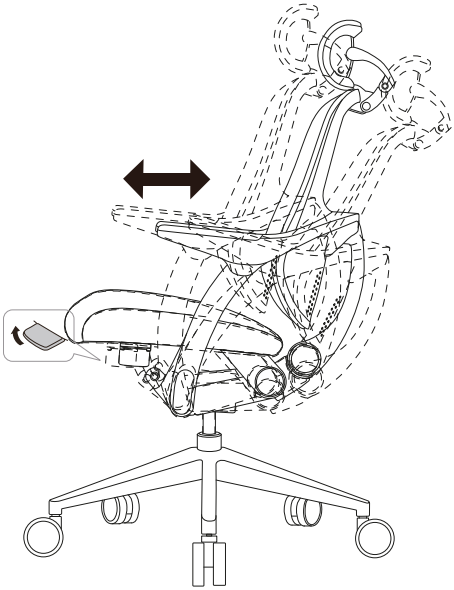

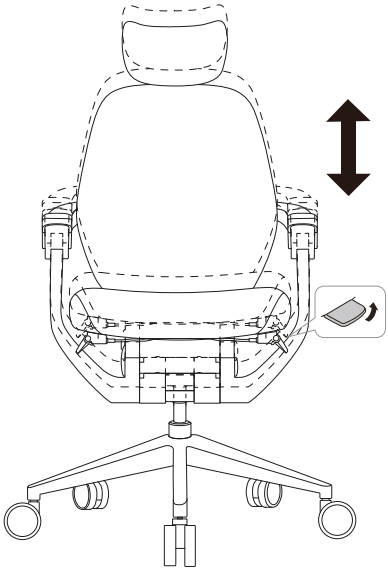

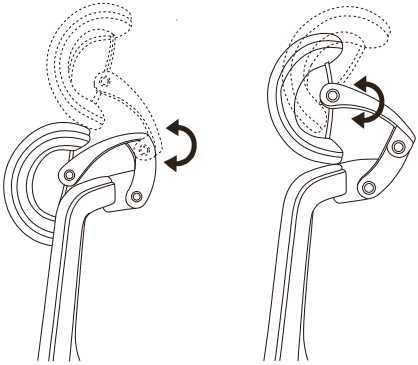

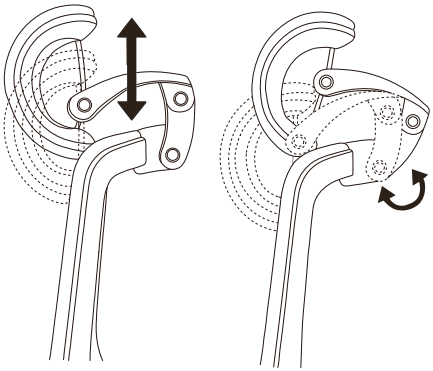

Правила и условия монтажа, хранения, перевозки (транспортировки), реализации и утилизации

- Правила и условия монтажа изделия описаны в разделе «Инструкция по сборке» данного руководства по эксплуатации.
- Хранение изделия должно производиться в упаковке в отапливаемых помещениях у изготовителя и потребителя при температуре воздуха от +5 °С до +40 °С и относительной влажности воздуха не более 80%. В помещениях не должно быть агрессивных примесей (паров кислот, щелочей), вызывающих коррозию.
- Перевозка изделия должна осуществляться в сухой среде.
- Изделие требует бережного обращения, оберегайте его от воздействия пыли, грязи, ударов, влаги, огня и т.д.
- Реализация изделия должна производиться в соответствии с местным законодательством.
- Утилизация данного изделия должна быть осуществлена согласно местным нормам и правилам по переработке отходов. Обеспечивая правильную утилизацию данного продукта, Вы помогаете предотвратить нанесение потенциального вреда окружающей среде и здоровью человека в результате неконтролируемого выброса отходов и рационально использовать материальные ресурсы. Более подробную информацию о пунктах приема и утилизации данного продукта можно получить в местных муниципальных органах или на предприятии по вывозу бытового мусора.
- При обнаружении неисправности изделия следует немедленно обратиться в авторизованный сервисный центр или утилизировать его.

Дополнительная информация

Изготовитель: ААНЬЦЗИ ХУНШЭН ФЕНИЧЕ КО., ЛТД.
Эт. 1–3 и 8-й, запад заводского здания, южное шоссе Хуаньдао №399, ул. Дипу, уезд Аньцзи, г. Хучжоу, пров. Чжэцзян, Китай.

Сделано в Китае.

Manufacturer: ANJI HONGSHENG FURNITURE CO.,LTD
Floors 1-3 and 8th floor west of the factory building at No. 399 Huandao South Road, Dipu Street, Anji County, Huzhou, Zhejiang Sheng, China.

Импортер в России / уполномоченное изготовителем лицо: ООО «ДНС Ритейл». 690068, Россия, Приморский край, г. Владивосток, проспект 100-летия Владивостока, дом 155, корпус 3, офис 5.
Адрес электронной почты: dnsretail@mail.dlogistix.com

Товар соответствует требованиям ТР ТС (ЕАЭС).

Номер декларации соответствия: ЕАЭС N RU Д-CN.PA04.B.71045/26.
Срок действия: с 02.06.2026 по 01.06.2031 включительно.

Спецификации, информация о продукте и его внешний вид могут быть изменены без предварительного уведомления пользователя в целях улучшения качества нашей продукции.

Информация о гарантии

Производитель гарантирует бесперебойную работу изделия в течение всего гарантийного срока, а также отсутствие дефектов в материалах и сборке. Гарантийный период исчисляется с момента приобретения изделия и распространяется только на новые продукты. В гарантийное обслуживание входит бесплатный ремонт или замена элементов, вышедших из строя не по вине потребителя в течение гарантийного срока при условии эксплуатации изделия согласно руководству по эксплуатации. Ремонт или замена элементов производится на территории уполномоченных сервисных центров.

Срок гарантии: 24 мес.
Срок эксплуатации: 24 мес.

Актуальный список сервисных центров: https://www.dns-shop.ru/service-center/

Дата производства указана на упаковке.

V.1

