Руководство по эксплуатации

Пароочиститель напольный FSC-2632

DEXP

Содержание

Назначение устройства **3**

Меры предосторожности **3**

Технические характеристики **5**

Комплектация **5**

Схема устройства **6**
Схема панели управления 7

Эксплуатация **8**
Залив воды в бак 8
Порядок работы 9
Использование электрощетки 10

Инструкция по установке и применению аксессуаров **11**
Соединительная трубка и щетки 11
Насадка для отпаривания и насадка для стекол 12
Щетка для чистки и насадка-скребок 13
Насадка для мытья пола 13
Алюминиевые трубки и аксессуары 14

Чистка и уход **15**
Обслуживание паропровода 15
Очистка корпуса устройства 16

Правила и условия монтажа, хранения, перевозки (транспортировки), реализации и утилизации **16**

Дополнительная информация **17**

Уважаемый покупатель!

Благодарим Вас за выбор нашей продукции.
Мы рады предложить Вам изделия и устройства, разработанные и изготовленные в соответствии с высокими требованиями к качеству, функциональности и дизайну. Перед началом эксплуатации внимательно прочитайте данное руководство, в котором содержится важная информация, касающаяся Вашей безопасности, а также рекомендации по правильному использованию продукта и уходу за ним. Позаботьтесь о сохранности настоящего руководства и используйте его в качестве справочного материала при дальнейшей эксплуатации изделия.

Назначение устройства

Пароочиститель предназначен для очистки поверхностей паром.

Меры предосторожности

- Перед подключением устройства к источнику питания убедитесь, что напряжение Вашей домашней электросети соответствует его техническим характеристикам. Параметры электросети должны соответствовать техническим характеристикам устройства.
- Подключайте устройство только к заземленной розетке.
- Отключайте устройство от сети перед очисткой и обслуживанием, после использования, а также когда оно не используется. При отключении устройства от сетевой розетки держитесь за пластиковый корпус вилки, не тяните за шнур.
- Не погружайте устройство в воду. Во избежание пожара не размещайте устройство вблизи нагревательных элементов и не подвергайте его воздействию прямых солнечных лучей.
- Во избежание поражения электрическим током не погружайте шнур питания и вилку в воду и другие жидкости.
- Храните устройство в местах, недоступных для детей, во избежание несчастных случаев. Во время работы и остывания размещайте устройство в местах, недоступных для детей.
- Не используйте устройство, если оно упало, имеет видимые повреждения или работает неправильно, а также при повреждении шнура питания. Не разбирайте устройство самостоятельно, обратитесь в авторизованный сервисный центр.
- Прекратите использование устройства при наличии признаков повреждения после падения или при протечке воды.
- Убедитесь, что шнур питания и вилка не повреждены. При наличии повреждений или неисправностей прекратите использование устройства и обратитесь в авторизованный сервисный центр для замены.
- Не допускайте длительной работы устройства с пустым баком для воды, так как это может привести к повреждению алюминиевого нагревательного котла и водяного насоса. Не подключайте устройство к электросети при пустом баке для воды.

- Не направляйте пар на людей, животных и электрооборудование, например, внутрь духовых шкафов.
- Устройство может использоваться лицами с ограниченными физическими, сенсорными или умственными способностями, а также лицами, не обладающими достаточным опытом и знаниями, при условии, что они находятся под присмотром либо получили инструкции по безопасному использованию устройства и понимают связанные с этим опасности. Не позволяйте детям играть с устройством.
- Не оставляйте устройство без присмотра, пока оно подключено к электросети.
- Отмеченные на корпусе места указывают на выходные отверстия высокотемпературного пара.
- Устройство предназначено только для бытового использования, не используйте его в промышленных или коммерческих целях.
- Не добавляйте в бак для воды средство для удаления ржавчины, ароматизаторы, спирт или моющие средства, так как это может привести к повреждению устройства.
- При повреждении шнура питания его замену во избежание опасности должны производить изготовитель, сервисная служба или подобный квалифицированный персонал.

Технические характеристики

- Модель: FSC-2632.
- Торговая марка: DEXP.
- Параметры питания: 220–240 В ~ 50–60 Гц.
- Мощность: 180 Вт.
- Объем бака: 2270 мл.
- Постоянная подача пара: 81 г/мин.
- Время непрерывной работы: 40 мин.
- Давление: 6 бар.
- Длина парового шланга: 1,8 м.
- Длина шнура питания: 7 м.
- Тип крепления шнура питания: Y.
- Класс защиты от поражения электрическим током: I.
- Класс защиты от влаги и пыли: IPX4.
- Область применения: бытовое.

Комплектация

- Устройство.
- Алюминиевая трубка (2 шт).
- Контроллер.
- Малый тканевый чехол (6 шт).
- Мерный стакан.
- Металлическая щетка (3 шт).
- Насадка-сопло высокого давления.
- Насадка для мытья пола.
- Насадка для отпаривания.
- Нейлоновая щетка (6 шт).
- Паровой скребок.
- Скребок для стекол.
- Сменная насадка для пола (4 шт).
- Удлинительная трубка для насадок-щеток.
- Щетка для труднодоступных мест.
- Щетка для чистки.
- Электрическая вращающаяся насадка.
- Руководство по эксплуатации.

Схема устройства

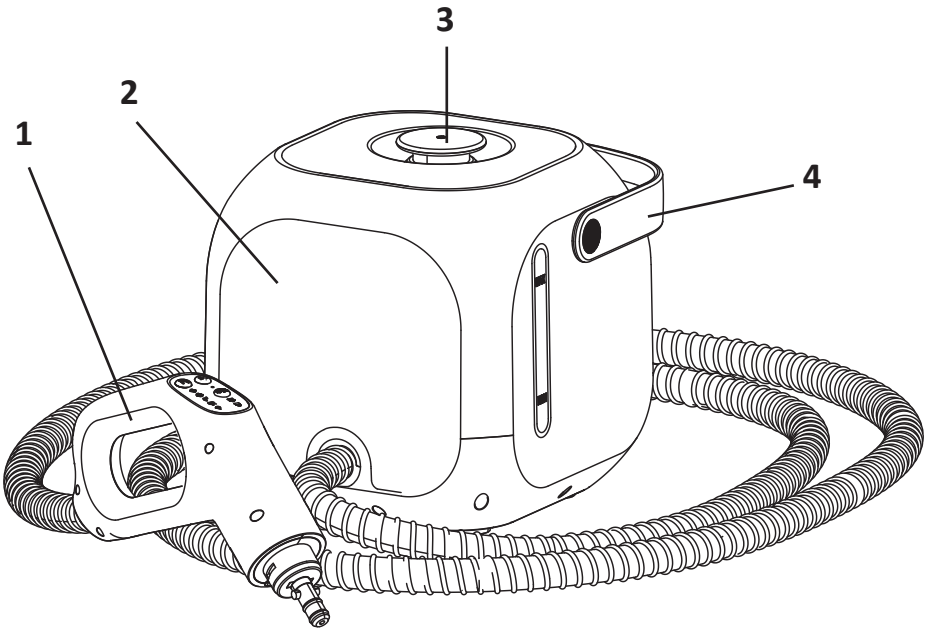

1. Паровой пистолет.
2. Корпус.
3. Защитная крышка заливного отверстия.
4. Ручка для переноски.

Схема панели управления

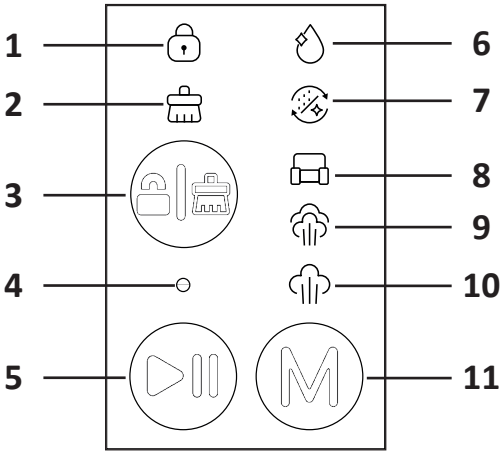

1. Индикатор блокировки от детей (красный светодиод).
2. Индикатор электрощетки (белый светодиод).
3. Кнопка электрощетки/блокировки от детей.
4. Индикатор питания (красный светодиод).
5. Кнопка запуска/паузы.
6. Режим дезинфекции (белый светодиод).
7. Режим удаления пыли (белый светодиод).
8. Режим для кожаных изделий (белый светодиод).
9. Уровень пара 2 (белый светодиод).
10. Уровень пара 1 (белый светодиод).
11. Кнопка выбора режима.

Описание кнопок и индикаторов

- Кнопка запуска/паузы: коротко нажмите, чтобы приостановить или возобновить работу.
- Кнопка выбора режима: режимы переключаются в следующей последовательности: «Режим ожидания» — «Уровень пара 1» → «Уровень пара 2» → «Режим для кожаных изделий» → «Режим удаления пыли» → «Режим дезинфекции» → «Режим ожидания» → «Уровень пара 1».
- Кнопка электрощетки/блокировки от детей: коротко нажмите, чтобы включить или выключить электрощетку; нажмите и удерживайте 2 секунды, чтобы включить или отключить блокировку от детей.
- При выборе режимов или функций загораются соответствующие индикаторы.
- Индикатор питания: мигание красным означает предварительный нагрев. После завершения предварительного нагрева выберите режимы для обычной работы.
- Сигнал нехватки воды: при низком уровне воды индикаторы режимов мигают по очереди. Нажмите любую кнопку, чтобы отключить мигание и вернуться в режим ожидания.

Эксплуатация

Залив воды в бак

Потяните защитную крышку вверх, чтобы открыть заливное отверстие. Залейте воду в бак и установите крышку на место.



Примечание: следите за шкалой уровня воды. Не заливайте воду выше отметки «MAX».

Порядок работы

1. Подключите шнур питания к розетке и переведите выключатель питания в положение «I» (включено), чтобы включить устройство. Загорится красный световой индикатор на выключателе питания.
2. После включения начнется предварительный нагрев (индикатор питания мигает красным). По завершении нагрева красный индикатор питания перестает мигать и горит постоянным белым светом. Теперь можно выбрать нужный режим или функцию. Теперь Вы можете выбрать режим или функцию.
3. Выбрав нужный режим или функцию, нажмите кнопку (▷II).

Примечания

- Выключатель питания клавишный. Положение «I» — включено (индикатор горит); положение «O» — выключено.
- Во время предварительного нагрева выбор режимов и функций кнопками недоступен.
- Пауза/возобновление: коротко нажмите кнопку (▷II), чтобы приостановить все функции. После паузы остальные кнопки недоступны. Нажмите кнопку повторно, чтобы возобновить ранее заданную функцию.
- После выбора функции загорается соответствующий индикатор.
- Рабочая подсветка включается при активации функции и выключается при ее отключении.
- Чтобы использовать функцию электрощетки, сначала установите электрощетку, затем коротко нажмите кнопку (), чтобы запустить электрощетку.
- Нажмите и удерживайте кнопку (), чтобы включить блокировку от детей. При включенной блокировке все функции прекращают работу, другие операции недоступны. Чтобы разблокировать устройство, снова нажмите и удерживайте кнопку (); после разблокировки устройство перейдет в режим ожидания. Коротко нажмите кнопку (▷II), чтобы возобновить ранее заданную функцию.
- Сигнал нехватки воды: если в баке закончилась вода и ни одна функция не активна, в течение 90 секунд сработает сигнал, и все индикаторы режимов начнут мигать по очереди.
- Отмена сигнала: нажмите любую кнопку, чтобы отключить сигнал; после отмены устройство вернется в режим ожидания.

Использование электрощетки

- Установка и снятие щетки: вставьте крепежный выступ щетки в паз вращающейся головки электрощетки. Щелчок означает правильную установку. Чтобы снять щетку, потяните ее в обратном направлении.
- Установка и снятие электрощетки: совместите фиксатор предварительно собранной электрощетки с пазом и вставьте электрощетку в паровой пистолет. Щелчок означает правильную установку. Чтобы снять электрощетку, нажмите на фиксатор и потяните электрощетку на себя.
- Включите устройство и коротко нажмите кнопку , чтобы включить функцию электрощетки; коротко нажмите кнопку еще раз, чтобы выключить функцию электрощетки.

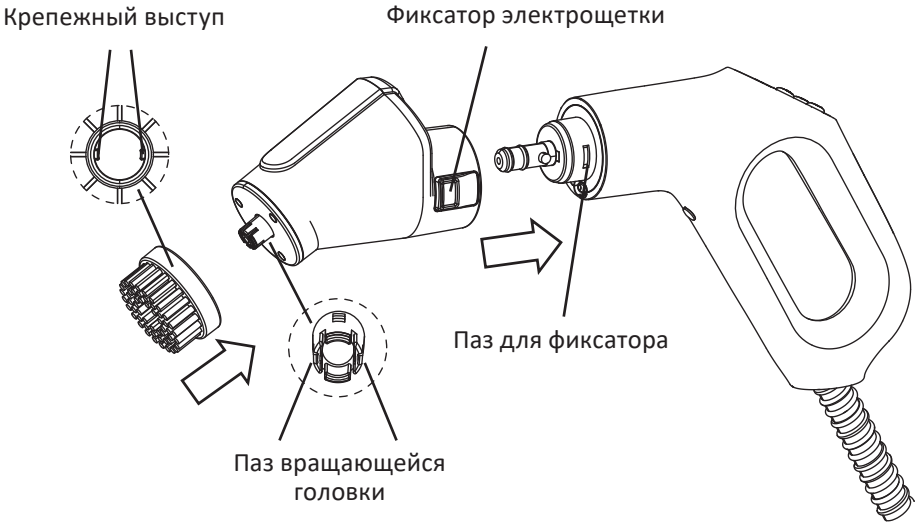

Примечания

- Устанавливайте электрощетку при выключенном устройстве или включенной блокировке от детей, чтобы избежать ошибочных действий и ожогов.
- Насадку можно заменить только после извлечения электрощетки из парового пистолета.

Инструкция по установке и применению аксессуаров

Соединительная трубка и щетки

Установка и снятие соединительной трубки и щеток.

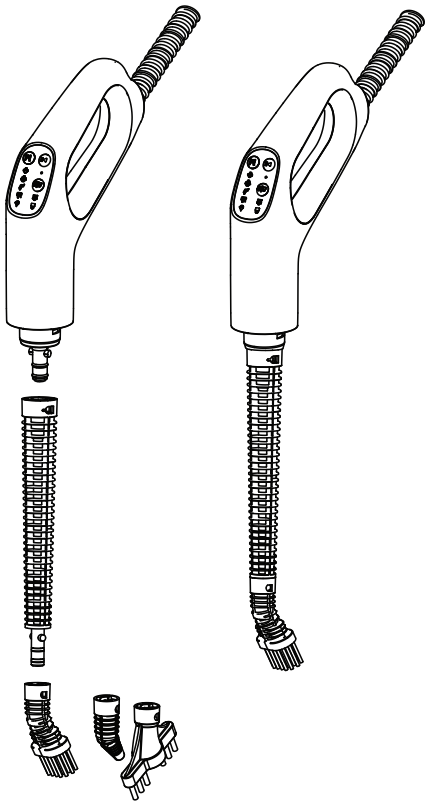

1. Установка соединительной трубки: совместите ее цилиндрический выступ с коротким соплом парового пистолета. Вставьте до упора и поверните для фиксации.
2. Установка щетки: совместите ее с выступом короткого сопла, вставьте и поверните для фиксации.
3. Снятие соединительной трубки: поверните в противоположную сторону и потяните.
4. Снятие щетки: поверните в противоположную сторону и потяните.
5. Угловые насадки и щетки для швов устанавливаются и снимаются аналогично.

Внимание! Устанавливайте и снимайте аксессуары только при выключенной подаче пара во избежание ожогов.

Насадка для отпаривания и насадка для стекол

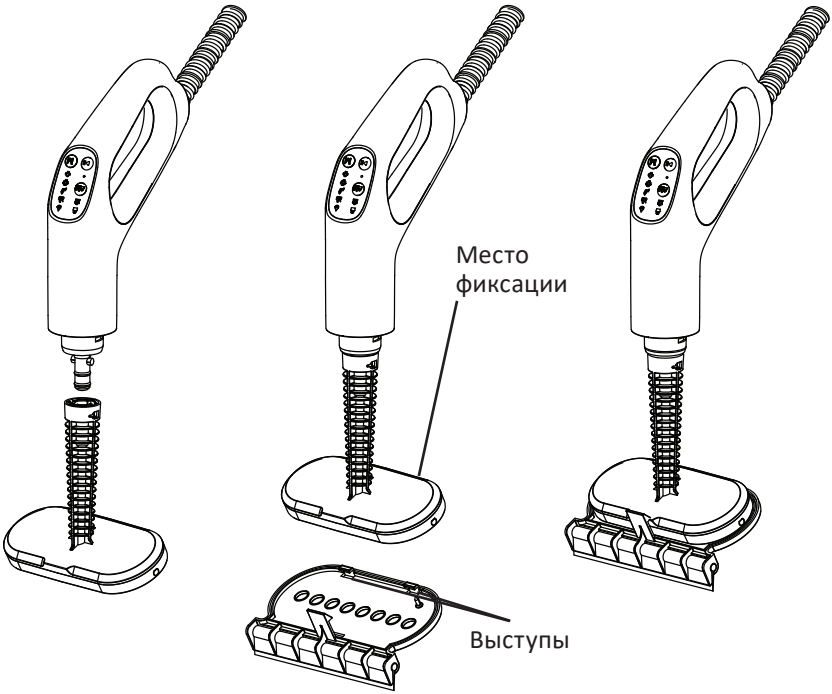

1. Установка насадки для отпаривания: совместите ее направляющий паз с направляющей на коротком сопле парового пистолета. Вставьте до упора, чтобы фиксатор сопла со щелчком вошел в отверстие насадки.
2. Установка насадки для стекол: зацепите два фиксирующих выступа за панель выхода пара, затем поверните насадку вверх, чтобы удерживающие зажимы вошли в зацепление с корпусом насадки для отпаривания.
3. Снятие насадки для отпаривания: нажмите кнопку фиксатора и потяните насадку с парового пистолета.
4. Снятие насадки для стекол: отогните удерживающие зажимы назад и снимите насадку.

Щетка для чистки и насадка-скребок

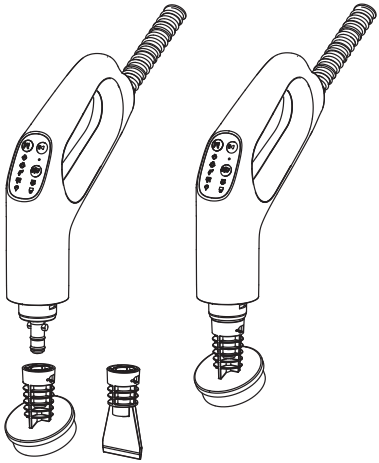

1. Установка: совместите с цилиндрическим выступом короткого сопла, вставьте до упора и поверните для фиксации.
2. Снятие: поверните в противоположную сторону и потяните.

Внимание! устанавливайте и снимайте только при выключенной подаче пара во избежание ожогов.

Насадка для мытья пола

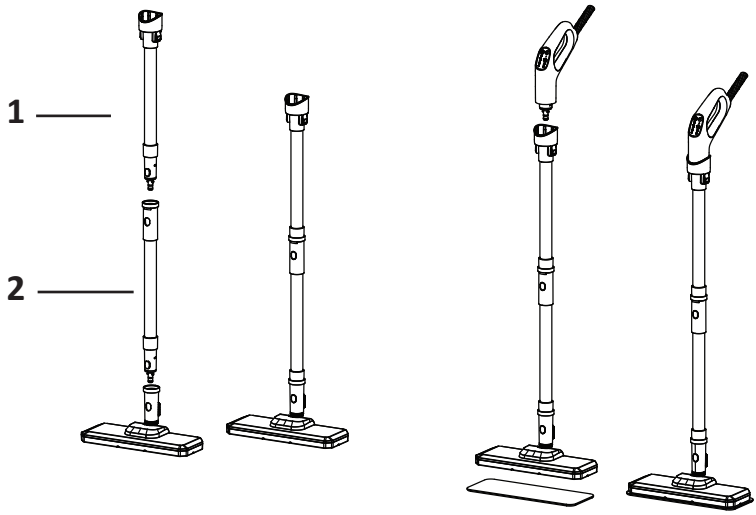

1. Соедините алюминиевую трубку 1 и трубку 2, совместив направляющие пазы и выступы. Наденьте насадку для мытья пола на трубку 2: совместите пазы и выступы и вставьте до щелчка кнопки в отверстии насадки.

2. Удерживая задний конец собранного комплекта трубок, совместите направляющий паз трубки 1 с направляющей на коротком сопле парового пистолета. Вставьте до щелчка.
3. Закрепите салфетку для пола на основании насадки для мытья пола.
4. Для снятия нажмите боковые кнопки на трубке 1 и потяните наружу, чтобы отсоединить комплект трубок с насадкой от парового пистолета.

Алюминиевые трубки и аксессуары

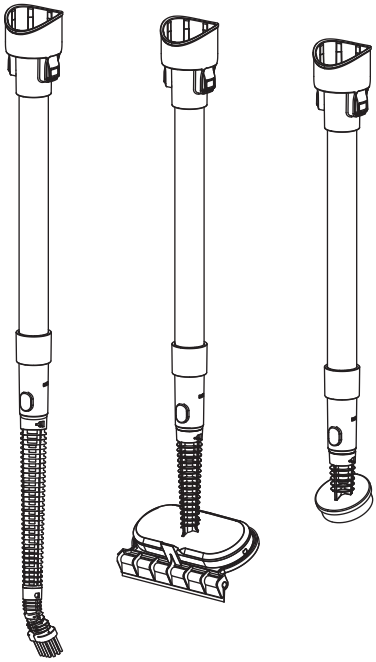

Алюминиевые трубки используются в качестве удлинителей. Устанавливайте на них насадки для отпаривания, насадки или щетки для специальной очистки. Установка и снятие выполняются в соответствии с описанными выше действиями.

Чистка и уход

Обслуживание паропровода

Очистка паровых выходных отверстий

Используйте иглу для очистки. Несколько раз вставьте иглу в паровое отверстие парового пистолета и извлеките ее, чтобы удалить накипь и засоры. Включите устройство и выберите режим дезинфекции (максимальная подача пара), чтобы промыть паропровод от загрязнений.

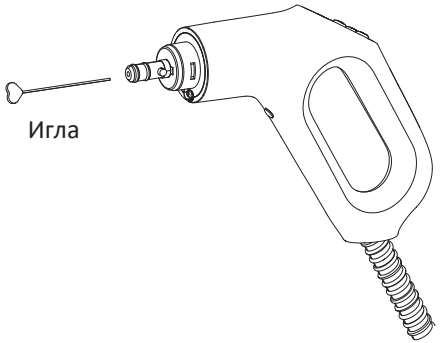

Примечания

- Рекомендуется промывать паропровод в режиме дезинфекции более 1 минуты после каждого использования.
- Регулярно очищайте паровые выходные отверстия иглой для очистки, чтобы предотвратить засорение.
- Перед очисткой паровых выходных отверстий иглой всегда отключайте устройство от электросети во избежание ожогов паром.
- Если паровые выходные отверстия полностью засорены, перед использованием иглы убедитесь, что устройство отключено от электросети и полностью остыло. Это предотвращает внезапный выход пара, скопившегося в горячем паропроводе, во время очистки и ожоги.

Удаление накипи во всей системе

Используйте специальное средство для удаления накипи (приобретается отдельно). Приготовьте раствор, следуя инструкции на упаковке. Залейте раствор в бак для воды. Включите устройство в режиме дезинфекции и дождитесь, пока бак опустеет. Затем промойте систему 1–2 полными циклами, используя только чистую очищенную воду.

Примечание: рекомендуется удалять накипь один раз в месяц. Если водопроводная вода в Вашей местности жесткая, выполняйте эту процедуру чаще.

Очистка корпуса устройства

Отключив питание, протрите внешнюю поверхность хорошо отжатой влажной тканью. Не используйте для протирки ткань, смоченную водой, так как это может повредить устройство.

Примечание: очищайте устройство, когда оно остыло, и не прикасайтесь к горячим частям во избежание ожогов.

Правила и условия монтажа, хранения, перевозки (транспортировки), реализации и утилизации

- Устройство не требует какого-либо монтажа или постоянной фиксации.
- Хранение устройства должно производиться в упаковке в отапливаемых помещениях у изготовителя и потребителя при температуре воздуха от +5 °С до +40 °С и относительной влажности воздуха не более 80%. В помещениях не должно быть агрессивных примесей (паров кислот, щелочей), вызывающих коррозию.
- Перевозка устройства должна осуществляться в сухой среде.
- Устройство требует бережного обращения, оберегайте его от воздействия пыли, грязи, ударов, влаги, огня и т.д.
- Реализация устройства должна производиться в соответствии с местным законодательством.
- После окончания срока службы изделия его нельзя выбрасывать вместе с обычным бытовым мусором. Вместо этого оно подлежит сдаче на утилизацию в соответствующий пункт приема электрического и электронного оборудования для последующей переработки и утилизации в соответствии с федеральным или местным законодательством. Обеспечивая правильную утилизацию данного продукта, Вы помогаете сберечь природные ресурсы и предотвращаете ущерб для окружающей среды и здоровья людей, который возможен в случае ненадлежащего обращения. Более подробную информацию о пунктах приема и утилизации данного продукта можно получить в местных муниципальных органах или на предприятии по вывозу бытового мусора.
- При обнаружении неисправности устройства следует немедленно обратиться в авторизованный сервисный центр или утилизировать устройство.

Дополнительная информация

Manufacturer: Ningbo Hangda Electronic Technology Co. Ltd.
No. 8 Fengwu Road, Yuyao City, Zhejiang Province, P.R.CHINA.

Изготовитель: Нинбо Ханда Электроник Тэкнолоджи Ко., Лтд.
Шоссе Фэнву №8, г. Юйяо, пров. Чжэцзян, Китай.

Сделано в Китае.

Импортер в России / уполномоченное изготовителем лицо: ООО «ПРОВИЛЬ».
690022, Приморский край, г. Владивосток, Чкалова, д. 30, офис 4А.
Адрес электронной почты: provil@dlogistix.com

Товар соответствует требованиям ТР ТС (ЕАЭС).

Спецификации, информация о продукте и его внешний вид могут быть изменены без предварительного уведомления пользователя в целях улучшения качества нашей продукции.

Товар изготовлен (мм.гггг): _____V.1

Гарантийный талон

SN/IMEI: _____

Дата постановки на гарантию: _____

Производитель гарантирует бесперебойную работу устройства в течение всего гарантийного срока, а также отсутствие дефектов в материалах и сборке. Гарантийный период исчисляется с момента приобретения изделия и распространяется только на новые продукты.
В гарантийное обслуживание входит бесплатный ремонт или замена элементов, вышедших из строя не по вине потребителя в течение гарантийного срока при условии эксплуатации изделия согласно руководству пользователя. Ремонт или замена элементов производится на территории уполномоченных сервисных центров.

Срок гарантии: 24 мес.
Срок эксплуатации: 36 мес.

Актуальный список сервисных центров по адресу:
https://www.dns-shop.ru/service-center/

Гарантийные обязательства и бесплатное сервисное обслуживание не распространяются на перечисленные ниже принадлежности, входящие в комплектность товара, если их замена не связана с разборкой изделия:

- Элементы питания (батарейки) для ПДУ (Пульт дистанционного управления).
- Соединительные кабели, антенны и переходники для них, наушники, микрофоны, устройства «HANDS-FREE»; носители информации различных типов, программное обеспечение (ПО) и драйверы, поставляемые в комплекте (включая, но не ограничиваясь ПО, предустановленным на накопитель на жестких магнитных дисках изделия), внешние устройства ввода-вывода и манипуляторы.
- Чехлы, сумки, ремни, шнуры для переноски, монтажные приспособления, инструменты, документацию, прилагаемую к изделию.
- Расходные материалы и детали, подвергающиеся естественному износу.

Производитель не несет гарантийных обязательств в следующих случаях:

- Истек Гарантийный срок.
- Если изделие, предназначенное для личных (бытовых, семейных) нужд, использовалось для осуществления предпринимательской деятельности, а также в иных целях, не соответствующих его прямому назначению.
- Производитель не несет ответственности за возможный материальный, моральный и иной вред, понесенный владельцем изделия и/или третьими лицами, вследствие нарушения требований руководства пользователя при использовании, несоблюдения рекомендаций по установке и обслуживанию изделия, правил подключения (короткие замыкания, возникшие также в результате воздействия несоответствующего сетевого напряжения, как на само изделие, так и на изделия, сопряженные с ним), хранении и транспортировки изделия.
- Все случаи механического повреждения: сколы, трещины, деформации, следы ударов, вмятины, замятия и др., полученные в процессе эксплуатации изделия.
- Имеются следы сторонней модификации, несанкционированного ремонта лицами, не уполномоченными для проведения таких работ. Если дефект вызван изменением конструкции или схемы изделия, подключением внешних устройств, не предусмотренных Производителем, использованием устройства, не имеющего сертификата соответствия согласно местному законодательству.
- Если дефект изделия вызван действием непреодолимой силы (природных стихий, пожаров, наводнений, землетрясений, бытовых факторов и прочих ситуаций, не зависящих от Производителя), либо действиями третьих лиц, которые Производитель не мог предвидеть.
- Дефект вызван попаданием внутрь изделия посторонних предметов, инородных тел, веществ, жидкостей, насекомых или животных, воздействием агрессивных сред, высокой влажности, высоких температур, которые привели к полному или частичному выходу из строя изделия.
- Отсутствует или не соответствует идентификация изделия (серийный номер). Если повреждения (недостатки) вызваны воздействием вредоносного программного обеспечения; установкой, сменой или удалением паролей (кодов), приведшим к отсутствию доступа к программным ресурсам изделия, без возможности их сброса/восстановления, ввиду отсутствия предоставления данной услуги поставщиком ПО.
- Если дефекты работы вызваны несоответствием стандартам или техническим регламентам питающих, кабельных, телекоммуникационных сетей, мощности радиосигнала, в том числе из-за особенностей рельефа и других подобных внешних факторов, использования изделия на границе или вне зоны действия сети.
- Если повреждения вызваны использованием нестандартных (неоригинальных) и/или некачественных (поврежденных) расходных материалов, принадлежностей, запасных частей, элементов питания, носителей информации различных типов (включая CD, DVD диски, карты памяти, SIM-карты, картриджи).
- Если недостатки вызваны получением, установкой и использованием несовместимого контента (мелодии, графика, видео и другие файлы, приложения Java и подобные им программы).
- На ущерб, причиненный другому оборудованию, работающему в сопряжении с данным изделием.

