Руководство по эксплуатации

Газовая плита
GC50-M01G

DEXP

СОДЕРЖАНИЕ

НАЗНАЧЕНИЕ УСТРОЙСТВА 3

МЕРЫ ПРЕДОСТОРОЖНОСТИ 3

ТЕХНИЧЕСКИЕ ХАРАКТЕРИСТИКИ 6

КОМПЛЕКТАЦИЯ 6

УСТАНОВКА 7

Расположение 7
Установка ножек плиты 8
Установка задней декоративной панели 8
Установка страховочной цепи и крюка 9
Установка горелок 10
Подключение газа 11

ЭКСПЛУАТАЦИЯ 13

Схема устройства 13
Аксессуары 13
Панель управления 14
Варочная поверхности 14
Перед первым использованием 15
Важные рекомендации и выбор посуды 15
Хозяйственный шкафчик 16

ЭКСПЛУАТАЦИЯ 17

Зажигание горелок 17
Размещение аксессуаров 17
Порядок работы 18

ОБСЛУЖИВАНИЕ И УХОД 19

Очистка 19
Замена форсунок 19
Настройка давления газа 20

ВОЗМОЖНЫЕ ПРОБЛЕМЫ И ИХ РЕШЕНИЕ 21

ПРАВИЛА И УСЛОВИЯ МОНТАЖА, ХРАНЕНИЯ, ПЕРЕВОЗКИ (ТРАНСПОРТИРОВКИ), РЕАЛИЗАЦИИ И УТИЛИЗАЦИИ 22

ДОПОЛНИТЕЛЬНАЯ ИНФОРМАЦИЯ 22

Уважаемый покупатель!

Благодарим Вас за выбор нашей продукции.
Мы рады предложить Вам изделия и устройства, разработанные и изготовленные в соответствии с высокими требованиями к качеству, функциональности и дизайну. Перед началом эксплуатации внимательно прочитайте данное руководство, в котором содержится важная информация, касающаяся Вашей безопасности, а также рекомендации по правильному использованию продукта и уходу за ним. Позаботьтесь о сохранности настоящего руководства и используйте его в качестве справочного материала при дальнейшей эксплуатации изделия.

НАЗНАЧЕНИЕ УСТРОЙСТВА

Газовая плита предназначена для приготовления, а также разогрева готовых продуктов питания и блюд.

МЕРЫ ПРЕДОСТОРОЖНОСТИ

- Установка, ввод в эксплуатацию и техническое обслуживание устройства должны выполняться только квалифицированными специалистами, имеющими соответствующую сертификацию и допуск к работам с газовым оборудованием. Производитель не несет ответственности за любой ущерб, возникший в результате неправильной установки, неквалифицированного ремонта или несанкционированного вмешательства в конструкцию устройства.
- Перед началом эксплуатации необходимо проверить информацию, указанную на маркировке устройства, на соответствие местным условиям газоснабжения. В случае несоответствия параметров или указания о необходимости регулировки оборудования обратитесь к квалифицированному специалисту для настройки устройства под текущие условия эксплуатации. Игнорирование данного требования может привести к некорректной работе устройства или созданию опасных ситуаций.
- Устройство не предназначено для использования детьми и лицами с ограниченными физическими, сенсорными или умственными способностями, кроме случаев, когда над ними осуществляется контроль другими лицами, ответственными за их безопасность. Не позволяйте детям играть с устройством.
- Храните все упаковочные материалы (пластиковые пакеты, прокладки из пеноматериалов и т.п.) в недоступном для детей месте. Упаковочные материалы могут представлять опасность для детей.
- Общий кран подачи газа должен находиться в легкодоступном видном месте. Если плита не используется, кран должен быть закрыт.
- Запрещается пользоваться плитой с повреждениями конфорок (сколы, деформации).
- Запрещено включать газовую конфорку, если на ней не установлена посуда — устройство и расположенная над ним вытяжка могут повредиться или воспламениться. Не устанавливайте на конфорку пустую посуду.
- Всегда устанавливайте противни, решетки и прочую посуду для запекания в рабочую камеру до упора. Иначе они могут поцарапать стекло дверцы при ее закрывании.

- Запрещается сушить белье над устройством.
- Запрещено переносить плиту за ручку дверцы духовой камеры.
- Периодически (не реже одного раза в полгода) проверяйте состояние шнура питания и гибкого шланга подвода газа. Не допускаются дефекты в виде трещин, следов оплавлений, затвердевание материала. При повреждении шнура питания его замену должен производить квалифицированный персонал.
- В ходе эксплуатации не допускайте механических повреждений, попадания внутрь посторонних предметов, жидкостей и животных.
- Горячее растительное масло или жир легко воспламеняются. Не оставляйте их без присмотра. В случае возгорания не тушите огонь водой! Сперва выключите конфорку, затем потушите пламя плотным покрывалом или подобными предметами, не пропускающими воздух.
- Устройство не предназначено для использования в коммерческих целях.
- Устройство не подключается к устройству отвода продуктов сгорания. Монтаж и подключение выполняйте по действующим правилам, уделяя особое внимание требованиям к вентиляции.
- Использование газовой плиты приводит к повышению температуры и влажности в помещении, а также выделению продуктов сгорания. При эксплуатации плиты следует обратить особое внимание на достаточную вентиляцию помещения: не закрывать естественные вентиляционные отверстия или использовать специальные вентиляционные устройства (например, вытяжку над плитой). При интенсивном и долговременном использовании плиты может потребоваться дополнительная вентиляция, в этом случае необходимо открыть окно или включить специальное вентиляционное устройство на более высокую мощность. При нормальной работе и исправном газопроводе в помещении не должно ощущаться запаха газа.
- Не оставляйте детей рядом с плитой без присмотра, поскольку ее части нагреваются до высоких температур во время работы и остаются горячими после использования.
- Запрещается подключать устройство к электросети при помощи удлинителей или неисправных розеток.
- Используйте плиту только для приготовления и разогрева пищи. Запрещено использовать плиту для других целей, например, для обогрева.
- Не эксплуатируйте устройство, если оно неисправно или имеет видимые повреждения.
- Отключайте устройство от сети питания, если оно не используется, а также перед чисткой, в случае обнаружения неисправности и во время грозы.
- Отключайте устройство от сети за изолированную вилку, не тяните за сам шнур.
- Перед подключением устройства к источнику питания убедитесь, что параметры Вашей домашней электросети соответствуют его техническим характеристикам.
- Подключайте устройство только к заземленной розетке и к электросети, снабженной УЗО или предохранителем. Работы по установке заземления должен выполнять квалифицированный электрик. Производитель не несет ответственности за проблемы, вызванные отсутствием заземления в соответствии с местными стандартами.

- Устройство предназначено для бытового использования в жилых помещениях, и не предназначено для промышленного применения.
- Допускается размещение отдельно или между двумя шкафами при соблюдении указанных зазоров и требований к вентиляции. Прилегающая мебель должна быть из негорючих материалов. Она должна выдерживать температуру не ниже 50 °C.
- Следите, чтобы шнуры питания рядом стоящих устройств находились на безопасном расстоянии от газовой плиты. Устройство нагревается в процессе работы, и изоляция шнуров питания может расплавиться при контакте с ним. Это может привести к короткому замыканию.
- Не закрывайте вентиляционные отверстия и каналы отвода тепла.
- Вокруг устройства запрещено размещать легковоспламеняющиеся, взрывоопасные и коррозионные вещества и материалы.
- Не помещайте горючие материалы в хозяйственный отсек или в духовую камеру — это может вызвать пожар.
- Всегда проверяйте, что все регуляторы установлены в выключенное положение, когда устройство не используется.
- Перед началом обслуживания обязательно отключите плиту от электросети.
- В случае повреждения частей и компонентов устройства обратитесь в авторизованный сервисный центр для ремонта.
- Не ставьте тяжелые предметы на открытую дверцу духовки.
- Будьте осторожны при использовании алкогольных напитков в блюдах. Алкоголь испаряется при высокой температуре и может воспламениться при контакте с горячими поверхностями.
- Вентиляция не должна ухудшать горение газа и срывать пламя.
- Не ставьте противни, посуду или алюминиевую фольгу непосредственно на дно духовой камеры — накопление тепла может повредить его.
- При использовании плита сильно нагревается. Будьте осторожны и не прикасайтесь к нагревающимся частям (конфоркам, внутренним поверхностям и нагревательным элементам духовой камеры).
- Запрещается:
  - устанавливать устройство на ковровом покрытии;
  - устанавливать устройство вплотную к холодильнику;
  - размещать электрическую розетку рядом с устройством;
  - закрывать вентиляционные/выходные отверстия устройства.
- Задняя поверхность устройства нагревается при эксплуатации. Убедитесь, что газовые и электрические соединения не соприкасаются с задней стенкой — они могут быть повреждены.
- Во время работы духовки дверца должна быть закрыта.
- Не устанавливайте устройство в следующих помещениях без соблюдения требований к воздухообмену:

Размер помещения	**Мин. площадь постоянного вентиляционного отверстия (см²)**
< 5 м³	≥ 100
5–10 м³	≥ 50
> 10 м³	Не требуется
Подвал	≥ 65

- Во избежание несчастных случаев перед ремонтными работами, чисткой или заменой деталей перекройте газ (закройте регулятор и запорный вентиль баллона/магистрали) и отключите его от сети.
- Если Вы почувствовали запах газа, выполните следующие действия:
  - закройте клапан подачи газа, находящийся на газопроводе перед устройством;
  - откройте окна и двери для проветривания помещения, обеспечив максимальный приток свежего воздуха;
  - не включайте и не выключайте электрический свет или электроприборы;
  - не пользуйтесь открытым огнем (зажигалками, спичками и т.п.) и не курите;
  - немедленно вызовите аварийную газовую службу;
  - не используйте устройство до устранения неисправностей.

ТЕХНИЧЕСКИЕ ХАРАКТЕРИСТИКИ

- Модель: GC50-M01G.
- Торговая марка: DEXP.
- Тип: газовая плита.
- Параметры питания: 220–240 В / 50–60 Гц.
- Объем духовки: 59 л.
- Расход сжиженного газа: 752 г/час.
- Теплопроизводительность: 10,3 кВт.
- Категория прибора: II2H3B/P.
- Настроенный вид газа: природный (магистральный).
- Номинальное давление газа:
  - Природный газ: 2 кПа.
  - Сжиженный газ: 2,9 кПа.
- Вид газа: природный (метан), сжиженный (бутан).
- Класс энергопотребления: A.
- Габариты (Ш × Г × В): 49,3 × 65 × 85 см.
- Класс защиты от поражения эл. током: I.
- Тип крепления шнура питания: Y.
- Вес нетто: 26,5 кг.
- Область применения: бытовое.

КОМПЛЕКТАЦИЯ

- Устройство.
- Винт.
- Руководство по эксплуатации.
- Ножки (4 шт).
- Поддон для сбора жира.
- Противень.
- Решетка.
- Страховочная цепь.

РАСПОЛОЖЕНИЕ

- Установку устройства должны выполнять как минимум двое человек.
- Во время установки следует надевать защитные перчатки во избежание повреждений острыми деталями.
- Запрещается переносить распакованную плиту за ручку дверцы духовки.
- Для правильной и безопасной работы необходимо, чтобы плита была установлена в помещении с хорошей вентиляцией, согласно указаниям руководства по эксплуатации, с учетом требований правил безопасности и технической эксплуатации, действующих в Вашем регионе.
- Перед установкой убедитесь, что электрическая и газовая сети соответствуют требованиям устройства.
- Плита должна быть установлена на ножки (входят в комплект поставки).
- Перед использованием плиты удалите полиэтиленовую пленку, предохраняющую декоративное покрытие деталей, если она присутствует.
- Минимальные расстояния, которые необходимо выдержать при установке плиты, показаны на схеме ниже.

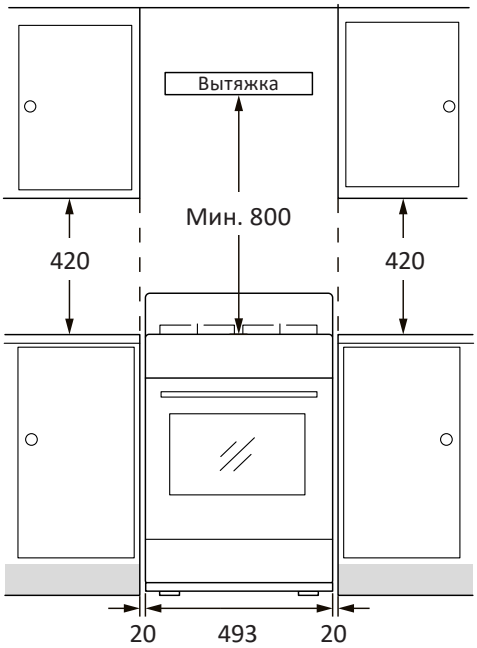

ПРИМЕЧАНИЕ

Все значения на схеме указаны в миллиметрах.

УСТАНОВКА НОЖЕК ПЛИТЫ

Опорные ножки крепятся к нижней части устройства, как показано на схеме.

- Положите плиту набок и закрепите ножки.
- Отрегулируйте высоту ножек, как Вам необходимо.

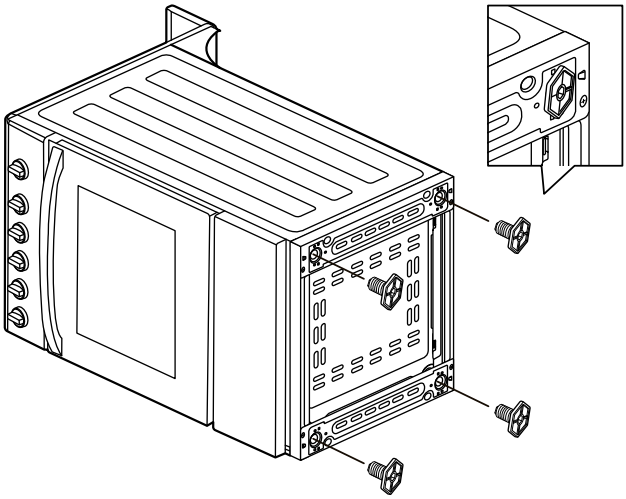

УСТАНОВКА ЗАДНЕЙ ДЕКОРАТИВНОЙ ПАНЕЛИ

Установите заднюю панель на устройство, совместив отверстия, и закрепите ее 4 винтами.

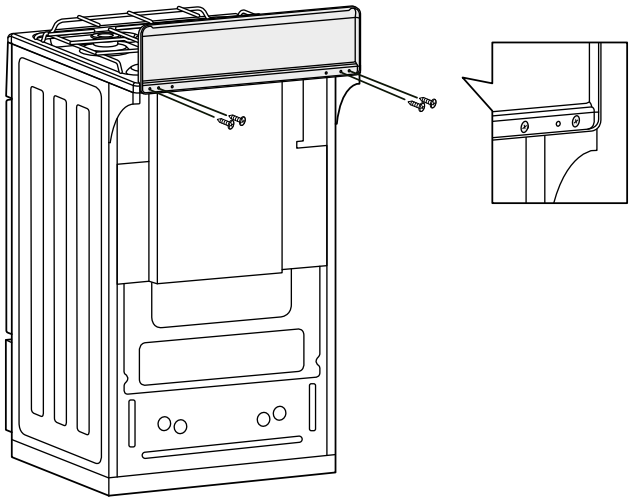

УСТАНОВКА СТРАХОВОЧНОЙ ЦЕПИ И КРЮКА

Чтобы предотвратить заваливание плиты вперед, к ее задней стенке должна быть прикреплена страховочная цепь, закрепленная на крюке.

1. Просверлите отверстие в подходящем месте на стене за устройством, установите подходящий по типу стены дюбель и закрутите в него винт-крюк.

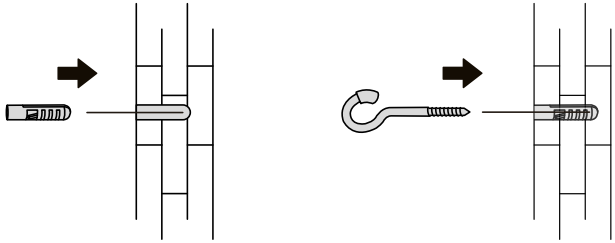

2. Закрепите один конец цепи на задней части устройства, а другой конец цепи повесьте на винт-крюк и убедитесь, что оба конца цепи надежно зафиксированы.

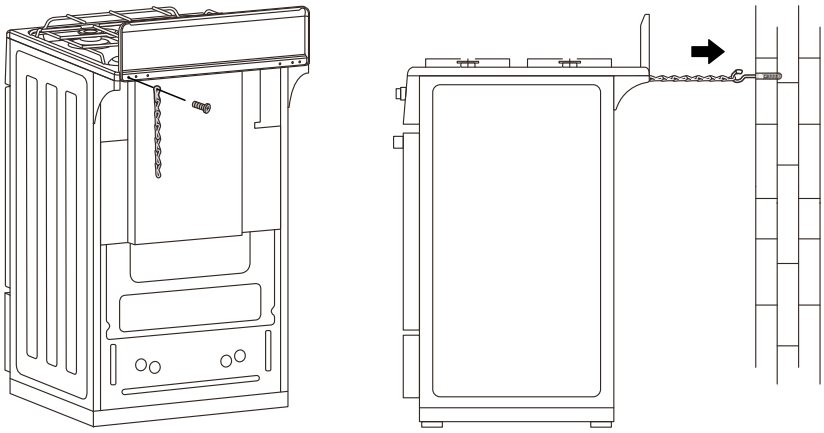

ПРИМЕЧАНИЕ

Чтобы избежать сильного наклона плиты, убедитесь, что цепь достаточно короткая.

УСТАНОВКА ГОРЕЛОК

Установите на варочную поверхность 4 горелки соответствующего размера. Убедитесь, что каждая горелка расположена над электродом розжига, как показано на схеме.

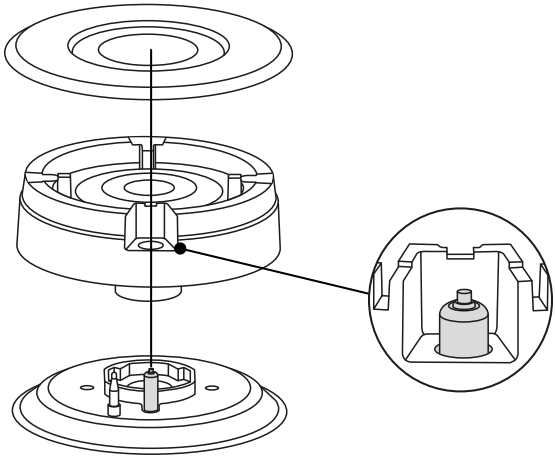

ПОДКЛЮЧЕНИЕ ГАЗА

- Подключение к системе газоснабжения выполняют только уполномоченные и квалифицированные специалисты, имеющие право на установку и обслуживание газовых плит. Производитель не несет ответственности за последствия несанкционированных процедур.
- Перед подключением необходимо проверить, соответствуют ли местные условия подключения (вид и давление газа) настройке плиты. Если давление природного газа превышает максимально допустимое значение, в подводящей сети необходимо установить редуктор, понижающий давление до положенной величины.
- Данная плита предназначена для работы на сжиженном и природном газе.
- Всегда используйте газовый редуктор давления. Шланг и редуктор подлежат проверке исправности или замене (в случае неисправности) каждые 5 лет. Газовый редуктор должен быть установлен на следующее давление:
  - сжиженный углеводородный газ: 29 мбар;
  - природный газ: 20 мбар.
- При необходимости работы на другом типе газа обращайтесь в авторизованный сервисный центр для перенастройки.
- Перед подключением убедитесь, что запорные/регулирующие клапаны закрыты.
- Длина газового шланга должна быть 0,4–1,5 м. Не допускаются перегибы, перекрытия, контакт с горячими поверхностями. Изношенный/поврежденный шланг немедленно заменяйте. Рекомендуется замена шланга в течение 1 года от даты его изготовления (или в соответствии с местными стандартами).
- Редукторы давления должны соответствовать требованиям действующего законодательства страны установки. Строго запрещено использовать регулируемые по выходному давлению редукторы. Расчетный срок службы редуктора — 10 лет. Рекомендуется замена в течение 5 лет с даты изготовления либо в соответствии с местными стандартами.
- При подключении с помощью ПВХ-шланга используйте тот, что рассчитан на работу при температуре от -20 °С до +100 °С, при соблюдении следующих условий:
  - шланг должен быть без перегибов;
  - шланг не должен проходить в зоне горячего воздуха дымохода и касаться задней стенки плиты.
  - длина менее 125 см.
- По возможности размещайте баллон вне кухни, в защищенном и хорошо проветриваемом месте.
- Для подсоединения к устройству используйте металлический гибкий шланг 1/2" (или иной сертифицированный металлический гибкий подвод/жесткое подключение в соответствии с местными стандартами).
- После подключения выполните проверку герметичности всех соединений мыльной пеной.

Подключение газового баллона

ВНИМАНИЕ!

Шланг для подводки газа и регулятор необходимо менять каждые 5 лет или по мере прихождения в негодность.

1. Установите металлический хомут на один конец шланга.
2. Подсоедините шланг к впускному отверстию для газа на плите и затяните хомут.
3. Установите второй хомут на другом конце шланга и подсоедините его к регулятору давления, затем затяните хомут.
4. Аккуратно привинтите регулятор давления на баллон с газом.
5. Воспользуйтесь мылом или другим жидким моющим средством и проверьте, нет ли утечки газа.

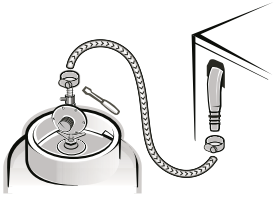



ВНИМАНИЕ!

Если Вы почувствовали запах газа в доме, необходимо соблюдать следующие меры предосторожности:

- Перекройте подачу газа и установите ручки устройства в выключенное положение.
- Не зажигайте огонь.
- Не включайте электроприборы, такие как мобильные телефоны, вытяжки, а также освещение или другие электрические выключатели.
- Откройте окна, чтобы проветрить помещение от горючих газов.
- Выйдите на улицу или в другое помещение и вызовите аварийную службу.

СХЕМА УСТРОЙСТВА

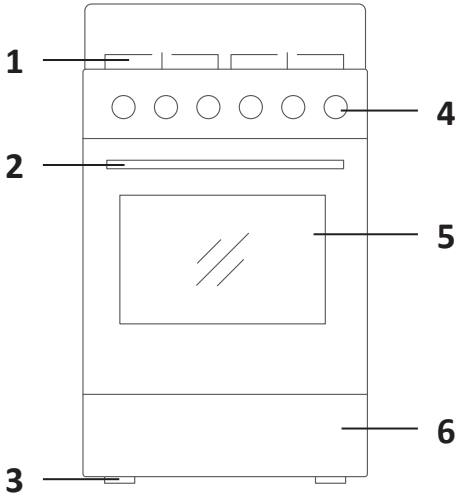

1. Варочная поверхность.
2. Ручка дверцы.
3. Опорные ножки.
4. Панель управления.
5. Смотровое окно.
6. Хозяйственный отсек.

АКСЕССУАРЫ

Аксессуар	Описание
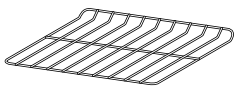	**Решетка** Подходит для размещения жаропрочной посуды и приготовления на гриле
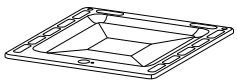	**Противень** Подходит для выпечки и запекания «в один слой» (печенье, овощи и т.д.), а также используется как поддон под решетку
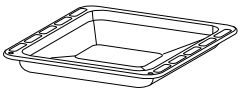	**Глубокий противень** Подходит для блюд с соусом/жидкостью и запеканок

ПАНЕЛЬ УПРАВЛЕНИЯ

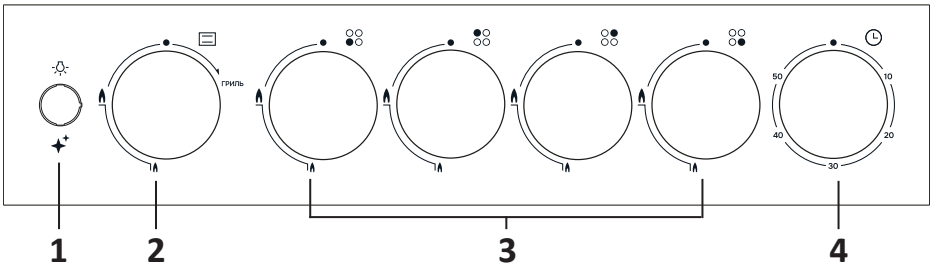

1. Кнопка подсветки духового шкафа «☼» / электроподжига «✦».
2. Ручка управления духовым шкафом.
3. Ручки управления мощностью конфорок.
4. Ручка управления таймером.

ВАРОЧНАЯ ПОВЕРХНОСТИ

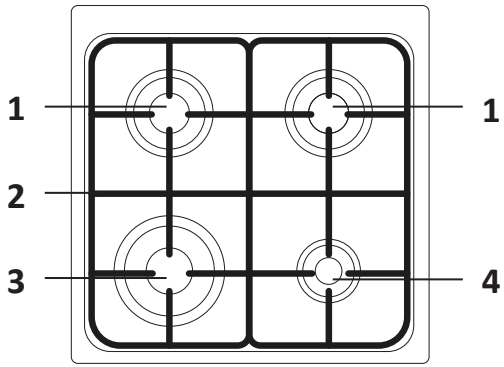

1. Конфорка среднего огня.
2. Решетка для посуды.
3. Конфорка большого огня.
4. Конфорка малого огня.

Размеры конфорок

Конфорка	Диаметр горелки (см)	Рекомендуемый диаметр посуды (см)
Конфорка большого огня	24–26	20–23
Конфорка среднего огня	16–20	12–20
Конфорка малого огня	10–14	8–16

Мощность конфорок

Горелки	Сжиженный газ G30	Природный газ G20
	Мощность конфорки кВт	
Горелка конфорки малого огня	1,1	1
Горелка конфорки среднего огня	1,85	1,75
Горелка конфорки большого огня	2,9	3
Верхняя горелка духовки (гриль)	1,1	1,1
Нижняя горелка духовки	2,6	2,6
Общая тепловая мощность	10,3	10,1

ПЕРЕД ПЕРВЫМ ИСПОЛЬЗОВАНИЕМ

- Перед началом установки удалите все упаковочные материалы как внутри, так и снаружи устройства. Внимательно осмотрите плиту и убедитесь в отсутствии на ней повреждений. Ни в коем случае не используйте устройство с видимыми повреждениями — обратитесь по месту покупки или в авторизованный сервисный центр.
- Очистите духовой шкаф и аксессуары мягкой тканью, смоченной в мыльном растворе.
- Откройте окно или включите вытяжку для обеспечения хорошей вентиляции.
- Чтобы устранить запах в духовке, зажгите горелку и настройте на максимальное пламя. Установите таймер на 30–60 минут. Во время процедуры возможен резкий запах и дым — это нормальное явление.
- После первого использования откройте дверцу духовки и оставьте открытой под небольшим углом до полного остывания.

ВАЖНЫЕ РЕКОМЕНДАЦИИ И ВЫБОР ПОСУДЫ

- Для экономичного расхода газа подбирайте диаметр посуды под размер горелки (см. раздел «Размеры конфорок»).
- Как только жидкость закипит, уменьшайте пламя до минимального уровня, достаточного для поддержания кипения.
- Обеспечьте достаточную вентиляцию помещения, где установлена плита.
- Для облегчения розжига зажигайте горелку до установки посуды на решетку.

Неправильно		Правильно	
	Не пользуйтесь посудой маленького диаметра на больших конфорках. Пламя не должно касаться стенок посуды	Используйте посуду, соответствующую размерам каждой конфорки	
	Не пользуйтесь посудой без крышки или не готовьте при наполовину закрытой крышке	Всегда накрывайте крышкой посуду при готовке	

Неправильно		Правильно	
	Не используйте посуду с неровным или изогнутым дном, которая неустойчиво стоит на плите	Всегда используйте посуду с толстым ровным дном	
	Не располагайте посуду на краю горелки, она может перевернуться	Всегда размещайте кастрюлю по центру	
	Не устанавливайте посуду с большим диаметром на конфорку, расположенную возле рукояток управления. Излишний перегрев может повредить ручки		
	Никогда не ставьте посуду прямо на горелку конфорки	Устанавливайте посуду на решетки	
	Не располагайте ничего между горелкой и дном посуды		
	Не ставьте тяжелые предметы и не роняйте ничего на поверхность устройства	Соблюдайте осторожность при обращении с посудой	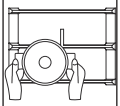

ХОЗЯЙСТВЕННЫЙ ШКАФЧИК

Приподнимите нижнюю часть панели ящика, куда указывает стрелка, и слегка поверните ее наружу, после чего ящик откроется. Чтобы закрыть ящик, просто верните его в закрытое положение и сильно надавите. Не пытайтесь снять ящик самостоятельно.

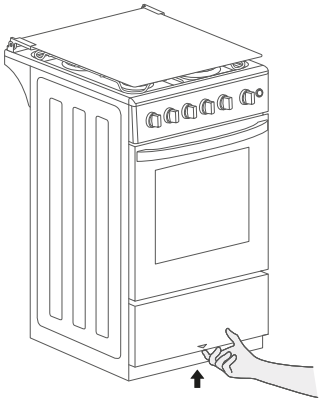

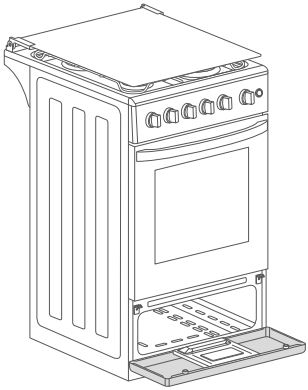

ЗАЖИГАНИЕ ГОРЕЛОК

ВНИМАНИЕ!

Время розжига не должно превышать 15 секунд. Если через 15 секунд пламя горелки не зажглось, выключите горелку, откройте окна и подождите не менее 1 минуты. Затем повторите розжиг.

Электроподжиг

ПРИМЕЧАНИЕ

Перед активацией электроподжига отключите подсветку духового шкафа, нажав на кнопку подсветки духового шкафа «» / электроподжига «».

1. Нажмите и удерживайте кнопку «», между свечой и горелкой на всех конфорках начнет проскакивать искра, это нормальное явление.
2. Удерживая кнопку «», поверните ручку управления мощностью конфорки в положение максимального пламени «».

Использование духовки

Духовка оснащена верхним и нижним нагревательными элементами. Использование нижнего нагревательного элемента подходит для приготовления блюд, которые должны хорошо пропечься снизу, например, пицца и др. Использование верхнего нагревательного элемента подходит при готовке плоских блюд: стейки, сосиски, тосты и т.п.
Удерживая кнопку «», поверните ручку управления режимами духового шкафа влево, чтобы включить нижний нагревательный элемент или вправо, чтобы включить верхний нагревательный элемент.

РАЗМЕЩЕНИЕ АКСЕССУАРОВ

- На стенках рабочей камеры в четыре уровня расположены направляющие, на которых необходимо размещать решетку либо противень с блюдом.
- Вы можете использовать оба аксессуара одновременно: в таком случае поместите противень под решетку, чтобы в него стекал жир с продуктов.
- Решетку и глубокий противень рекомендуется устанавливать на 2 или 3 уровень.

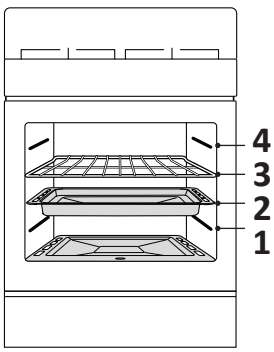

ПОРЯДОК РАБОТЫ

ПРИМЕЧАНИЕ

Плита и духовка данного устройства оснащены защитой от погасания пламени. При случайном погасании пламени устройство автоматически прекращает подачу газа.

1. После того как горелки духовки зажглись, осторожно закройте дверцу, поверните ручку управления духовым шкафом на максимальную температуру и прогрейте духовку в течение 7–12 минут.
2. После завершения прогрева поместите блюдо в духовку, осторожно закройте дверцу и поверните ручку для регулировки температуры. При необходимости установите таймер, повернув соответствующую ручку.
3. Поставьте подходящую посуду на решетку, зажгите конфорку и отрегулируйте температуру.
4. По окончании приготовления поверните ручку управления в положение «●» (ВЫКЛ) и закройте вентиль подачи газа.

ВНИМАНИЕ!

- Не готовьте пищу без противня, непосредственно или на поддоне на дне духовки.
- При закрывании дверцы не делайте резких движений, чтобы избежать скачка давления внутри духовки и погасания пламени.
- После завершения приготовления обязательно наденьте жаропрочные рукавицы, прежде чем доставать готовые блюда и аксессуары.
- Никогда не кладите одежду или легковоспламеняющиеся предметы вблизи конфорок.
- Не храните в духовке кухонные принадлежности, особенно те, на которых остались следы или большое количество масла или жира.
- При использовании духовки избегайте контакта со стеклянными поверхностями и внутренними элементами.
- Не кладите ничего на открытую дверцу духовки.
- Таймер служит исключительно для напоминания при каких-либо действиях на кухне и не имеет функции управления газовой плитой.

ОЧИСТКА

ВНИМАНИЕ!

Перед началом обслуживания отключите плиту от электросети, перекройте подачу газа.

- После приготовления пищи дождитесь полного остывания устройства перед проведением очистки. Несоблюдение правил по очистке может привести к возникновению опасной ситуации или повреждению устройства.
- Аксессуары следует очищать, используя теплую воду с мылом или мягким моющим средством.
- Очищайте поверхность устройства мягкой тканью с помощью горячей воды с мыльным раствором. Растворите 2 мерные ложки мыльного раствора в 1 литре воды.
- Панель управления и варочную поверхность рекомендуется сначала протереть полотенцем, смоченным в мыльном растворе, а затем вытереть насухо.
- Во время очистки не допускайте попадания остатков пищи или капель масла в отверстия горелки.
- Во избежание пригорания остатков пищи, которые затем будет трудно удалить, чистите духовой шкаф после каждого использования.
- Не используйте для чистки дверцы духового шкафа абразивные чистящие средства, острые металлические скребки или металлические губки, поскольку они могут поцарапать поверхность и привести к образованию трещин на стекле.

ЗАМЕНА ФОРСУНОК

ВНИМАНИЕ!

Перед началом настройки обязательно обесточьте плиту и перекройте подачу газа.

1. Снимите с плиты решетку.
2. Снимите с конфорок (C) крышки (A) и рассекатели пламени (B).
3. Извлеките форсунки (D) и установите на их место новые, подходящую по диаметру для выбранного типа газа (см. таблицу «Диаметр отверстий форсунок»).
4. Вновь установите рассекатели пламени на конфорки, затем на каждую конфорку установите соответствующую ее размеру крышку.
5. Установите решетку на место.

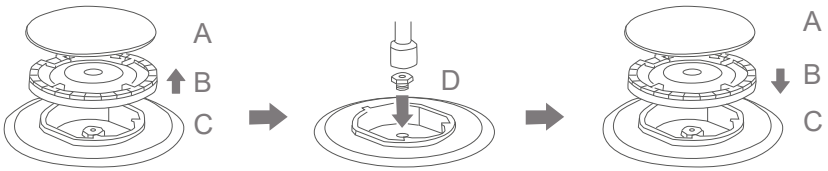

Диаметр отверстий форсунок

Горелки	Сжиженный газ G30	Природный газ G20
	Диаметр отверстия форсунки, мм	
Горелка конфорки малого огня	0,53	0,72
Горелка конфорки среднего огня	0,68	0,97
Горелка конфорки большого огня	0,85	1,30
Верхняя горелка духовки (гриль)	0,53	0,72
Нижняя горелка духовки	0,76	1,14

НАСТРОЙКА ДАВЛЕНИЯ ГАЗА

После замены форсунок, используемых с разными типами газа, необходимо отрегулировать минимальное пламя. Для этого:

1. Зажгите конфорки и поверните ручки управления мощностью в положение минимального пламени «».
2. Снимите все ручки на панели управления плиты.
3. Открутите правый винт (для устройств с системой газ-контроля).
4. Установите отвертку в регулировочный винт и медленно поворачивайте его против часовой стрелки для увеличения подачи газа и по часовой — для уменьшения. При правильной настройке высота пламени над конфоркой в минимальном режиме должна быть примерно 4 мм.

ПРИМЕЧАНИЕ

Недостаточная высота пламени может помешать работе системе газ-контроля.

ВНИМАНИЕ!

По окончании перенастройки плиты переклейте этикетку с указанием типа газа (поставляется в комплекте с форсунками) на соответствующую новой настройке.

ВОЗМОЖНЫЕ ПРОБЛЕМЫ И ИХ РЕШЕНИЕ

Проблема	Причина	Возможное решение
Устройство не включается	Дверца духовки не закрыта	Закройте дверцу духовки
Блюдо плохо прожарилось	Выбрана слишком низкая температура	Увеличьте температуру
	Блюдо размещено слишком низко	Разместите блюдо на полках выше
	Слишком большой размер блюда	Готовьте блюдо меньшими порциями или увеличьте время приготовления
Неприятный запах	Смазочные материалы используемые при производстве	Нормальное явление
Посторонний шум	Расширение металла вследствие нагрева	Нормальное явление
Освещение не работает	Лампа вышла из строя	Обратитесь в авторизованный сервисный центр
Горелка не зажигается	Кран подачи газа перекрыт	Откройте кран подачи газа
	Закончился газ в баллоне	Замените баллон
	Загрязнение горелки	Очистите отверстия
	Горелка вышла из строя	Обратитесь в авторизованный сервисный центр
Прерывистое пламя / различные цвета пламени	Загрязнение горелки	Очистите горелки от остатков пищи и жира

ПРАВИЛА И УСЛОВИЯ МОНТАЖА, ХРАНЕНИЯ, ПЕРЕВОЗКИ (ТРАНСПОРТИРОВКИ), РЕАЛИЗАЦИИ И УТИЛИЗАЦИИ

- Правила и условия монтажа устройства описаны в разделе «Установка» данного руководства по эксплуатации.
- Хранение устройства должно производиться в упаковке в отапливаемых помещениях у изготовителя и потребителя при температуре воздуха от 5 °С до 40 °С и относительной влажности воздуха не более 80%.В помещениях не должно быть агрессивных примесей (паров кислот, щелочей), вызывающих коррозию.
- Перевозка устройства должна осуществляться в сухой среде.
- Устройство требует бережного обращения, оберегайте его от воздействия пыли, грязи, ударов, влаги, огня и т.д.
- Реализация устройства должна производиться в соответствии с местным законодательством.
- После окончания срока службы изделия его нельзя выбрасывать вместе с обычным бытовым мусором. Вместо этого оно подлежит сдаче на утилизацию в соответствующий пункт приема электрического и электронного оборудования для последующей переработки и утилизации в соответствии с федеральным или местным законодательством. Обеспечивая правильную утилизацию данного продукта, Вы помогаете сберечь природные ресурсы и предотвращаете ущерб для окружающей среды и здоровья людей, который возможен в случае ненадлежащего обращения. Более подробную информацию о пунктах приема и утилизации данного продукта можно получить в местных муниципальных органах или на предприятии по вывозу бытового мусора.
- При обнаружении неисправности устройства следует немедленно обратиться в авторизованный сервисный центр или утилизировать устройство.

ДОПОЛНИТЕЛЬНАЯ ИНФОРМАЦИЯ

Изготовитель: ООО "Хоум Апплиансес".
220014, Республика Беларусь, г. Минск, пер. С. Ковалевской, 52.

Сделано в Республике Беларусь.

Уполномоченная организация по принятию претензий и жалоб:
ООО «ДНС Ритейл». 690068, Россия, Приморский край, г. Владивосток, проспект 100-летия Владивостока, дом 155, корпус 3, офис 5.
Адрес электронной почты: dnsretail@mail.dlogistix.com

Товар соответствует требованиям ТР ТС (ЕАЭС).

Внешний вид изделия и его характеристики могут подвергаться изменениям без предварительного уведомления.

Товар изготовлен (мм.гггг):_____v.1

ГАРАНТИЙНЫЙ ТАЛОН

SN/IMEI: _____

Дата постановки на гарантию: _____

Производитель гарантирует бесперебойную работу устройства в течение всего гарантийного срока, а также отсутствие дефектов в материалах и сборке. Гарантийный период исчисляется с момента приобретения изделия и распространяется только на новые продукты.
В гарантийное обслуживание входит бесплатный ремонт или замена элементов, вышедших из строя не по вине потребителя в течение гарантийного срока при условии эксплуатации изделия согласно руководству пользователя. Ремонт или замена элементов производится на территории уполномоченных сервисных центров.

Срок гарантии: 24 мес.
Срок эксплуатации: 120 мес.

Актуальный список сервисных центров по адресу:
https://www.dns-shop.ru/service-center/

Гарантийные обязательства и бесплатное сервисное обслуживание не распространяются на перечисленные ниже принадлежности, входящие в комплектность товара, если их замена не связана с разборкой изделия:

- Элементы питания (батарейки) для ПДУ (Пульт дистанционного управления).
- Соединительные кабели, антенны и переходники для них, наушники, микрофоны, устройства «HANDS-FREE»; носители информации различных типов, программное обеспечение (ПО) и драйверы, поставляемые в комплекте (включая, но не ограничиваясь ПО, предустановленным на накопитель на жестких магнитных дисках изделия), внешние устройства ввода-вывода и манипуляторы.
- Чехлы, сумки, ремни, шнуры для переноски, монтажные приспособления, инструменты, документацию, прилагаемую к изделию.
- Расходные материалы и детали, подвергающиеся естественному износу.

Производитель не несет гарантийных обязательств в следующих случаях:

- Истек Гарантийный срок.
- Если изделие, предназначенное для личных (бытовых, семейных) нужд, использовалось для осуществления предпринимательской деятельности, а также в иных целях, не соответствующих его прямому назначению.
- Производитель не несет ответственности за возможный материальный, моральный и иной вред, понесенный владельцем изделия и/или третьими лицами, вследствие нарушения требований руководства пользователя при использовании, не соблюдения рекомендаций по установке и обслуживанию изделия, правил подключения (короткие замыкания, возникшие также в результате воздействия несоответствующего сетевого напряжения, как на само изделие, так и на изделия, сопряженные с ним), хранении и транспортировки изделия.
- Все случаи механического повреждения: сколы, трещины, деформации, следы ударов, вмятины, замятия и др., полученные в процессе эксплуатации изделия.
- Имеются следы сторонней модификации, несанкционированного ремонта лицами, не уполномоченными для проведения таких работ. Если дефект вызван изменением конструкции или схемы изделия, подключением внешних устройств, не предусмотренных Производителем, использованием устройства, не имеющего сертификата соответствия согласно законодательству Российской Федерации.
- Если дефект изделия вызван действием непреодолимой силы (природных стихий, пожаров, наводнений, землетрясений, бытовых факторов и прочих ситуаций, не зависящих от Производителя), либо действиями третьих лиц, которые Производитель не мог предвидеть.
- Дефект вызван попаданием внутрь изделия посторонних предметов, инородных тел, веществ, жидкостей, насекомых или животных, воздействием агрессивных сред, высокой влажности, высоких температур, которые привели к полному или частичному выходу из строя изделия.
- Отсутствует или не соответствует идентификация изделия (серийный номер). Если повреждения (недостатки) вызваны воздействием вредоносного программного обеспечения; установкой, сменой или удалением паролей (кодов), приведшим к отсутствию доступа к программным ресурсам изделия, без возможности их сброса/восстановления, ввиду отсутствия предоставления данной услуги поставщиком ПО.
- Если дефекты работы вызваны несоответствием стандартам или техническим регламентам питающих, кабельных, телекоммуникационных сетей, мощности радиосигнала, в том числе из-за особенностей рельефа и других подобных внешних факторов, использования изделия на границе или вне зоны действия сети.
- Если повреждения вызваны использованием нестандартных (неоригинальных) и/или некачественных (поврежденных) расходных материалов, принадлежностей, запасных частей, элементов питания, носителей информации различных типов (включая, CD, DVD диски, карты памяти, SIM карты, картриджи).
- Если недостатки вызваны получением, установкой и использованием несовместимого контента (мелодии, графика, видео и другие файлы, приложения Java и подобные им программы).
- На ущерб, причиненный другому оборудованию, работающему в сопряжении с данным изделием.

СВИДЕТЕЛЬСТВО О ПРИЕМКЕ

Прибор изготовлен и принят в соответствии с требованиями СТБ 1757-2007 и признан годным для эксплуатации.

Прибор отрегулирован на использование	
Вид газа	Давление (мбар/Па)
◯ Природный (G 20)	20/2000
◯ Сжиженный СПБТ (пропан-бутан)	3/3000

SN/IMEI: _____

Штамп ОТК: _____

Адрес места осуществления деятельности по изготовлению (производству) продукции: Республика Беларусь, г. Минск, пер. С. Ковалевской, 52..

СВИДЕТЕЛЬСТВО ОБ УСТАНОВКЕ

Товар получил, претензий к внешнему виду не имею.

_____

(Ф.И.О., подпись потребителя)

С условиями Гарантийных обязательств ознакомлен и согласен.

_____

(Ф.И.О., подпись потребителя)

Адрес места осуществления деятельности по изготовлению (производству) продукции: Республика Беларусь, г. Минск, пер. С. Ковалевской, 52.

Данные об установке

Заполняется специалистом, осуществлявшим подключение (установку).

Дата подключения (установки)	Ф.И.О. специалиста, осуществлявшего подключение (установку)	Подпись специалиста, осуществлявшего подключение (установку)	Название организации осуществлявшей подключение (установку)	Номер документа, подтверждающего подключение (установку)

