Руководство по эксплуатации

Плитка электрическая
INC-2005

DEXP

Содержание

Назначение устройства **4**

Меры предосторожности **4**

Схема устройства **8**

Подходящая посуда **8**

Инструкция по эксплуатации **9**
Подготовка к работе 9
Панель управления 9
Включение и регулировка мощности 10
Описание функций 10

Устранение неполадок **12**

Коды ошибок **12**

Обслуживание и уход **13**

Уважаемый покупатель!

Благодарим Вас за выбор нашей продукции.
Мы рады предложить Вам изделия и устройства, разработанные и изготовленные в соответствии с высокими требованиями к качеству, функциональности и дизайну. Перед началом эксплуатации внимательно прочитайте данное руководство, в котором содержится важная информация, касающаяся Вашей безопасности, а также рекомендации по правильному использованию продукта и уходу за ним. Позаботьтесь о сохранности настоящего руководства и используйте его в качестве справочного материала при дальнейшей эксплуатации изделия.

Назначение устройства

Электрическая плитка предназначена для приготовления пищи, а также разогрева готовых продуктов питания и блюд.

Меры предосторожности

	**Опасность** Этот символ указывает на опасность для жизни и здоровья людей из-за чрезвычайно легковоспламеняющегося газа.
	**Предупреждение об электрическом напряжении** Этот символ указывает на опасность для жизни и здоровья людей из-за напряжения.
	**Предупреждение** Сигнальное слово указывает на опасность среднего уровня риска, которая, если ее не избежать, может привести к смерти или серьезной травме.
	**Осторожно** Сигнальное слово указывает на опасность низкого уровня риска, которая, если ее не избежать, может привести к травме легкой или средней тяжести.
	**Внимание** Сигнальное слово указывает на важную информацию (например, о повреждении имущества), но не на опасность.
	**Соблюдайте инструкции** Этот символ указывает, что сервисный специалист должен эксплуатировать и обслуживать устройство только в соответствии с инструкцией по эксплуатации.

- Игнорирование предупреждений по безопасности может привести к травмам.
- Никогда не нагревайте продукты в герметично закрытых емкостях, например, в консервных банках или кофейниках под давлением, во избежание взрыва из-за теплового расширения.
- Никогда не оставляйте работающее устройство без присмотра. Не используйте пустую посуду, чтобы не ухудшить работу устройства и не получить травму.

- Не мойте устройство под водой. Не допускайте попадания воды и супа внутрь устройства.
- Не ставьте работающее устройство на газовую плиту (магнитные линии могут нагреть металлические части газовой плиты).
- Дети должны пользоваться устройством только под присмотром во избежание травм.
- Во избежание опасности не вставляйте в устройство посторонние предметы, например, железную проволоку, и не блокируйте вентиляционные отверстия и воздухозаборник.
- Не кладите на рабочую поверхность бумагу, алюминиевую фольгу, ткань и другие неподходящие предметы.
- Не ставьте устройство на металлические подставки (например, железные, из нержавеющей стали, алюминиевые) и не кладите на варочную панель неметаллическую прокладку толщиной менее 10 см во время работы.
- Данное устройство не предназначено для использования лицами (включая детей) с ограниченными физическими, сенсорными или умственными способностями либо с недостаточным опытом и знаниями, кроме случаев контроля или инструктирования по вопросам использования устройства со стороны лиц, ответственных за их безопасность. Никогда не подключайте устройство к внешнему таймеру во избежание опасной ситуации.
- Не подключайте устройство к сети и не управляйте панелью управления мокрыми руками.
- Не ставьте устройство во время использования на ковер, скатерть или тонкую бумагу, чтобы не перекрыть воздухозаборное или выпускное отверстие, что нарушит теплоотвод.
- Не кладите на рабочую поверхность металлические предметы, такие как ножи, вилки, ложки и крышки, так как они могут нагреться.
- Во время использования и после него содержите устройство в чистоте. Защищайте его от насекомых, пыли и влаги. Не допускайте попадания тараканов и других насекомых внутрь устройства, где они могут вызвать короткое замыкание электронной платы. Если устройство не используется длительное время, очистите его и храните в полиэтиленовом пакете.
- Данное устройство предназначено для использования в бытовых и других похожих условиях, например, в кухнях для персонала в магазинах, офисах и других рабочих помещениях; в жилых домах на фермах; клиентами в отелях, мотелях и других жилых помещениях; в мини-гостиницах.
- Храните шнур питания в недоступном для детей месте. Не допускайте, чтобы шнур питания свисал с края стола или рабочей поверхности, на которой стоит устройство.
- Не касайтесь рабочей поверхности после приготовления пищи: она сохраняет тепло от посуды.
- Выключайте устройство и отключайте его от сети перед чисткой, обслуживанием или перемещением, а также всегда, когда оно не используется.
- После длительного использования соответствующая зона нагрева индукционной плитки остается горячей. Не касайтесь керамической поверхности во избежание ожогов.
- Не используйте устройство вне помещений.

- Не ставьте устройство вблизи газовой плиты, керосиновой плиты, газовой горелки, в помещениях с открытым огнем или в условиях высокой температуры.
- Регулярно очищайте устройство, чтобы загрязнения не попадали в вентилятор: это может нарушить нормальную работу устройства.
- Людям с кардиостимуляторами следует избегать использования устройства. Рекомендуется проконсультироваться с врачом или производителем кардиостимулятора относительно Вашей ситуации.
- Избегайте ударов по устройству — это может ее повредить. При обнаружении трещин на панели отключите устройство во избежание поражения электрическим током.
- Во время использования устанавливайте устройство горизонтально и оставляйте не менее 10 см свободного пространства между боковыми и задней сторонами устройства и стеной. Не используйте устройство в узких пространствах.
- Не используйте устройство, если повреждены вилка, шнур питания или само устройство. При повреждении шнура питания его замена должна выполняться представителем изготовителя, авторизованным сервисным центром или специалистом аналогичной квалификации.
- Используйте отдельную качественную розетку с большой номинальной мощностью (10–16 А). Не используйте розетки плохого качества. Не рекомендуется подключать к одной розетке устройства большой мощности, например, кондиционеры или электроплиты, чтобы не перегружать розетку и не вызвать возгорание.
- Всегда плотно вставляйте вилку в розетку.
- Перед подключением устройства к сети питания необходимо удостовериться, что параметры данной сети соответствуют значениям 220–240 В, 50/60 Гц.
- Подключайте устройство только к заземленной розетке.
- При отключении устройства от сети держитесь за вилку, а не за шнур.
- Всегда отключайте устройство от сети по окончании использования. Также его необходимо отключать перед чисткой и в случае возникновения любых неполадок.
- Необходимо следить за целостностью шнура питания и корпуса устройства. Запрещается использовать устройство при наличии повреждений.
- Никогда не разбирайте устройство самостоятельно во избежание поражения электрическим током. Данное устройство не содержит элементов, обслуживаемых пользователем. Для ремонта обратитесь в авторизованный сервисный центр.
- Избегайте присутствия детей, посторонних людей и животных рядом с работающим устройством.
- Никогда не оставляйте работающее устройство без присмотра.
- Не используйте устройство, если есть риск возгорания или взрыва, например, вблизи легковоспламеняющихся жидкостей или газов.
- Во избежание ожогов не касайтесь нагретой варочной панели устройства.
- Не используйте устройство вблизи газовых плит и обогревателей. Не ставьте его на горячие поверхности.
- Во избежание перегрева не ставьте пустую посуду на включенное устройство.

Технические характеристики

- Модель: INC-2005.
- Торговая марка: DEXP.
- Тип: индукционная плита.
- Материал конфорок: стеклокерамика
- Материал корпуса: пластик.
- Количество конфорок: 1.
- Мощность конфорки: 2100 Вт.
- Мощность устройства: 2100 Вт.
- Параметры питания: 220–240 В, 50–60 Гц.
- Диапазон рабочей температуры: от 80 до 240 °C.
- Длина шнура: 1,5 м.
- Тип крепления шнура: Y.
- Класс защиты от поражения электрическим током: II.
- Класс пылевлагозащиты: IPX0.
- Таймер: от 1 минуты до 3 часов.
- Область применения: бытовое.

Комплектация

- Устройство.
- Руководство по эксплуатации.

Схема устройства

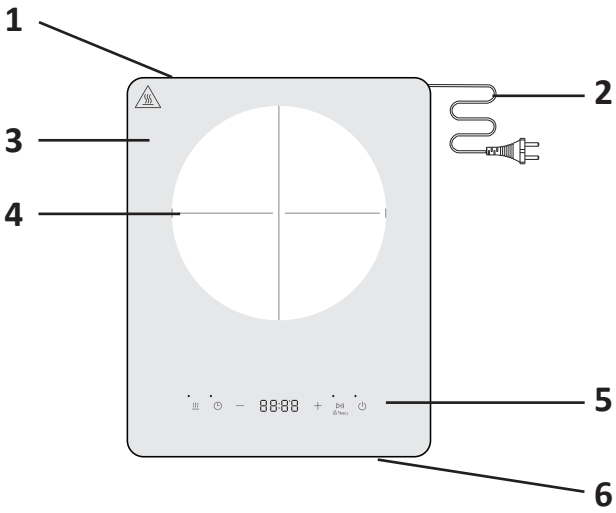

1. Воздуховыпускное отверстие.
2. Шнур питания.
3. Керамическая панель.
4. Конфорка.
5. Панель управления.
6. Воздухозаборное отверстие.

Примечание: все схемы в данном руководстве приведены для ознакомления. При наличии отличий между реальным устройством и схемой ориентируйтесь на реальное устройство.

Подходящая посуда

Посуда из ферромагнитных материалов:

a  Кастрюля	b  Ковшик
c  Вок	d  Чайник
e  Сковорода	f  Пароварка

1. Используйте подходящую посуду. Не заменяйте ее другой посудой, чтобы не ухудшить работу устройства.
2. Максимальная нагрузка на сковороду — 4 кг. Не превышайте этот вес ингредиентов во избежание опасности.
3. При использовании другой посуды соблюдайте следующие условия:
   - материал посуды: содержит железо;
   - форма посуды: ровное дно, диаметр не менее 15 см и не более 18 см.

Инструкция по эксплуатации

Подготовка к работе

1. Перед началом работы проверьте, плотно ли вилка шнура питания вставлена в розетку.
2. После подключения к сети питания раздастся звуковой сигнал. На дисплее отобразится «L» — это означает, что устройство находится в режиме ожидания.
3. Перед тем как поставить посуду на варочную панель, удалите следы воды, масла и другие загрязнения с внешней поверхности посуды и варочной панели.
4. Ставьте посуду для нагрева на центральную часть устройства. Не ставьте на варочную панель пустую посуду.

Панель управления

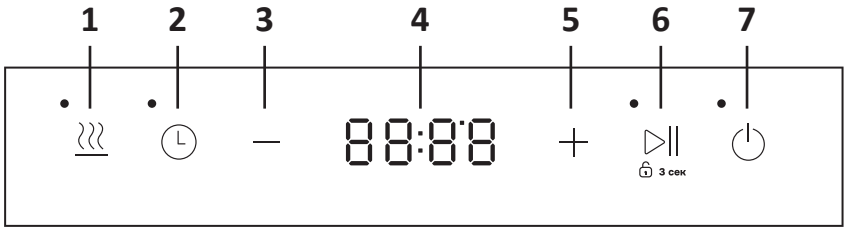

№	Символ	Описание функции
1		Кнопка «Подогрев»
2		Кнопка «Таймер»
3		Кнопка «-»
4		Кнопка «+»

№	Символ	Описание функции
5		Кнопка «Пауза»/«Блокировка»
6		Кнопка «Вкл/Выкл»
7		Дисплей

Включение и регулировка мощности

1. После нажатия кнопки «Вкл/Выкл» установите желаемый уровень мощности кнопками «–» и «+».
2. Плитка имеет 10 уровней мощности — от 300 (минимальный) до 2100 (максимальный).
3. При первом нажатии на кнопку «–» плитка автоматически перейдёт на максимальный уровень мощности, и на дисплее отобразится 2100.
4. Если после нажатия кнопки «Вкл/Выкл» в течение 10 секунд не будет нажата ни одна кнопка функций, устройство автоматически выключится.
5. Если после нажатия кнопки на варочной панели не размещена подходящая посуда, устройство не будет нагреваться, а звуковой сигнал оповестит о необходимости установить посуду. Через 1 минуту устройство автоматически выключится.
6. По окончании приготовления и выключения устройства на дисплее отображается символ «H», указывающий на то, что поверхность горячая и касаться её опасно.
7. После остывания поверхности на дисплее отображается символ «L», указывающий на то, что температура снизилась и поверхность можно трогать.

Описание функций

Функция «Подогрев»

Данная функция предназначена для сохранения приготовленного блюда тёплым.

1. Во включённом состоянии по окончании приготовления нажмите кнопку «Подогрев».
2. Плитка автоматически будет поддерживать минимальный уровень мощности в течение 2 часов, после чего отключится автоматически.
3. При необходимости можно установить таймер самостоятельно для более раннего отключения.

Функция «Таймер»

1. Нажимайте кнопку «Таймер», пока на дисплее не появится «0:00».
2. Установите желаемое время кнопками «+» или «–». Однократное нажатие изменяет время на 1 минуту. Удержание кнопки в течение 3 секунд переводит в режим быстрой настройки. Диапазон таймера — от 0:00 до 3:00 ч.

3. Нажмите кнопку «Таймер» ещё раз для подтверждения настройки или дождитесь прекращения мигания дисплея.

Функция «Старт/Стоп»

Данная функция предназначена для прерывания работы плитки на непродолжительное время.

1. При необходимости сохранить установленные настройки, но прервать нагрев на некоторое время, нажмите кнопку «Старт/Стоп».
2. Плитка переходит в режим ожидания.
3. После повторного нажатия кнопки «Старт/Стоп» нагрев возобновится согласно установленным ранее пользовательским настройкам.

Функция «Блокировка»

1. Нажмите и удерживайте кнопку «Блокировка» в течение 3 секунд — на дисплее появится надпись «LOC», все кнопки заблокируются.
2. Для разблокировки нажмите и удерживайте кнопку «Блокировка» ещё раз в течение 3 секунд.

Устранение неполадок

В процессе эксплуатации устройства могут возникать ошибки и неисправности. В таблице ниже приведены возможные причины и рекомендации по устранению сообщения об ошибке или неисправности. Рекомендуется внимательно изучить таблицу, чтобы сэкономить время и средства на обращение в сервисный центр.

Проблема	Возможная причина и решение
После подключения шнура питания и нажатия кнопки «Вкл/Выкл» индикатор и дисплей не загораются.	Проверьте, правильно ли подключена вилка шнура питания, не повреждены ли выключатель, розетка, предохранитель или шнур питания.
Индикатор «Вкл/Выкл» горит, дисплей работает нормально, но нагрев не начинается	Проверьте, подходит ли материал посуды. По другим причинам обратитесь в авторизованный сервисный центр для ремонта и обслуживания.
Нагрев внезапно прекращается в процессе работы.	Проверьте температуру масла при жарке блюд. Проверьте температуру окружающей среды. Проверьте, не заблокированы ли воздухозаборное или впускное отверстие устройства. Проверьте, что не истекло время нагрева по умолчанию. Сработала самозащита устройства: подождите несколько минут и снова подключите питание.

Коды ошибок

- C2: подождите немного и нажмите кнопку «Вкл/Выкл», когда температура варочной панели станет нормальной, — устройство будет работать в обычном режиме.
- EH, EL: выключите устройство; когда напряжение станет нормальным, включите устройство — оно будет работать в обычном режиме.
- E1, E2, E3, E4, E7, EU: обратитесь в авторизованный сервисный центр.

Примечания

1. Приведенное выше описание предназначено для диагностики и проверки типовых проблем. Если проблему не удается решить, обратитесь в авторизованный сервисный центр.
2. В устройствах без функции дисплея индикаторы выключателя/питания мигают, сигнализируя о возможных неполадках. Обращайте внимание на ключевые пункты проверки для решения проблем.
3. Не разбирайте и не ремонтируйте устройство самостоятельно во избежание повреждения устройства или травм.

Обслуживание и уход

1. Перед чисткой выключите устройство, затем отключите шнур питания от розетки. Дождитесь, пока варочная панель остынет, и только после этого начинайте чистку.
2. После длительного использования отверстия воздухозаборника и выпускного отверстия могут засориться пылью и другими загрязнениями — протрите их мягкой сухой тканью. Пыль из воздухозаборного и выпускного отверстий можно удалить мягкой щеткой или мини-пылесосом.
3. Для удаления масляных пятен с варочной панели протрите ее мягкой влажной тканью с небольшим количеством зубной пасты или мягкого моющего средства, затем протирайте мягкой влажной тканью до полного удаления загрязнений.

Правила и условия монтажа, хранения, перевозки (транспортировки), реализации и утилизации

- Устройство не требует какого-либо монтажа или постоянной фиксации.
- Хранение устройства должно производиться в упаковке в отапливаемых помещениях у изготовителя и потребителя при температуре воздуха от 5 °С до 40 °С и относительной влажности воздуха не более 80%. В помещениях не должно быть агрессивных примесей (паров кислот, щелочей), вызывающих коррозию.
- Перевозка устройства должна осуществляться в сухой среде.
- Устройство требует бережного обращения, оберегайте его от воздействия пыли, грязи, ударов, влаги, огня и т.д.
- Реализация устройства должна производиться в соответствии с местным законодательством.
- После окончания срока службы изделия его нельзя выбрасывать вместе с обычным бытовым мусором. Вместо этого оно подлежит сдаче на утилизацию в соответствующий пункт приема электрического и электронного оборудования для последующей переработки и утилизации в соответствии с федеральным или местным законодательством. Обеспечивая правильную утилизацию данного продукта, Вы помогаете сберечь природные ресурсы и предотвращаете ущерб для окружающей среды и здоровья людей, который возможен в случае ненадлежащего обращения. Более подробную информацию о пунктах приема и утилизации данного продукта можно получить в местных муниципальных органах или на предприятии по вывозу бытового мусора.
- При обнаружении неисправности устройства следует немедленно обратиться в авторизованный сервисный центр или утилизировать устройство.

Дополнительная информация

Изготовитель: Фошань Шуньдэ Мидеа Электрикал Хитин Эпплайенсиз Мэньюфэкчурин Ко., Лтд.
Шоссе Саньлэ №19, Бэйцзяо, Шуньдэ, г. Фошань, пров. Гуандун, Китай.

Manufacturer: Foshan Shunde Midea Electrical Heating Appliances Manufacturing Co., Ltd No. 19 Sanle Road, Beijiao, Shunde, Foshan, Guangdong, China.
Сделано в Китае.

Импортер в России / уполномоченное изготовителем лицо: ООО «ДНС ЛОДЖИСТИК». 690002, Приморский край, г.о. Владивостокский, г.Владивосток, ул.Некрасовская, д.59, каб 2.
Адрес электронной почты: dns-logistic.llc@dlogistix.com

Товар соответствует требованиям ТР ТС (ЕАЭС).

Спецификации, информация о продукте и его внешний вид могут быть изменены без предварительного уведомления пользователя в целях улучшения качества нашей продукции.

Товар изготовлен (мм.гггг):_____v.1

Для заметок

Гарантийный талон

SN/IMEI: _____

Дата постановки на гарантию:_____

Производитель гарантирует бесперебойную работу устройства в течение всего гарантийного срока, а также отсутствие дефектов в материалах и сборке. Гарантийный период исчисляется с момента приобретения изделия и распространяется только на новые продукты.
В гарантийное обслуживание входит бесплатный ремонт или замена элементов, вышедших из строя не по вине потребителя в течение гарантийного срока при условии эксплуатации изделия согласно руководству пользователя. Ремонт или замена элементов производится на территории уполномоченных сервисных центров.

Срок гарантии: 24 мес.
Срок эксплуатации: 36 мес.

Актуальный список сервисных центров по адресу:
https://www.dns-shop.ru/service-center/

Гарантийные обязательства и бесплатное сервисное обслуживание не распространяются на перечисленные ниже принадлежности, входящие в комплектность товара, если их замена не связана с разборкой изделия:

- Элементы питания (батарейки) для ПДУ (Пульт дистанционного управления).
- Соединительные кабели, антенны и переходники для них, наушники, микрофоны, устройства «HANDS-FREE»; носители информации различных типов, программное обеспечение (ПО) и драйверы, поставляемые в комплекте (включая, но не ограничиваясь ПО, предустановленным на накопитель на жестких магнитных дисках изделия), внешние устройства ввода-вывода и манипуляторы.
- Чехлы, сумки, ремни, шнуры для переноски, монтажные приспособления, инструменты, документацию, прилагаемую к изделию.
- Расходные материалы и детали, подвергающиеся естественному износу.

Производитель не несет гарантийных обязательств в следующих случаях:

- Истек Гарантийный срок.
- Если изделие, предназначенное для личных (бытовых, семейных) нужд, использовалось для осуществления предпринимательской деятельности, а также в иных целях, не соответствующих его прямому назначению.
- Производитель не несет ответственности за возможный материальный, моральный и иной вред, понесенный владельцем изделия и/или третьими лицами, вследствие нарушения требований руководства пользователя при использовании, несоблюдения рекомендаций по установке и обслуживанию изделия, правил подключения (короткие замыкания, возникшие также в результате воздействия несоответствующего сетевого напряжения, как на само изделие, так и на изделия, сопряженные с ним), хранении и транспортировки изделия.
- Все случаи механического повреждения: сколы, трещины, деформации, следы ударов, вмятины, замятия и др., полученные в процессе эксплуатации изделия.
- Имеются следы сторонней модификации, несанкционированного ремонта лицами, не уполномоченными для проведения таких работ. Если дефект вызван изменением конструкции или схемы изделия, подключением внешних устройств, не предусмотренных Производителем, использованием устройства, не имеющего сертификата соответствия согласно местному законодательству.
- Если дефект изделия вызван действием непреодолимой силы (природных стихий, пожаров, наводнений, землетрясений, бытовых факторов и прочих ситуаций, не зависящих от Производителя), либо действиями третьих лиц, которые Производитель не мог предвидеть.
- Дефект вызван попаданием внутрь изделия посторонних предметов, инородных тел, веществ, жидкостей, насекомых или животных, воздействием агрессивных сред, высокой влажности, высоких температур, которые привели к полному или частичному выходу из строя изделия.
- Отсутствует или не соответствует идентификация изделия (серийный номер). Если повреждения (недостатки) вызваны воздействием вредоносного программного обеспечения; установкой, сменой или удалением паролей (кодов), приведшим к отсутствию доступа к программным ресурсам изделия, без возможности их сброса/восстановления, ввиду отсутствия предоставления данной услуги поставщиком ПО.
- Если дефекты работы вызваны несоответствием стандартам или техническим регламентам питающих, кабельных, телекоммуникационных сетей, мощности радиосигнала, в том числе из-за особенностей рельефа и других подобных внешних факторов, использования изделия на границе или вне зоны действия сети.
- Если повреждения вызваны использованием нестандартных (неоригинальных) и/или некачественных (поврежденных) расходных материалов, принадлежностей, запасных частей, элементов питания, носителей информации различных типов (включая CD, DVD диски, карты памяти, SIM-карты, картриджи).
- Если недостатки вызваны получением, установкой и использованием несовместимого контента (мелодии, графика, видео и другие файлы, приложения Java и подобные им программы).
- На ущерб, причиненный другому оборудованию, работающему в сопряжении с данным изделием.

