Руководство по эксплуатации

Компьютерное кресло O01SGF-S

DEXP

Уважаемый покупатель!

Благодарим Вас за выбор нашей продукции.
Мы рады предложить Вам изделия и устройства, разработанные и изготовленные в соответствии с высокими требованиями к качеству, функциональности и дизайну. Перед началом эксплуатации внимательно прочитайте данное руководство, в котором содержится важная информация, касающаяся Вашей безопасности, а также рекомендации по правильному использованию продукта и уходу за ним. Позаботьтесь о сохранности настоящего руководства и используйте его в качестве справочного материала при дальнейшей эксплуатации изделия.

Назначение изделия

Кресло предназначено для обеспечения комфортной работы.

Меры предосторожности

- Не превышайте максимально допустимый вес.
- При использовании кресла в непосредственной близости от нагревательных и отопительных приборов его поверхность во время эксплуатации должна быть защищена от нагрева. Температура нагрева элементов мебели не должна превышать +40 °C.
- Не используйте кресло вблизи открытого огня.
- При эксплуатации мебельной продукции необходимо исключить попадание воды и иных жидкостей на элементы изделий мебели, соприкасающихся с полом.
- Производите сборку изделия только в полном соответствии с прилагаемой инструкцией.
- Изделие не предназначено для использования детьми и лицами с ограниченными физическими, сенсорными или умственными способностями, кроме случаев, когда над ними осуществляется контроль другими лицами, ответственными за их безопасность. Не позволяйте детям играть с изделием.

Технические характеристики

- Модель: O01SGF-S.
- Торговая марка: DEXP.
- Вес кресла: 9,7 кг.
- Максимальная нагрузка: 110 кг.
- Материал обивки: сетка + ткань.
- Материал крестовины: нейлон.
- Высота кресла: 830–960 мм.
- Высота сиденья: 425–525 мм.
- Габариты спинки (ширина × высота): 410 × 410 мм.
- Габариты сиденья (ширина × глубина): 450 × 380 мм.
- Ширина кресла (включая подлокотники): 595 мм.
- Ширина крестовины: 530 мм.
- Наполнитель: формованная пена.
- Материал каркаса: пластик.
- Область применения: бытовое
- Комплектация: комплект для сборки, руководство по эксплуатации.

Габариты кресла

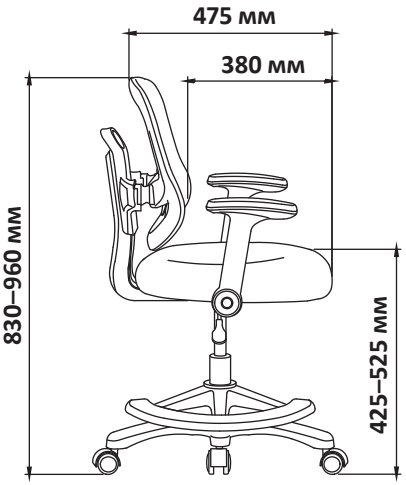

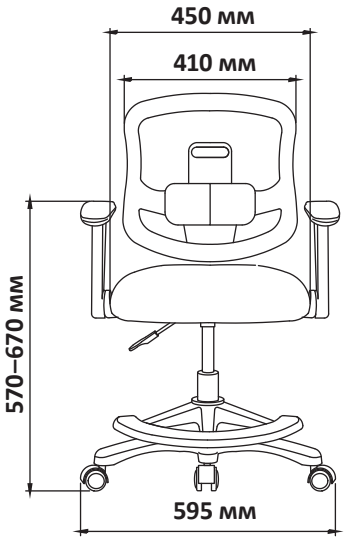

Инструкция по сборке

Комплект для сборки

A 	B 	C 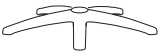	D 	E 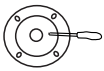
F 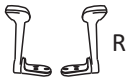 L R	G 	H 	I 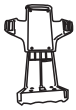	J × 4  M6 × 30 мм
K × 6  M6 × 30 мм	L × 4  M6 × 20 мм	M 		

Сборка

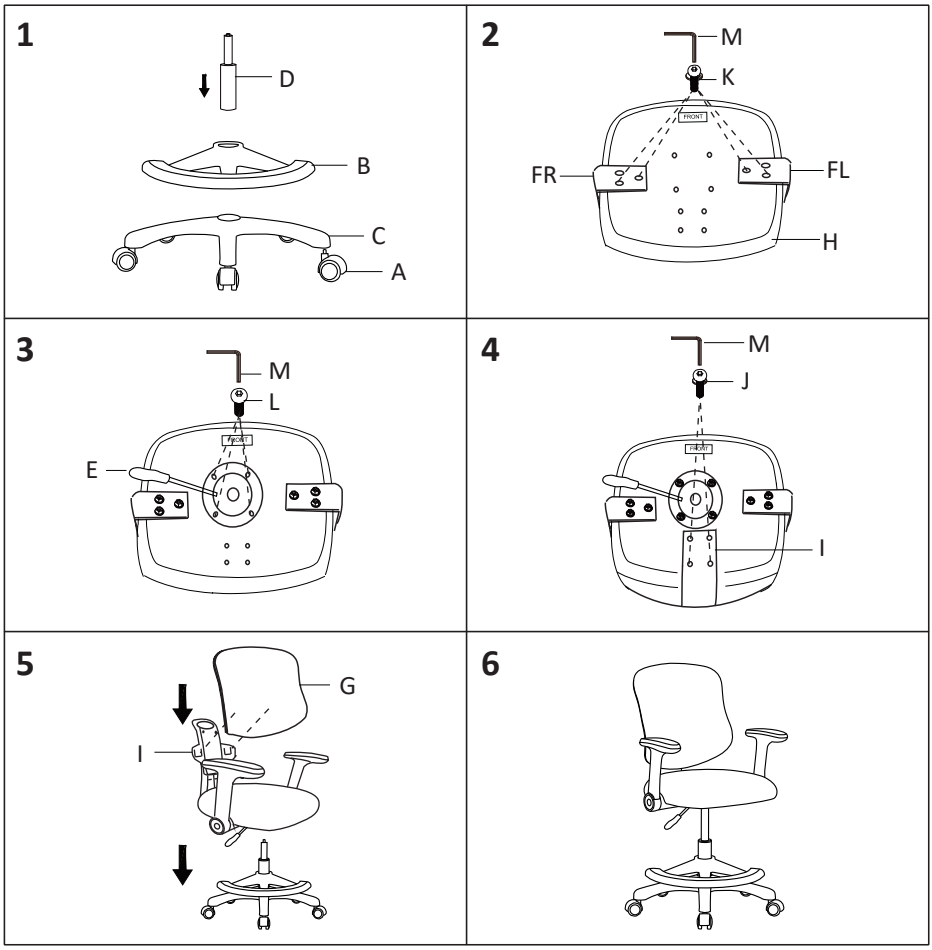

Информация о гарантии

Производитель гарантирует отсутствие дефектов в материале и сборке изделия. Гарантийный период исчисляется с момента приобретения изделия и распространяется только на новые продукты. В гарантийное обслуживание входит бесплатный ремонт или замена элементов, вышедших из строя не по вине потребителя в течение гарантийного срока при условии эксплуатации изделия согласно руководству по эксплуатации. Ремонт или замена элементов производится на территории уполномоченных сервисных центров.

Срок гарантии: 24 мес.
Срок эксплуатации: 36 мес.
Список сервисных центров по адресу: https://www.dns-shop.ru/service-center/

Правила и условия монтажа, хранения, перевозки (транспортировки), реализации и утилизации

- Правила и условия монтажа изделия описаны в разделе «Инструкция по сборке» данного руководства по эксплуатации.
- Хранение изделия должно производиться в упаковке в отапливаемых помещениях у изготовителя и потребителя при температуре воздуха от +5 °С до +40 °С и относительной влажности воздуха не более 80%. В помещениях не должно быть агрессивных примесей (паров кислот, щелочей), вызывающих коррозию.
- Перевозка изделия должна осуществляться в сухой среде.
- Изделие требует бережного обращения, оберегайте его от воздействия пыли, грязи, ударов, влаги, огня и т.д.
- Реализация изделия должна производиться в соответствии с местным законодательством.
- Утилизация данного изделия должна быть осуществлена согласно местным нормам и правилам по переработке отходов. Обеспечивая правильную утилизацию данного продукта, Вы помогаете предотвратить нанесение потенциального вреда окружающей среде и здоровью человека в результате неконтролируемого выброса отходов и рационально использовать материальные ресурсы. Более подробную информацию о пунктах приема и утилизации данного продукта можно получить в местных муниципальных органах или на предприятии по вывозу бытового мусора.
- При обнаружении повреждений изделия следует немедленно обратиться в авторизованный сервисный центр или утилизировать изделие.

Дополнительная информация

Изготовитель: Глобал Фениче (Чжэцзян) Ко., Лтд.
№3001, шоссе Ист Саншайн, ул. Дипу, функциональная промзона Аньцзи Санни, пров. Чжэцзян, Китай.
Сделано в Китае.
Manufacturer: Global Furniture (Zhejiang) Co., Ltd.
(No. 3001, East Sunshine Road, Dipu Street) Anji Sunny Functional Industrial Zone, Zhejiang Province, P. R. China.
Импортер в России / уполномоченное изготовителем лицо: ООО «ДНС Ритейл». 690068, Россия, Приморский край, г. Владивосток, проспект 100-летия Владивостока, дом 155, корпус 3, офис 5.
Адрес электронной почты: dnsretail@dlogistix.com
Товар соответствует требованиям технического регламента Таможенного союза ТР ТС 025/2011 «О безопасности мебельной продукции».

Внешний вид изделия и его характеристики могут подвергаться изменениям без предварительного уведомления в целях улучшения качества нашей продукции.

Дата производства указана на упаковке. v.1

