Руководство по эксплуатации

Маслонаполненный радиатор
OH-1507ET

DEXP

Содержание

Назначение устройства **4**

Меры предосторожности **4**

Схема устройства **5**

Монтаж **6**

Эксплуатация **7**
Перед подключением к питанию 7
Сенсорная панель управления 7
Описание функций 8
Использование пульта ДУ 9

Обслуживание и уход **10**

Технические характеристики **10**

Комплектация **10**

Возможные проблемы и их решения **11**

Правила и условия монтажа, хранения, перевозки (транспортировки), реализации и утилизации **11**

Дополнительная информация **12**

Уважаемый покупатель!

Благодарим Вас за выбор нашей продукции.
Мы рады предложить Вам изделия и устройства, разработанные и изготовленные в соответствии с высокими требованиями к качеству, функциональности и дизайну. Перед началом эксплуатации внимательно прочитайте данное руководство, в котором содержится важная информация, касающаяся Вашей безопасности, а также рекомендации по правильному использованию продукта и уходу за ним. Позаботьтесь о сохранности настоящего руководства и используйте его в качестве справочного материала при дальнейшей эксплуатации изделия.

Назначение устройства

Маслонаполненный радиатор предназначен для обогрева помещений.

Меры предосторожности

- Не используйте устройство вне помещений.
- Устройство не обеспечивает поддержание точной температуры, поэтому не подходит для таких целей, как обогрев террариумов, инкубаторов и т.п.
- Не используйте устройство в помещениях с повышенной влажностью, а также в непосредственной близости от ванны, душа или бассейна.
- Устройство не должно располагаться непосредственно под розеткой.
- Во избежание риска возникновения пожара не размещайте данное устройство вблизи легковоспламеняющихся жидкостей, материалов и предметов (например, занавесок).
- Не прокладывайте шнур питания под мебелью или другими электроприборами, а также не накрывайте его коврами, подстилками или другими предметами. Располагайте шнур вдали от прохода так, чтобы об него нельзя было споткнуться.
- Не накрывайте работающее устройство тканью, одеялом и т.п.
- Некоторые части устройства в процессе работы сильно нагреваются. Не касайтесь горячих поверхностей.
- Не оставляйте включенное устройство без присмотра.
- По окончании использования всегда выключайте устройство и отключайте его от сети. При отключении держитесь за вилку, не тяните за сам шнур.
- Незамедлительно отключите устройство от электросети в случае его неисправности, а также при повреждении шнура или вилки.
- Не разбирайте устройство самостоятельно во избежание поражения электрическим током. Устройство не содержит элементов, обслуживаемых пользователем. Обслуживание и ремонт должны производиться только квалифицированными специалистами авторизованного сервисного центра.
- Устройство не предназначено для использования в коммерческих целях.
- Устройство не предназначено для использования детьми и лицами с ограниченными физическими, сенсорными или умственными способностями, кроме случаев, когда над ними осуществляется контроль другими лицами, ответственными за их безопасность. Не позволяйте детям играть с устройством.

Схема устройства

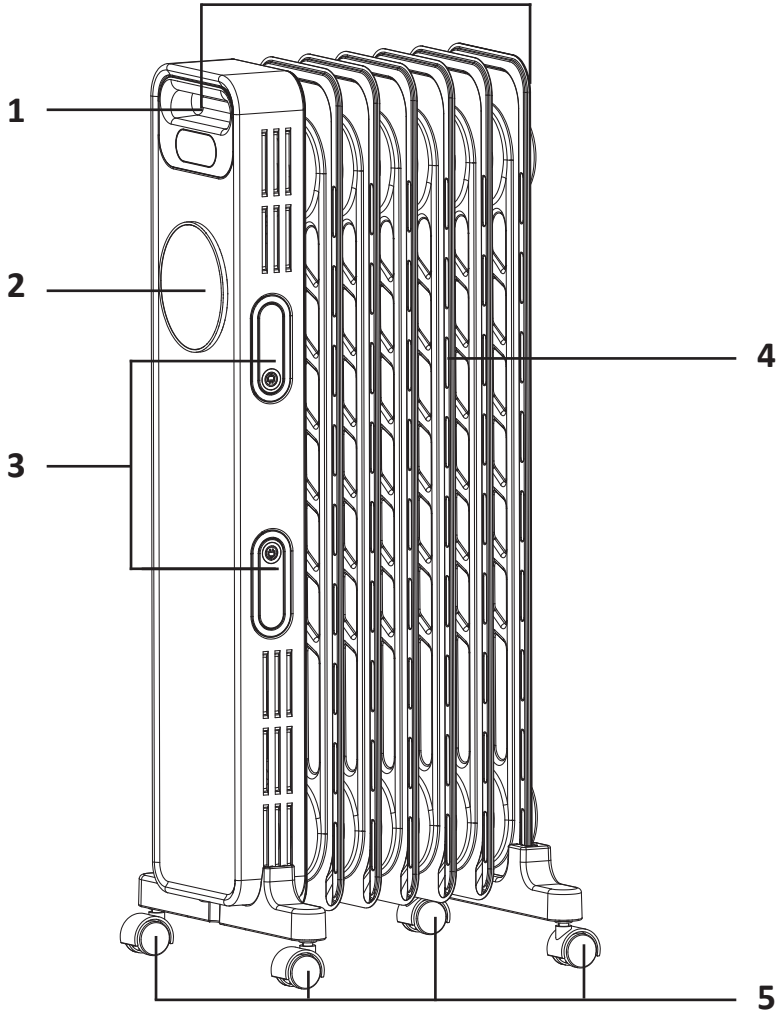

1. Ручки.
2. Сенсорный дисплей.
3. Держатели шнура питания.
4. Ребра радиатора.
5. Ножки с колесами.

Примечание: все изображения и схемы даны в ознакомительных целях и могут отличаться от реального устройства.

Монтаж

1. Установите колеса на крепления (ножки), как показано на рисунке.

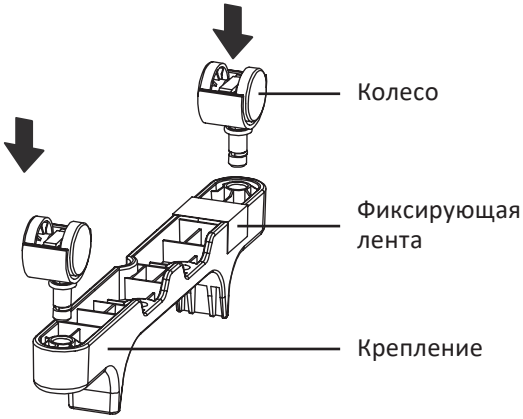

2. Переверните корпус обогревателя вверх дном. Снимите фиксирующую ленту с ножек и достаньте гайки-барашки.
3. Закрепите первое крепление с установленными колесами со стороны контрольного блока: для этого наденьте крепление на два штифта на нижней стороне устройства. После этого закрутите гайки-барашки для фиксации.
4. Закрепите второе крепление с установленными колесами на противоположной стороне, совместив выступ на предпоследней секции с пазом на креплении.

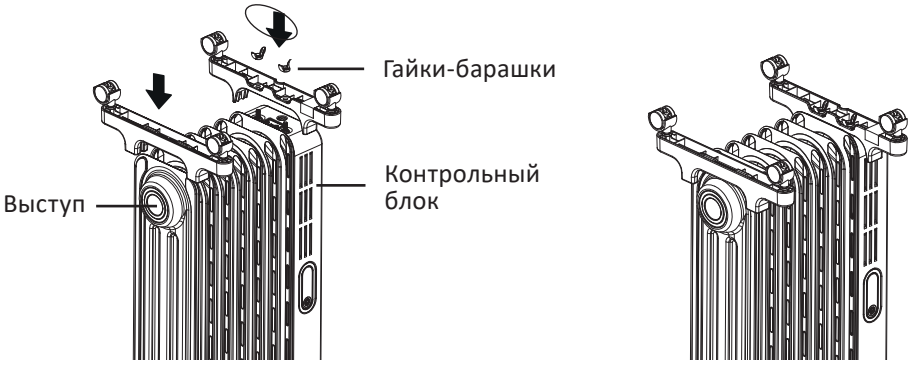

5. Поставьте устройство вертикально колесами на пол.

Эксплуатация

Перед подключением к питанию

- Убедитесь, что на шнуре питания или устройстве отсутствуют повреждения.
- Убедитесь, что напряжение электросети соответствует техническим характеристикам устройства.
- Подключайте устройство только к заземленной розетке.
- Проверьте исправность и совместимость розетки: для этого вставьте вилку в розетку и включите устройство. Примерно через полчаса работы выключите его и выньте вилку. Если контакты вилки сильно нагрелись (выше 50 °C), требуется заменить розетку во избежание повреждения устройства и опасности возгорания вследствие перегрева.

Сенсорная панель управления

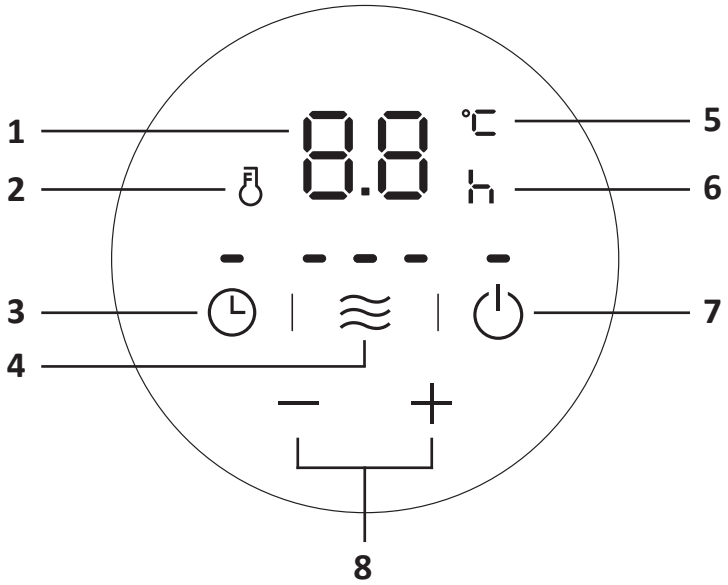

1. Цифровое значение.
2. Индикатор нагрева.
3. Кнопка таймера.
4. Кнопка настройки мощности обогрева.
5. Индикатор температуры.
6. Индикатор времени (ч).
7. Кнопка питания.
8. Кнопки регулировки температуры/времени.

Описание функций

Включение/выключение

При подключении устройства к питанию раздастся звуковой сигнал, и устройство перейдет в режим ожидания. Нажмите « ⏻ », чтобы включить радиатор. Нажмите еще раз, чтобы он вернулся в режим ожидания.

Внимание! Всегда выключайте устройство нажатием кнопки « ⏻ », прежде чем отключать шнур питания от сети. Подождите, пока радиатор полностью остынет, прежде чем убирать его на хранение.

Изменение уровня мощности

Нажимайте кнопку» « ≋ » для переключения между тремя уровнями мощности обогрева:

Уровень	Низкий	Средний	Высокий
Индикация	▬	▬ ▬	▬ ▬ ▬
Мощность	600 Вт	900 Вт	1500 Вт

Таймер

- Чтобы установить таймер отложенного старта, в режиме ожидания нажмите кнопку « 🕒 ». Затем нажимайте « + »/« — », чтобы выбрать время отсрочки. Удерживайте кнопки для быстрого изменения значения. По истечении установленного времени устройство запустит обогрев.
- Чтобы установить таймер отложенного выключения, в рабочем режиме нажмите кнопку « 🕒 ». Затем нажимайте « + »/« — », чтобы выбрать время отсрочки. Удерживайте кнопки для быстрого изменения значения. По истечении установленного времени работающее устройство перейдет в режим ожидания.

Примечания

- Диапазон таймера: от 0 до 24 часов. Каждое нажатие кнопки « + »/« — » изменяет значение на 1 час в соответствующую сторону. Значения переключаются циклически.
- Чтобы подтвердить выбранное значение, нажмите кнопку « 🕒 » или « ≋ » или подождите около 5 секунд, и оно подтвердится автоматически.
- Чтобы проверить оставшееся время до завершения, а также перенастроить таймер, нажмите кнопку « 🕒 » после его запуска.
- Чтобы отменить установку таймера, выберите значение «0».
- Чтобы отменить запущенный таймер выключения, нажмите « ⏻ » — устройство сразу перейдет в режим ожидания.
- Устройство может выключаться и включаться под управлением термостата с целью поддержания необходимой температуры. Таймер при этом продолжает нормальный отсчет и не сбрасывается.
- При отключении устройства от питания таймер сбрасывается.

Регулировка температуры

Когда устройство работает, нажимайте « + » и « — », чтобы отрегулировать значение температуры. Удерживайте кнопки для быстрой регулировки. Подождите 5 секунд, и выбранное значение сохранится автоматически.

Функция памяти

Пока устройство подключено к питанию, при выключении и повторном включении оно сохраняет ранее выставленные настройки. В случае отключения от питания настройки сбрасываются.

Защита от перегрева

Если температура вокруг устройства превышает +50 °C, то подача питания тут же прекращается, раздается 10 длинных звуковых сигналов, а на дисплее в течение 75 секунд мигает код «FF».
После активации защиты, даже если температура опустится ниже +50 °C, нормальная работа устройства не возобновится автоматически. Для продолжения работы необходимо отключить его от сети и подключить снова.

Использование пульта ДУ

Функции кнопок на пульте ДУ аналогичны функциям соответствующих кнопок на сенсорной панели.

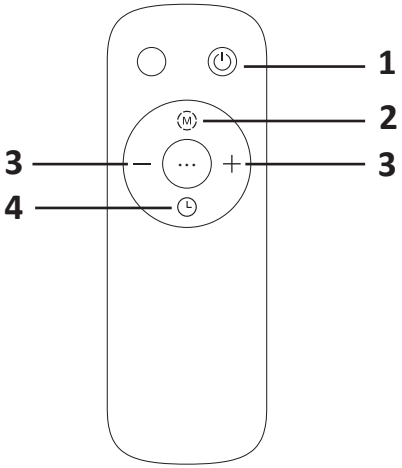

1. Кнопка питания.
2. Кнопка настройки мощности обогрева.
3. Кнопки регулировки температуры/времени.
4. Кнопка таймера.

Примечания

- При использовании пульта ДУ направляйте его на дисплей. Пульт должен располагаться под углом не более 30° относительно устройства. Максимальная дистанция передачи сигнала — 5 м.
- Перед началом использования вставьте в батарейный отсек на задней стороне пульта две батареи AAA (не входят в комплект), соблюдая полярность. Не используйте перезаряжаемые и/или поврежденные батареи, а также батареи разных типов.

Обслуживание и уход

- Устройство следует очищать регулярно, т.к. загрязнения могут снизить эффективность его работы.
- Отключите электропитание и дайте радиатору остыть, затем удалите с него пыль мягкой влажной тканью.
- Не используйте моющие средства или абразивные материалы.
- Не используйте для очистки секций радиатора острые твердые инструменты, чтобы не повредить покрытие.
- Для перемещения радиатора сначала выключите его и выньте вилку из розетки. Поднимайте радиатор, держась за его ручки.

Технические характеристики

Модель	OH-1507ET
Торговая марка	DEXP
Параметры питания	220–240 В ~ 50 Гц
Номинальная мощность	1500 Вт
Количество секций	7
Размеры секции	12 × 59 см
Количество режимов обогрева	3
Класс защиты от поражения эл. током	I
Тип крепления шнура питания	Y
Длина шнура питания	1,7 м
Степень защиты от пыли и влаги	IPX0
Габариты (Ш × В × Г)	26 × 64 × 24 см
Вес	7,4 кг
Дополнительные функции	Отключение при опрокидывании, отключение при перегреве, держатели шнура питания, регулируемый термостат, функция таймера
Область применения	Бытовое

Комплектация

- Устройство.
- Пульт ДУ.
- Колеса.
- Крепления.
- Руководство по эксплуатации.

Возможные проблемы и их решения

Если устройство не работает или работает некорректно, убедитесь, что шнур питания плотно подсоединен к исправной розетке, а кнопка питания нажата. Если неполадки в работе устройства не исчезают, не пытайтесь ремонтировать его самостоятельно во избежание травм, поломки и лишения прав на гарантийное обслуживание. Обратитесь в авторизованный сервисный центр.

Правила и условия монтажа, хранения, перевозки (транспортировки), реализации и утилизации

- Правила и условия монтажа устройства описаны в разделе «Монтаж» данного руководства по эксплуатации.
- Хранение устройства должно производиться в упаковке в отапливаемых помещениях у изготовителя и потребителя при температуре воздуха от +5 °С до +40 °С и относительной влажности воздуха не более 80%. В помещениях не должно быть агрессивных примесей (паров кислот, щелочей), вызывающих коррозию.
- Перевозка устройства должна осуществляться в сухой среде.
- Устройство требует бережного обращения, оберегайте его от воздействия пыли, грязи, ударов, влаги, огня и т.д.
- Реализация устройства должна производиться в соответствии с местным законодательством.
- После окончания срока службы устройства его нельзя выбрасывать вместе с обычным бытовым мусором. Вместо этого оно подлежит сдаче на утилизацию в соответствующий пункт приема электрического и электронного оборудования для последующей переработки и утилизации в соответствии с федеральным или местным законодательством. Обеспечивая правильную утилизацию данного продукта, Вы помогаете сберечь природные ресурсы и предотвращаете ущерб для окружающей среды и здоровья людей, который возможен в случае ненадлежащего обращения. Более подробную информацию о пунктах приема и утилизации данного продукта можно получить в местных муниципальных органах или на предприятии по вывозу бытового мусора.
- При обнаружении неисправности устройства следует немедленно обратиться в авторизованный сервисный центр или утилизировать устройство.

Дополнительная информация

Manufacturer: GD Midea Environment Appliances MFG.Co.,Ltd.
No. 28, Dong Fu Road, Hesui East Industrial Area, Dong Feng Town, Zhongshan City, Guangdong Province, CHINA.
Изготовитель: ДжиДи Мидэа Энвайронмент Эпплайенсиз ЭмЭфДжи. Ко., Лтд.
Шоссе Дунфу, 28, Восточная промзона Хэсуй, Дунфэн, г. Чжуншань, пров. Гуандун, Китай.
Сделано в Китае.

Импортер в России / уполномоченное изготовителем лицо: ООО «ДНС ЛОДЖИСТИК».
690002, Приморский край, г.о. Владивостокский, г. Владивосток, ул. Некрасовская, д. 59, каб. 2.
Адрес электронной почты: dns-logistic.llc@mail.dlogistix.com

Товар соответствует требованиям ТР ТС (ЕАЭС).

Спецификации, информация о продукте и его внешний вид могут быть изменены без предварительного уведомления пользователя в целях улучшения качества нашей продукции.

Товар изготовлен (мм.гггг): _____V.1

Гарантийный талон

SN/IMEI: _____

Дата постановки на гарантию:_____

Производитель гарантирует бесперебойную работу устройства в течение всего гарантийного срока, а также отсутствие дефектов в материалах и сборке. Гарантийный период исчисляется с момента приобретения изделия и распространяется только на новые продукты.
В гарантийное обслуживание входит бесплатный ремонт или замена элементов, вышедших из строя не по вине потребителя в течение гарантийного срока при условии эксплуатации изделия согласно руководству пользователя. Ремонт или замена элементов производится на территории уполномоченных сервисных центров.

Срок гарантии: 24 мес.
Срок эксплуатации: 48 мес.

Актуальный список сервисных центров по адресу:
https://www.dns-shop.ru/service-center/

Гарантийные обязательства и бесплатное сервисное обслуживание не распространяются на перечисленные ниже принадлежности, входящие в комплектность товара, если их замена не связана с разборкой изделия:

- Элементы питания (батарейки) для ПДУ (Пульт дистанционного управления).
- Соединительные кабели, антенны и переходники для них, наушники, микрофоны, устройства «HANDS-FREE»; носители информации различных типов, программное обеспечение (ПО) и драйверы, поставляемые в комплекте (включая, но не ограничиваясь ПО, предустановленным на накопитель на жестких магнитных дисках изделия), внешние устройства ввода-вывода и манипуляторы.
- Чехлы, сумки, ремни, шнуры для переноски, монтажные приспособления, инструменты, документацию, прилагаемую к изделию.
- Расходные материалы и детали, подвергающиеся естественному износу.

Производитель не несет гарантийных обязательств в следующих случаях:

- Истек Гарантийный срок.
- Если изделие, предназначенное для личных (бытовых, семейных) нужд, использовалось для осуществления предпринимательской деятельности, а также в иных целях, не соответствующих его прямому назначению.
- Производитель не несет ответственности за возможный материальный, моральный и иной вред, понесенный владельцем изделия и/или третьими лицами, вследствие нарушения требований руководства пользователя при использовании, несоблюдения рекомендаций по установке и обслуживанию изделия, правил подключения (короткие замыкания, возникшие также в результате воздействия несоответствующего сетевого напряжения, как на само изделие, так и на изделия, сопряженные с ним), хранении и транспортировки изделия.
- Все случаи механического повреждения: сколы, трещины, деформации, следы ударов, вмятины, замятия и др., полученные в процессе эксплуатации изделия.
- Имеются следы сторонней модификации, несанкционированного ремонта лицами, не уполномоченными для проведения таких работ. Если дефект вызван изменением конструкции или схемы изделия, подключением внешних устройств, не предусмотренных Производителем, использованием устройства, не имеющего сертификата соответствия согласно местному законодательству.
- Если дефект изделия вызван действием непреодолимой силы (природных стихий, пожаров, наводнений, землетрясений, бытовых факторов и прочих ситуаций, не зависящих от Производителя), либо действиями третьих лиц, которые Производитель не мог предвидеть.
- Дефект вызван попаданием внутрь изделия посторонних предметов, инородных тел, веществ, жидкостей, насекомых или животных, воздействием агрессивных сред, высокой влажности, высоких температур, которые привели к полному или частичному выходу из строя изделия.
- Отсутствует или не соответствует идентификация изделия (серийный номер). Если повреждения (недостатки) вызваны воздействием вредоносного программного обеспечения; установкой, сменой или удалением паролей (кодов), приведшим к отсутствию доступа к программным ресурсам изделия, без возможности их сброса/восстановления, ввиду отсутствия предоставления данной услуги поставщиком ПО.
- Если дефекты работы вызваны несоответствием стандартам или техническим регламентам питающих, кабельных, телекоммуникационных сетей, мощности радиосигнала, в том числе из-за особенностей рельефа и других подобных внешних факторов, использования изделия на границе или вне зоны действия сети.
- Если повреждения вызваны использованием нестандартных (неоригинальных) и/или некачественных (поврежденных) расходных материалов, принадлежностей, запасных частей, элементов питания, носителей информации различных типов (включая CD, DVD диски, карты памяти, SIM-карты, картриджи).
- Если недостатки вызваны получением, установкой и использованием несовместимого контента (мелодии, графика, видео и другие файлы, приложения Java и подобные им программы).
- На ущерб, причиненный другому оборудованию, работающему в сопряжении с данным изделием.

