Руководство по эксплуатации

Трипод для селфи Q565

DEXP

Уважаемый покупатель!

Благодарим Вас за выбор нашей продукции.
Мы рады предложить Вам изделия и устройства, разработанные и изготовленные в соответствии с высокими требованиями к качеству, функциональности и дизайну. Перед началом эксплуатации внимательно прочитайте данное руководство, в котором содержится важная информация, касающаяся Вашей безопасности, а также рекомендации по правильному использованию продукта и уходу за ним. Позаботьтесь о сохранности настоящего руководства и используйте его в качестве справочного материала при дальнейшей эксплуатации изделия.

Назначение устройства

Трипод для селфи предназначен для установки и фиксации смартфона.

Меры предосторожности

- Размещайте устройство только на ровных и устойчивых поверхностях.
- Не используйте устройство в не предназначенных для съемки местах.
- Не производите никаких изменений в конструкции устройства.
- Не подвергайте устройство воздействию влаги, пыли и экстремальных температур во избежание его порчи.
- Устройство не предназначено для использования в коммерческих целях.
- Устройство не предназначено для использования детьми и лицами с ограниченными физическими, сенсорными или умственными способностями, кроме случаев, когда над ними осуществляется контроль другими лицами, ответственными за их безопасность. Не позволяйте детям играть с устройством.

Схема устройства

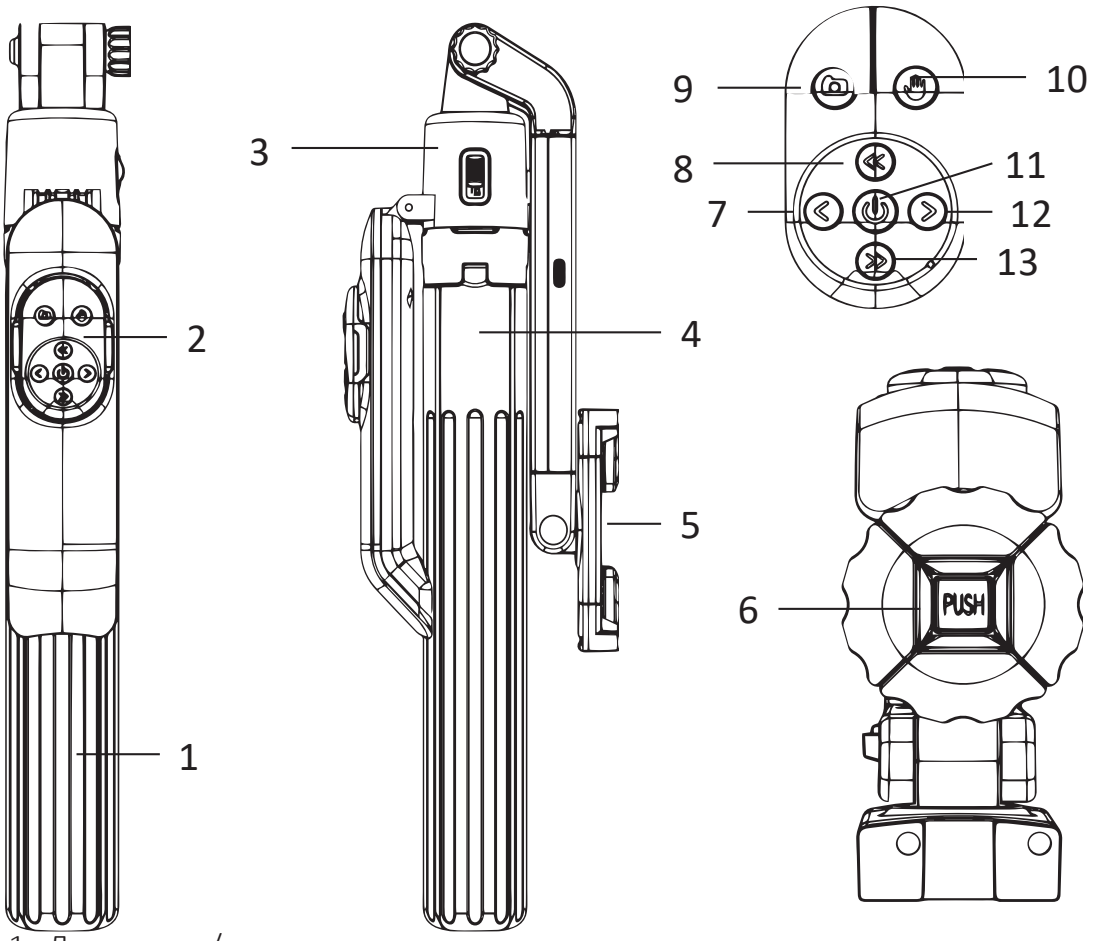

1. Держатель/ ножки.
2. Съемный пульт дистанционного управления.
3. Головка штатива.
4. Алюминиевая телескопическая трубка.
5. Зажим для телефона (поворот на 360°)
6. Кнопка раскрытия стойки.
7. Кнопка медленного поворота влево
8. Кнопка быстрого поворота влево.
9. Кнопка съемки.
10. Кнопка включения/выключения функции управления жестами.
11. Кнопка питания.
12. Кнопка медленного поворота вправо.
13. Кнопка быстрого поворота вправо.

Технические характеристики

- Модель: Q565.
- Торговая марка: DEXP.
- Параметры питания: 5 В ⎓ 1 А.
- Тип аккумулятора: Li-ion.
- Емкость аккумулятора: 150 мА·ч.
- Напряжение аккумулятора: 3,7 В.
- Параметры Bluetooth:
  - Стандарт: IEEE 802.15.
  - Частотный диапазон: 2400–2483,5 МГц.
  - Мощность передатчика: < 6 дБм.
- Материал: пластик.
- Макс. диагональ смартфона: 6,9″.
- Поддерживаемые ОС: iOS, Android.
- Область применения: бытовое.

Комплектация

- Устройство.
- Руководство по эксплуатации.

Эксплуатация

Включение

1. Нажмите и удерживайте кнопку питания 3 секунды для включения/выключения.
2. По умолчанию при запуске отслеживается только человек перед камерой.
3. Закрепите телефон и настройте функцию отслеживания лица.
4. Настройте камеру так, чтобы она сфокусировалась на лице. Когда индикатор начнет гореть непрерывно, устройство автоматически перейдет в режим отслеживания.

Дополнительные функции

- Отслеживание жестов: покажите открытую ладонь встроенному объективу устройства в течение 3 секунд, чтобы остановить отслеживание лиц. Покажите жест «ОК» в течение 3 секунд, чтобы возобновить отслеживание. С помощью кнопки включение/выключение функции жестов на корпусе устройства и на съемном пульте дистанционного управления Вы можете выключить или перезапустить функцию отслеживания жестов.
- Отслеживание нескольких лиц: удерживайте жест «ОК» 3 секунды, чтобы войти в режим нескольких людей.
- Подсветка — статус устройства:
  - Желтый —режим медленного поворота. Влево — одно нажатие кнопки вращения; двойное нажатие — вправо.
  - Красный — режим быстрого поворота. Влево — одно нажатие кнопки вращения; двойное нажатие — быстрый поворот вправо.
- Автоматическое выключение: если лицо не распознается, устройство автоматически выключится через 15 минут.
- При низком заряде батареи индикатор замигает красным и через минуту устройство автоматически выключится.
- Функция повторного подключения: пульт имеет функцию запоминания подключения. Когда Bluetooth телефона включен, пульт автоматически подключается к уже сопряженному телефону.
- 3D-поворотный зажим: свободное переворачивание зажима для телефона и стабилизатора, съемка под углом 360° по горизонтали и вертикали.
- Встроенные ножки и штатив: нажмите кнопку раскрытия стойки в нижней части ручки. Затем расправьте ножки и потяните вверх головку штатива.

Пульт дистанционного управления

- Зажмите кнопку включения для того, чтобы включить или выключить пульт.
  Примечание: кнопка включения/выключения не действует на основное устройство.
- Медленный поворот влево или вправо: нажмите кнопку вращения на устройстве для остановки вращения и перехода в режим отслеживания. Затем нажмите и удерживайте кнопку на пульте — штатив начнет плавно поворачиваться влево или вправо в зависимости от нажимаемой кнопки. Отпустите кнопку для остановки.
- Быстрый поворот влево или вправо: нажмите кнопку вращения на устройстве для остановки вращения и перехода в режим отслеживания. Затем нажмите и удерживайте кнопку — штатив быстро повернется влево или вправо в зависимости от нажимаемой кнопки. Отпустите кнопку для остановки.
- Зарядка пульта дистанционного управления производится через подключение пульта к зарядному устройству через разъем Type-C. Полная зарядка занимает около 1–2 часов.

Сопряжение пульта дистанционного управления и смартфона

1. Нажмите и удерживайте на пульте питания включения около 3 секунд — пульт войдет в режим поиска устройства для сопряжения, индикатор при этом будет мигать.
2. Включите Bluetooth на Вашем смартфоне и выберите «DEXP Q565» в списке устройств для сопряжения. После успешного сопряжения индикатор погаснет.
3. Откройте приложение для съемки на Вашем смартфоне и нажмите кнопку съемки на пульте дистанционного управления — индикатор мигнет, фото готово.

Если пульт дистанционного управления не подключается к смартфону

1. Перейдите в настройки Bluetooth смартфона и удалите похожие устройства из списка сопряженных.
2. Перезагрузите смартфон.
3. Перезагрузите пульт дистанционного управления.
4. Включите Bluetooth на смартфоне.

5. Включите пульт.
6. Найдите «DEXP Q565» в списке устройств для сопряжения на смартфоне и подключитесь к нему.

Примечание: данная настройка выполняется только при первом подключении пульта к смартфону. В дальнейшем пульт будет подключаться автоматически.

iOS

- В приложениях, не предназначенных для съемки, пульт выполняет функцию регулировки громкости.
- В приложениях для съемки:
  - Нажмите кнопку съемки на пульте, чтобы сделать фото.
  - В режиме видеозаписи нажмите кнопку съемки на пульте, чтобы начать съемку видео. Нажмите кнопку повторно, чтобы завершить съемку.

Android

1. Если Ваше устройство не реагирует при нажатии кнопок на пульте дистанционного управления или реагирует некорректно (вместо съемки регулируется громкость/фокусировка), выполните следующие действия:

1. Перейдите в настройки камеры.
2. Установите кнопку громкости в качестве затвора.

Правила и условия монтажа, хранения, перевозки (транспортировки), реализации и утилизации

- Устройство не требует какого-либо монтажа или постоянной фиксации.
- Хранение устройства должно производиться в упаковке в отапливаемых помещениях у изготовителя и потребителя при температуре воздуха от +5 °С до +40 °С и относительной влажности воздуха не более 80%. В помещениях не должно быть агрессивных примесей (паров кислот, щелочей), вызывающих коррозию.
- Перевозка устройства должна осуществляться в сухой среде.
- Устройство требует бережного обращения, оберегайте его от воздействия пыли, грязи, ударов, влаги, огня и т.д.
- Реализация устройства должна производиться в соответствии с местным законодательством.
- После окончания срока службы устройства его нельзя выбрасывать вместе с обычным бытовым мусором. Вместо этого оно подлежит сдаче на утилизацию в соответствующий пункт приема электрического

и электронного оборудования для последующей переработки и утилизации в соответствии с федеральным или местным законодательством. Обеспечивая правильную утилизацию данного продукта, Вы помогаете сберечь природные ресурсы и предотвращаете ущерб для окружающей среды и здоровья людей, который возможен в случае ненадлежащего обращения. Более подробную информацию о пунктах приема и утилизации данного продукта можно получить в местных муниципальных органах или на предприятии по вывозу бытового мусора.

- По окончании срока службы батареек, поставляемых вместе с устройством, не выбрасывайте их вместе с остальными бытовыми отходами. Утилизация батареек должна быть осуществлена согласно местным нормам и правилам по переработке отходов, чтобы предотвратить нанесение потенциального вреда окружающей среде в результате неконтролируемого выброса отходов.
- При обнаружении неисправности устройства следует немедленно обратиться в авторизованный сервисный центр или утилизировать устройство.

Дополнительная информация

Изготовитель: ШэньЧжэнь ВиАйПи Тэкнолоджи Ко., Лтд.
Каб. 301, зд. А, Фэктори Билдинг, №2, 3-е шоссе Тэнфэн, Китай.
Сделано в Китае.

Импортер в России: ООО «ДНС Ритейл».
690068, Россия, Приморский край, г. Владивосток, проспект 100-летия Владивостока, дом 155, корпус 3, офис 5.
Адрес электронной почты: dnsretail@dlogistix.com

Спецификации, информация о продукте и его внешний вид могут быть изменены без предварительного уведомления пользователя в целях улучшения качества нашей продукции.



Товар изготовлен (мм.гггг): _____ V.1

Гарантийный талон

SN/IMEI: _____

Дата постановки на гарантию: _____

Производитель гарантирует бесперебойную работу устройства в течение всего гарантийного срока, а также отсутствие дефектов в материалах и сборке. Гарантийный период исчисляется с момента приобретения изделия и распространяется только на новые продукты.
В гарантийное обслуживание входит бесплатный ремонт или замена элементов, вышедших из строя не по вине потребителя в течение гарантийного срока при условии эксплуатации изделия согласно руководству пользователя. Ремонт или замена элементов производится на территории уполномоченных сервисных центров.

Срок гарантии: 12 мес.
Срок эксплуатации: 24 мес.

Актуальный список сервисных центров по адресу:
https://www.dns-shop.ru/service-center/

