Руководство по эксплуатации

Вентилятор
SF-12S

DEXP

Содержание

Назначение устройства **4**

Меры предосторожности **4**

Технические характеристики **5**

Схема устройства **6**

Панель управления **7**

Пульт ДУ **8**

Функции кнопок и эксплуатация **9**

Сборка **10**

Разборка **11**

Сопряжение пульта ДУ с устройством **12**

Подключение к приложению **12**
Установка приложения 12
Добавление устройства Wi-Fi 12

Обслуживание и уход **13**
Хранение устройства в кейсе 13

Возможные проблема и решения **14**

Правила и условия монтажа, хранения, перевозки (транспортировки), реализации и утилизации **14**

Дополнительная информация **15**

Уважаемый покупатель!

Благодарим Вас за выбор нашей продукции.
Мы рады предложить Вам изделия и устройства, разработанные и изготовленные в соответствии с высокими требованиями к качеству, функциональности и дизайну. Перед началом эксплуатации внимательно прочитайте данное руководство, в котором содержится важная информация, касающаяся Вашей безопасности, а также рекомендации по правильному использованию продукта и уходу за ним. Позаботьтесь о сохранности настоящего руководства и используйте его в качестве справочного материала при дальнейшей эксплуатации изделия.

Назначение устройства

Вентилятор предназначен для вентиляции помещений.

Меры предосторожности

- Во избежание угрозы удушения храните элементы упаковки и детали устройства вне досягаемости детей. Не оставляйте элементы упаковки вблизи колыбелей, детских кроваток, колясок и манежей.
- Незамедлительно прекратите использование устройства в случае его неисправности. С целью ремонта обратитесь в авторизованный сервисный центр.
- Не разбирайте устройство самостоятельно во избежание поражения электрическим током. Данное устройство не содержит элементов, обслуживаемых пользователем. Обслуживание и ремонт должны производиться только квалифицированными специалистами авторизованного сервисного центра.
- Не тяните и не перемещайте устройство за шнур. Не сгибайте и не наматывайте шнур вокруг устройства. Также не допускайте, чтобы шнур питания касался горячих поверхностей или острых углов.
- Не прикасайтесь к устройству и шнуру питания мокрыми руками во избежание поражения электрическим током.
- Не переносите устройство во время работы.
- Размещайте устройство только на устойчивой ровной поверхности.
- Не вставляйте посторонние предметы в отверстия устройства.
- Устройство предназначено только для использования внутри помещений.
- Не кладите посторонние предметы на устройство.
- Не используйте устройство с поврежденным адаптером питания.
- При повреждении шнура питания его следует заменить специальным шнуром или комплектом, полученным у изготовителя или сервисной службы.
- Оставляйте свободное место вокруг работающего устройства для циркуляции воздуха.
- Не прикасайтесь к движущимся деталям устройства.
- Всегда отключайте устройство от источника питания перед чисткой или длительным неиспользованием.
- Используйте устройство только по назначению.
- Не используйте вентилятор, если передняя решетка не закреплена.

- Не подвергайте устройство воздействию влаги, пыли и экстремальных температур во избежание его порчи. Во избежание короткого замыкания не допускайте контакта устройства с любыми жидкостями, не помещайте рядом с ним открытые емкости с жидкостью.
- Устройство не предназначено для использования детьми и лицами с ограниченными физическими, сенсорными или умственными способностями, кроме случаев, когда над ними осуществляется контроль другими лицами, ответственными за их безопасность. Не позволяйте детям играть с устройством.
- Устройство не предназначено для использования в коммерческих целях.

Технические характеристики

- Модель: SF-12S.
- Торговая марка: DEXP.
- Мощность устройства: 18 Вт.
- Параметры питания устройства (вход): 12 В ⎓ 1,5 А.
- Параметры адаптера питания (вход): 100–240 В ~ 50–60 Гц.
- Параметры адаптера питания (выход): 12 В ⎓ 1,5 А.
- Класс защиты от поражения эл. током (адаптера питания): II.
- Воздушный поток: 1020 м³/ч.
- Диаметр крыльчатки: 284 мм.
- Количество лопастей: 16.
- Количество скоростей: 12.
- Количество режимов: 3.
- Тип крепления шнура питания: X.
- Степень защиты от пыли и влаги: IPX0.
- Класс защиты от поражения эл. током (устройство): III.
- Радиочастотные характеристики Wi-Fi:
  - Стандарт связи: IEEE 802.11b/g/n.
  - Диапазон частот: 2400–2483,5 МГц.
  - Мощность передатчика: 17 дБм.
- Уровень шума: 57 дБ.
- Уровень шума в ночном режиме: 30 дБ.
- Регулировка наклона и высоты.
- Угол поворота: 90°.
- Угол наклона: 15°.
- Пульт ДУ.
- Батарейки для пульта ДУ: AAA × 2.
- Длина шнура питания: 1,5 м.
- Таймер до 8 часов.
- Область применения: бытовое.
- Комплектация: устройство, адаптер питания, пульт ДУ, кейс для хранения, руководство по эксплуатации.

Схема устройства

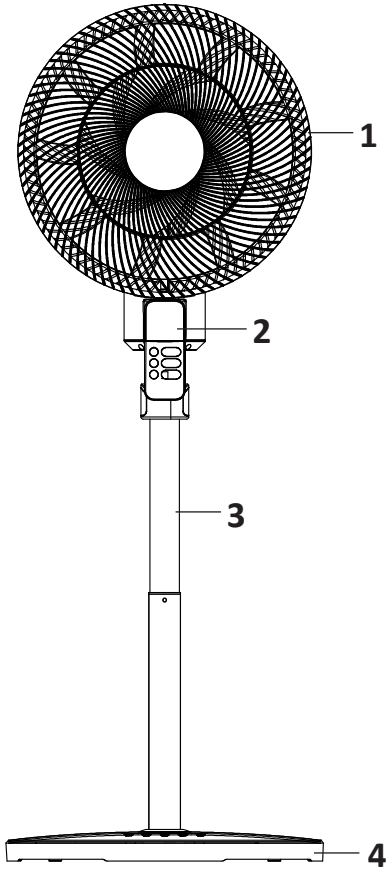

1. Голова вентилятора.
2. Пульт ДУ.
3. Телескопическая стойка.
4. Основание.

Панель управления

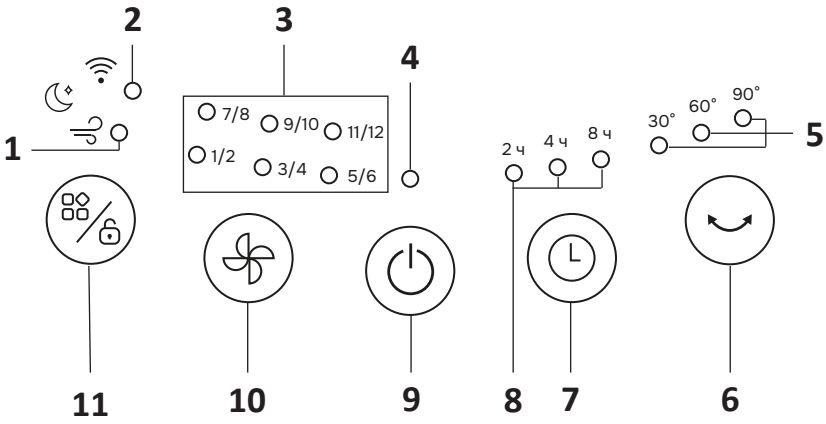

1. Индикатор режима «Естественный ветер».
2. Индикатор Wi-Fi-подключения.
3. Индикаторы режимов скорости.
4. Индикатор питания.
5. Индикаторы угла поворота.
6. Кнопка регулировки поворота.
7. Кнопка настройки таймера.
8. Индикаторы настройки таймера.
9. Кнопка питания.
10. Кнопка регулировки режимов скорости.
11. Кнопка выбора режима / блокировки управления.

Пульт ДУ

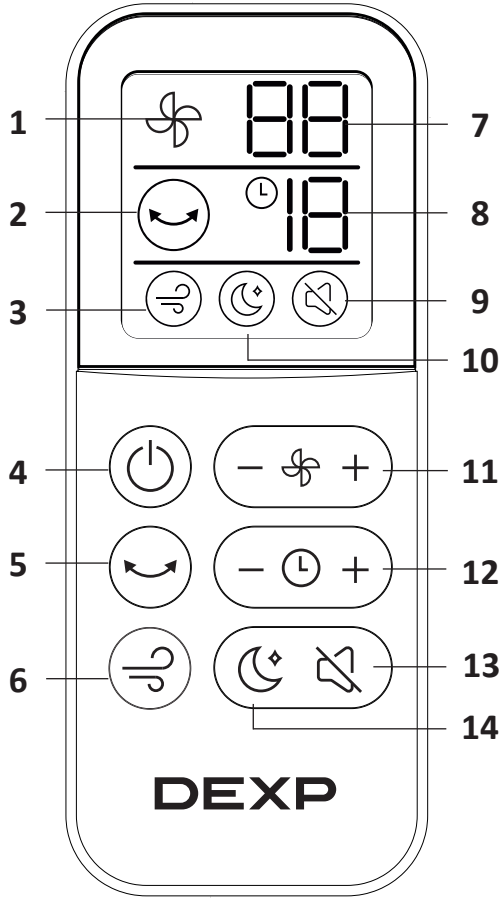

1. Индикатор постоянного обдува.
2. Индикатор поворота.
3. Индикатор режима «Естественный ветер».
4. Кнопка питания.
5. Кнопка регулировки угла поворота.
6. Кнопка режима «Естественный ветер» / блокировки управления.
7. Индикатор режима скорости.
8. Индикатор таймера.
9. Индикатор тихого режима.
10. Индикатор ночного режима.
11. Кнопки регулировки скорости.
12. Кнопки настройки таймера.
13. Кнопка тихого режима.
14. Кнопка ночного режима.

Функции кнопок и эксплуатация

Панель управления

Кнопка	Функция
	Нажатие кнопки включает и выключает устройство. При включении вентилятор начинает работу в режиме постоянного обдува
	Кнопка включает и регулирует угол поворота головы вентилятора. Последовательные нажатия изменяют угол обдува: 90° → 60° → 30°→ отключение функции поворота. Во время использования поворота на панели управления устройства будет гореть соответствующий углу обдува индикатор
	Кнопка настраивает время автоматического отключения вентилятора. Нажатия циклически переключают значения таймера: 2 ч → 4 ч → 6 ч → 8 ч → отключение таймера
	Нажатия кнопки циклически регулируют скорость воздушного потока: 1 → 2 → … → 12 → 1. Во время работы вентилятора на панели управления будет гореть индикатор, соответствующий включенной скорости: четное значение — индикатор загорится с яркостью 100%, нечетное — 50%
	Нажатия циклически переключают режимы работы вентилятора: • Первое нажатие — режим «Естественный ветер». • Второе нажатие — ночной режим. • Третье нажатие — режим постоянного обдува с ранее выбранной скоростью. • Четвертое нажатие — режим «Естественный ветер» без подсветки индикаторов. Режим блокировки: нажатие кнопки в течение 2 секунд включит блокировку управления. При переходе в этот режим устройство издаст звуковой сигнал и индикаторы на панели управления дважды мигнут. Для отключения нажмите и удерживайте кнопку в течение 2 секунд **Примечания** • При включенном режиме блокировки нажатие других кнопок на панели управления сопровождается двойным миганием всех индикаторов без изменения настроек. • При выборе режима на панели управления загорается соответствующий индикатор (за исключением режима «Естественный ветер» без индикации)

Пульт ДУ

Кнопка	Функция
	Нажатие кнопки включает и выключает устройство
	После сопряжения пульта ДУ с устройством нажатия увеличивают и уменьшают скорость воздушного потока с шагом в 1 уровень. **Примечание:** при регулировке скорости воздушного потока с пульта ДУ циклическая смена уровней не предусмотрена. Нажатие кнопки увеличения скорости на уровне 12 или кнопки уменьшения на уровне 1 сопровождается тремя звуковыми сигналами без изменения настроек
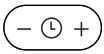	Нажатие кнопки циклически настраивает время автоматического отключения вентилятора. Последовательные нажатия регулируют настройки таймера в диапазоне: 2 ч → 4 ч → 6 ч → 8 ч → 0 ч. Если в течение 1,5 секунд кнопки настройки таймера не нажимаются, индикатор таймера гаснет
	Нажатие кнопки « » включает и отключает ночной режим. При его включении на пульте ДУ загораются индикаторы ночного режима, а индикация предыдущего режима и индикатор скорости гаснут. При отключении ночного режима восстанавливается индикация предыдущего режима
	• Нажатие кнопки включает/выключает режим «Естественный ветер». При выборе режима на панели управления загорается соответствующий индикатор. • Для включения режима блокировки удерживайте кнопку в течение 2 секунд. Устройство издаст звуковой сигнал, и все индикаторы на панели управления дважды мигнут. Для отключения блокировки нажмите и удерживайте кнопку в течение 2 секунд. **Примечание:** при включенном режиме блокировки нажатие других кнопок на основании сопровождается двойным миганием всех индикаторов без изменения настроек
	Кнопка включает и регулирует угол поворота головы вентилятора, Последовательные нажатия изменяют угол обдува: 90° → 60° → 30° → отключение функции поворота. Во время использования поворота на панели управления будет гореть соответствующий углу обдува индикатор

Сборка

1. Поставьте основание на ровную поверхность лицевой стороной вверх.
2. Совместите телескопическую стойку с отверстием в основании и вставьте ее до щелчка.

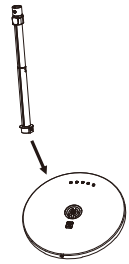

3. Установите лопасти на вал двигателя до надежной фиксации. Не устанавливайте лопасти обратной стороной.

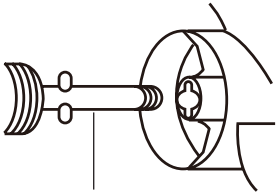

4. Поверните крепежную гайку по часовой стрелке, чтобы надежно закрепить лопасти на валу двигателя.
5. Совместите переднюю и заднюю решетки таким образом, чтобы крючки на передней решетке зацепились за корпус задней решетки. Затем закрепите фиксатор и затяните винты фиксации решетки.
6. Для регулировки высоты телескопической стойки придерживайте ее верхнюю секцию, нажмите кнопку регулировки высоты и выдвиньте телескопическую стойку до нужного положения.

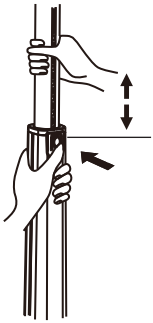

Разборка

1. Отключите устройство от электросети.
2. Открутите винты фиксации решетки.
3. Снимите переднюю решетку, повернув ее против часовой стрелки.
4. Поверните крепежную гайку против часовой стрелки и снимите ее.
5. Снимите лопасти с вала двигателя.
6. Чтобы отсоединить телескопическую стойку от основания, отожмите кнопку фиксации.

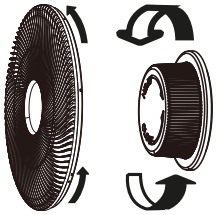

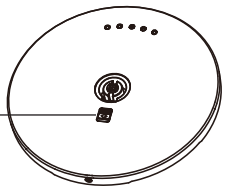

Сопряжение пульта ДУ с устройством

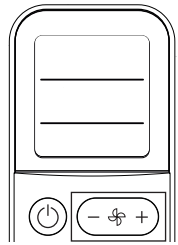

1. Включите устройство.
2. В первые 10 секунд после включения одновременно зажмите и удерживайте с обеих сторон кнопку регулировки скорости на пульте ДУ. Дождитесь появления двух мигающих горизонтальных полос на дисплее пульта ДУ.
3. После успешного сопряжения линии на дисплее пульта ДУ перестанут мигать и погаснут.

Подключение к приложению

Установка приложения

Умным устройством можно управлять с помощью приложения «Houself». Чтобы установить приложение, отсканируйте QR-код или скачайте его из Google Play, App Store, AppGallery, Rustore.

Добавление устройства Wi-Fi

1. Одновременно нажмите и удерживайте кнопку настройки таймера и регулировки поворота на панели управления устройства, пока не замигает индикатор Wi-Fi подключения.
2. Подключите Ваш смартфон к сети Wi-Fi (2,4 ГГц). Откройте приложение «Houself», нажмите на кнопку «+» в правом верхнем углу. Выберите «Добавить устройство». Также рекомендуется включить Bluetooth на Вашем смартфоне и разрешить приложению доступ к местоположению, чтобы обнаружение устройства проходило быстрее. Приложение автоматически найдет ближайшие устройства, доступные для сопряжения.
3. Если устройство не найдено автоматически, Вы можете добавить его вручную. Слева выберите бренд устройства, затем модель устройства. Выберите Вашу сеть Wi-Fi, введите пароль от Wi-Fi и нажмите на кнопку «Далее». Следуйте инструкциям в приложении.
4. Нажмите «Готово», когда появится меню устройства с доступными функциями.
5. Если при подключении возникает ошибка, убедитесь, что:
   - Используется сеть Wi-Fi 2,4 ГГц (не смешанная с 5 ГГц сеть);
   - Не используется стандарт безопасности WPA3;
   - В конфигурацию Вашей Wi-Fi сети не внесены настройки, ограничивающие подключение смарт-устройств IoT.

Внимание!

- Не используйте Wi-Fi в местах, где беспроводные устройства запрещены, например, в аэропорту, медицинских учреждениях и т.д.
- Не включайте смартфон в опасных местах, таких как автозаправочные станции, предприятия по производству топлива или химикатов и т.д.
- Не используйте устройства, не предназначенные для управления через смартфон.
- Если функция Wi-Fi не работает, обратитесь в авторизованный сервисный центр.
- На качество управления приложением влияют смартфон, сеть Wi-Fi, расстояние от маршрутизатора и качество подключения к сети. Поэтому в случае, если не удается подключить устройство к приложению, проверьте качество подключения к Wi-Fi, смартфон и расстояние от маршрутизатора.

Обслуживание и уход

Для поддержания оптимальной работы необходимо чистить устройство по мере загрязнения.

- Перед чисткой отключите устройство от электросети.
- Протрите корпус слегка влажной тканью. Не используйте агрессивные растворы. Не допускайте попадания воды на электрические компоненты или внутрь устройства.

Хранение устройства в кейсе

После разборки устройства уложите его компоненты в соответствующие отсеки кейса для хранения, как показано на рисунке. Перед укладкой убедитесь, что устройство отключено от электросети, а все детали надежно зафиксированы в предназначенных для них отсеках.

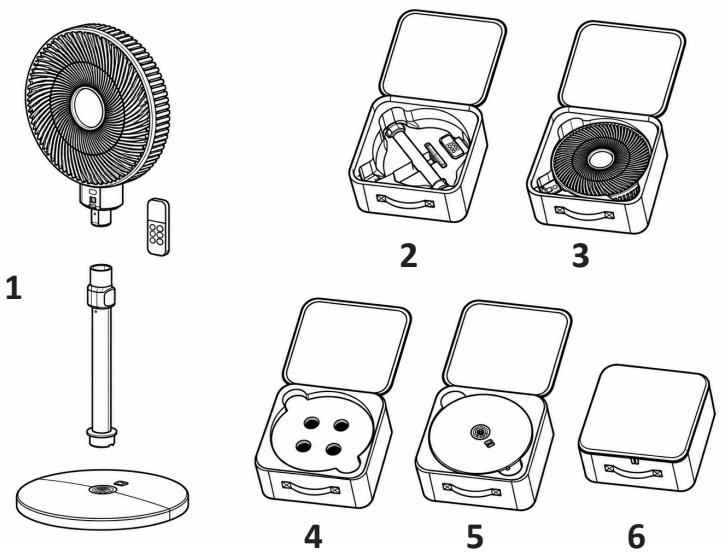

Возможные проблема и решения

Проблема	Возможна причина	Решение
Устройство не включается	Адаптер питания подключен не плотно	Проверьте подключение адаптера питания к устройству. Используйте адаптер, соответствующий техническим характеристикам устройства
Пульт ДУ не работает	Разряжены батарейки пульта ДУ	Проверьте состояние элемента питания или выполните повторное сопряжение пульта ДУ с устройством

Правила и условия монтажа, хранения, перевозки (транспортировки), реализации и утилизации

- Правила и условия монтажа устройства описаны в разделе «Сборка» данного руководства по эксплуатации.
- Хранение устройства должно производиться в упаковке в отапливаемых помещениях у изготовителя и потребителя при температуре воздуха от +5 °С до +40 °С и относительной влажности воздуха не более 80%. В помещениях не должно быть агрессивных примесей (паров кислот, щелочей), вызывающих коррозию.
- Перевозка устройства должна осуществляться в сухой среде.
- Устройство требует бережного обращения, оберегайте его от воздействия пыли, грязи, ударов, влаги, огня и т.д.
- После окончания срока службы устройства его нельзя выбрасывать вместе с обычным бытовым мусором. Вместо этого оно подлежит сдаче на утилизацию в соответствующий пункт приема электрического и электронного оборудования для последующей переработки и утилизации в соответствии с федеральным или местным законодательством. Обеспечивая правильную утилизацию данного продукта, Вы помогаете сберечь природные ресурсы и предотвращаете ущерб для окружающей среды и здоровья людей, который возможен в случае ненадлежащего обращения. Более подробную информацию о пунктах приема и утилизации данного продукта можно получить в местных муниципальных органах или на предприятии по вывозу бытового мусора.
- Реализация устройства должна производиться в соответствии с местным законодательством.
- При обнаружении неисправности устройства следует немедленно обратиться в авторизованный сервисный центр или утилизировать устройство.

Дополнительная информация

Manufacturer: Foshan Hengle Technology Co., LTD.
One of the 4th Floors, Block 1, Zone B, The Core Zone Of Luochun Langsha Guangdong New Light Source Industrial Base, Shishan Town, Nanhai District, Foshan, Guangdong Province (Residential Declaration), P.R. China.

Изготовитель: Фошань Хэнгл Тэкнолоджи Ко., ЛТД.
Один из четвертых эт., блок 1, зона В, основная зона промбазы Лочунь Ланша Гуандун Нью Лайт Сорс, Шишань, р-н Наньхай, Фошань, пров. Гуандунь, Китай.

Сделано в Китае.

Импортер в России / уполномоченное изготовителем лицо: ООО «ДНС Ритейл». 690068, Россия, Приморский край, г. Владивосток, проспект 100-летия Владивостока, дом 155, корпус 3, офис 5.
Адрес электронной почты: dnsretail@dlogistix.com

Товар соответствует требованиям ТР ТС (ЕАЭС).

Спецификации, информация о продукте и его внешний вид могут быть изменены без предварительного уведомления пользователя в целях улучшения качества нашей продукции.

Товар изготовлен (мм.гггг): _____ V.1

Для заметок

Гарантийный талон

SN/IMEI: _____

Дата постановки на гарантию: _____

Производитель гарантирует бесперебойную работу устройства в течение всего гарантийного срока, а также отсутствие дефектов в материалах и сборке. Гарантийный период исчисляется с момента приобретения изделия и распространяется только на новые продукты.
В гарантийное обслуживание входит бесплатный ремонт или замена элементов, вышедших из строя не по вине потребителя в течение гарантийного срока при условии эксплуатации изделия согласно руководству пользователя. Ремонт или замена элементов производится на территории уполномоченных сервисных центров.

Срок гарантии: 24 мес.
Срок эксплуатации: 48 мес.

Актуальный список сервисных центров по адресу:
https://www.dns-shop.ru/service-center/

Гарантийные обязательства и бесплатное сервисное обслуживание не распространяются на перечисленные ниже принадлежности, входящие в комплектность товара, если их замена не связана с разборкой изделия:

- Элементы питания (батарейки) для ПДУ (Пульт дистанционного управления).
- Соединительные кабели, антенны и переходники для них, наушники, микрофоны, устройства «HANDS-FREE»; носители информации различных типов, программное обеспечение (ПО) и драйверы, поставляемые в комплекте (включая, но не ограничиваясь ПО, предустановленным на накопитель на жестких магнитных дисках изделия), внешние устройства ввода-вывода и манипуляторы.
- Чехлы, сумки, ремни, шнуры для переноски, монтажные приспособления, инструменты, документацию, прилагаемую к изделию.
- Расходные материалы и детали, подвергающиеся естественному износу.

Производитель не несет гарантийных обязательств в следующих случаях:

- Истек Гарантийный срок.
- Если изделие, предназначенное для личных (бытовых, семейных) нужд, использовалось для осуществления предпринимательской деятельности, а также в иных целях, не соответствующих его прямому назначению.
- Производитель не несет ответственности за возможный материальный, моральный и иной вред, понесенный владельцем изделия и/или третьими лицами, вследствие нарушения требований руководства пользователя при использовании, несоблюдения рекомендаций по установке и обслуживанию изделия, правил подключения (короткие замыкания, возникшие также в результате воздействия несоответствующего сетевого напряжения, как на само изделие, так и на изделия, сопряженные с ним), хранении и транспортировки изделия.
- Все случаи механического повреждения: сколы, трещины, деформации, следы ударов, вмятины, замятия и др., полученные в процессе эксплуатации изделия.
- Имеются следы сторонней модификации, несанкционированного ремонта лицами, не уполномоченными для проведения таких работ. Если дефект вызван изменением конструкции или схемы изделия, подключением внешних устройств, не предусмотренных Производителем, использованием устройства, не имеющего сертификата соответствия согласно местному законодательству.
- Если дефект изделия вызван действием непреодолимой силы (природных стихий, пожаров, наводнений, землетрясений, бытовых факторов и прочих ситуаций, не зависящих от Производителя), либо действиями третьих лиц, которые Производитель не мог предвидеть.
- Дефект вызван попаданием внутрь изделия посторонних предметов, инородных тел, веществ, жидкостей, насекомых или животных, воздействием агрессивных сред, высокой влажности, высоких температур, которые привели к полному или частичному выходу из строя изделия.
- Отсутствует или не соответствует идентификация изделия (серийный номер). Если повреждения (недостатки) вызваны воздействием вредоносного программного обеспечения; установкой, сменой или удалением паролей (кодов), приведшим к отсутствию доступа к программным ресурсам изделия, без возможности их сброса/восстановления, ввиду отсутствия предоставления данной услуги поставщиком ПО.
- Если дефекты работы вызваны несоответствием стандартам или техническим регламентам питающих, кабельных, телекоммуникационных сетей, мощности радиосигнала, в том числе из-за особенностей рельефа и других подобных внешних факторов, использования изделия на границе или вне зоны действия сети.
- Если повреждения вызваны использованием нестандартных (неоригинальных) и/или некачественных (поврежденных) расходных материалов, принадлежностей, запасных частей, элементов питания, носителей информации различных типов (включая CD, DVD диски, карты памяти, SIM-карты, картриджи).
- Если недостатки вызваны получением, установкой и использованием несовместимого контента (мелодии, графика, видео и другие файлы, приложения Java и подобные им программы).
- На ущерб, причиненный другому оборудованию, работающему в сопряжении с данным изделием.

