项目名称

V2612G Air Station

版本号

A00

设计时间

20260518

物料名称

说明书

设计师 文案

刘雨欣 吕锋

审核

批准

料号 04170500009706

材质工艺要求： 封面 157 哑粉内页 68g 双胶纸 单色 成品
尺寸为 210*140mm，骑马钉装订

材质要求：

颜色及专色：

尺寸要求：

变更履历：

注：此页面非印刷内容



Для получения дополнительной информации и послепродажной поддержки свяжитесь с нами по адресу электронной почты aftersales@dreame.tech или через веб-сайт https://global.dreametech.com
Huiyun Technology (Suzhou) Co., Ltd.
Сделано в Китае

For more information & after-sales support, contact us via aftersales@dreame.tech or https://global.dreametech.com
Huiyun Technology (Suzhou) Co., Ltd.
Made in China

Щоб отримати додаткову інформацію та сервісну підтримку, звертайтеся за адресою aftersales@dreame.tech або відвідайте сайт https://global.dreametech.com
Huiyun Technology (Suzhou) Co., Ltd.
Виготовлено в Китаї

VZV67B-A00 MM/YYYY

Беспроводной пылесос
с автоматическим опорожнением

Cordless Vacuum Cleaner
with Auto Empty

Бездротовий пилосос
з автоматичним спорожненням

Dreame Air Station

Руководство пользователя

User Manual

Посібник користувача

DREAME

БЛАГОДАРИМ ЗА ПОКУПКУ ЭТОГО ПЫЛЕСОСА DREAME./ THANK YOU FOR PURCHASING THIS DREAME VACUUM CLEANER./ ДЯКУЄМО, ЩО ВИ ПРИДБАЛИ ПИЛОСОС DREAME.

Быстрая регистрация/ Registration Quick Start Коротка інструкція з реєстрації

Добро пожаловать! Для регистрации учетной записи Dreame отсканируйте QR-код. Вы можете ознакомиться с руководством пользователя и специальными предложениями./Welcome to register a Dreame account by scanning the QR code. You are available for the User Manual and Special Offers./Відскануйте QR-код, щоб зареєструвати обліковий запис Dreame. Після реєстрації вам будуть доступні Посібник користувача та Спеціальні пропозиції.

Этот высококачественный продукт разработан для обеспечения оптимальной производительности. При возникновении вопросов, связанных с данным изделием, свяжитесь с нами по адресу: aftersales@dreame.tech./The high-quality product is engineered for optimal performance. If you have any questions on the product, please contact us: aftersales@dreame.tech./Цей високоякісний виріб розроблено для ефективної роботи. Якщо у вас виникнуть запитання щодо виробу, звертайтеся за адресою: aftersales@dreame.tech.

RU Руководство пользователя 01

EN User Manual 20

KK Пайдаланушы нұсқаулығы 39

UA Посібник користувача 58

Отсканируйте QR-код, чтобы получить доступ к руководству пользователя./

Please scan the QR code for the User Manual./

Відскануйте QR-код, щоб переглянути посібник користувача.

RU

Инструкции по технике безопасности

Во избежание несчастных случаев, включая поражение электрическим током или возгорание, вызванных неправильной эксплуатацией устройства, прежде всего внимательно прочитайте данное руководство и сохраните его для дальнейшего использования в справочных целях.

Внимание– Чтобы снизить риск возгорания, поражения электрическим током или получения травмы:

- В целях обеспечения безопасной эксплуатации и во избежание любых рисков возникновения опасной ситуации, использование данного устройства детьми 8 лет и старше, а также лицами с ограниченными физическими, сенсорными или умственными способностями или с ограниченным опытом или знаниями допускается только под присмотром родителя или опекуна. Не позволяйте детям осуществлять чистку и техническое обслуживание устройства без присмотра.
- Устройство не предназначено для использования людьми (в том числе детьми) с ограниченными физическими, сенсорными или умственными способностями, а также людьми, не обладающими достаточным опытом и знаниями, без предварительного инструктажа и присмотра со стороны человека, ответственного за их безопасность.
- Следите за тем, чтобы дети не играли с этим устройством.
- Пылесос – это не игрушка. Не позволяйте детям играть с устройством или управлять им. Будьте осторожны при использовании пылесоса рядом с детьми. Не позволяйте детям чистить или обслуживать пылесос без присмотра родителя или опекуна.
- Не используйте пылесос вне помещений или на влажных поверхностях. Используйте пылесос только на сухих поверхностях в помещениях. Не прикасайтесь к вилке шнура питания или к любой части пылесоса влажными руками.
- Чтобы снизить риск возгорания, взрыва или получения травмы, перед использованием пылесоса убедитесь, что литиевый аккумулятор и шнур питания не повреждены. Не пользуйтесь пылесосом, если литиевый аккумулятор или шнур питания повреждены.
- Щеточные насадки, аккумуляторная батарея, металлический контакт разъема и пылесос проводят электрический ток, поэтому их нельзя погружать в воду или другую жидкость. Обязательно высушите все фильтры после чистки.
- Во избежание травм от движущихся частей, выключайте пылесос перед очисткой щеточных насадок. Перед использованием пылесоса необходимо правильно установить щеточные насадки, отсек для пыли и фильтр.
- Не используйте широкую насадку для удаления ворса во время работы пылесоса. Не используйте насадку для удаления влажных волос.
- ВНИМАНИЕ: Используйте только оригинальный узел пылеудаления. Запрещается использовать неоригинальный узел пылеудаления, так как это может привести к возгоранию литиевого аккумулятора.
- Не используйте пылесос для сбора легковоспламеняющихся или горючих жидкостей, таких как бензин, отбеливатель, аммиак, химикаты для очистки сточных труб или другие жидкости.
- Не используйте пылесос для сбора острых и твердых предметов (например, стекла, гвоздей, шурупов и монет), поскольку это может повредить устройство. Не используйте пылесос для сбора частиц гипсокартона, золы (например, из камина), а также дымящихся и горящих материалов, таких как уголь, окурки и спички.

- Перед использованием пылесоса проверьте зону, подлежащую уборке. Чтобы предотвратить засорение отверстий, уберите большие куски бумаги, бумажные шарики, пластиковые листы или острые предметы (например, стекло, гвозди, шурупы, монеты и т. п.), а также любые предметы, размер которых превышает размеры отверстий.
- Держите волосы, свободную одежду, пальцы и другие части тела на расстоянии от отверстий и движущихся деталей пылесоса. Запрещается направлять переходник или инструменты в глаза или уши или класть их в рот.
- Запрещается вставлять какие-либо предметы в отверстия пылесоса. Запрещается использовать пылесос в случае закупорки любого отверстия. Не допускайте попадания пыли, ворса, волос и других предметов в воздух, в противном случае может нарушиться нормальная циркуляция воздушного потока.
- Не ставьте пылесос на стул, стол или другую неустойчивую поверхность, так как это может привести к повреждению устройства или травме. Если пылесос поврежден в результате падения или имеет иные неисправности, обратитесь в наш уполномоченный сервисный центр. Ни в коем случае не пытайтесь разбирать устройство самостоятельно.
- Строго следуйте всем инструкциям по зарядке аккумулятора. Неправильная зарядка аккумулятора в указанном диапазоне температур может привести к его повреждению.
- Используйте только те принадлежности и запасные части, которые рекомендованы производителем.
- Будьте особенно осторожны при использовании пылесоса для уборки лестниц.
- Убедитесь, что пылесос отключен от сети, если он не используется в течение длительного времени, а также перед выполнением любых работ по техническому обслуживанию и ремонту.
- Не устанавливайте, не заряжайте и не используйте данное устройство на открытом воздухе, в ванных комнатах или около бассейна.
- Предупреждение об опасности возгорания: не наносите на фильтр пылесоса никакие ароматизаторы. Общеизвестно, что такие продукты содержат легковоспламеняющиеся химические вещества, которые могут привести к возгоранию пылесоса.
- Используйте только оригинальный узел пылеудаления (модель VCBT).
- ВНИМАНИЕ: Для зарядки аккумулятора используйте только съемный блок питания, поставляемый в комплекте с данным устройством.
- В устройстве установлены аккумуляторы, не подлежащие замене.
- В устройстве установлены аккумуляторы, заменять которые могут только квалифицированные мастера или специалисты отдела послепродажного обслуживания.
- Используйте только разрешенный тип аккумулятора (модель V2612D-6S1P-BWA). Невыполнение этого требования может привести к возгоранию литий-ионного аккумулятора.
- В случае утечки электролита из аккумулятора, уведите персонал из пораженной зоны до тех пор, пока аккумуляторы не остынут и пары не рассеются.
- Обеспечьте максимальную вентиляцию для удаления опасных газов и избегайте вдыхания паров, а также их попадания на кожу и в глаза.
- Удалите пролитую жидкость с помощью абсорбента и сожгите отходы.

RU

- Не используйте и не храните устройство в экстремально жарких или холодных условиях (ниже 0 °C или выше 40 °C). Заряжайте беспроводной пылесос при температуре выше 0 °C и ниже 40 °C.
- Данное устройство предназначено только для домашнего использования.
- Клеммы питания не должны быть закорочены.
- Во избежание опасности, заменой шнура питания в случае его повреждения должен заниматься производитель, его сервисный агент или лица, обладающие аналогичной квалификацией.
- Меры предосторожности при хранении и транспортировке:

Продукт должен транспортироваться в упаковке. Не подвергайте продукт давлению или ударам во время транспортировки.

Пожалуйста, избегайте сильных столкновений во время транспортировки.

Не транспортируйте пылесос при температуре выше 50° C или ниже -20° C.

В случае краткосрочного хранения, например одного месяца, пылесос рекомендуется хранить при температуре от -20 ° C до 50 ° C и относительной влажности 60% ± 5%. В случае длительного хранения пылесос рекомендуется хранить при температуре окружающей среды от 0 ° C до 40 ° C.

Утилизируйте пылесос надлежащим образом. Когда его срок службы подойдет к концу, утилизируйте пылесос в соответствии с местными законами и правилами страны или региона, в котором он используется.

Правила и условия реализации: без ограничений.

Импортер продает этот продукт; информацию об импортере см. на упаковке.

Сведения об импортере и контактная информация отдела послепродажного обслуживания указаны на упаковке.

Дата изготовления: см. на упаковке.

Срок службы продукции 3 года.


Прочитайте руководство по эксплуатации


Съемный блок питания


Только для использования в помещении


Оборудование класса II



Миниатюрный предохранитель с задержкой срабатывания
где T3.15A – обозначение время-токовой характеристики

Подробное электронное руководство см. по адресу https://global.dreametech.com/pages/user-manuals-and-faqs

Обзор изделия

Комплектация



Комбинированная насадка

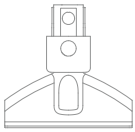

Широкая насадка для удаления ворса



Корпус устройства

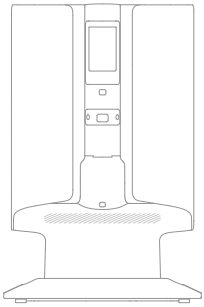

Узел пылеудаления

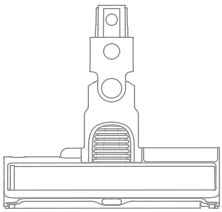

Двойная универсальная щетка-ролик ТенглКат™



Мешок для сбора пыли (1 мешок установлен в пылесосе, 1 находится в упаковочной коробке)

Примечание: Изображения в данной инструкции носят исключительно иллюстративный характер. Фактическое изделие может отличаться.

RU

Обзор изделия

Названия компонентов

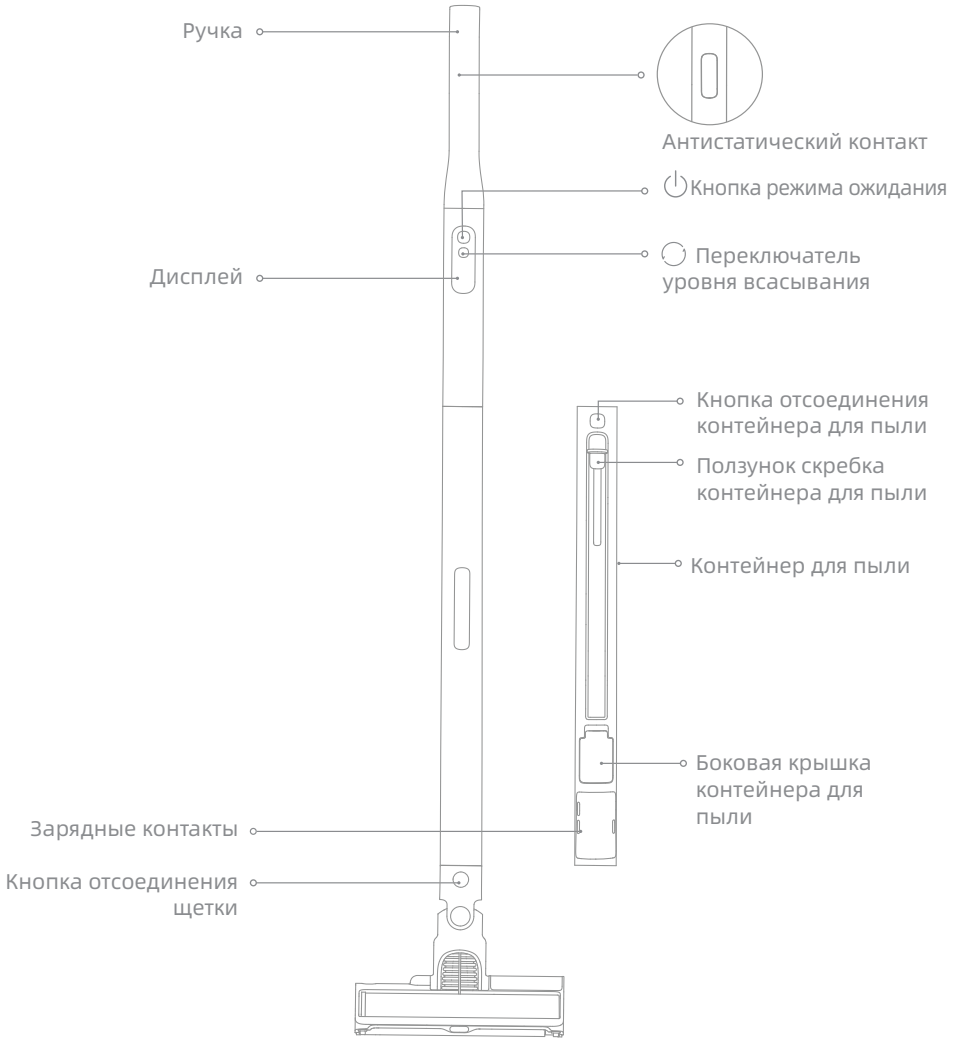

Обзор изделия

Названия компонентов

Кнопка переключения режима сбора пыли (индикатор статуса)
Нажмите и удерживайте 2 секунды, чтобы переключаться между ручным режимом и режимом автоматического сбора пыли.
- Постоянно горит синим: по умолчанию активирован режим автоматического опорожнения.
- Световой индикатор не горит: режим ручного опорожнения.
- Мигает оранжевым: не установлен мешок для сбора пыли, функция опорожнения не может быть запущена.

Кнопка сбора пыли (индикатор статуса)
Короткое нажатие позволяет остановить опорожнение. Для запуска нажмите еще раз.
- Мигает оранжевым: мешок для сбора пыли заполнен / воздуховод закупорен
- Постоянно горит зеленым: режим ожидания
- Мигает зеленым: готов к сбору пыли

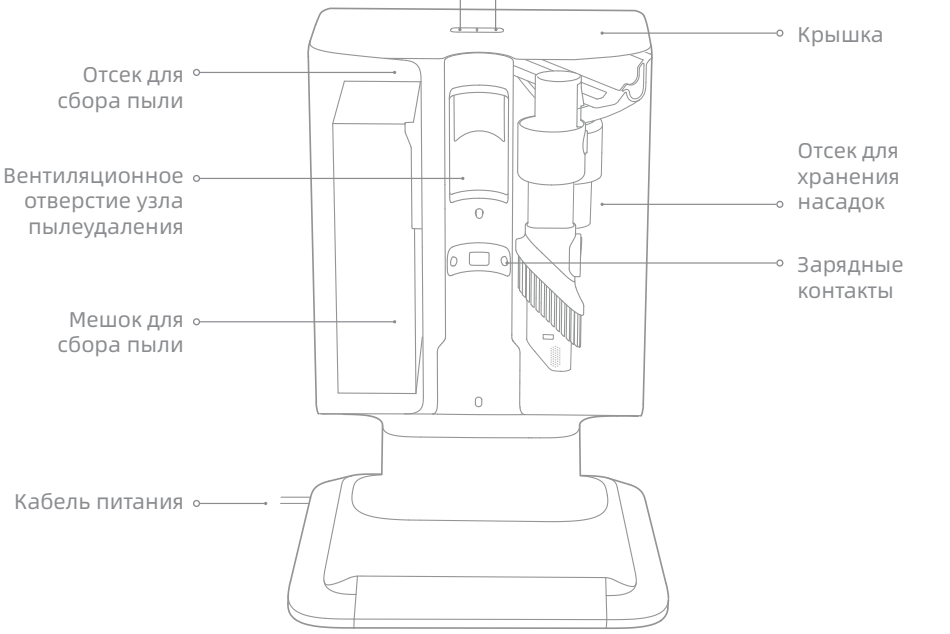

RU

Обзор изделия

Дисплей

Уровень заряда аккумулятора

- Число на дисплее показывает текущий уровень заряда аккумулятора в процентах во время зарядки. Когда появляется число 100, это означает, что аккумулятор полностью заряжен.
- Индикация «LO» на дисплее означает, что уровень заряда аккумулятора ниже 10 %.

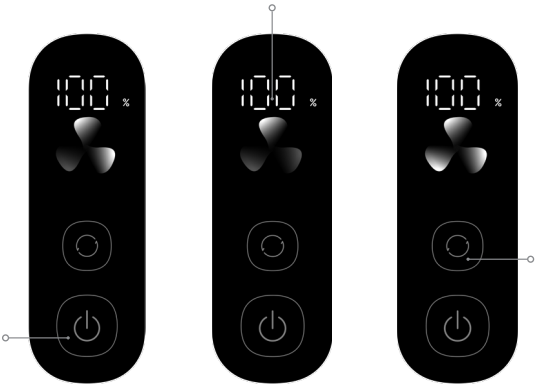

Кнопка режима ожидания

Кратко нажмите для запуска или остановки

Умеренный | Экономичный | Турбо

Переключатель уровня всасывания

Кратко нажмите для переключения между режимами «Экономичный», «Умеренный» и «Турбо»



Нажмите и удерживайте кнопку 3 секунды для переключения режима выбора языка, затем нажмите кратко для подтверждения

Индикатор заряда

- Пульсирует зеленым: уровень заряда > 10 % (выполняется зарядка)
- Пульсирует красным: уровень заряда ≤ 10 % (выполняется зарядка)

Индикатор состояния аккумулятора

- Зарядка:
  Пульсирует зеленым: Уровень заряда > 10 % Пульсирует красным: Уровень заряда ≤ 10 %
- Разрядка:
  Мигает красным: Уровень заряда ≤ 10 %

Примечание:

- Если в течение более чем 15 секунд не выполняются никакие действия, экран выключится, и при повторном включении на экране появится основной интерфейс.
- Если работа в любом режиме уборки прекращается, при повторном запуске пылесос автоматически переключится в режим «Умеренный». По умолчанию устройство работает в режиме «Умеренный».

Дисплей

Устранение неисправностей

Если пылесос не работает должным образом, на дисплее отображается сообщение о неисправности. Ознакомьтесь с таблицей диагностики и устранения неисправностей, чтобы найти решение.

Значок неисправности	Состояние	Сообщение о неисправности	Решения
	Мигает оранжевым	Закупорен воздуховод	1. Сначала нажмите и удерживайте ползунок скребка контейнера для пыли и сдвиньте его вперед, чтобы убрать пыль вручную. Затем установите пылесос на узел пылеудаления, чтобы опорожнить контейнер для пыли. Проверьте, восстановлена ли нормальная работоспособность. 2. Если проблема сохраняется, проверьте, не засорился ли фильтр из-за скопления пыли. Очистите или промойте фильтр и высушите его на воздухе. 3. Затем проверьте, не заблокирована ли щетка.
	Мигает оранжевым	Щетку-ролик заклинило	Обратитесь к разделу [Очистка щетки] для удаления мусора и волос, намотавшихся на щетку-ролик.
	Постоянно горит оранжевым	Истекает срок службы фильтра	После замены фильтра нажмите и удерживайте кнопку режима ожидания в течение 3 секунд, чтобы выполнить сброс настроек фильтра.
	Мигает красным	Предупреждение о высокой температуре	Подождите, пока температура двигателя не опустится до нормы.
Если на дисплее отображается код неисправности (с E0 до E9, с F0 до F2), обратитесь в отдел послепродажного обслуживания.			

RU

Установка

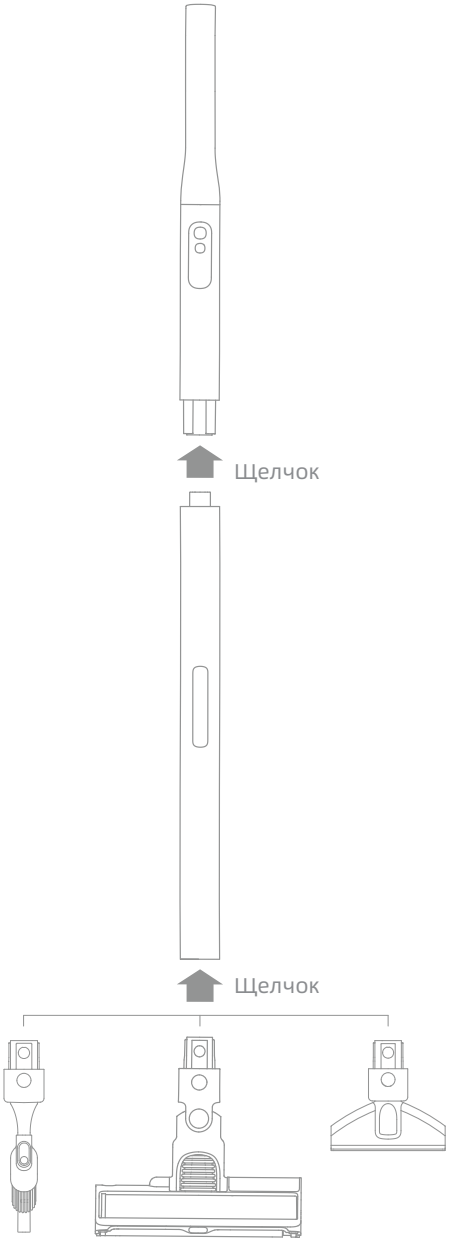

Примечание: Устанавливайте принадлежности в соответствии с фактическими потребностями в уборке.

Зарядка

Зарядка с узлом пылеудаления

1. Установите узел пылеудаления рядом с электрической розеткой и подключите его.
2. Установите пылесос на узел пылеудаления (зарядные контакты пылесоса должны совпасть с контактами узла).

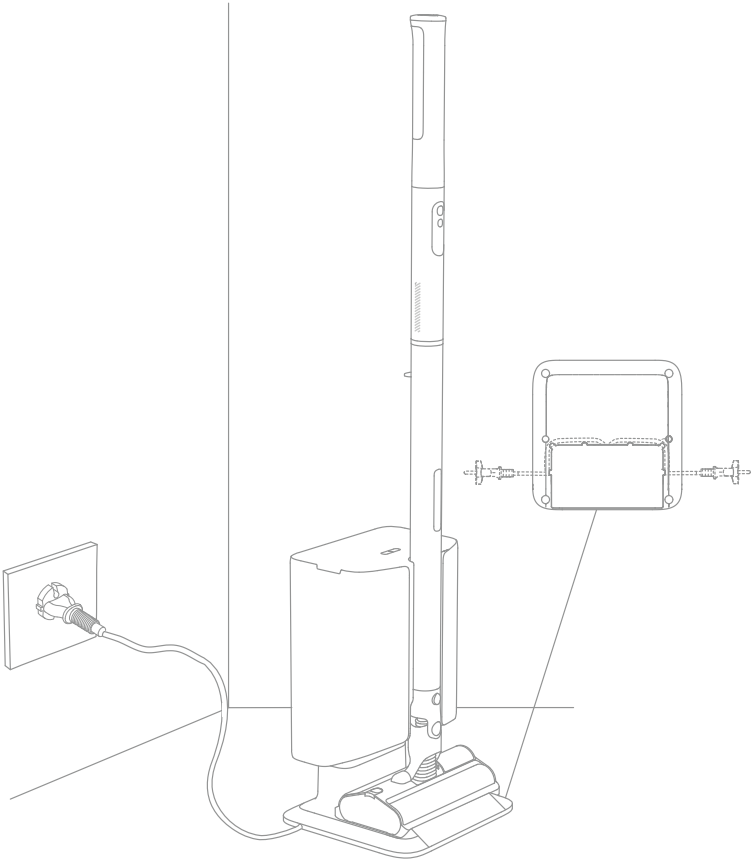

Примечание:

- Перед первым использованием пылесоса полностью зарядите его аккумулятор. Этот процесс займет приблизительно 4 часа. Длительная сухая уборка в режиме «Турбо» приведет к нагреванию аккумулятора, что увеличивает время зарядки. Перед зарядкой дайте пылесосу остыть в течение 30 минут.
- Пылесос нельзя использовать во время зарядки.
- Когда пылесос не используется, его можно поставить на узел пылеудаления.
- Длину кабеля питания можно отрегулировать в соответствии с потребностями пользователя.
- Пылесос можно заряжать только на узле пылеудаления.

RU

Порядок использования

Запуск сбора пыли

1. Установите узел пылеудаления рядом с электрической розеткой и подключите его.
2. Установите пылесос на узел пылеудаления (вентиляционное отверстие контейнера для пыли должно совпасть с отверстием узла).
3. Узел пылеудаления автоматически начнет сбор пыли.

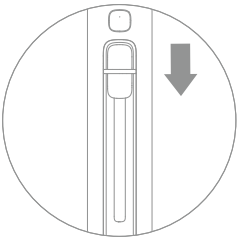

Если в металлической сетке застрял мусор, нажмите и удерживайте ползунок скребка контейнера для пыли, затем сдвиньте его вперед, чтобы убрать мусор вручную.

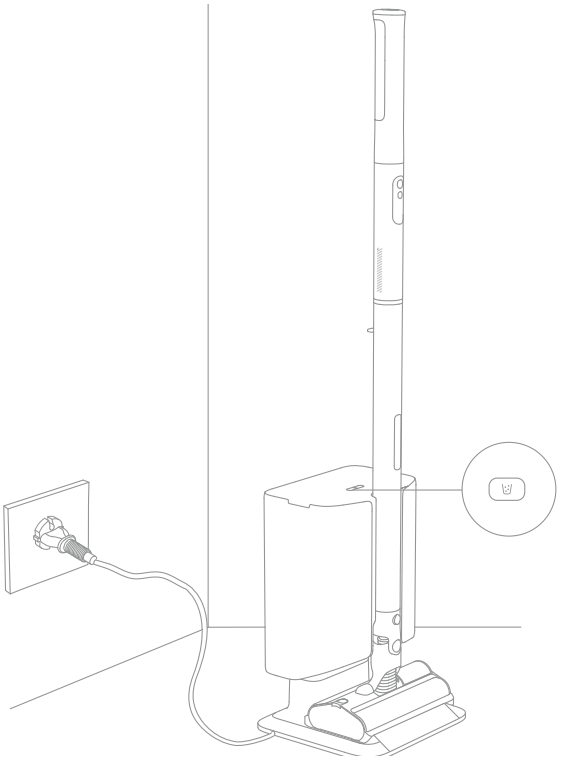

Примечание:

- Если во время уборки мешок для сбора пыли заполнится или будет закупорен воздуховод, узел пылеудаления завершит очередной этап процесса и прекратит работу, поскольку больше не сможет собирать пыль.
- Рекомендуется производить сбор пыли после каждого использования. Если в контейнере для пыли скопилось много мусора, повторите процесс сбора пыли несколько раз – это улучшит результаты уборки.

Использование различных принадлежностей

Двойная универсальная щетка-ролик ТенглКат™

Подходит для уборки твердого пола, мрамора, плитки, ковров с низким и средним ворсом и т. д.

Примечание: при запуске устройства автоматически включается подсветка щетки, что облегчает его использование.

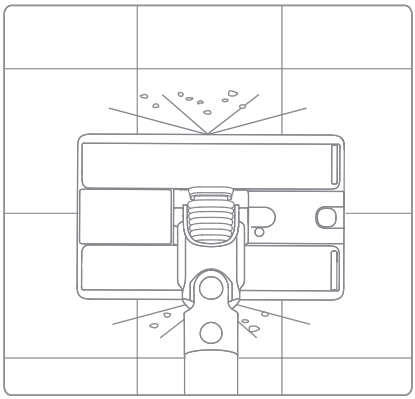

Широкая насадка для удаления ворса

Используется для уборки грязи, шерсти животных и других стойких загрязнений на диванах, матрасах и других тканевых поверхностях.

Примечание: Не рекомендуется пылесосить хрупкие и деликатные поверхности, такие как шелк.

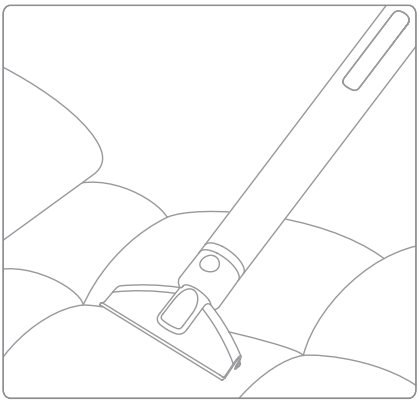

Комбинированная насадка

Подходит для чистки щелей, углов дверей и окон, лестниц и других труднодоступных мест.

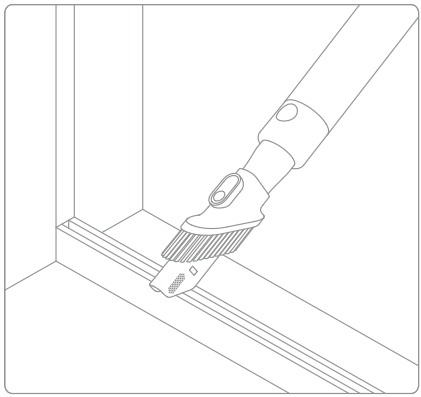

Примечание:

- В случае застревания какой-либо вращающейся части пылесос может автоматически отключиться. Удалите все застрявшие посторонние предметы, после чего продолжите использование устройства.
- При перегреве аккумуляторной батареи пылесос автоматически отключается. Подождите, пока температура аккумулятора вернется к нормальному значению, затем возобновите использование устройства.

RU

Уход и обслуживание

Советы:

- Всегда используйте только оригинальные детали, чтобы ваша гарантия не была аннулирована.
- Если фильтр, щетка или насадка засорены, пылесос перестанет работать вскоре после включения. Для восстановления работоспособности выполните тщательную очистку.
- Перед очисткой убедитесь, что вилка отсоединена, а кнопка режима ожидания пылесоса находится в выключенном положении.
- Если пылесос не используется продолжительное время, полностью зарядите его, отсоедините кабель питания от сети и оставьте пылесос на хранение в прохладном месте с низкой влажностью вдали от прямых солнечных лучей. Во избежание чрезмерной разрядки аккумулятора заряжайте его не реже одного раза в три месяца.

Чистка пылесоса

Протирайте пылесос мягкой сухой тканью.

Очистка фильтра

1. Как показано на рисунке, нажмите кнопку отсоединения контейнера для пыли и снимите его.



2. Потяните вверх, чтобы снять фильтр.



3. После повседневного использования производите тщательную очистку.

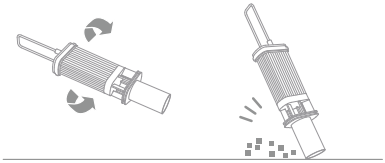

4. После длительного или частого использования промывайте фильтр и сушите его на воздухе минимум 24 часа до полного высыхания.

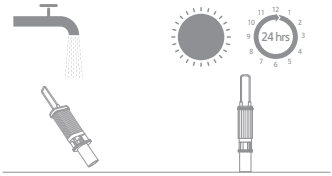

Примечание:

- Не рекомендуется промывать после каждого использования. Рекомендуется очищать фильтр раз в неделю.

  Если дома есть животные либо иные особые условия, увеличьте частоту очистки по мере необходимости.
- Для промывания фильтра используйте только чистую воду. Запрещается использовать моющие средства. Не очищайте фильтр щеткой или пальцами.

Установка фильтра

1. Как показано на рисунке, заново установите фильтр в контейнер для пыли.



2. Заново установите верхнюю часть корпуса.



RU

Уход и обслуживание

Замените мешок для сбора пыли

1. Откройте крышку узла пылеудаления.

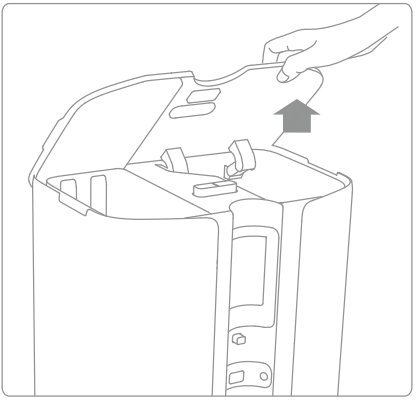

2. Извлеките мешок для сбора пыли и выбросьте его.

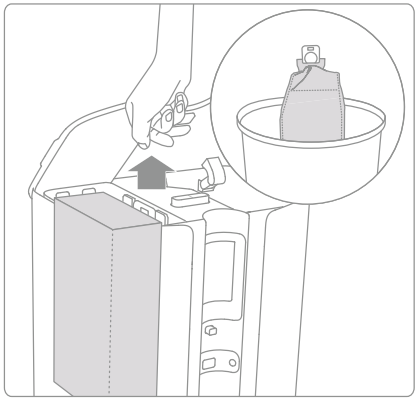

Примечание:

Если потянуть наружу ручку мешка для сбора пыли, мешок закроется – это предотвратит случайное выпадение пыли и мусора.

3. Установите новый мешок для сбора пыли, вставив ручку мешка в паз.

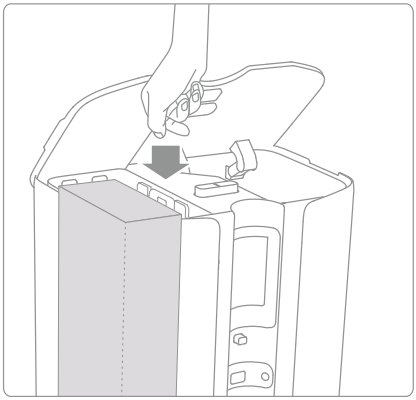

4. Закройте крышку узла пылеудаления.

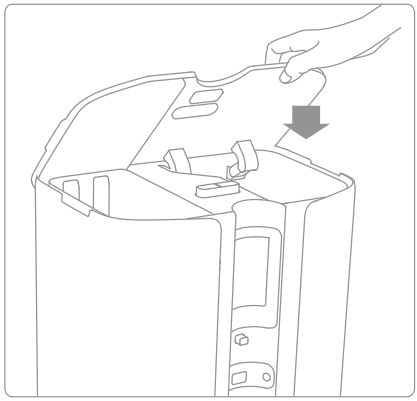

Примечание: Рекомендуется менять мешок для сбора пыли каждые 50 дней. Если мешок для сбора пыли заполнен, индикатор мигает оранжевым.

Уход и обслуживание

Очистка двойной универсальной щетки-ролика ТенглКат™

1. Нажмите кнопку отсоединения и извлеките щетку-ролик из паза.

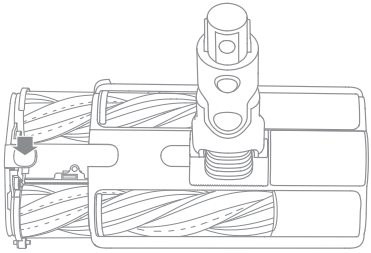

2. Отделите ролик от боковой крышки.

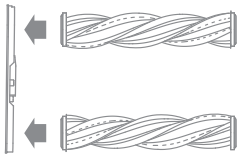

3. Вытрите пыль с паза и прозрачной крышки сухой тканью или бумажным полотенцем.

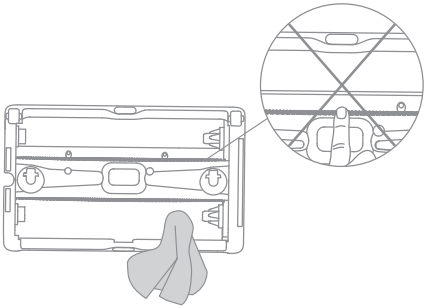

4. В случае загрязнения промойте щетку-ролик чистой водой, пока она не станет чистой. Оставьте щетку-ролик в вертикальном положении минимум на 24 часа до полного высыхания.

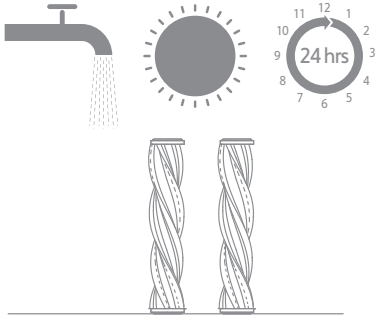

Примечание:
В щетку встроены острые ножи. Не прикасайтесь во время уборки.

RU

Часто задаваемые вопросы

Если пылесос не работает должным образом, используйте для решения проблемы приведенную ниже таблицу. Если проблема сохраняется, обратитесь в центр послепродажного обслуживания для выполнения ремонта.

Неисправности	Возможные причины	Решения
Пылесос не работает.	Устройство разрядилось или уровень заряда низкий.	Полностью зарядите пылесос, после чего возобновите его использование.
	Из-за засора включилась защита от перегрева.	Очистите всасывающее отверстие или воздуховод. Подождите, пока пылесос остынет, затем вновь включите его.
	Всасывающее отверстие или воздуховод заблокированы.	Устраните блокировку всасывающего отверстия или воздуховода.
Низкая эффективность всасывания.	Контейнер для пыли заполнен и (или) блок фильтра засорен.	Опорожните контейнер для пыли и (или) очистите блок фильтра.
	Насадка засорена.	Удалите засор из насадки.
Двигатель издает странный шум.	Основное всасывающее отверстие заблокировано.	Удалите засор из основного всасывающего отверстия.
Индикатор заряда аккумулятора не загорается во время зарядки.	Пылесос неправильно установлен на узле пылеудаления.	Убедитесь, что зарядные контакты пылесоса совпадают с контактами узла пылеудаления.
	Аккумулятор заряжается и автоматически переключается в спящий режим.	Пылесос работает нормально.
	Проблема остается после проверки двух описанных выше вариантов.	
Слишком медленная зарядка.	Температура аккумулятора слишком низкая или слишком высокая.	Подождите, пока температура аккумулятора вернется к нормальному значению, а затем зарядите его.
Светодиодная подсветка щетки не работает.	Светодиодная подсветка повреждена.	Обратитесь в отдел послепродажного обслуживания для выполнения ремонта.
Индикатор статуса переключения режима сбора пыли мигает оранжевым.	Мешок для сбора пыли не установлен или установлен неправильно.	Перед началом сбора пыли убедитесь, что мешок для сбора пыли находится на месте и правильно установлен.
Индикатор состояния сбора пыли мигает оранжевым.	Заполнен мешок для сбора пыли или закупорен воздуховод.	Замените мешок для сбора пыли на новый или очистите воздуховод. Затем нажмите и удерживайте кнопку сбора пыли в течение 3 секунд для устранения неполадки.
Щетка-ролик не вращается	Щетку-ролик заклинило	Обратитесь к разделу, посвященному очистке щеток, разберите щетку-ролик и проверьте, нет ли на ролике и зубьях гребня запутанных волос или другого мусора; если есть, удалите и снова включите устройство.

Технические характеристики

Беспроводной пылесос			
Модель	VZV67B	Время зарядки	около 4 ч
Номинальная мощность	320 Вт	Номинальное напряжение	21,6 В ⎓
Двойная универсальная щетка-ролик ТенглКат™			
Модель	VMBAX		
Номинальная мощность	35 Вт	Номинальное напряжение	21,6 В ⎓
Узел пылеудаления			
Модель	VCBT		
Номинальное входное напряжение	220 В–240 В ~ 50 Гц/60 Гц	Номинальное выходное напряжение	26,5 В ⎓ 0,75 А
Номинальная мощность	1050 Вт		
Перезаряжаемый литий-ионный аккумуляторный блок			
Модель	V2612D-6S1P-BWA	Номинальное напряжение	21,6 В ⎓
Рабочая емкость	1800 мА·ч	Номинальная емкость	2000 мА·ч
Энергия	38,88 Вт·ч		

В литий-ионном аккумуляторном блоке содержатся опасные для окружающей среды вещества. Перед утилизацией пылесоса сначала извлеките из него аккумуляторный блок, а затем утилизируйте его в соответствии с местными законами и правилами страны или региона применения.

При извлечении аккумулятора устройство должно быть отсоединено от источника питания. Храните аккумуляторы в недоступном для детей месте. Запрещается класть аккумуляторы в рот. При проглатывании обратитесь к врачу или в местный токсикологический центр.

При повреждении аккумулятора ни в коем случае не касайтесь его, так как из него может вытечь электролит. При случайном контакте с электролитом смойте его водой. При попадании электролита в глаза немедленно обратитесь за медицинской помощью. Вытекший из аккумулятора электролит может стать причиной раздражения и ожогов.

Утилизация и снятие аккумулятора

Встроенный литий-ионный аккумулятор содержит опасные для окружающей среды вещества.
Перед утилизацией аккумуляторной батареи снимите ее с помощью квалифицированных специалистов и сдайте на соответствующее предприятие для переработки.
• перед утилизацией устройства необходимо извлечь из него аккумулятор;
• при извлечении аккумулятора устройство должно быть отсоединено от источника питания;
• аккумулятор должен быть утилизирован с соблюдением мер безопасности.

Руководство по снятию

1. Подденьте крышку аккумуляторного блока инструментом.
2. Открутите крепежные винты аккумуляторного блока отверткой.
3. С помощью инструмента выньте аккумуляторный блок.

ВНИМАНИЕ:

- Перед снятием аккумулятора отсоедините питание и максимально разрядите аккумулятор.
- Ненужные аккумуляторы должны сдаваться на специально предназначенные для этого предприятия для переработки.
- Не подвергайте аккумулятор воздействию высоких температур во избежание риска взрыва.
- В неблагоприятных условиях из аккумулятора может вытечь жидкость. При попадании на кожу смойте ее водой и обратитесь за медицинской помощью.

Информация об утилизации и переработке отходов электрического и электронного оборудования (WEEE)



Все устройства с символом раздельного сбора отработанного электрического и электронного оборудования (Директива WEEE 2012/19/EU) следует утилизировать отдельно от несортируемых бытовых отходов. С целью охраны здоровья и защиты окружающей среды такое оборудование необходимо сдавать на переработку в специальные пункты приема электрического и электронного оборудования, определенные правительством или местными органами власти. Правильная утилизация и переработка помогут предотвратить возможные негативные последствия для окружающей среды и здоровья человека. Для получения информации о местонахождении и порядке приема устройств в пунктах приема обратитесь в компанию, занимающуюся установкой оборудования, или в местные органы власти.

Safety Instructions

To prevent accidents including electric shock or fire caused by improper use, please read this manual carefully before use and retain it for future reference.

Warning—To reduce the risk of fire, electric shock, or injury:

- This product can be used by children aged from 8 years and above and persons with physical, sensory, intellectual deficiencies, or limited experience or knowledge under the supervision of a parent or guardian to ensure safe operation and to avoid any risk of hazards. Cleaning and maintenance shall not be made by children without supervision.
- This appliance is not intended for use by persons (including children) with reduced physical, sensory or mental capabilities, or lack of experience and knowledge, unless they have been given supervision or instruction concerning use of the appliance by a person responsible for their safety.
- Children should be supervised to ensure that they do not play with the appliance.
- The vacuum is not a toy. Children shall not play with or operate this product. Please exercise caution when using the vacuum near children. Do not allow children to clean or maintain the vacuum unless supervised by a parent or guardian.
- Do not use the vacuum outdoors or on wet surfaces. Only use the vacuum on dry indoor surfaces. Do not touch the plug or any part of the vacuum with wet hands.
- To reduce the risk of fire, explosion, or injury, make sure that the lithium battery and supply cord are undamaged before use. Do not use the vacuum if either the lithium battery or supply cord is damaged.
- The brush heads, battery, metal connector pin, and vacuum are electrically conductive and should not be immersed in water or other liquid. Make sure to dry all filters after cleaning.
- To prevent injury caused by rotating parts, turn off the vacuum before cleaning the brush heads. The brush heads, dust compartment and filter must all be properly installed before using the vacuum.
- Do not use the wide fluff tool when the vacuum is in operation. Do not use the tool when the hair is wet.
- WARNING: Only use the original dust-removal hub. Never use an unoriginal one, as this may cause the lithium battery to catch fire.
- Do not use the vacuum to pick up flammable or combustible liquids, such as gasoline, or bleach, ammonia, drain cleaners or other liquids.
- Do not use the vacuum to pick up sharp or hard objects, such as glass, nails, screws, or coins, which may damage the machine. Do not use the vacuum to pick up drywall particles, ashes like fireplace ash, or smoking or burning materials such as coal, cigarette butts or matches.
- Check the area to be cleaned before use. To prevent the openings from being blocked, clear the larger paper, spitball, plastic cloth or sharp objects (such as glass, nails, screws, coins, etc.) and any object which is larger than openings.
- Keep hair, loose clothing, fingers and other parts of the body away from the vacuum's openings and moving parts. Do not point the wand or tools at your eyes or ears or put them in your mouth.
- Do not put any object into the vacuum's openings. Do not use the vacuum with any opening blocked. Keep free of dust, lint, hair, or other items which may reduce airflow.

- Do not rest the vacuum against a chair, table, or other unstable surface, as this may cause damage to the machine or personal injury. If the vacuum becomes damaged from being knocked over or is otherwise malfunctioning, please contact our authorized service department. Never attempt to disassemble the device on your own.
- All instructions in the manual for recharging the battery must be strictly followed. Failure to properly charge the battery within the specified temperature range could damage the battery.
- Only use accessories and replacement parts recommended by the manufacturer.
- Please be extra careful when using the vacuum to clean stairs.
- Make sure the vacuum is unplugged when not used for extended periods as well as prior to performing any maintenance or repairs.
- Do not install, charge, or use this product outdoors, in bathrooms, or around a pool.
- Fire Hazard Warning: Do not apply any type of fragrance to the vacuum's filter. These types of products are known to contain flammable chemicals which may cause the vacuum to catch fire.
- Only use the original dust-removal hub (Model VCBT).
- WARNING: For the purposes of recharging the battery, only use the detachable supply unit provided with this appliance.
- This appliance contains batteries that are non-replaceable.
- This appliance contains batteries that can only be replaced by qualified technicians or after-sales service.
- Only use the approved battery type (Model V2612D-6S1P-BWA). Failing to do so may cause the lithium-ion battery to catch fire.
- If the battery material is released, remove personnel from area until the batteries cool down and fumes dissipate.
- Provide maximum ventilation to clear out hazardous gases and avoid skin and eye contact or inhalation of vapors.
- Remove spilled liquid with absorbent and incinerate waste.
- Do not use and store in extremely hot or cold environments (below 0°C /32°F or above 40°C /104°F). Please charge the cordless vacuum in temperature above 0°C /32°F and below 40°C /104°F.
- This product is designed for home use only.
- The supply terminals are not to be short-circuited.
- If the supply cord is damaged, it must be replaced by the manufacturer, its service agent or similarly qualified persons in order to avoid a hazard.


Read operator's manual


Detachable supply unit


For indoor use only


Class II equipment



time-lag miniature fuse-link

where T3.15A is the symbol for the time/current characteristic

For detailed e-manual, please go to https://global.dreametech.com/pages/user-manuals-and-faqs

EN

Product Overview

In the box



Combination Tool

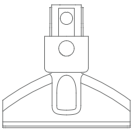

Wide Fluff Tool



Machine Body

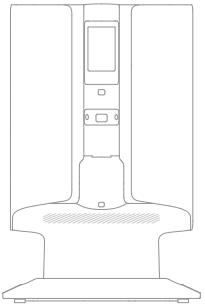

Dust-Removal Hub

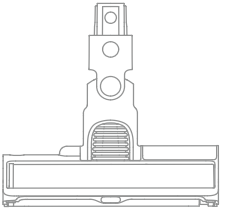

TangleCut ™ Dual Roller Multi-Surface Brush



Dust Collection Bag
(x1 pre-installed, x1 stored in the packaging box)

Note: The images in this manual are for illustrative purposes only. The actual product may differ.

Product Overview

Component Names

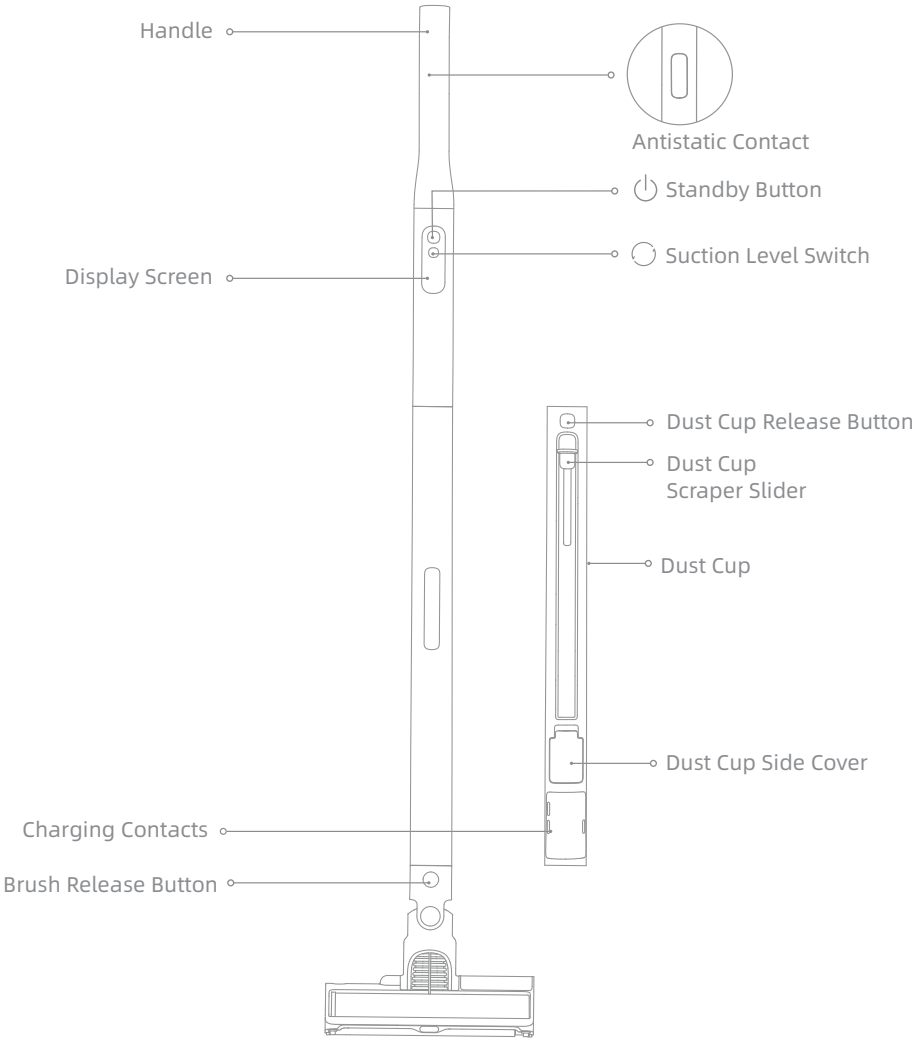

EN

Product Overview

Component Names

Dust Collection Mode Switch Button (Status Indicator)
Long press for 2 seconds to switch between manual and auto-emptying modes.

- Solid Blue: auto-emptying mode is enabled by default.
- Indicator Light Is Off: manual emptying mode.
- Blinking Orange: the dust collection bag is not installed, so the emptying function cannot be started.

Dust Collection Button (Status Indicator)
Short press during emptying to stop. Press again to start.

- Blinking Orange: the dust collection bag reaches capacity / the air duct is blocked
- Solid Green: standby mode
- Blinking Green: prepared to collect dust

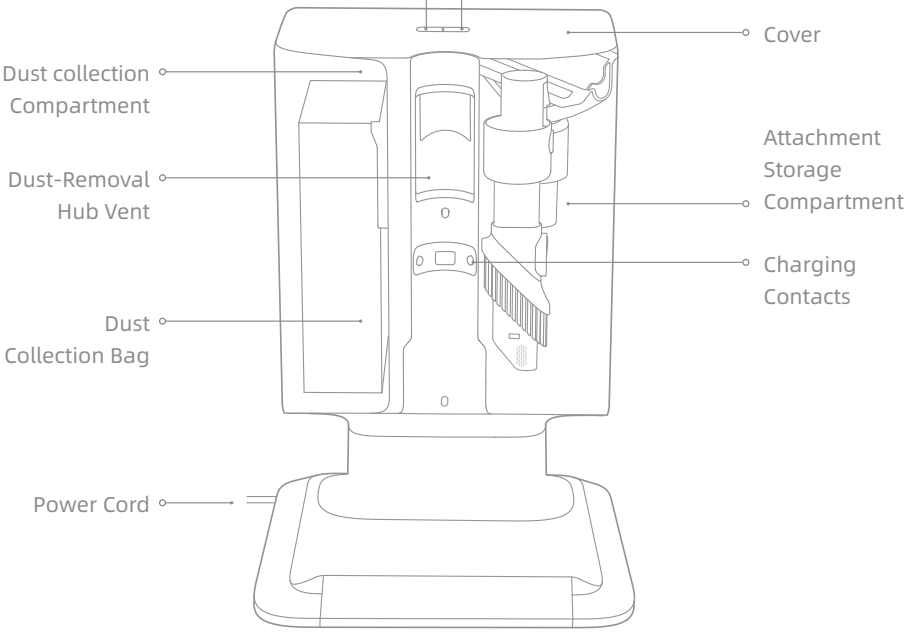

Product Overview

Display Screen

Battery Level Percentage

- The number on the display screen represents the current battery level in a percentage during charging. When the number becomes 100, the battery is fully charged.
- When the display screen shows "LO", it indicates that the battery level is lower than 10%.

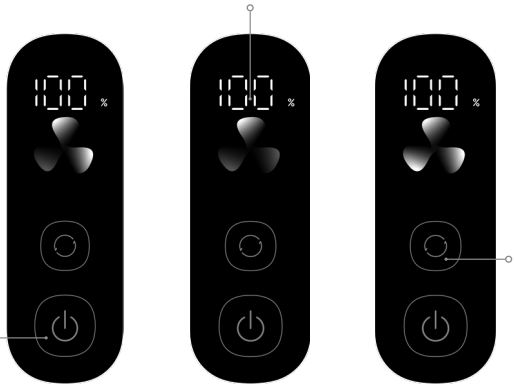

Standby Button

Press briefly to start or stop

Med Eco Turbo

Suction Level Switch

Press briefly to switch between eco, med and turbo mode

Press and hold for 3 seconds to switch language mode, then press briefly to confirm

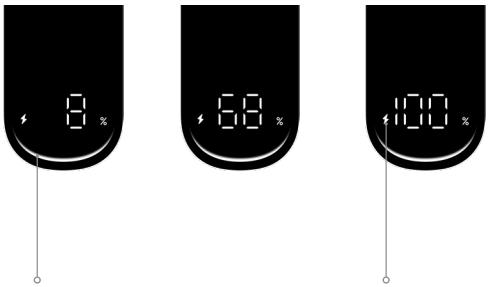

Charging Indicator

- Breathing green: Battery level > 10% (charging)
- Breathing red: Battery level ≤ 10% (charging)

Battery Status Indicator

- Charging:
  Breathing green: Battery level > 10%
  Breathing red: Battery level ≤ 10%
- Discharging:
  Blinking red: Battery level ≤ 10%

Note:

- If there is no operation for more than 15 seconds, the screen will turn off, and the main interface will be displayed when it is turned on again.
- When any cleaning mode stops, the vacuum cleaner will default to med mode when it is restarted. The device defaults to med mode.

EN

Display Screen

Troubleshooting

If the vacuum is not working properly, the screen display will show an error message. Please refer to the troubleshooting table to find your solution.

Error Icon	Status	Error Message	Solutions
	Blinking orange	Air duct blocked	1. First, press and hold the dust cup scraper slider and push it forward to manually scrape the dust. Then, place the vacuum cleaner on the dust-removal hub to empty the dust cup. Check if normal operation is restored. 2. If the issue persists, check whether the filter is clogged due to excessive dust buildup. Clean or wash and air-dry the filter. 3. Then check whether the brush is blocked.
	Blinking orange	Brush roller stuck	Refer to the [Cleaning the Brush] section to clean the debris and hair tangled on the brush roller.
	Solid orange	Filter is expiring	After replacing the filter, press the standby button for 3 seconds to reset the filter.
	Blinking red	High-temperature alert	Please wait until the motor temperature returns normal.
If one of the error codes (from E0 to E9, F0 to F2) appears on the display screen, please contact the after-sales service team.			

Installation

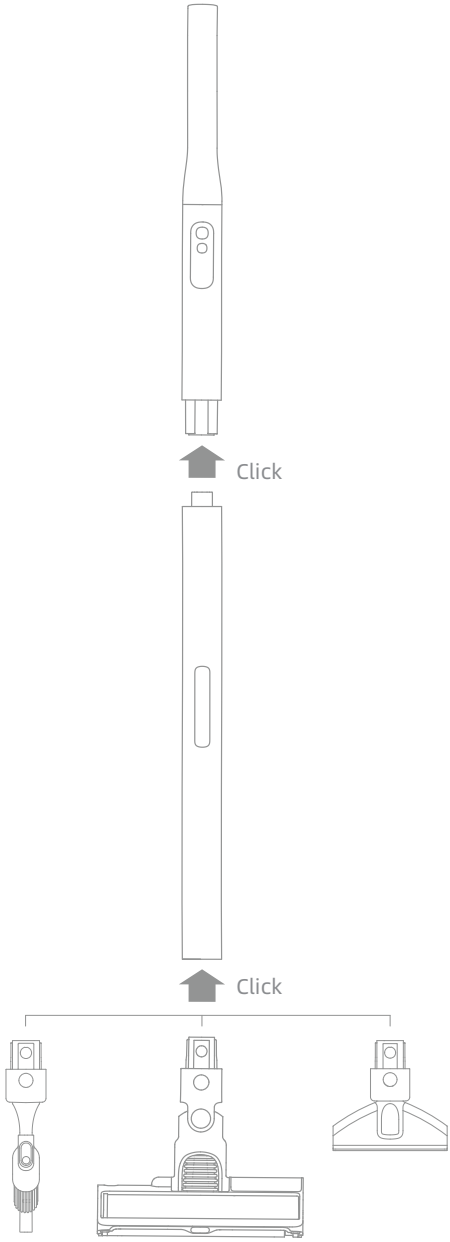

Note: Please install the accessories according to the actual cleaning needs.

EN

Charging

Charging with the Dust-Removal Hub

1. Place the dust-removal hub near a power outlet and put the plug into it.
2. Place the vacuum on the dust-removal hub (the charging contacts of the vacuum should be aligned with that of the dust-removal hub).

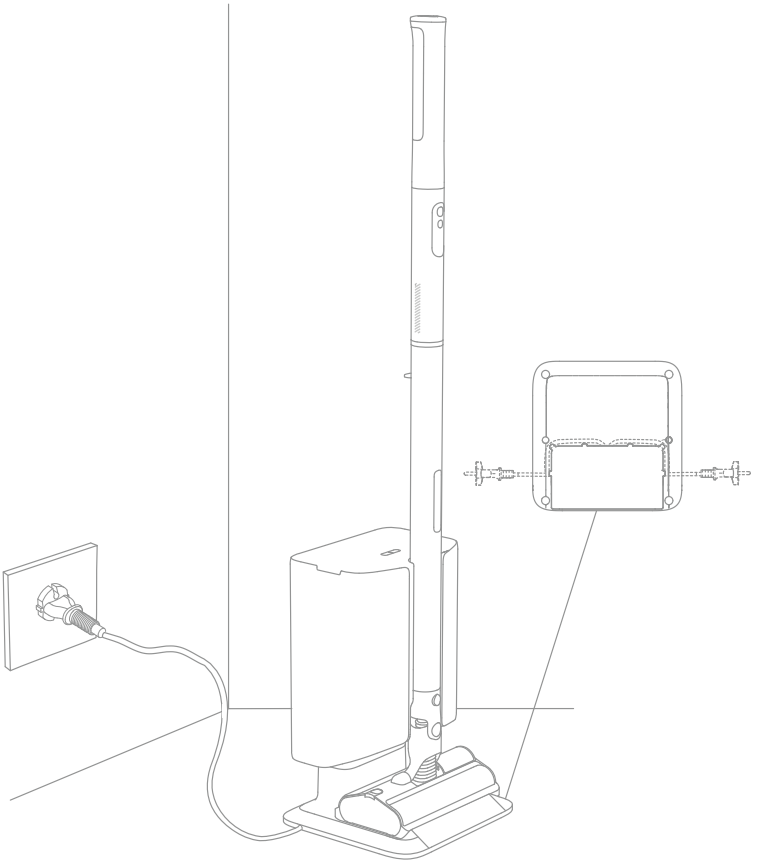

Note:

- Fully charge the vacuum before using it for the first time. This will take about 4 hours. Vacuuming at Turbo mode for a prolonged period will cause the battery to heat up, which increases charging time. Allow the vacuum to cool down for 30 minutes before charging it.
- The vacuum cannot be used while charging.
- When the vacuum is not in use, it can be placed on the dust-removal hub.
- The outlet of the power cord can be adjusted according to users' needs.
- The vacuum can only be charged at the dust-removal hub.

How to Use

Starting Dust Collection

1. Place the dust-removal hub near a power outlet and put the plug into it.
2. Place the vacuum on the dust-removal hub (the vent of the dust cup should be aligned with that of the dust-removal hub).
3. The dust-removal hub will start dust collection automatically.

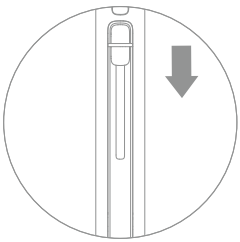

If debris is stuck in the metal mesh, press and hold the dust cup scraper slider, then push it forward to remove the debris.

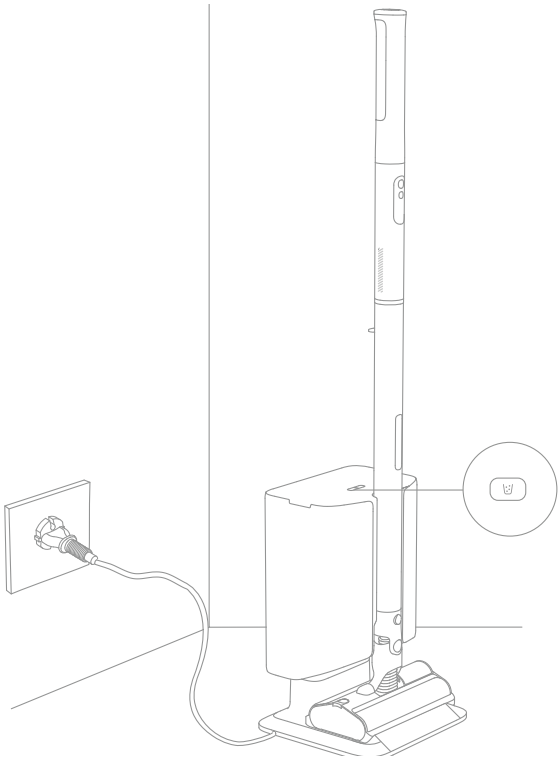

Note:

- If the dust collection bag reaches capacity or the air duct is blocked during the dust collection process, the dust-removal hub will stop working after the process is completed and cannot collect dust again.
- It is recommended to collect dust after each use. If there is a lot of garbage in the dust cup, please perform the dust collection process several times to achieve better cleaning results.

Using Different Accessories

TangleCut ™ Dual Roller Multi-Surface Brush

Suitable for cleaning hard floor, marble, tile, low and medium pile carpet and more.

Note: when the appliance starts, the lights of the brush will automatically turn on, which is convenient for use.

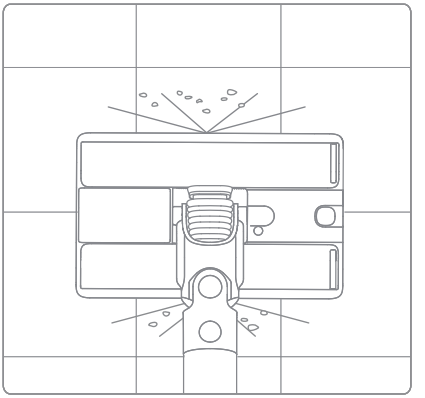

Wide Fluff Tool

For vacuuming dirt, pet hair, and other stubborn debris from sofas, bedding, and other fabric surfaces.

Note: It is not recommended to vacuum on fragile surfaces, such as silk.

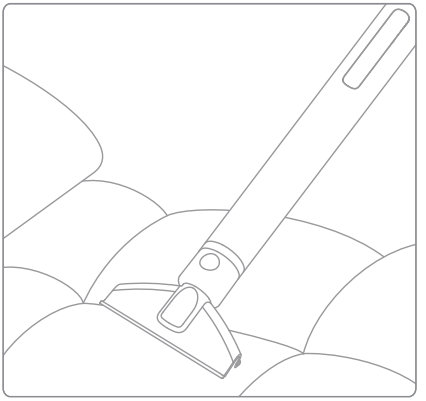

Combination Tool

Suitable for vacuuming cracks, corners of doors and windows, stairs, and other hard-to-reach places.

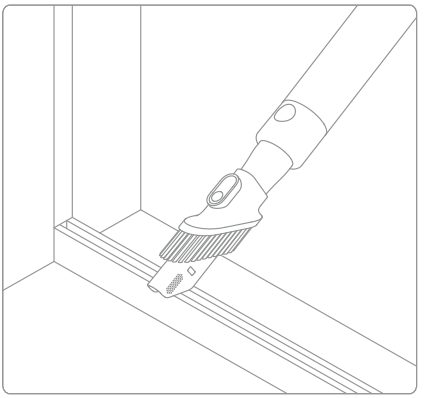

Note:

- If any rotating part becomes stuck, the vacuum may shut off automatically. Remove any trapped foreign objects, then resume use.
- When the battery becomes overheated, the vacuum will automatically shut off. Wait until the battery temperature returns to normal, then resume use.

Care & Maintenance

Tips:

- Always use genuine parts to keep your warranty from being void.
- If the filter, brush or nozzle becomes clogged, the vacuum will stop working shortly after being turned on. Please clean it promptly to restore functionality.
- Before cleaning, please confirm that the plug is disconnected and keep the vacuum's standby button in the off position.
- If the vacuum is not used for an extended period, fully charge it, unplug the power cord, and store it in a cool, low-humidity environment away from direct sunlight. To avoid over-discharging the battery, recharge the battery at least once every three months.

Cleaning the Vacuum

Wipe the vacuum with a soft dry cloth.

Cleaning the Filter

1. As shown, press the dust cup release button, and then remove the dust cup.



2. Pull upwards to remove the filter.



3. Please clean promptly after daily use.

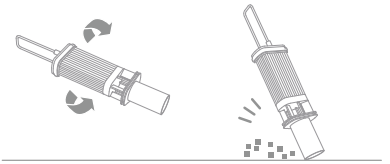

4. After long-term or frequent use, rinse the filter and air-dry it for at least 24 hours until completely dry.

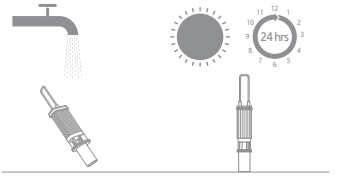

Note:

- It is not recommended to rinse after every use. It is recommended to clean the filter once a week. If there are pets at home or in other special scenarios, increase the cleaning frequency as needed.
- Only use clean water to wash the filter. Do not use detergent. Do not clean the filter with a brush or finger.

Installing the Filter

1. As shown, reinstall the filter into the the dust cup.



2. Reinstall the upper part of the machine body.



Care & Maintenance

Replace the dust collection bag

1. Open the dust-removal hub cover.

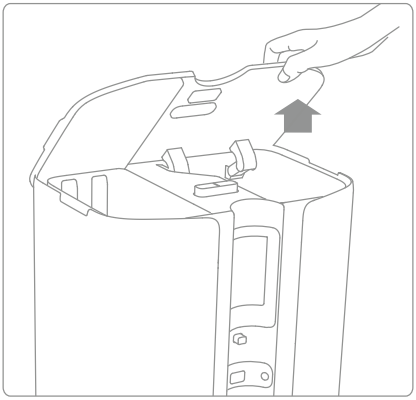

2.Pull out the dust collection bag and discard it.

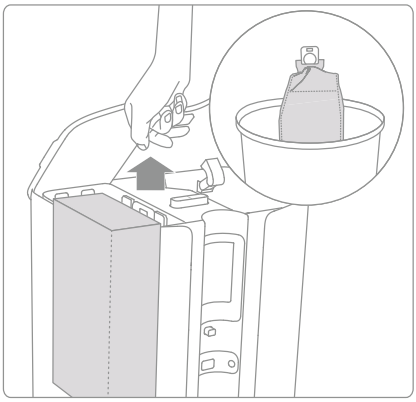

Note:

Pulling outwards on the handle of the dust collection bag will seal the bag to prevent the dust and debris from accidentally falling out.

3. Install a new dust collection bag by inserting the bag handle into the card slot.

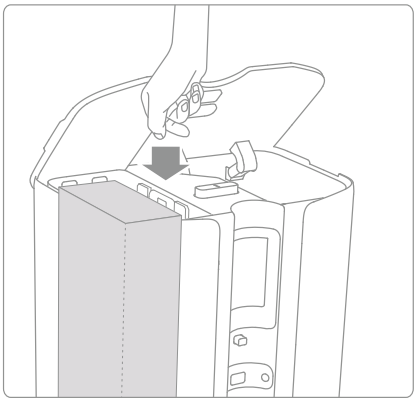

4. Close the dust-removal hub cover.

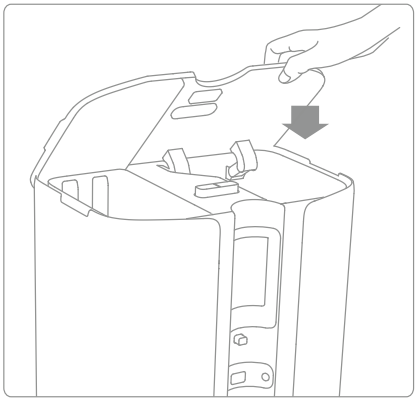

Note: It is recommended to replace the dust collection bag every 50 days. If the dust collection bag reaches capacity, the indicator blinks orange.

EN

Care & Maintenance

Cleaning the TangleCut™ Dual Roller Multi-Surface Brush

1. Press the brush roller release button to remove the roller from the slot.

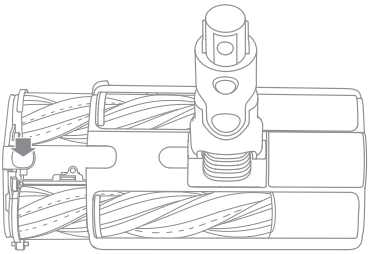

2. Separate the roller from the side cover.

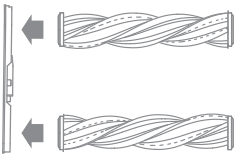

3. Wipe the dust from the notch and transparent cover with a dry cloth or paper towel.

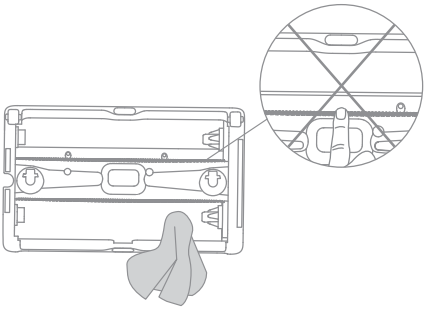

4. When it is dirty, rinse the brush roller with clean water until it is clean. Stand the brush roller upright for at least 24 hours until it is fully dry.

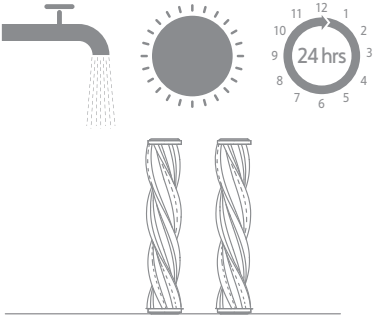

Note:
Sharp cutters are built into the brush. Avoid contact during cleaning.

FAQ

If the vacuum is not working properly, please refer to the table below. If the problem persists, please contact after-sales service for repair.

Errors	Possible Causes	Solutions
The vacuum does not work.	The appliance is out of battery or its battery level is low.	Fully charge the vacuum, then resume use.
	Overheat protection triggered by blockage.	Clean the suction opening or air duct. Wait until the vacuum cools down, then reactivate it.
	The suction opening or air duct is blocked.	Clear any blockage from the suction opening or air duct.
Weak suction force.	The dust cup is full and/or filter assembly is clogged.	Empty the dust cup and/or clean the filter assembly.
	An attachment is blocked.	Clear any blockage in the attachment.
The motor makes a strange noise.	Main suction opening is blocked.	Clear any blockage in the main suction opening.
The battery indicator does not light up when charging.	The vacuum is not properly placed on the dust-removal hub.	Make sure that the charging contacts of the vacuum are aligned with that of the dust-removal hub.
	The battery is charged and switches to Sleep Mode automatically.	The vacuum runs normally.
	The problem persists after ruling out the above two possibilities.	
Charging too slow.	The battery temperature is too low or too high.	Wait until the battery temperature returns normal, and then recharge.
LED lights of the brush and do not work.	LED lights are damaged.	Please contact the after-sales department for maintenance.
The dust collection mode switch status indicator is blinking orange.	The dust collection bag is uninstalled or inappropriately installed.	Before dust collecting starts, confirm that the dust collection bag has been installed or installed in place.
The dust collection status indicator is blinking orange.	The dust collection bag reaches capacity or the air duct is blocked.	Replace a new dust collection bag or clean the air duct. Then press and hold the dust collection button for 3s to troubleshoot the problem.
The brush roller cannot rotate	The brush roller is stuck	Refer to the brush cleaning section to dismantle the roller brush and check if there is hair or other debris tangled on the roller and comb teeth; if any, remove it and restart the machine.

EN

Specifications

Vacuum Cleaner			
Model	VZV67B	Charging Time	approximately 4 hours
Rated Power	320W	Rated Voltage	21.6V⎓
TangleCut™ Dual Roller Multi-Surface Brush			
Model	VMBAX		
Rated Power	35W	Rated Voltage	21.6V⎓
Dust-Removal Hub			
Model	VCBT		
Rated Input	220V-240V ~ 50Hz/60Hz	Rated Output	26.5V⎓ 0.75A
Rated power	1050W		
Rechargeable Lithium-Ion Battery Pack			
Model	V2612D-6S1P-BWA	Nominal Voltage	21.6V⎓
Rated Capacity	1800mAh	Nominal Capacity	2000mAh
Energy	38.88Wh		

The lithium-ion battery pack contains substances that are hazardous to the environment. Before disposing of the vacuum, please first remove the battery pack, then discard, or recycle it in accordance with local laws and regulations of the country or region it is used in.

The appliance must be disconnected from the power supply when removing the battery. Keep batteries out of the reach of children. Never put batteries in mouth. If swallowed, contact your physician or local poison control.

Under abusive conditions, never contact the battery from which the liquid may be ejected. If contact accidentally occurs, rinse with water. If liquid contacts eyes, seek medical help immediately. Liquid ejected from the battery may cause irritation or burns.

Battery Disposal and Removal

The built-in lithium-ion battery contains substances that are hazardous to the environment.

Before disposing of the battery, make sure the battery is removed by qualified technicians and discarded at an appropriate recycling facility.

• the battery must be removed from the appliance before it is scrapped;
• the appliance must be disconnected from the supply mains when removing the battery;
• the battery is to be disposed of safely.

Removal Guide

1. Use a tool to pry open the battery pack cover.
2. Use a screwdriver to remove the battery pack mounting screws.
3. Use a tool to pry out the battery pack.

CAUTION:

• Before removing the battery, disconnect the power and run out the battery as much as possible.
• Unneeded batteries should be discarded at an appropriate recycling facility.
• Do not expose to high temperature environment to avoid risks of explosion.
• Under abusive conditions, liquid may be ejected from the battery. If contact occurs, flush with water and seek medical help.

WEEE Information



All products bearing this symbol are waste electrical and electronic equipment (WEEE as in directive 2012/19/EU) which should not be mixed with unsorted household waste. Instead, you should protect human health and the environment by handing over your waste equipment to a designated collection point for the recycling of waste electrical and electronic equipment, appointed by the government or local authorities. Correct disposal and recycling will help prevent potential negative consequences to the environment and human health. Please contact the installer or local authorities for more information about the location as well as terms and conditions of such collection points.

Қауіпсіздік нұсқаулары

Құрылғыны дұрыс пайдаланбау салдарынан ток соғу немесе өрт шығу сияқты оқиғалардың алдын алу үшін құрылғыны қолдану алдында осы нұсқаулықты мұқият оқып шығыңыз және оны келешекте пайдалану үшін сақтаңыз.

Ескерту– Өрт, электр тогының соғу немесе жарақат алу қаупін азайту үшін:

- Қауіпсіз қолдану және кез келген қауіп-қатерлердің алдын алу мақсатында, осы құрылғыны 8 жасқа толған және одан ересек балалар, дене және ақыл-ой қабілеті шектеулі, сондай-ақ басқа сезім мүшелерінің кемістігі бар, немесе тәжірибесі не білімі шектеулі адамдар ата-анасының немесе қамқоршысының қарауымен қолдана алады. Балаларға бақылаусыз құрылғыны тазалауға және күтім жасауға болмайды.
- Бұл құрылғы физикалық, сезу немесе ақыл-ой қабілеті төмен немесе тәжірибесі мен білімі аз адамдардың (атап айтқанда балалардың) қолдануына арналмаған, бірақ олардың қауіпсіздігіне жауапты тұлға құрылғыны қолдануға қатысты бақылау жүргізсе немесе нұсқау берсе бұл құрылғыны қолдана алады.
- Балалардың құрылғымен ойнамауын қадағалау керек.
- Шаңсорғыш ойыншық емес. Балаларға осы өніммен ойнауға немесе оны қолдануға болмайды. Шаңсорғышты балалардың қасында қолдану кезінде өте сақ болыңыз. Балаларға шаңсорғышты ата-анасының немесе қамқоршысының қарауынсыз тазалауға немесе жөндеуге рұқсат бермеңіз.
- Шаңсорғышты сыртта немесе дымқыл едендердің үстінде қолданбаңыз. Шаңсорғышты тек үй-жайдың құрғақ едендерде қолданыңыз. Су қолмен шаңсорғыштың ашасын немесе басқа бөліктерін ұстамаңыз.
- Өрт, жарылыс немесе жарақат қатерін азайту үшін қолдану алдында литий аккумуляторы мен қуат сымы зақымданбағанына көз жеткізіңіз. Егер литий аккумуляторы немесе қуат сымы зақымдалған болса, шаңсорғышты қолданбаңыз.
- Саптамалар, аккумулятор, темір қосқыш істік және шаңсорғыш электр тоғын өткізеді, сондықтан оларды суға немесе басқа сұйықтыққа батыруға болмайды. Тазалаудан кейін барлық сүзгіні міндетті түрде кептіріңіз.
- Айналатын бөлшектерден жарақат алмау үшін саптамаларды тазалау алдында шаңсорғышты өшіріңіз. Шаңсорғышты қолдану алдында саптамаларын, шаңжинағыш бөлігін және сүзгіні дұрыс орнату қажет.
- Шаңсорғышты пайдалану кезінде талшықтары үлпілдек кең құралды қолданбаңыз. Шаш дымқыл кезде құрылғыны пайдаланбаңыз.
- ЕСКЕРТУ: Тек түпнұсқа шаңтұтушы станцияны қолданыңыз. Ешқашан тұпнұсқадан басқасын қолданбаңыз, себебі ол литий аккумуляторының тұтануына себепші болады.
- Шаңсорғышты жанармай немесе ағартқыш, аммиак, кәріз тазартқыш немесе өзге сұйықтықтар сияқты жанғыш немесе тұтанғыш сұйықтықты сорып алу үшін қолдануға болмайды.
- Шаңсорғышты шыны, шеге, бұрандалар немесе тиындар сияқты өткір немесе қатты заттарды сорып алу үшін қолдануға болмайды, себебі олар құрылғыны зақымдауы мүмкін. Шаңсорғышпен гипс қатырма сынықтарын, ошақ күлі сияқты күлді, немесе көмір, темекі тұқылдары немесе сіріңке сияқты түтіндеп немесе жанып тұрған материалдарды сорып алуға болмайды.
- Тазаланатын орынды шаңсорғышты қолдану алдында бір тексеріп шығыңыз. Саңылауларды бітеліп қалудан сақтау үшін саңылаулардан үлкенірек қағаздарды,

умаждалған қағазды, пластик сынықтарын немесе өткір заттарды (шыны, шеге, бұранда, тиын т.б.) және басқа заттарды алып тастаңыз.

- Шашыңызды, түймеленбеген немесе бос киімді, саусақтарыңызды және басқа дене мүшелерін шаңсорғыштың саңылауларынан және қозғалмалы бөлшектерден алшақ ұстаңыз. Ұластырғыш тетікті немесе құралдарды көзіңізге немесе құлағыңызға қарай бағыттамаңыз немесе аузыңызға салмаңыз.
- Шаңсорғыштың саңылауларына ешқандай заттарды салмаңыз. Шаңсорғыштың қандай да бір саңылауы бітеліп қалса, оны қолданбаңыз. Ауа ағынын бөгейтін шаң, түк, шаш немесе басқа заттарды тазалаңыз.
- Шаңсорғышты зақымдаудан немесе өзіңізді жарақаттан сақтау үшін шаңсорғышты орындық, үстел немесе басқа тұрақсыз заттарға сүйеп қоймаңыз. Егер шаңсорғыш төңкеріліп құлағаннан зақымдалса немесе жұмысында басқа ақаулар анықталса, біздің ресми қызмет көрсету орталығымызға хабарласыңыз. Құрылғыны ешқашан өз бетіңізбен бөлшектеуге әрекеттенбеңіз.
- Нұсқаулықтағы аккумуляторды зарядтау жөніндегі барлық нұсқауды қатаң сәйкестікте орындау қажет. Аккумуляторды белгіленген температура ауқымынан тыс дұрыс қуаттамау салдарынан аккумулятор зақымдалуы мүмкін.
- Тек өндіруші ұсынған керек-жарақтарды және қосалқы бөлшектерді қолданыңыз.
- Шаңсорғышпен баспалдақтарды тазалау кезінде өте сақ болыңыз.
- Ұзақ уақыт бойы қолданылмайтын кезде немесе түрлі техникалық күтім жасау немесе жөндеу алдында шаңсорғыштың қуат көзінен ажыратылғанына көз жеткізіңіз.
- Осы құрылғыны сыртта, жуынатын бөлмеде немесе бассейннің айналасында орнатуға, зарядтауға немесе қолдануға болмайды.
- Өрт қауіпі туралы ескерту: Шаңсорғыштың сүзгісіне ешқандай иіссу себуге болмайды. Осындай өнімдердің құрамында жанғыш химиялық заттар бар екені мәлім, олар шаңсорғышты өрт шалуына себепші болуы мүмкін.
- Тек түпнұсқа шаңтұтушы станцияны қолданыңыз (VCBT үлгісі).
- ЕСКЕРТУ: Аккумуляторды қайта зарядтау үшін осы құрылғымен бірге жеткізілген алмалы-салмалы қуат блогын ғана пайдаланыңыз.
- Бұл құрылғының батареялары ауыстырылмайды.
- Бұл құрылғыда тек білікті мамандар немесе сатудан кейінгі қызмет көрсету орталығы ғана ауыстыруы тиіс аккумуляторлар бар.
- Тек рұқсат етілген аккумулятор түрін (V2612D-6S1P-BWA үлгісі) қолданыңыз. Әйтпесе литий-ионды батарея өртенуі мүмкін.
- Егер аккумулятордың ішіндегі материал ақса, аккумулятор суығанша және булары сейілгенше адамдарды сол аймақтан шығарыңыз.
- Қауіпті газдарды шығару үшін барынша желдету қажет және булардың теріге немесе көзге тиюінен немесе булардың деммен ішке баруынан сақтаныңыз.
- Төгілген сұйықтықты сіңіргіш материалмен сүртіп алыңыз және қалдықтарды өртеңіз.
- Аса ыстық немесе суық ортада (0°C /32°F төмен немесе 40°C /104°F жоғары) қолдануға болмайды. Сымсыз шаңсорғышты 0°C /32°F жоғары және 40°C /104°F төмен температурада қуаттаңыз.
- Бұл құрылғы үй-жайдың ішінде қолдануға арналған.
- Қуат сымының клеммалары қысқа тұйықталмауы тиіс.
- Қуат сымы зақымдалған болса, қауіптің алдын алу мақсатында оны өндіруші, оның қызмет көрсету агенті немесе сол дәрежедегі білікті мамандар ауыстыруы тиіс.


Пайдаланушы нұсқаулығын оқыңыз


Алмалы-салмалы қуат көзі


Тек үй-жай ішінде қолдануға арналған


II сыныпты жабдық



уақыт кідірісі бар шағын балқымалы сақтандырғыш
мұндағы T3.15A ток-уақыттық сипаттаманың таңбасы

Электрондық нұсқаулықтың толық нұсқасымен https://global.dreametech.com/pages/user-manuals-and-faqs сайтынан танысыңыз

Құрылғыға шолу

Қораптың құрамы



Құрама аспап

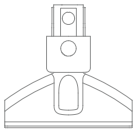

Талшықтары үлпілдек кең құрал



Құрылғы корпусы

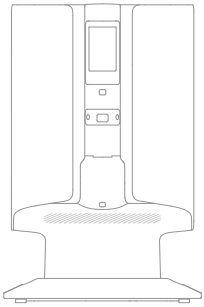

Шаңтұтушы станция

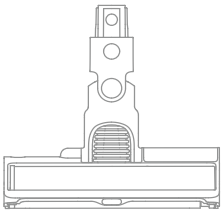

TangleCut™ екі роликті әмбебап қылшақ



Шаң жинау қапшығы (1 дана алдын ала орнатылған, 1 дана қаптамада)

Ескертпе: Бұл нұсқаулықтағы суреттер тек иллюстрациялық мақсатта берілген. Нақты өнімнің айырмашылығы болуы мүмкін.

KK

Құрылғыға шолу

Құрама бөліктің атаулары

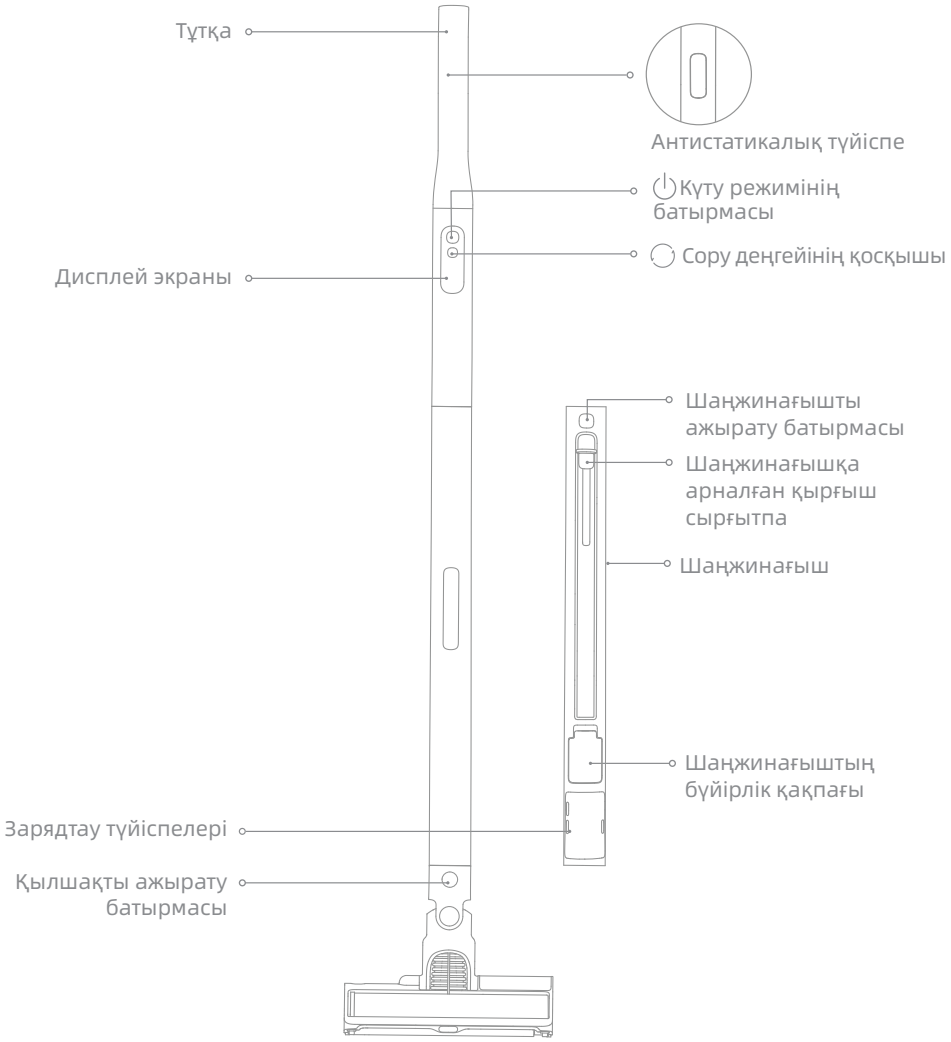

Құрылғыға шолу

Құрама бөліктің атаулары

Шаң жинау режимін ауыстыру батырмасы (күй индикаторы)
Қолмен режимі мен шаңды автоматты түрде жинау режимі арасында ауысу үшін 2 секунд басып тұрыңыз.

- Тұрақты көк түс: әдепкі бойынша автоматты босату режимі қосулы.
- Индикатор шамы өшірулі: қолмен босату режимі.
- Жыпылықтайтын қызғылт сары түс: шаңжинағыш қапшық орнатылмаған, сондықтан босату функциясы іске қосылмайды.

Шаң жинау батырмасы (Күй индикаторы)
Тоқтату үшін босату кезінде басып қалыңыз. Бастау үшін қайта басыңыз.

- Жыпылықтайтын қызғылт сары түс: шаңжинағыш қапшығы толған / ауа арнасы бітелген
- Тұрақты жасыл түс: күту режимі
- Жыпылықтайтынн жасыл түс: шаң жинауға дайын

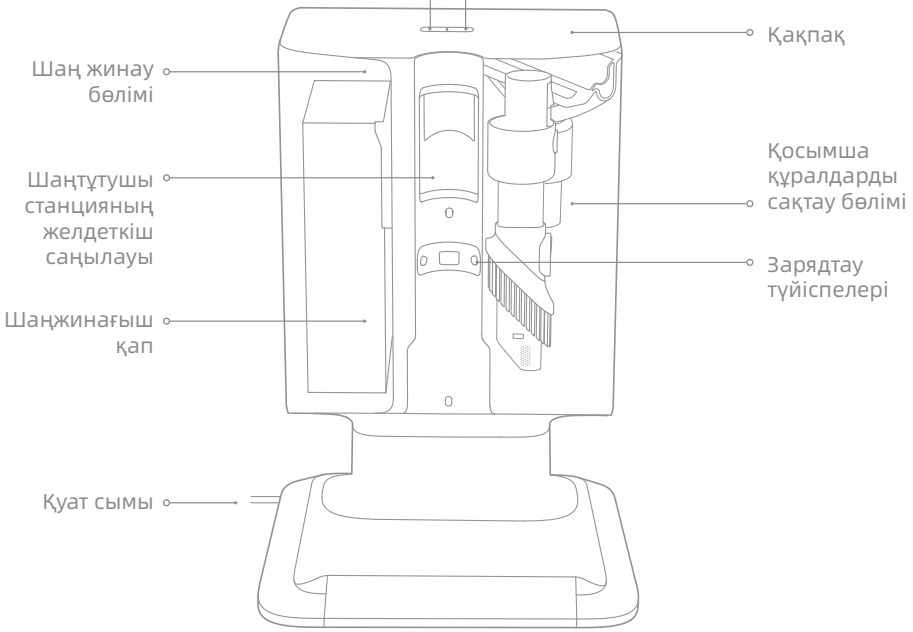

Құрылғыға шолу

Дисплей экраны

Аккумулятор қуат деңгейінің % көрсеткіші

- Дисплей экранында зарядтау барысындағы аккумулятордың ағымдағы қуат деңгейі пайыз түрінде көрсетіледі. Сан 100-ге жеткенде, аккумулятор толық қуатталғанын білдіреді.
- Дисплей экранына "LO" деген жазба шыққанда, ол аккумулятор қуатының деңгейі 10%-дан төмен екенін білдіреді.

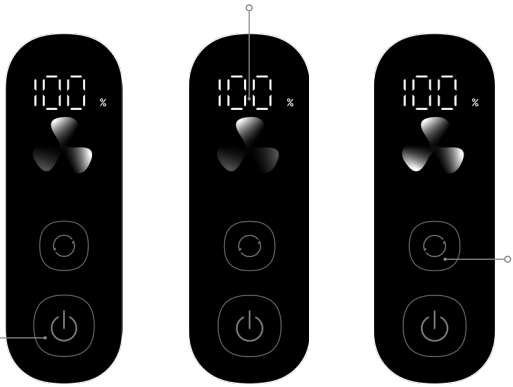

Күту режимінің батырмасы

Бастау немесе тоқтату үшін басып қалыңыз

Орташа Эко Турбо

Сору деңгейінің қосқышы

Эко, med және турбо режимдерін ауыстыру үшін басып қалыңыз

Тіл режимін ауыстыру үшін 3 секунд басып тұрыңыз, содан кейін растау үшін батырманы басып қалыңыз

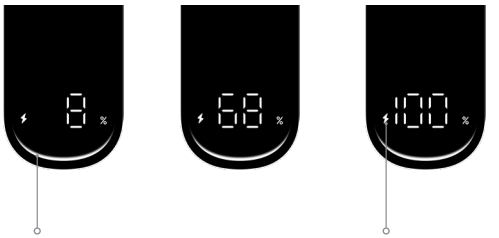

Зарядтау күйі

- Баяу лүпілдеген жасыл түс: Аккумулятор қуатының деңгейі > 10% (зарядталуда)
- Баяу лүпілдеген қызыл түс: Аккумулятор қуатының деңгейі ≤ 10% (зарядталуда)

Аккумулятор қуатының индикаторы

- Зарядталуда: Баяу лүпілдеген жасыл түс: Аккумулятор қуатының деңгейі > 10% Баяу лүпілдеген қызыл түс: Аккумулятор қуатының деңгейі ≤ 10%
- Разрядтау: Жыпылықтайтын қызыл түс: Аккумулятор қуатының деңгейі ≤ 10%

Ескертпе:

- Егер 15 секундтан аса ешқандай жұмыс орындалмаса, экран сөнеді және негізгі интерфейс қайта қосылған кезде көрсетіледі.
- Кез келген тазалау режимі тоқтап қалғанда, шаңсорғыш келесі қосылғанда әдетте med режиміне өтеді. Құрылғы әдепкі бойынша med режиміне өтеді.

Дисплей экраны

Ақауларды анықтау және жою

Шаңсорғыш дұрыс жұмыс істемесе, экран дисплейіне қате туралы хабар шығады. Шешім табу үшін ақауларды жою бөлімін қараңыз.

Қате белгішесі	Күйі	Қате туралы хабар	Шешімдер
	Жыпылықтайтын қызғылт сары түс	Ауа жолы бітелген	1. Алдымен, шаңды қолмен қырып алу үшін шаңжинағыш сырғытпасын басып тұрып, алға қарай итеріңіз. Содан кейін, шаңсорғышты шаңтұтушы станцияға қойып, шаңжинағыш ыдысты босатыңыз. Қалыпты жұмыстың қалпына келтірілгеніне көз жеткізіңіз. 2. Егер мәселе шешілмесе, шамадан тыс шаң жиналуына байланысты сүзгінің бітеліп қалмағанына көз жеткізіңіз. Сүзгіні тазалаңыз немесе оны жуып, кептіріңіз. 3. Содан кейін қылшақтың бұғатталып қалмағанына көз жеткізіңіз.
	Жыпылықтайтын қызғылт сары түс	Айналмалы қылшақ тұрып қалды	Айналмалы қылшаққа оралып қалған қоқыстар мен шашты тазалау үшін [Қылшақты тазалау] тарауын қараңыз.
	Тұрақты қызылғыт сары түс	Сүзгінің қызмет мерзімі аяқталуға жақын	Сүзгіні ауыстырғаннан кейін сүзгіні қалпына келтіру үшін күту батырмасын 3 секунд басып тұрыңыз.
	Жыпылықтайтын қызыл түс	Жоғары температура туралы ескерту	Мотор температурасы қалыпқа келгенше күтіңіз.
Егер дисплей экранында қате кодтарының бірі (E0-ден E9-ға дейін, F0-ден F2-ге дейін) пайда болса, сатудан кейінгі қызмет көрсету тобына хабарласыңыз.			

KK

Орнату

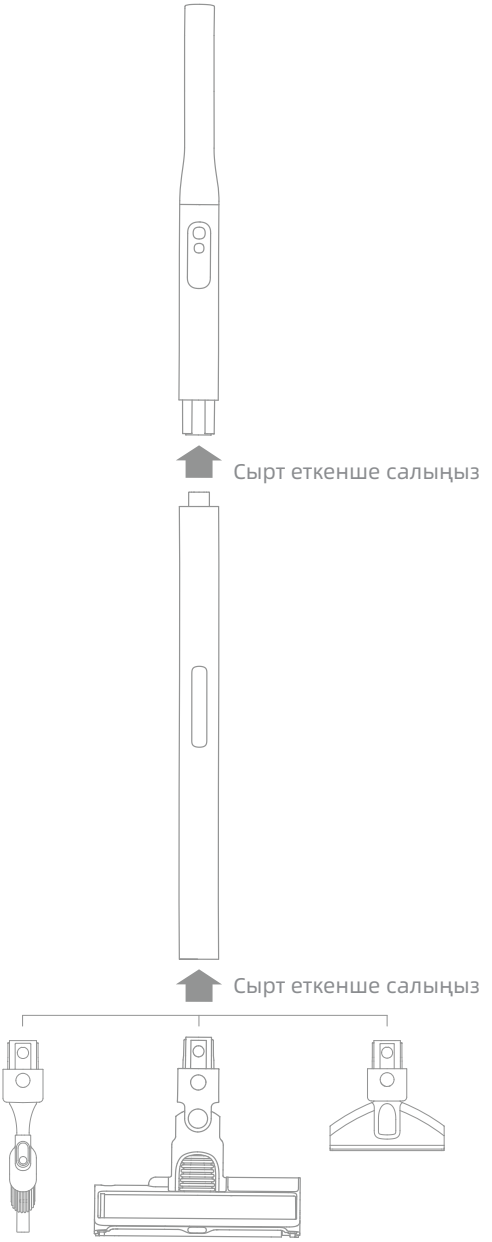

Ескертпе: Керек-жарақтарды нақты тазалау қажеттіліктеріне қарай орнатыңыз.

Зарядтау

Шаңтұтушы станция арқылы зарядтау

1. Шаңтұтушы станцияны электр розеткасына жақын орналастырып, штепсельді қосыңыз.
2. Шаңсорғышты шаңтұтушы станцияға қойыңыз (шаңсорғыштағы зарядтау түйіспелері шаңтұтушы станциядағы түйіспелермен сәйкес келуі тиіс).

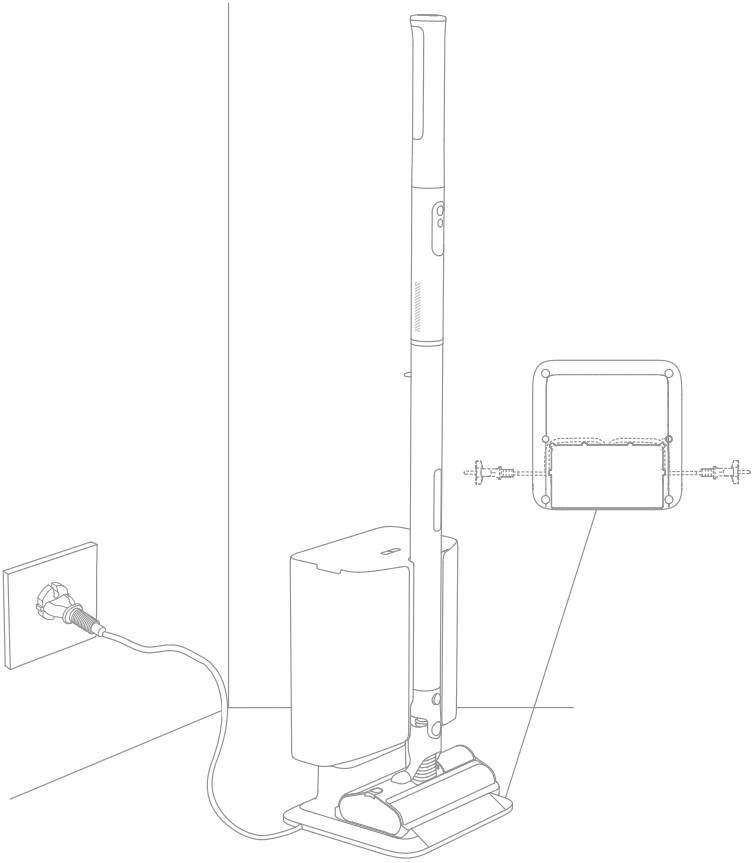

Ескертпе:

- Шаңсорғышты алғашқы рет қолдану алдында оны толық қуаттаңыз. Қуаттау шамамен 4 сағат жүреді. Турбо режимінде ұзақ уақыт бойы шаңсорғышпен тазалау оның аккумуляторын қыздырады, сол себепті зарядтау уақыты да ұзарады. Шаңсорғышты алдымен 30 минуттай салқындатыңыз, содан кейін қуаттаңыз.
- Зарядтау кезінде шаңсорғышты қолдана алмайсыз.
- Шаңсорғышты қолданбаған кезде, оны шаңтұтушы станцияның үстіне қоюға болады.
- Қуат сымының шығыс саңылауын пайдаланушының қажеттілігіне қарай реттеуге болады.
- Шаңсорғыш тек шаңтұтушы станцияда ғана зарядталады.

Пайдалану әдісі

Шаң жинауды бастау

1. Шаңтұтушы станцияны электр розеткасына жақын орналастырып, штепсельді қосыңыз.
2. Шаңсорғышты шаңтұтушы станцияға қойыңыз (шаңжинағыштың ауа шығару саңылауы шаңтұтушы станциядағы саңылаумен сәйкес келуі тиіс).
3. Шаңтұтушы станция шаңды автоматты түрде жинай бастайды.

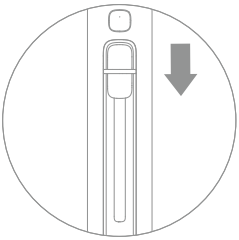

Егер металл торда қоқыс тұрып қалса, шаңжинағыштың қырғыш сырғытпасын басып ұстап тұрып, оны алға жылжытыңыз.

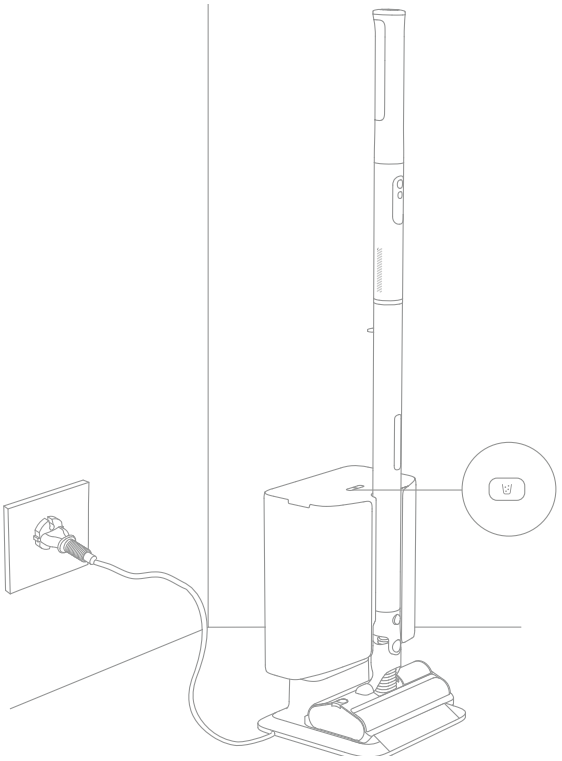

Ескертпе:

- Шаң жинау барысында шаңжинағыш қап толса немесе ауа жолы бітелсе, шаңтұтушы станция процесс аяқталғаннан кейін жұмыс істеуін тоқтатады және қайтадан шаң жинай алмайды.
- Әр қолданғаннан кейін тазалаған жөн. Егер шаңжинағышта көп қоқыс жиналса, барынша тиімді тазалау үшін шаң жинау процесін бірнеше рет орындаңыз.

Әртүрлі саптамаларды қолдану

TangleCut™ екі роликті әмбебап қылшақ

Қатты едендер, мәрмәр, кафель, тықыр және орташа түкті кілем және тағы басқа беттерді тазалауға лайықты.

Ескерту: құрылғы қосылған кезде щетка шамы автоматты түрде жанады, ол қолдануды ыңғайлы етеді.

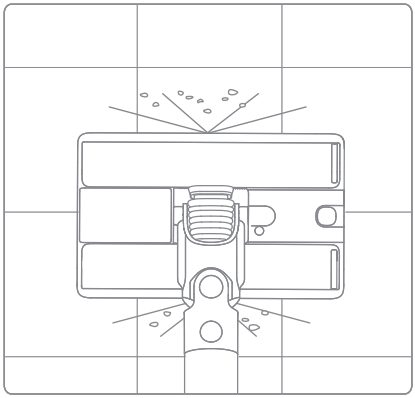

Талшықтары үлпілдек кең құрал

Кірді, жануар жүнін және басқа тұрақты ластарды дивандардан, төсектен және басқа мата беттерден сорып алуға арналған.

Ескертпе: Жібек сияқты нәзік беттерді тазалауға қолданбаған жөн.

Құрама аспап

Тар саңылауларды, есіктердің және терезелердің бұрыштарын, баспалдақтарды және жетуге қиын жерлерді тазалауға лайықты.

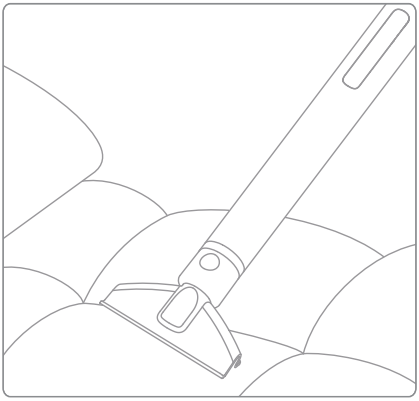

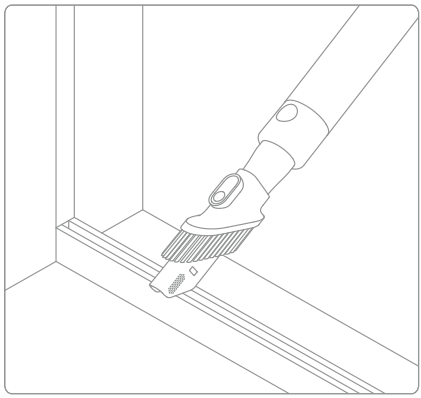

Ескертпе:

- Егер қандай да бір айналмалы бөлшек қысылып қалса, шаңсорғыш автоматты түрде тоқтап қалуы мүмкін. Қысылып қалған заттарды шығарып алыңыз және тазалауды жалғастырыңыз.
- Аккумулятор шамадан тыс қызып кеткенде, шаңсорғыш автоматты түрде тоқтайды. Аккумулятордың температурасы түскенше күтіңіз, содан кейін тазалауды жалғастырыңыз.

Күтім және техникалық қызмет көрсету

Кеңестер:

- Кепілдікті сақтау үшін әрдайым түпнұсқалық бөлшектерді қолданыңыз.
- Егер сүзгі, қылшақ немесе саптама бітеліп қалса, шаңсорғыш қосылғаннан кейін көп ұзамай тоқтайды. Қалыпты жұмысын қалпына келтіру үшін дереу тазалаңыз.
- Тазалау алдында штепсельдің ажыратылғанына көз жеткізіп, құрылғының күту режимі батырмасы өшірулі күйде болсын.
- Егер шаңсорғыш ұзақ уақыт бойы қолданылмаса, оны толықтай қуаттаңыз, қуат сымын қуат көзінен ажыратыңыз және оны ылғалдылығы төмен, күн сәулесі түспейтін салқын жерде сақтаңыз. Аккумулятордың қуаты шамадан тыс таусылмауы үшін аккумуляторды кем дегенде үш айда бір рет қуаттаңыз.

Шаңсорғышты тазалау

Шаңсорғышты құрғақ, жұмсақ матамен сүртіңіз.

Сүзгіні тазалау

1. Суретте көрсетілгендей, шаңжинағышты ажырату батырмасын басып, оны шығарып алыңыз.



2. Сүзгіні жоғары қарай тартып шығарыңыз.



3. Күнделікті қолданудан кейін уақытылы тазалаңыз.

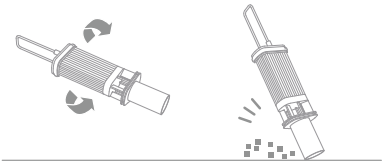

4. Ұзақ уақыт немесе жиі қолданғаннан кейін сүзгіні жуып, кемінде 24 сағат бойы толық құрғағанша кептіріңіз.

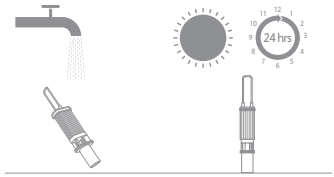

Ескертпе:

- Әр қолданғаннан кейін сумен шаймауға кеңес береміз. Сүзгіні аптасына бір рет тазалау ұсынылады.

  Егер үйде үй жануарлары болса немесе ерекше жағдайлар болса, тазалау жиілігін арттырыңыз.
- Сүзгіні тек таза сумен жуыңыз. Жуғыш затты қолданбаңыз. Сүзгіні щеткамен немесе саусақпен тазартуға болмайды.

Сүзгіні орнату

1. Суретте көрсетілгендей, сүзгіні қайтадан шаңжинағышқа орнатыңыз.



2. Құрылғының жоғарғы бөлігін қайта орнатыңыз.



Күтім және техникалық қызмет көрсету

Шаңжинағыш қапты ауыстыру

1. Шаңтұтушы станцияның қақпағын ашыңыз.

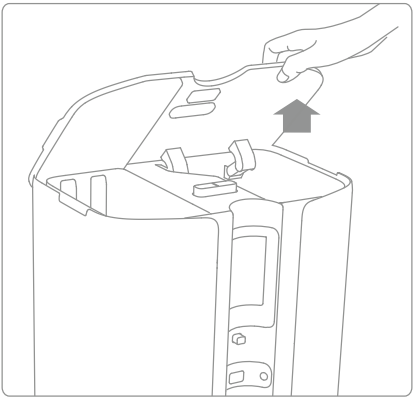

2. Шаңжинағыш қабын шығарып алыңыз және тастаңыз.

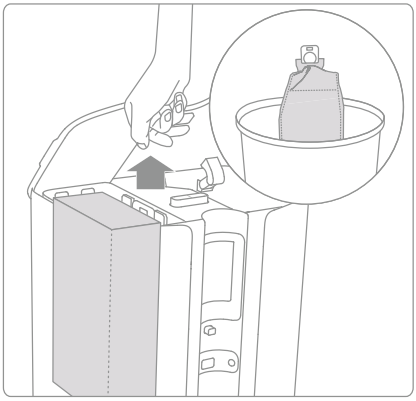

Ескертпе:

Шаңжинағыш қаптың тұтқасынан сыртқа қарай тарту шаң мен қоқыстың кездейсоқ түсіп кетуіне жол бермеу үшін қапты тығыздайды.

3. Қаптың тұтқасын карта ұяшығына салу арқылы шаңжинағыш қапты орнатыңыз.

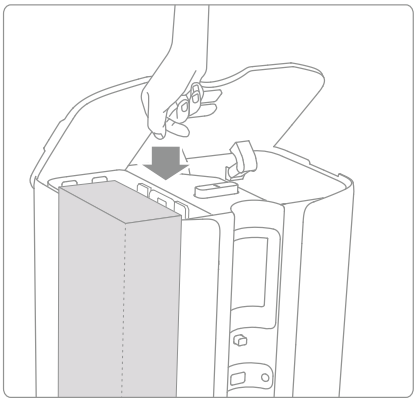

4. Шаңтұтушы станция қақпағын жабыңыз.

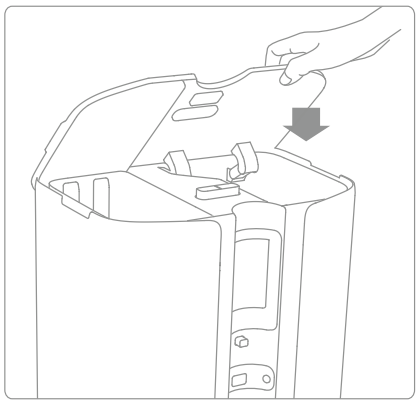

Ескертпе: Шаңжинағыш қабын әр 50 күн сайын ауыстыру ұсынылады. Егер шаңжинағыш қап толып кетсе, индикатор сарғылт түспен жыпылықтайды.

Күтім және техникалық қызмет көрсету

TangleCut™ екі роликті әмбебап қылшағын тазалау

1. Роликті ұяшықтан шығару үшін айналмалы қылшақты ажырату батырмасын басыңыз.

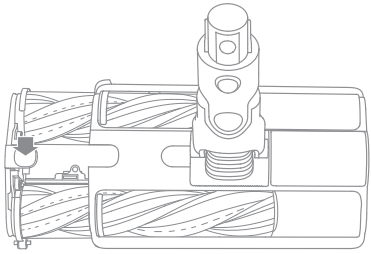

2. Роликті бүйір қақпағынан ажыратыңыз.

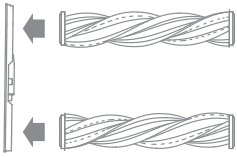

3. Ойық пен мөлдір қақпақтағы шаңды құрғақ матамен немесе қағаз сүлгімен сүртіңіз.

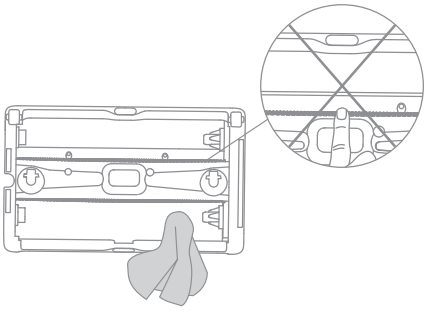

4. Ластанған кезде айналмалы қылшақты таза сумен шайып тазалаңыз. Айналмалы қылшақ толық кепкенше оны кем дегенде 24 сағатқа тік тұрғызып қойыңыз.

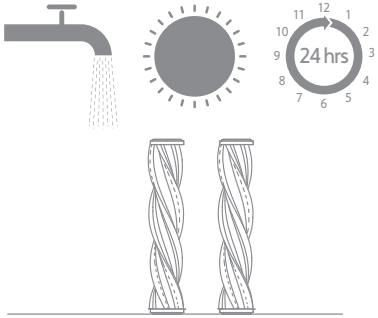

Ескертпе:
Қылшаққа өткір кескіштер орнатылған. Оларға тазалау кезінде тимеңіз.

Жиі қойылатын сұрақтар

Егер шаңсорғыш дұрыс жұмыс істемесе, төмендегі кестені қараңыз. Егер мәселе шешілмесе, сатудан кейінгі қызмет көрсету орталығына хабарласыңыз.

Қателер	Ықтимал себептері	Шешімдер
Шаңсорғыш жұмыс істемейді.	Құрылғының батарея қуаты таусылған немесе батареяның қуат деңгейі төмен.	Шаңсорғышты толық қуаттаңыз, содан кейін тазалауды жалғастырыңыз.
	Бітелуге байланысты шамадан тыс қызудан сақтау қосылған.	Сору саңылауын немесе ауа жолын тазалаңыз. Шаңсорғыш салқындағанын күтіңіз, одан кейін оны қайта қосыңыз.
	Сору саңылауы немесе ауа жолы бітеліп қалған.	Сору саңылауын немесе ауа жолын бітеп тұрған затты шығарып алыңыз.
Сору күші әлсіз.	Шаңжинағыш толып тұр және/немесе сүзгі блогы бітеліп қалған.	Шаңжинағышты босатыңыз және/немесе сүзгі блогын тазалаңыз.
	Саптама бітеліп қалған.	Саптаманы бітеп тұрған затты шығарып алыңыз.
Қозғалтқыштан бөтен дыбыс шығып тұр.	Негізгі сору саңылауы бітелген.	Негізгі сору саңылауындағы кедергіні алып тастаңыз.
Зарядтау кезінде аккумулятор индикаторы жанбайды.	Шаңсорғыш шаңтұтушы станцияның үстіне дұрыс қойылмаған.	Шаңсорғыштың зарядтау түйіспелері шаңтұтушы станцияның түйіспелеріне дәл тиіп тұрғанына көз жеткізіңіз.
	Аккумулятор қуатталып тұрған кезде “ұйқы режиміне” өздігінен ауысып кетеді.	Шаңсорғыш қалыпты жұмыс істеп тұр.
	Жоғарыдағы екі ықтимал себепті тексергеннен кейін де қате әлі кетпеді.	
Тым баяу қуатталады.	Аккумулятордың температурасы тым төмен немесе тым жоғары.	Аккумулятордың температурасы түскенше күтіңіз, содан кейін қайта қуаттаңыз.
Қылшақтың жарықдиодты шамдары жұмыс істемейді.	ЖАРЫҚДИОДТЫ шамдар зақымдалған.	Сатудан кейінгі қызмет көрсету бөліміне хабарласыңыз.
Шаң жинау режимінің қосқышының күй индикаторы қызғылт сары түспен жыпылықтайды.	Шаңжинағыш қап орнатылмаған немесе дұрыс салынбаған.	Шаң жинауды бастамас бұрын шаңжинағыш қап орнатылғанын немесе орнына салынғанын тексеріп көз жеткізіңіз.
Шаң жинау күйінің индикаторы жыпылықтайтын қызғылт сары түспен жыпылықтап тұр.	Шаңжинағыш қап толды немесе ауа жолы бітеліп қалды.	Жаңа шаңжинағыш қапты ауыстырыңыз немесе ауа жолын тазалаңыз. Содан кейін ақаулықты анықтау үшін шаң жинау батырмасын 3 секунд басып тұрыңыз.
Айналмалы қылшақ айналмайды	Айналмалы қылшақ кептеліп қалды	Айналмалы қылшақты бөлшектеу үшін қылшақты тазалау бөлімін қараңыз және роликте және тарақ тістерінде шаштың немесе басқа қоқыстардың бар-жоғын тексеріңіз; бар болса, оларды алып тастап, құрылғыны қайта іске қосыңыз.

Техникалық сипаттамасы

Шаңсорғыш			
Үлгі	VZV67B	Зарядтау уақыты	шамамен 4 сағат
Атаулы қуаты	320 W	Атаулы кернеуі	21,6 V ⎓
TangleCut™ екі роликті әмбебап қылшақ			
Үлгі	VMBAX		
Атаулы қуаты	35 W	Атаулы кернеуі	21,6 V ⎓
Шаңтұтушы станция			
Үлгі	VCBT		
Атаулы кіріс	220 V-240 V ~ 50/60 Hz	Атаулы шығыс қуаты	26,5 V ⎓ 0,75 A
Атаулы қуаты	1050 W		
Қайта зарядталатын литий-ионды аккумулятор			
Үлгі	V2612D-6S1P-BWA	Номиналды кернеуі	21,6 V ⎓
Атаулы сыйымдылығы	1800 mAh	Номиналды сыйымдылығы	2000 mAh
Энергия	38,88 Wh		

Литий-ионды аккумулятордың ішінде қоршаған ортаға қауіп төндіретін заттектер бар. Шаңсорғышты қоқысқа тастамас бұрын алдымен аккумуляторды шығарып алыңыз, содан кейін оны тастаңыз немесе оны жергілікті заңдарға және қолданылатын елдің немесе өңірдің ережелеріне сәйкес қайта өңдеуге тапсырыңыз.

Аккумуляторды шығару кезінде құрылғы қуат көзінен ажыратылған болуы керек. Аккумуляторды балалардың қолы жетпейтін жерде сақтаңыз. Аккумуляторды ауызға салуға болмайды. Жұтып қойған жағдайда дәрігерге немесе жергілікті токсикологиялық қызметке хабарласыңыз.

Белгіленген талаптарға қайшы қолданған кезде, сұйықтық ағуы ықтимал аккумуляторды ешқашан ұстамаңыз. Кездейсоқ ұстасаңыз, сумен шайыңыз. Сұйықтық көзге тиіп кетсе дереу медициналық көмекке жүгініңіз. Аккумулятордан аққан сұйықтық тітіркенуге немесе күйікке шалдықтыруы мүмкін.

Батареяны кәдеге жарату және шығару

Ішкі литий-ионды батарея құрамында қоршаған ортаға қауіпті заттар бар. Батареяны кәдеге жаратпас бұрын оны білікті мамандар алып тастап, арнайы қайта өңдеу орнына өткізу керек.

• құрылғы жойылар алдында батарея алынуы тиіс;
• батареяны алу кезінде құрылғы электр желісінен ажыратылуы керек;
• батарея қауіпсіз түрде кәдеге жаратылуы тиіс.

Алып тастау бойынша нұсқаулық

1. Құралдың көмегімен аккумулятор қақпағын ашыңыз.
2. Бұрағышпен аккумуляторды бекіту бұрандаларын алыңыз.
3. Құралдың көмегімен аккумуляторды шығарып алыңыз.

НАЗАР АУДАРЫҢЫЗ:

- Батареяны шығармас бұрын құрылғыны өшіріп, батареяны мүмкіндігінше толықтай разрядтаңыз.
- Қажетсіз батареяларды арнайы қайта өңдеу орындарына тапсырыңыз.
- Жарылыс қаупін болдырмау үшін жоғары температуралы ортада ұстамаңыз.
- Дұрыс емес пайдалану жағдайларында батареядан сұйықтық ағуы мүмкін. Егер тиіп кетсе, сумен жуыңыз және медициналық көмекке жүгініңіз.

WEEE (Электр және электронды жабдықтың өндіріс қалдықтарын жою) туралы ақпарат



Осындай таңбасы бар барлық құрылғы электр және электронды жабдықтардың қалдықтарына жатады (2012/19/EU директивасына сәйкес – WEEE), оларды сұрыпталмаған тұрмыстық қалдықтармен араластыруға болмайды. Оның орнына, сіз пайдаланылған жабдықты үкімет немесе жергілікті билік тағайындаған қалдық электр және электронды жабдықты қайта өңдеу орнының арнайы жинау бекетіне тапсыру арқылы адам денсаулығы мен қоршаған ортаны қорғауыңыз керек. Қалдықтарды дұрыс жою және қайта өңдеу қоршаған ортаға және адам денсаулығына кері әсер тигізудің алдын алуға көмектеседі. Осындай жинау бекеттерінің орналасқан жерлері және олардың ережелері мен шарттары туралы қосымша ақпарат алу үшін орнатушы тарапқа немесе жергілікті билік органдарына хабарласыңыз.

Правила техніки безпеки

Щоб запобігти нещасним випадкам, зокрема ураженню електричним струмом або пожежі, спричиненим неналежним використанням пристрою, уважно прочитайте цей посібник перед початком роботи та збережіть його для подальшого використання.

Попередження – щоб зменшити ризик пожежі, ураження електричним струмом або травм:

- Цей виріб можуть використовувати діти віком від 8 років і старше, а також особи з фізичними, сенсорними, інтелектуальними вадами, обмеженим досвідом або знаннями під наглядом батьків або опікунів з метою забезпечення безпечної експлуатації та уникнення будь-якого ризику небезпеки. Дітям без нагляду забороняється виконувати прибирання та роботи з обслуговування пристрою.
- Цей пристрій не призначений для використання особами (включаючи дітей) з обмеженими фізичними, сенсорними або розумовими здібностями, а також особами з недостатнім досвідом і знаннями, якщо тільки вони не перебувають під наглядом або не проінструктовані щодо використання пристрою особою, відповідальною за їхню безпеку.
- Слідкуйте за тим, щоб діти не гралися з пристроєм.
- Пилосос – це не іграшка. Діти не повинні грати з цим виробом або користуватися ним. Будьте обережні, використовуючи пилосос поблизу дітей. Не дозволяйте дітям чистити або обслуговувати пилосос без нагляду одного з батьків або опікуна.
- Не використовуйте пилосос на відкритому повітрі або на вологих поверхнях. Використовуйте його тільки на сухих поверхнях у приміщенні. Не торкайтеся вилки або будь-якої частини пилососа мокрими руками.
- Щоб зменшити ризик пожежі, вибуху або травмування, перед використанням переконайтеся, що літієвий акумулятор і шнур живлення не пошкоджені. Не використовуйте пилосос, якщо літієвий акумулятор або шнур живлення пошкоджено.
- Щіткові накладки, акумулятор, металевий штифт роз'єму й сам пилосос є електропровідними. Їх не можна занурювати у воду або іншу рідину. Обов’язково просушіть усі фільтри після очищення.
- Щоб запобігти травмуванню рухомими деталями, перед чищенням щіткових насадок вимкніть пилосос. Перед використанням пилососа необхідно правильно встановити щіткові накладки, пилозбірник і фільтр.
- Не використовуйте широку насадку для ворсу під час роботи пилососа. Не використовуйте насадку, коли волосся вологе.
- ПОПЕРЕДЖЕННЯ. Використовуйте лише оригінальну станцію для видалення пилу. Ніколи не використовуйте неоригінальні пристрої, оскільки це може призвести до загоряння літієвого акумулятора.
- Не використовуйте пилосос для збору легкозаймистих або горючих рідин, як-от бензин, відбілювач, аміак, засоби для чищення каналізації та інші рідини.
- Не використовуйте пилосос для збирання гострих або твердих предметів, як-от скло, цвяхи, гвинти або монети, які можуть його пошкодити. Не використовуйте пилосос для збирання частинок гіпсокартону, попелу (наприклад, камінного), диму або матеріалів, що горять, як-от вугілля, недопалки або сірники.
- Перед використанням пилососа перевірте ділянку, яку потрібно прибрати. Щоб запобігти блокуванню отворів, очистіть їх від великих шматків, кульок із жованого

паперу, пластику, тканини або гострих предметів (наприклад, скла, цвяхів, шурупів, монет тощо) та всіх речей, які більші за отвори.

- Тримайте волосся, вільний одяг, пальці та інші частини тіла подалі від отворів і рухомих частин пилососа. Не спрямовуйте насадку або інструменти в очі або вуха та не беріть їх до рота.
- Не вставляйте жодних речей в отвори пилососа. Не використовуйте пилосос із заблокованими отворами. Не допускайте потрапляння в отвори пилососа пилу, ворсу, волосся та інших предметів, які можуть зменшити потік повітря.
- Не кладіть пилосос на стілець, стіл або іншу нестійку поверхню, оскільки це може призвести до пошкодження пристрою або травмування. Якщо пилосос пошкоджено внаслідок падіння або він вийшов з ладу з інших причин, зверніться до авторизованого сервісного центру компанії-виробника. Ніколи не намагайтеся розбирати пристрій самостійно.
- Необхідно суворо дотримуватися всіх наведених у посібнику інструкцій з підзарядки акумулятора. Неправильне заряджання акумулятора в зазначеному температурному діапазоні може призвести до його пошкодження.
- Використовуйте лише приладдя та запасні частини, рекомендовані виробником.
- Будьте особливо обережні, використовуючи пилосос для прибирання сходів.
- Якщо пилосос не використовується протягом тривалого часу, а також перед виконанням його обслуговування або ремонту, обов'язково від'єднуйте його від електромережі.
- Не встановлюйте, не заряджайте і не використовуйте цей виріб на відкритому повітрі, у ванних кімнатах або біля басейну.
- Попередження про пожежну небезпеку. Не наносьте на фільтр пилососа жодних ароматизаторів. Ці типи виробів, як відомо, містять легкозаймисті хімічні речовини, які можуть спричинити загоряння пилососа.
- Використовуйте тільки оригінальну станцію для видалення пилу (модель VCBT).
- ПОПЕРЕДЖЕННЯ. Для підзарядки акумулятора використовуйте лише знімний блок живлення, що постачається разом із цим пристроєм.
- Цей пристрій містить акумулятори, які не підлягають заміні.
- Пристрій містить акумулятори, які можуть замінювати лише кваліфіковані спеціалісти або працівники сервісного центру.
- Використовуйте акумулятор лише дозволеного типу (модель V2612D-6S1P-BWA). Невиконання цієї вимоги може призвести до займання літій-іонного акумулятора.
- У разі витоку рідини з акумулятора виведіть людей із небезпечної зони, доки акумулятор не охолоне і випаровування не розсіються.
- Забезпечте максимальну вентиляцію для видалення небезпечних газів і уникайте контакту зі шкірою та очима або вдихання парів.
- Пролиту рідину видаліть абсорбентом, а відходи спаліть.
- Не використовуйте та не зберігайте в екстремально гарячому або холодному середовищі (нижче 0°C/32°F або вище 40°C/104°F). Заряджайте бездротовий пилосос за температури вище 0°C/32°F і нижче 40°C/104°F.
- Цей виріб призначений тільки для домашнього використання.
- Замикати клеми живлення між собою заборонено.
- Якщо шнур живлення пошкоджено, щоб уникнути небезпеки, його повинен замінити виробник, його центр обслуговування або фахівець з відповідною кваліфікацією.


Прочитайте посібник з експлуатації


Знімний блок живлення


Тільки для використання в приміщенні


Обладнання класу II



мініатюрний плавкий запобіжник із затримкою спрацювання
де T3,15 A – символ характеристики часу/струму

З повним текстом електронного посібника можна ознайомитися, відвідавши вебсторінку https://global.dreametech.com/pages/user-manuals-and-faqs

UA

Основна інформація про виріб

Комплект постачання



Комбінована насадка

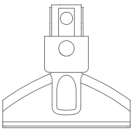

Широка насадка для ворсу



Корпус пристрою

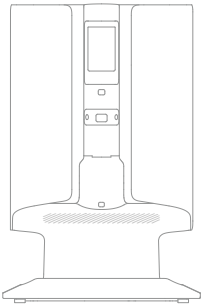

Станція для видалення пилу

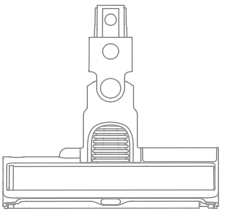

Подвійна роликова універсальна щітка TangleCut™



Мішок для пилу (×1 попередньо встановлено, ×1 у комплекті в коробці)

Примітка: Зображення в цьому посібнику наведено тільки з ознайомлювальною метою. Справжній виріб може відрізнятися.

Основна інформація про виріб

Назви компонентів

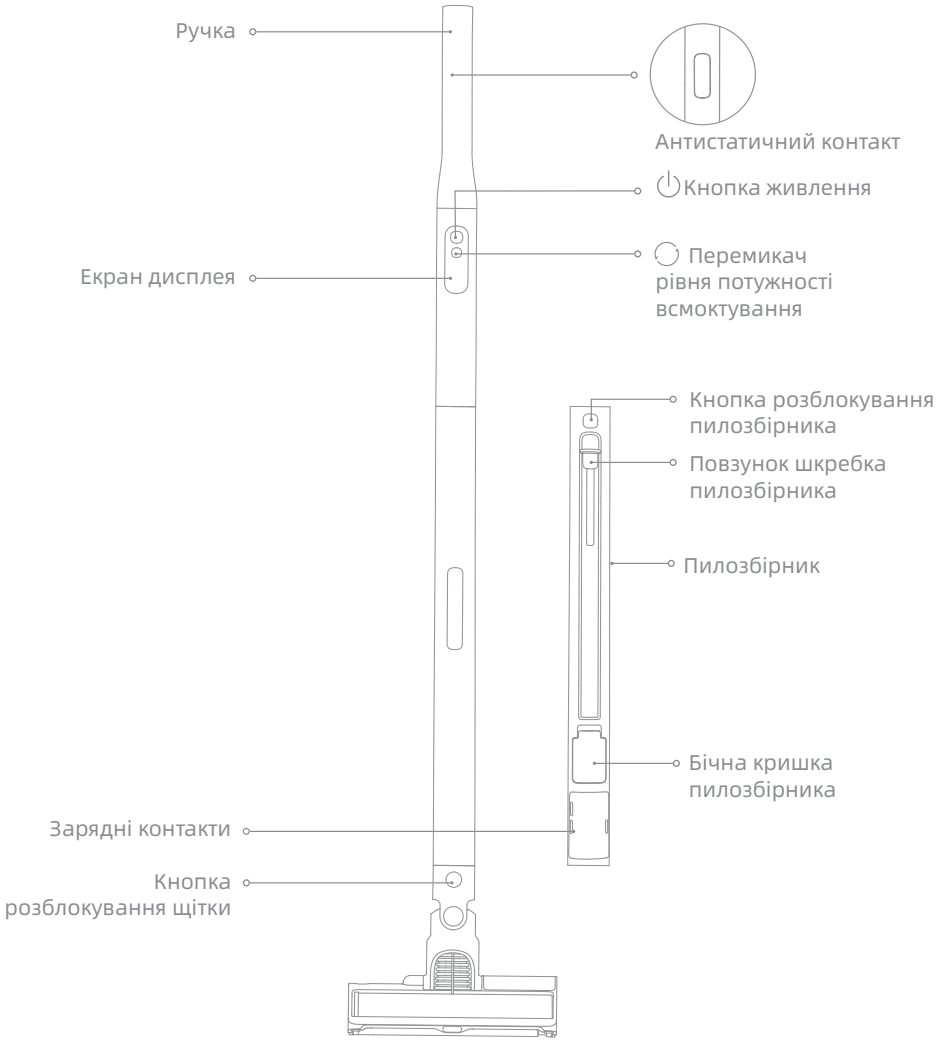

Основна інформація про виріб

Назви компонентів

Кнопка перемикання режиму збору пилу (індикатор стану)
Натисніть і утримуйте 2 секунди, щоб перемикатися між ручним режимом і режимом автоматичного збору пилу.

- Постійно світиться синім: автоматичний режим спорожнення увімкнено за замовчуванням.
- Індикатор не світиться: ручний режим спорожнення.
- Блимає оранжевим: мішок для пилу не встановлено, тому функцію спорожнення неможливо запустити.

Кнопка збирання пилу

(Індикатор стану)
Під час спорожнення коротко натисніть, щоб зупинити. Натисніть ще раз, щоб запустити.

- Блимає оранжевим: мішок для пилу заповнений / повітряний канал заблоковано
- Постійно світиться зеленим: режим очікування
- Блимає зеленим: готовий до збору пилу

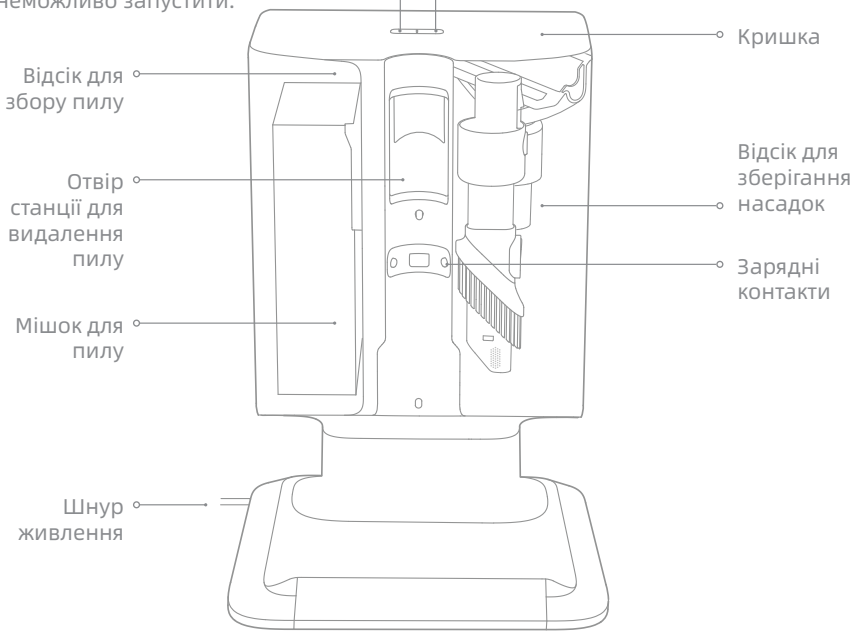

Основна інформація про виріб

Екран дисплея

Рівень заряду акумулятора у відсотках

- Під час заряджання число на екрані дисплея відображає поточний рівень заряду акумулятора у відсотках. Коли число дорівнює 100, це означає, що акумулятор повністю заряджений.
- Коли на екрані дисплея відображається «LO», це означає, що рівень заряду акумулятора нижче 10%.

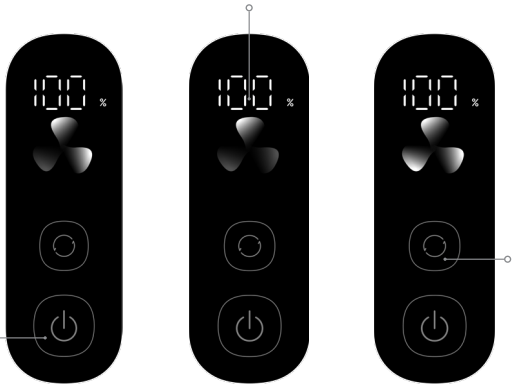

Кнопка живлення

Короткочасно натисніть, щоб увімкнути або вимкнути

Середній Економічний Турбо

Перемикач рівня потужності всмоктування

Коротко натисніть, щоб перемикати режими «Економічний», «Середній» і «Турбо»

Натисніть і утримуйте 3 секунди, щоб перейти в режим вибору мови, потім коротко натисніть для підтвердження

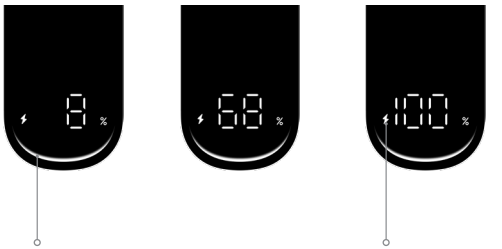

Індикатор заряджання

- Повільно блимає зеленим: рівень заряду акумулятора > 10% (заряджається)
- Повільно блимає червоним: рівень заряду акумулятора ≤ 10% (заряджається)

Індикатор стану акумулятора

- Заряджання: Повільно блимає зеленим: рівень заряду акумулятора > 10% Повільно блимає червоним: рівень заряду акумулятора ≤ 10%
- Розряджання: Блимає червоним кольором: рівень заряду акумулятора ≤ 10%

Примітка:

- Якщо більше 15 секунд не виконується жодних дій, екран вимикається і повертається до основного інтерфейсу при наступному увімкненні.
- У разі зупинки роботи в будь-якому режимі прибирання пилосос під час наступного запуску за типовим налаштуванням переходить в середній режим. Пристрій типово працює в середньому режимі.

Екран дисплея

Пошук і усунення несправностей

Якщо пилосос не працює належним чином, на екрані відображається повідомлення про помилку. Для пошуку вирішення проблеми див. таблицю пошуку та усунення несправностей.

Піктограма помилки	Стан	Повідомлення про помилку	Способи усунення
	Блимає оранжевим кольором	Повітропровід заблоковано	1. Спочатку натисніть і утримуйте повзунок шкребка пилозбірника та посуньте його вперед, щоб вручну очистити пил. Потім встановіть пилосос на станцію для видалення пилу, щоб спорожнити пилозбірник. Перевірте, чи відновилася нормальна робота. 2. Якщо проблема не зникає, перевірте, чи не забитий фільтр через надмірне накопичення пилу. Очистіть або промийте фільтр і висушіть його на повітрі. 3. Потім перевірте, чи не заблокована щітка.
	Блимає оранжевим кольором	Застрягла роликова щітка	Щоб видалити сміття та волосся, що намоталося на роликову щітку, ознайомтеся з розділом «Очищення щітки».
	Постійно світиться помаранчевим кольором	Термін дії фільтра закінчується	Після заміни фільтра натисніть і утримуйте кнопку живлення протягом 3 секунд, щоб скинути дані фільтра.
	Блимає червоним кольором	Сповіщення про високу температуру	Зачекайте, поки двигун охолоне.
Якщо на екрані дисплея з'явиться код помилки від E0 до E9 або від F0 до F2, зверніться в сервісний центр для ремонту.			

Встановлення

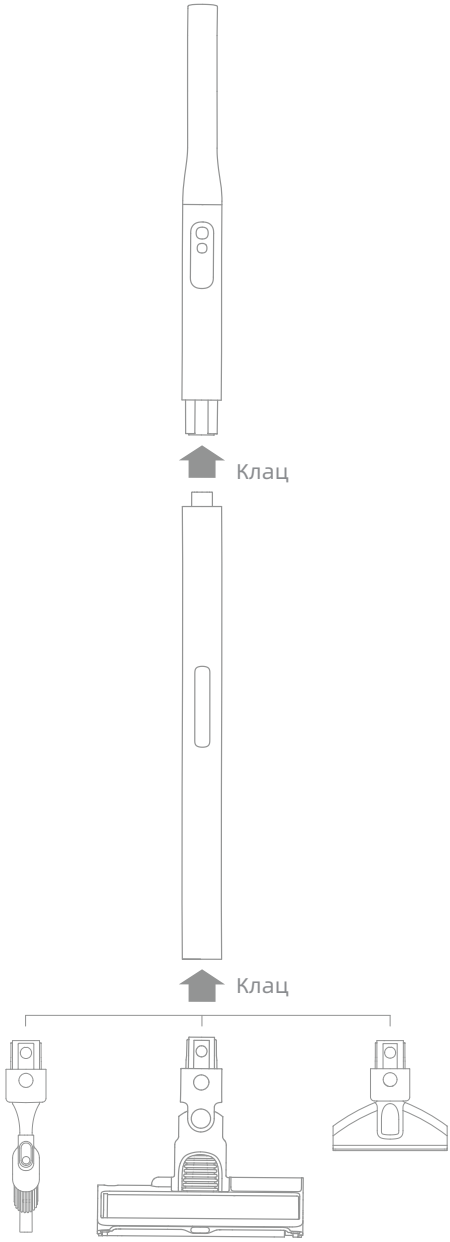

Примітка: Встановлюйте приладдя відповідно до фактичних потреб у прибиранні.

UA

Заряджання

Зарядка на станції для видалення пилу

1. Розмістіть станцію для видалення пилу поруч із розеткою та підключіть її до електромережі.
2. Встановіть пилосос на станцію для видалення пилу (сумістіть зарядні контакти пилососа з контактами станції).

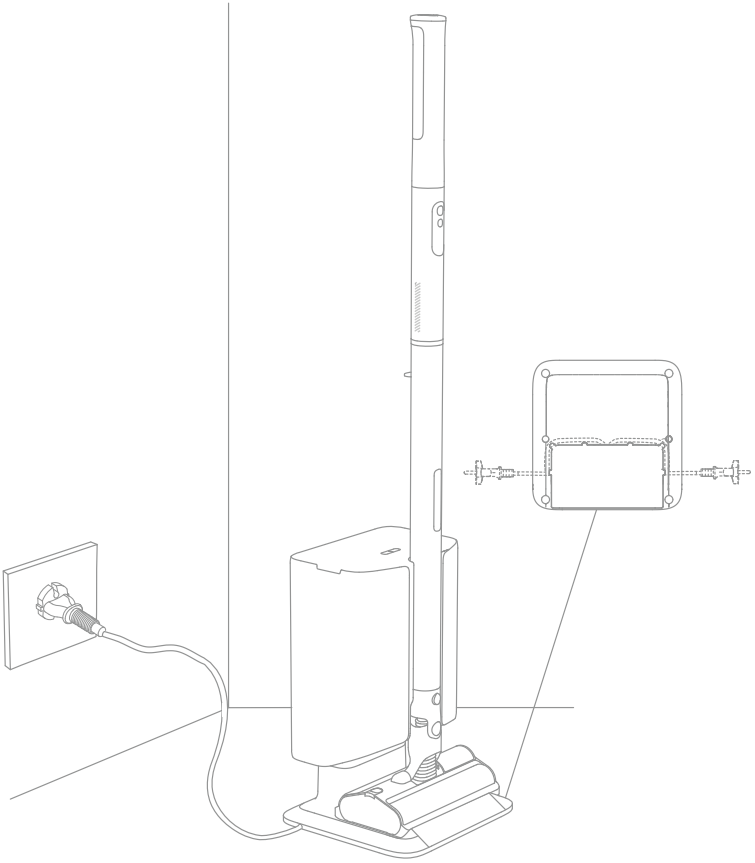

Примітка:

- Перед першим використанням повністю зарядіть пилосос. Повна зарядка займає близько 4 годин. Тривале прибирання в режимі «Турбо» призводить до перегрівання акумулятора, що збільшує час заряджання. Перед заряджанням пилососа дайте йому охолонути протягом 30 хвилин.
- Під час заряджання користуватися пилососом не можна.
- Коли пилосос не використовується, його можна розмістити на станції для видалення пилу.
- Розетка для шнура живлення може бути налаштована відповідно до потреб користувача.
- Пилосос можна заряджати лише на станції для видалення пилу.

Спосіб використання

Початок збирання пилу

1. Розмістіть станцію для видалення пилу поруч із розеткою та підключіть її до електромережі.
2. Встановіть пилосос на станцію для видалення пилу (сумістіть отвір пилозбірника з отвором станції).
3. Станція для видалення пилу автоматично почне збирання пилу.

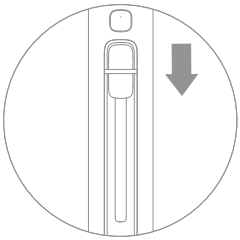

Якщо сміття застрягло в металевій сітці, натисніть і утримуйте повзунок шкребка пилозбірника, потім посуньте його вперед, щоб видалити сміття.

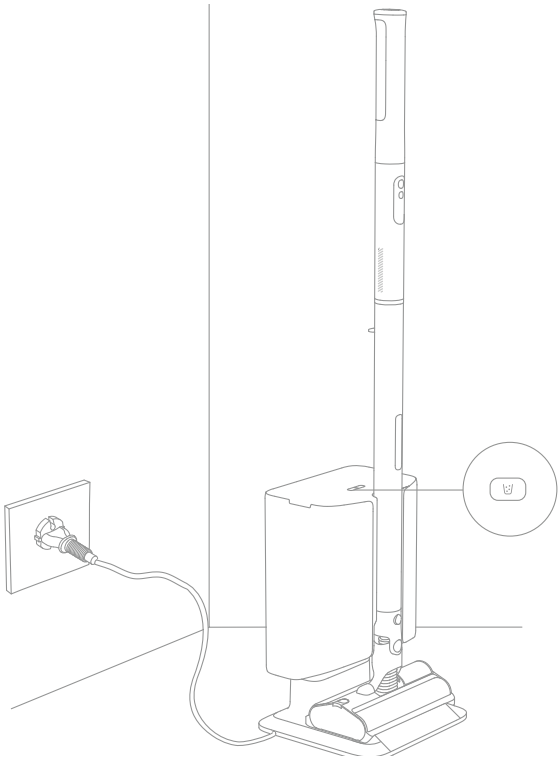

Примітка:

- Якщо мішок для пилу досягає максимальної місткості або повітряний канал заблоковано під час збирання пилу, станція для видалення пилу зупиниться після завершення процесу та не зможе знову збирати пил.
- Рекомендується спорожнювати пил після кожного використання. Якщо в пилозбірнику накопичилося багато сміття, виконайте збирання пилу кілька разів, щоб досягти кращих результатів очищення.

Використання різних допоміжних приналежностей

Подвійна роликова універсальна щітка TangleCut™

Підходить для прибирання твердої підлоги, мармуру, плитки, килимових покриттів з низьким і середнім ворсом тощо.

Примітка: під час увімкнення пристрою автоматично вмикається підсвічування щітки, що є зручним для використання.

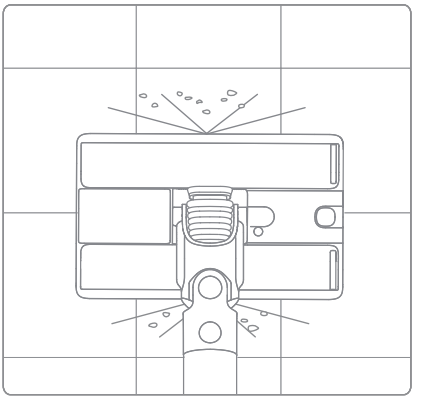

Широка насадка для ворсу

Для прибирання бруду, шерсті домашніх тварин та іншого стійкого сміття з диванів, постільної білизни та інших тканинних поверхонь.

Примітка: Не рекомендується пилососити делікатні поверхні, як-от шовк.

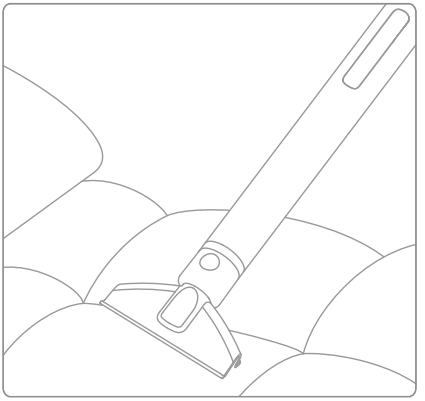

Комбінована насадка

Підходить для прибирання щілин, кутів дверей і вікон, сходів та інших важкодоступних місць.

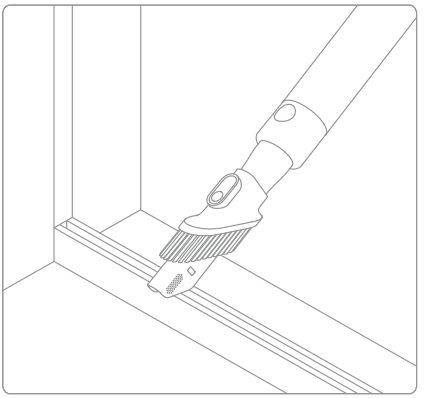

Примітка:

- Якщо будь-яка деталь, що обертається, застрягне, пилосос може автоматично вимкнутись. Видаліть усі застряглі сторонні предмети і продовжуйте прибирання.
- Якщо акумулятор перегрівається, пилосос автоматично вимикається. Зачекайте, поки температура акумулятора повернеться до норми, і продовжуйте прибирання.

Догляд і технічне обслуговування

Поради:

- Щоб не втратити гарантію, завжди використовуйте оригінальні деталі.
- Якщо фільтр, щітка або насадка засмічені, пилосос припинить працювати незабаром після увімкнення. Щоб відновити роботу, очистіть відповідні деталі.
- Перед очищенням переконайтеся, що штепсельна вилка від'єднана від електромережі, а кнопка живлення на пилососі вимкнена.
- Якщо пилосос не використовуватиметься протягом тривалого часу, повністю зарядіть його, від'єднайте шнур живлення і зберігайте його в прохолодному місці з низькою вологістю, подалі від прямих сонячних променів. Щоб уникнути надмірного розрядження акумулятора, заряджайте його принаймні раз на три місяці.

Очищення пилососа

Протирайте пилосос м'якою сухою ганчіркою.

Очищення фільтра

1. Як показано на рисунку, натисніть кнопку розблокування пилозбірника, а потім зніміть пилозбірник.



2. Потягніть вгору, щоб зняти фільтр.



3. Очищуйте одразу після повсякденного використання.

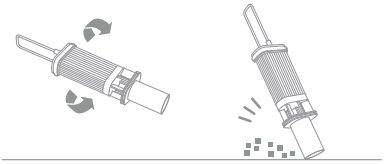

4. Після тривалого або частого використання промийте фільтр і висушіть його на повітрі щонайменше протягом 24 годин до повного висихання.

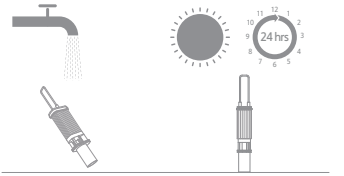

Примітка:

- Не рекомендується промивати після кожного використання. Рекомендується очищати фільтр один раз на тиждень.

  Якщо вдома є домашні тварини або в інших особливих випадках, за потреби очищуйте частіше.
- Для миття фільтра використовуйте лише чисту воду. Не використовуйте миючі засоби. Не використовуйте щітку або пальці для очищення фільтра.

Встановлення фільтра

1. Як показано на рисунку, встановіть фільтр назад у пилозбірник.



2. Встановіть верхню частину корпусу пристрою на місце.



Догляд і технічне обслуговування

Заміна мішка для пилу

1. Відкрийте кришку станції для видалення пилу.

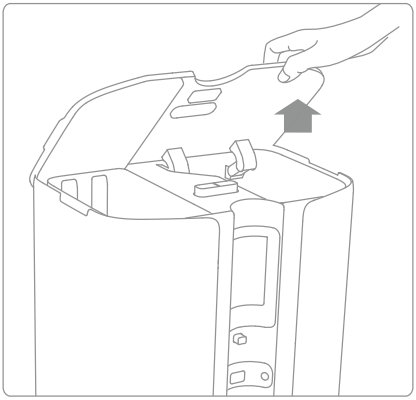

2. Витягніть мішок для пилу та утилізуйте його.

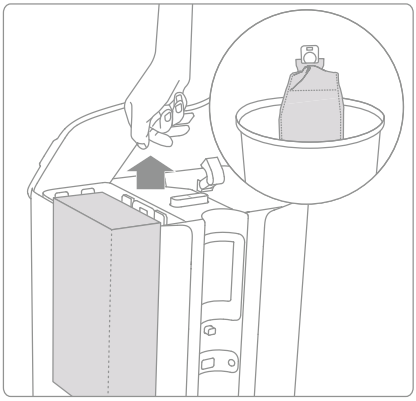

Примітка:

Потягніть ручку мішка для пилу назовні – це автоматично запечатає мішок і запобігатиме випадковому висипанню пилу та сміття.

3. Установіть новий мішок для пилу, вставивши його ручку в паз.

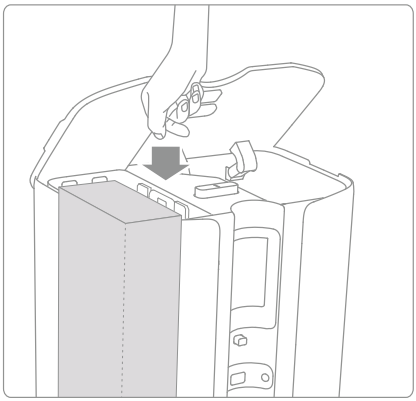

4. Закрийте кришку станції для видалення пилу.

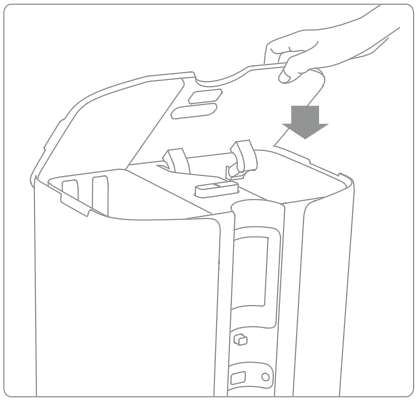

Примітка: Рекомендується замінювати мішок для пилу кожні 50 днів. Якщо мішок для пилу заповнений, індикатор блимає помаранчевим кольором.

Догляд і технічне обслуговування

Очищення подвійної роликової універсальної щітки TangleCut™

1. Натисніть на кнопку розблокування роликової щітки, щоб вийняти щітку із паза.

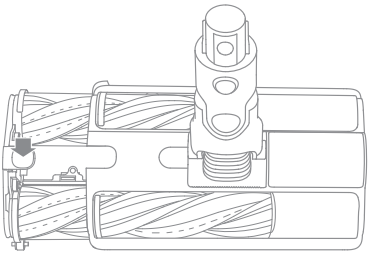

2. Відокремте валик від бічної кришки.

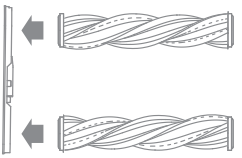

3. Витріть пил з виїмки та прозорої кришки сухою ганчіркою або паперовим рушником.

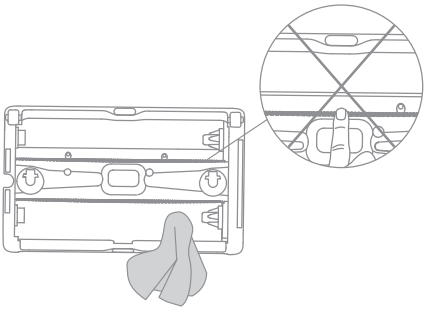

4. У разі забруднення промийте роликову щітку чистою водою, доки вона не стане чистою. Залиште роликову щітку у вертикальному положенні щонайменше на 24 години до повного висихання.

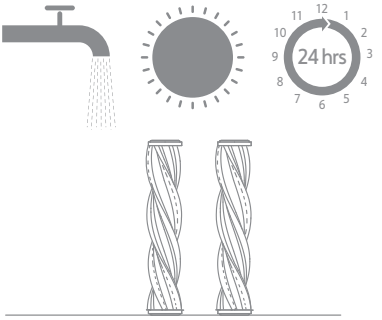

Примітка:
У щітку вбудовані гострі леза. Уникайте контакту з ними під час очищення.

ПОШИРЕНІ ЗАПИТАННЯ

Якщо пилосос не працює належним чином, див. таблицю нижче. Якщо проблема не зникне, зверніться в сервісний центр для ремонту.

Помилки	Можливі причини	Способи усунення
Пилосос не працює.	Пристрій розрядився або рівень заряду акумулятора низький.	Повністю зарядіть пилосос, після чого продовжуйте використання.
	Спрацьовує захист від перегрівання через засмічення.	Очистіть усмоктувальний отвір або повітряний канал. Зачекайте, поки пилосос охолоне, а потім увімкніть його знову.
	Заблоковано всмоктувальний отвір або повітряний канал.	Усуньте засмічення в усмоктувальному отворі або повітряному каналі.
Слабка сила всмоктування.	Пилозбірник переповнений та/або фільтр засмічений.	Випорожніть пилозбірник та/або очистіть блок фільтра.
	Насадка заблокована.	Усуньте засмічення в насадці.
Електродвигун створює дивний шум.	Заблоковано головний всмоктувальний отвір.	Усуньте засмічення в головному всмоктувальному отворі.
Під час заряджання індикатор заряду акумулятора не світиться.	Пилосос неправильно встановлений на станції для видалення пилу.	Переконайтеся, що зарядні контакти пилососа суміщені з контактами станції для видалення пилу.
	Акумулятор заряджається і автоматично переходить у сплячий режим.	Пилосос працює нормально.
	Проблема не щезає після усунення двох попередніх можливостей.	
Заряджання відбувається надто повільно.	Температура акумулятора занадто низька або занадто висока.	Зачекайте, поки температура акумулятора повернеться до норми, а потім підзарядіть його.
Не працює світлодіодне підсвічування щітки.	Світлодіодні лампочки пошкоджені.	Зверніться до відділу післяпродажного обслуговування для проведення технічного обслуговування.
Індикатор стану збирання пилу блимає помаранчевим кольором.	Мішок для пилу не встановлений або встановлений неналежним чином.	Перед початком збирання пилу переконайтеся, що мішок для пилу встановлений на місце.
Індикатор стану збирання пилу блимає помаранчевим кольором.	Мішок для пилу заповнений або повітряний канал заблоковано.	Встановіть новий мішок для пилу або очистіть повітряний канал. Потім натисніть і утримуйте кнопку збирання пилу протягом 3 секунд, щоб усунути несправність.
Роликова щітка не обертається	Щітка-валик застрягла	Ознайомтеся з розділом про очищення щітки, щоб дізнатися, як розібрати роликову щітку і перевірити, чи не заплуталося волосся або інше сміття на валику і зубцях гребінця; очистіть від будь-яких забруднень у разі наявності, і знову запустіть пристрій.

UA

Технічні характеристики

Пилосос			
Модель	VZV67B	Час заряджання	приблизно 4 години
Номінальна потужність	320 W	Номінальна напруга	21,6 V ⎓
Подвійна роликова універсальна щітка TangleCut™			
Модель	VMBAX		
Номінальна потужність	35 W	Номінальна напруга	21,6 V ⎓
Станція для видалення пилу			
Модель	VCBT		
Номінальна вхідна напруга	220 V-240 V ~ 50/60 Hz	Номінальна вихідна напруга і струм	26,5 V ⎓ 0,75 A
Номінальна потужність	1050 W		
Літій-іонний акумуляторний блок			
Модель	V2612D-6S1P-BWA	Номінальна напруга	21,6 V ⎓
Номінальна ємність	1800 mAh	Номінальна ємність	2000 mAh
Енергія	38,88 Wh		

Літій-іонний акумуляторний блок містить речовини, небезпечні для навколишнього середовища. Перед утилізацією пилососа вийміть акумуляторний блок, а потім здайте його на утилізацію або переробку відповідно до місцевих законів і правил країни або регіону, в якому він використовується.

Під час виймання акумулятора пристрій має бути відключений від мережі електроживлення. Зберігайте батареї в недоступному для дітей місці. Ніколи не беріть батареї до рота. У разі проковтування зверніться до лікаря або до місцевої токсикологічної служби.

У разі неправильного використання ніколи не торкайтеся акумулятора, з якого може виливатися рідина. При випадковому контакті промийте водою. Якщо рідина потрапила в очі, негайно зверніться за медичною допомогою. Рідина, що витікає з акумулятора, може спричинити подразнення або опіки.

Утилізація та вилучення акумулятора

Вбудований літій-іонний акумулятор містить речовини, небезпечні для довкілля. Перед утилізацією акумулятора переконайтеся, що його вилучили кваліфіковані спеціалісти та передали до відповідного пункту переробки.

• перед утилізацією пристрою необхідно вилучити акумулятор;

• під час виймання акумулятора пристрій має бути відключений від мережі електроживлення;

• акумулятор слід утилізувати безпечним способом.

Інструкція з вилучення

1. За допомогою інструмента підділньте та відкрийте кришку акумуляторного блоку.
2. За допомогою викрутки відкрутіть гвинти кріплення акумуляторного блока.
3. За допомогою інструмента підділньте та вийміть акумуляторний блок.

ОБЕРЕЖНО:

- Перед вилученням акумулятора від'єднайте живлення та максимально розрядіть акумулятор.
- Непотрібні акумулятори слід передавати до відповідного пункту переробки.
- Не піддавайте впливу високих температур, щоб уникнути ризику вибуху.
- У разі неправильного використання з акумулятора може витікати рідина. У разі контакту промийте водою та зверніться по медичну допомогу.

Інформація щодо відходів електричного й електронного обладнання (WEEE)



Усі вироби, на які нанесено цей знак, являють собою відходи електричного й електронного обладнання (WEEE, згідно з Директивою 2012/19/EU), і їх не слід викидати разом із несортованим побутовим сміттям. Натомість слід берегти здоров'я людей і довкілля, здаючи відходи обладнання до спеціального пункту збору відходів електричного та електронного обладнання, призначеного урядом або місцевими органами влади. Правильна утилізація і повторна переробка допоможе запобігти можливому негативному впливу на довкілля та здоров'я людей. Для отримання додаткової інформації щодо розташування й умов роботи таких пунктів збирання зверніться до спеціалістів, які займаються встановленням такого обладнання, або до місцевих органів влади.