

Пайдалану бойынша нұсқаулық

Қабырға кондиционері
(сплит-жүйе)
Aira ES09U01
Aira ES12U02
Aira ES18U03

МАЗМҰНЫ

ҚҰРЫЛҒЫ МАҚСАТЫ 6
САҚТЫҚ ШАРАЛАРЫ 6
ПАЙДАЛАНУ ЕРЕКШЕЛІКТЕРІ 7
ЖҰМЫС ТЕМПЕРАТУРАСЫ 7
САҚТАНДЫРУ ЖҮЙЕСІ 8
ЖЫЛЫТУ 8
ЖІБІТУ 8
ТЕХНИКАЛЫҚ СИПАТТАМАЛАР 9
ЖИНАҚТАЛЫМ 10
ҚҰРЫЛҒЫ СХЕМАСЫ 11
ІШКІ БЛОК 11
СЫРТҚЫ БЛОК 11
ҚБ ПУЛЬТІ 12
ҚБ ПУЛЬТІНІҢ БАТЫРМАЛАРЫНЫҢ МАҚСАТЫ 12
ҚБ ПУЛЬТІНІҢ ДИСПЛЕЙІНДЕГІ ИНДИКАТОРЛАР 13
WI-FI ФУНКЦИЯСЫ ЖӘНЕ ҚОСЫМША 14
ҚОСЫМШАНЫ ОРНАТУ 14
ТІРКЕУ ЖӘНЕ ЖҰМЫСТЫ БАСТАУ 14
ҚҰРЫЛҒЫНЫ ҚОСУ 14
ҚҰРЫЛҒЫНЫ БАСҚАРУ 14
ҚОЛДАНАР АЛДЫНДА 15
ҚБ ПУЛЬТІНЕ БАТАРЕЯЛАРДЫ ОРНАТУ 15
ҚБ ПУЛЬТІН ПАЙДАЛАНУ 15
ПАЙДАЛАНУ 16
ЖҰМЫС РЕЖИМІН ТАҢДАУ 16
ЖЕЛДЕТКІШТІҢ АЙНАЛУ ЖЫЛДАМДЫҒЫ 16
ТЕМПЕРАТУРАНЫ ӨЗГЕРТУ 16
ҚОСУ 17
АУА АҒЫНЫН БАСҚАРУ 17
САҒАТТЫ ОРНАТУ 17
ТАЙМЕР 18
ТҮНГІ РЕЖИМІ 18
УЛЬТРАКҮЛГІН ШАМ 20
ТУРБО РЕЖИМІ 20
ТЫНЫШ РЕЖИМ 20
ҚУАТТЫ ҮНЕМДЕУ РЕЖИМІ 21
«8 °C ЖЫЛЫТУ» РЕЖИМІ 21

IFEEL ФУНКЦИЯСЫ 21
ҚБ ПУЛЬТІНІҢ БАТЫРМАЛАРЫН ҚҰЛЫПТАУ 22
ІШКІ БЛОКТЫҢ БУЛАНДЫРҒЫШЫН ӨЗІН-ӨЗІ ТАЗАЛАУ ФУНКЦИЯСЫ 22
КҮТІМ ЖӘНЕ ҚЫЗМЕТ КӨРСЕТУ 23
ТАЗАЛАУ 23
АУА СҮЗГІСІН ТАЗАЛАУ 24
ТӨТЕНШЕ АУЫСТЫРЫП-ҚОСҚЫШ 24
ЫҚТИМАЛ МӘСЕЛЕЛЕР ЖӘНЕ ОЛАРДЫҢ ШЕШІМІ 25
ҚАТЕ КОДТАРЫ 26
ОРНАТУ, САҚТАУ, ТАСЫМАЛДАУ (ТАСУ), ӨТКІЗУ ЖӘНЕ КӘДЕГЕ ЖАРАТУ ЕРЕЖЕЛЕРІ МЕН ШАРТТАРЫ 29
ҚОСЫМША АҚПАРАТ 30

Құрметті сатып алушы!

Eigen брендін таңдағаныңызға рахмет.

Біз құрылғының жұмыс істеу қабілеті мен қауіпсіздігін мұқият тексеріп, содан кейін оны жөнелту үшін сенімді түрде қаптадық.

Құрылғыны желіге бірінші рет қоспас бұрын, осы нұсқаулықты мұқият оқып шығыңыз. Онда құрылғыны дұрыс орнату және пайдалану туралы маңызды ақпарат, сондай-ақ оған күтім жасау бойынша кеңестер берілген. Ықтимал бұзылуларды немесе жазатайым оқиғаларды болдырмау үшін берілген нұсқауларды орындауды ұсынамыз.

Пайдалану бойынша нұсқаулықты қажет болған жағдайда анықтамалық материал ретінде пайдалану үшін сенімді жерде сақтаңыз.

ҚҰРЫЛҒЫ МАҚСАТЫ

Тұрмыстық типтегі сплит-жүйе кондиционері тұрғын, қоғамдық және әкімшілік-тұрмыстық үй-жайларда санитарлық-гигиеналық нормаларды қамтамасыз ету кезінде оңтайлы ауа температурасын құруға арналған. Кондиционер салқындатуды, құрғатуды, жылытуды (тек салқындату үшін жұмыс істейтін модельдерден басқа), желдетуді және ауаны шаңнан тазартуды жүзеге асырады.

САҚТЫҚ ШАРАЛАРЫ

- Құрылғы балалар мен физикалық, сенсорлық немесе ақыл-ой қабілеті шектеулі адамдар үшін, олардың қауіпсіздігіне жауапты басқа адамдар бақылайтын жағдайларды қоспағанда, пайдалануға арналмаған. Балаларға құрылғымен ойнауға рұқсат бермеңіз.
- Құрылғы коммерциялық мақсатта пайдалануға арналмаған.
- Құрылғыға бөгде заттарды салуға тыйым салынады. Желдеткіш жоғары жылдамдықпен жұмыс істейді және бұл жарақатқа әкелуі мүмкін.
- Құрылғыны өз бетіңізше жөндемеңіз, бұл электр тогының соғуына әкелуі мүмкін.
- Жұмыс батырмаларын дымқыл қолмен ұстамаңыз.
- Ақаулық туындаған жағдайда қуат көзін өшірмес бұрын, алдымен құрылғыны ҚБ пульті арқылы өшіріңіз.
- Құрылғы анық зақымдалған кезде оны пайдалануға тыйым салынады.
- Кондиционердің жанында шашқа арналған құралдар мен лак-бояу материалдары сияқты өрт қауіпті аэрозольдерді шашыратпаңыз. Бұл өрт тудыруы мүмкін.
- Егер кондиционері бар бір бөлмеде оттықтар немесе басқа жылыту құрылғылары жұмыс істесе, оттегінің жетіспеушілігін болдырмау үшін бөлмені мұқият желдетіңіз (желдету кезінде кондиционерді өшіру керек).
- Кондиционерді ванна бөлмелері немесе кір жуатын бөлмелер сияқты ылғалды жерлерде орнатпаңыз. Судың әсері электрлік компоненттердің қысқа тұйықталуын тудыруы мүмкін.
- Электр тоғымен зақымданудан сақтану үшін кондиционерді сумен жумаңыз.
- Кондиционерді тазалау үшін тез тұтанатын тазалау құралдарын пайдаланбаңыз.
- Ұзақ уақыт пайдаланбаған кезде құрылғыны өшіріп, қуат көзінен ажыратыңыз.
- Қуат сымын розеткадан шығарып, жұмыс істеп тұрған құрылғыны өшірмеңіз, себебі бұл ұшқын тудыруы мүмкін және өрт қаупін тудырады. Пульттегі батырманы басу арқылы оны әрқашан өшіріңіз.
- Найзағай кезінде құрылғыны ажыратыңыз.
- Штепсельдік ашаның ластануына жол бермеңіз. Ашаның ластануы тұтануға немесе электр тогының соғуына әкелуі мүмкін.
- Құрылғыны қуат көзінен ажыратқан кезде, ашаны қолыңызбен ұстаңыз, сымды тартпаңыз.
- Кондиционерді ақаулы розеткаға қоспаңыз. Өткізгіштер мен ұзартқыштарды пайдаланбаңыз.
- Кондиционерді әмбебап розеткаға қоспаңыз. Бұл өртке әкелуі мүмкін.

- Сыртқы блоктың жоғарғы панеліне баспаңыз және оған ауыр заттарды қоймаңыз. Бұл блоктың зақымдалуына және жарақатқа әкелуі мүмкін.
- Құрылғыны және оның құрамдас бөліктерін тек мақсатты түрде пайдаланыңыз.
- Келесі құбылыстар орын алса, кондиционерді өшіріп, қуатты дереу өшіріңіз, содан кейін мәселені шешу үшін уәкілетті қызмет көрсету орталығына хабарласыңыз:
    - қуат сымы қызып кетеді немесе зақымдалады;
    - жұмыс кезінде біртүрлі дыбыс;
    - электр тізбегінің жиі үзілуі;
    - кондиционерден жану иісі;
    - кондиционердің ішкі блогында ағып кету.

ПАЙДАЛАНУ ЕРЕКШЕЛІКТЕРІ

ЖҰМЫС ТЕМПЕРАТУРАСЫ

Ең жақсы өнімділікке көрсетілген температура шегінде пайдаланған кезде қол жеткізіледі. Әйтпесе сақтандыру жүйесі іске қосылуы мүмкін.

Температура		Салқындату	Жылыту	Құрғату
Ішкі температура	макс	32 °C	27 °C	32 °C
	мин	21 °C	7 °C	18 °C
Сыртқы температура	макс	43 °C	24 °C	43 °C
	мин	*	-20 °C	21 °C

Ескерту: егер кондиционер ұзақ уақыт бойы есігі немесе терезесі ашық бөлмеде салқындату немесе құрғату режимінде жұмыс істесе және салыстырмалы ылғалдылық 80%-дан асса, оның шығару тесігінен конденсат тамшылауы мүмкін.

* Кейбір құрылғылар көрсетілген диапазоннан тыс температурада қалыпты режимде жұмыс істей алады (мәліметті сатушыдан нақтылаңыз).

САҚТАНДЫРУ ЖҮЙЕСІ

Құрылғыны іске қосқан және қайта іске қосқан кезде сақтандыру жүйесі келесідей жұмыс істейді:

- Құрылғыны өшіргеннен кейін бірден қайта іске қосқан кезде, сондай-ақ режимдерді ауыстырған кезде кондиционер сигналды алғаннан кейін 3 минуттан кейін жұмыс істей бастайды.
- Құрылғыны электр желісіне қосып, құрылғыны іске қосқаннан кейін кондиционер 20 секундтан кейін жұмыс істей бастайды.
- Электр қуаты кенеттен өшкен кезде, құрылғыны қайта іске қосу үшін ҚБ пультіндегі қуат батырмасын басыңыз. Егер таймер электр қуатын өшірмес бұрын орнатылған болса, оны қайта орнату керек.

ЖЫЛЫТУ

«Обогрев» режиміне ауысқанда ауа ағыны бірден емес, 2–5 минут ішінде беріле бастайды.

ЖІБІТУ

«Обогрев» режимінде құрылғы автоматты түрде еріту (мұзды жою) жүргізеді.

Еріту шамамен 2–10 минутқа созылады. Ерітіп жатқанда құрылғының желдеткіштері тоқтайды, ал еріту аяқталған соң құрылғы автоматты түрде «Обогрев» режиміне қайта оралады.

ТЕХНИКАЛЫҚ СИПАТТАМАЛАР

Үлгісі	Aira ES09U01	Aira ES12U02	Aira ES18U03
Сауда белгісі	Eigen		
Түрі	Кондиционер		
Жүйе түрі	Сплит-жүйе		
Жылыту қуаты	2700 Вт	3350 Вт	5000 Вт
Салқындату қуаты	2600 Вт	3300 Вт	5000 Вт
Қуат параметрлері	220-240 В ~ 50 Гц		100–240 В ~ 50 Гц
Номиналды ток күші	3,4 А	4,7 А	6,6 А
Негізгі режимдер	Автоматты, желдету, түнгі, жылыту, құрғату, салқындату, турбо режимі		
Бөлменің ұсынылатын ауданы	25 м^2	35 м^2	50 м^2
Жылу өнімділігі	9200 БЖБ/сағ	11430 БЖБ/сағ	17000 БЖБ/сағ
Суық өнімділік	9000 БЖБ/сағ	12000 БЖБ/сағ	18000 БЖБ/сағ
Жылыту режимінде тұтынылатын қуат	675 Вт	882 Вт	1315 Вт
Салқындату режимінде тұтынылатын қуат	745 Вт	1000 Вт	1470 Вт
Максималды тұтыну	1300 Вт	1400 Вт	2300 Вт
Ішкі блоктың максималды ауа ағыны	500 м^3/сағ		820 м^3/сағ
Максималды рұқсат етілген сору қысымы	1,6 МПа		
Максималды рұқсат етілген разряд қысымы	4,15 МПа		
Энергия тұтыну класы	A++		
Энергия тұтыну класы (жылыту)	A+		
Энергия тұтыну класы (салқындату)	A++		
Ішкі блоктың шу деңгейі	24 дБА		
Сыртқы блоктың шу деңгейі	51 дБА		
Салқындату әдісі	Ауалық		
Тоңазытқыш агент	R32		
Тоңазытқыш агентінің массасы	0,48 кг	0,66 кг	1,15 кг
Салқындатудың энергия тиімділігі коэффициенті	3,4	3,3	3,4
Жылу коэффициенті	4,1	3,7	
Электр тогының соққысынан қорғау класы (сыртқы блок)	I		
Электр тогының соққысынан қорғау класы (ішкі блок)	I		
Қуат сымын бекіту түрі	Y		
Қорғау дәрежесі (сыртқы блок)	IPX4		
Қорғау дәрежесі (ішкі блок)	IPX0		
Сыртқы блоктың салмағы (нетто)	21,5 кг	25 кг	34 кг
Ішкі блоктың салмағы (нетто)	7,1 кг	7,7 кг	10 кг

Үлгісі		Aira ES09U01	Aira ES12U02	Aira ES18U03
Сыртқы блоктың өлшемдері (Е × Т × Б)		660 × 240 × 483 мм	780 × 260 × 540 мм	810 × 280 × 585 мм
Ішкі блоктың өлшемдері (Е × Т × Б)		750 × 200 × 255 мм	790 × 200 × 255 мм	780 × 222 × 300 мм
Сымсыз қосылым сипаттамалары	**Стандарт**	IEEE 802.11 b/g/n20/n40		
	Жиілік диапазоны	2400–2483,5 МГц		
	Таратқыштың қуаты	<100 мВт		
Қолдану саласы		Тұрмыстық		

ЖИНАҚТАЛЫМ

- Сыртқы блок.
- Ішкі блок.
- Пайдалану бойынша нұсқаулық.
- Орнату бойынша нұсқаулық.
- AAA батареялары.
- Резеңке тығыздағыш.
- Бұрамашегелер жиынтығы (6 дана).
- Мыс сомындар (4 дана).
- Кәріздік қосылыс.
- Жылу оқшаулағыш үлдір.
- ҚБ пульті.

ҚҰРЫЛҒЫ СХЕМАСЫ

ІШКІ БЛОК

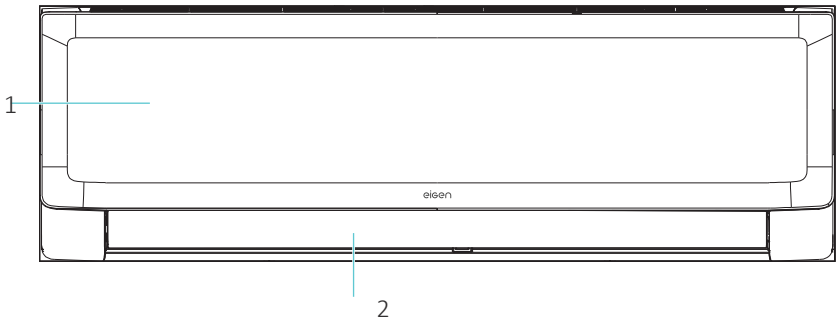

1. Құрылғының корпусы.
2. Жалюзи.

СЫРТҚЫ БЛОК

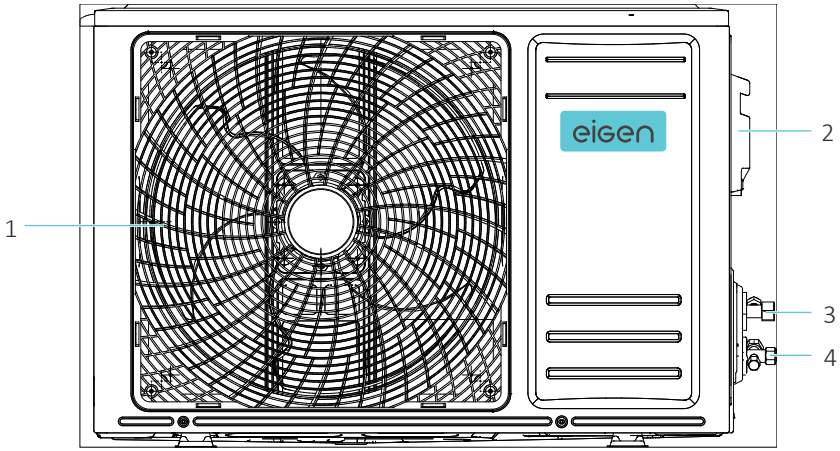

1. Ауа шығатын тор.
2. Клемма қорабының қақпағы.
3. Газ клапаны.
4. Сұйықтық клапаны.

НАЗАР АУДАРЫҢЫЗ!

Құрылғының нақты интерфейсі осы нұсқаулықта көрсетілгеннен өзгеше болуы мүмкін.

ҚБ ПУЛЬТІ

ҚБ ПУЛЬТІНІҢ БАТЫРМАЛАРЫНЫҢ МАҚСАТЫ

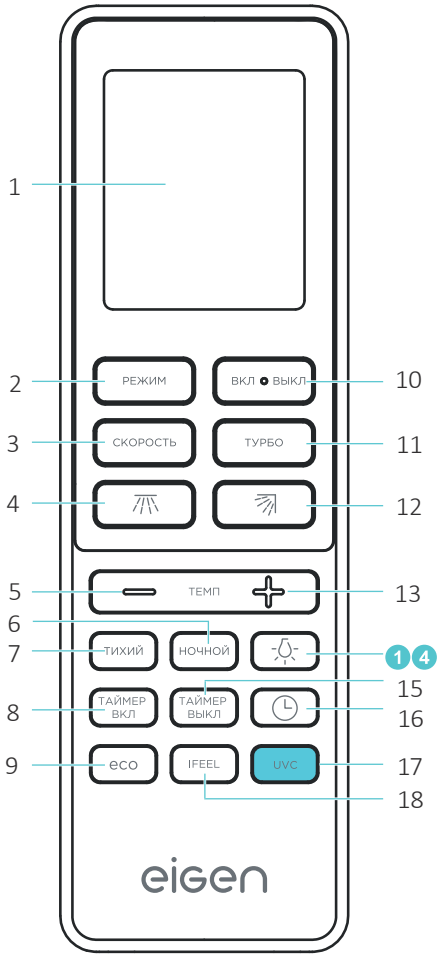

1. Дисплей.
2. «Режим» батырмасы (жұмыс режимдерін ауыстыру).
3. «Скорость» батырмасы (желдеткіштің жылдамдығын таңдау).
4. Көлденең жалюзилерді басқару.
5. Температура/таймер мәндерін азайту.
6. Түнгі режим батырмасы.
7. Тыныш режим батырмасы.
8. Қосу таймері.
9. ECO батырмасы (қуатты үнемдеу режимі).
10. Қуат батырмасы.
11. «Турбо» батырмасы (салқындату немесе жылыту режимінде қысқа уақыт ішінде берілген температураға жетуге мүмкіндік береді).
12. Тік жалюзилерді басқару.
13. Температура/таймер мәндерін арттыру.
14. Ішкі блок дисплейін өшіру батырмасы.
15. Өшіру таймері.
16. Сағатты баптау батырмасы.
17. UVC шамы.
18. IFEEL режимі батырмасы.

ҚБ ПУЛЬТІНІҢ ДИСПЛЕЙІНДЕГІ ИНДИКАТОРЛАР

	Салқындату		Түнгі режим 4		SMART режимі
	Құрғату		Автоматты режим		ECO режимі
	Желдету		Жоғары желдеткіш жылдамдығы		Турбо режимі
	Жылыту		Желдеткіштің орташа жылдамдығы		Құлыптау
	8 °C Жылыту		Желдеткіштің төмен жылдамдығы		Сигнал беру
	Түнгі режим 1		Тыныш режим	88:88 ON OFF	Таймер/уақыт дисплейі
	Түнгі режим 2		Жалюзидің солға-оңға автоматты тербелуі	88 °C	Температура дисплейі
	Түнгі режим 3		Жалюзидің жоғары-төмен автоматты тербелуі		IFEEL
	UVC шамы		Өзін-өзі тазалау режимі		

WI-FI ФУНКЦИЯСЫ ЖӘНЕ ҚОСЫМША

ҚОСЫМШАНЫ ОРНАТУ

Бұл сплит-жүйені Wi-Fi желісіне қосылған смартфоннан (2,4 ГГц) «Houself» қосымшасын пайдаланып басқаруға болады. Қосымшаны орнату үшін QR кодты сканерлеңіз.

ТІРКЕУ ЖӘНЕ ЖҰМЫСТЫ БАСТАУ

1. Егер сіз қосымшаны бірінші рет пайдаланып отырсаңыз, «Создать новую учетную запись» батырмасын басыңыз.
2. Елді таңдап, электрондық пошта мекенжайын енгізіп, «Получить проверечный код» батырмасын басыңыз.
3. Алынған кодты арнайы өріске енгізіңіз.
4. Құпия сөзді орнатыңыз, содан кейін растау батырмасын басыңыз. Сәтті тексеруден кейін тіркеу процесі аяқталады және қосымшаның басты беті ашылады.
5. Егер сізде «Houself» қолданбасында есептік жазбаңыз болса, «Вход с использованием существующей учетной записи» батырмасын басыңыз. Тіркелу кезінде пайдаланылған электрондық пошта мекенжайын және құпия сөзді енгізіңіз. «Вход» батырмасын басыңыз.

ҚҰРЫЛҒЫНЫ ҚОСУ

1. Қосымшаны ашып, оң жақ жоғарғы бұрыштағы «+» батырмасын басып, «Кондиционер» құрылғы түрін таңдаңыз.
2. Wi-Fi желісін таңдап, маршрутизатордың Wi-Fi құпия сөзін енгізіңіз және «Далее» батырмасын басыңыз. Қосымшадағы нұсқауларды орындаңыз.
3. Құрылғыны ҚБ пультімен қосыңыз да, « » батырмасын 6 рет басыңыз.
4. Құрылғы дисплейінде «77» кодын басқанда, «Вперед» батырмасын басыңыз.
5. Телефонды құрылғының Wi-Fi нүктесіне қосыңыз. Рұқсат нүктесінің атауы қосымшада көрсетіледі.
6. Рұқсат нүктесіне қосылғаннан кейін қосымшаны қайта ашып, құрылғыға қосылу аяқталғанша күтіңіз.

ҚҰРЫЛҒЫНЫ БАСҚАРУ

Негізгі мәзірде құрылғылар тізімінен қажетті құрылғыны таңдап, басқару интерфейсіне өту үшін оны басыңыз. Онда тиісті батырмаларды басу арқылы сплит-жүйенің барлық стандартты функцияларын басқара аласыз.

ҚОЛДАНАР АЛДЫНДА

ҚБ ПУЛЬТІНЕ БАТАРЕЯЛАРДЫ ОРНАТУ

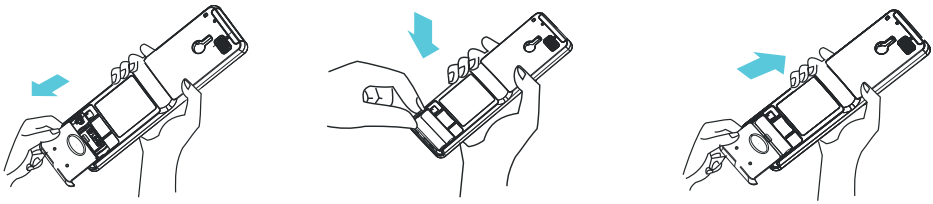

1. Батарея бөлімінің қақпағын көрсеткі бағытында алыңыз.
2. Полярлықты сақтай отырып, жаңа батареяларды салыңыз.
3. Батарея бөлімінің қақпағын жабыңыз.

ЕСКЕРТУЛЕР

- Екі LR03 AAA (1,5 В) батареясын пайдаланыңыз.
- Қайта зарядталатын қуат көздерін пайдаланбаңыз.
- Дисплей күңгірт болған кезде батареяларды ауыстырыңыз.

ҚБ ПУЛЬТІН ПАЙДАЛАНУ

Кондиционерді ҚБ пульті арқылы басқару үшін пультті ішкі блокқа орнатылған сигнал қабылдағышына бағыттаңыз. ҚБ пульті кондиционерді 7 м қашықтықтан басқара алады.

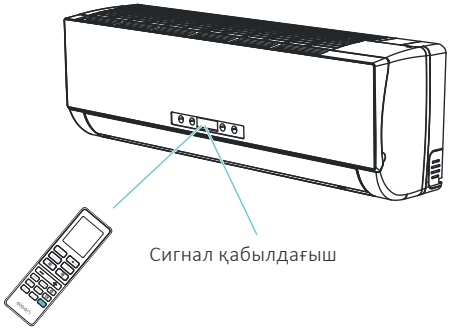

Ескерту: сурет анықтама үшін берілген, нақты құрылғы өзгеше болуы мүмкін.

НАЗАР АУДАРЫҢЫЗ!

- Сигналды ҚБ пультінен ішкі блокқа дұрыс беру үшін:
  - пульт тікелей күн сәулесінің, жарқын жарықтың немесе жоғары температураның әсеріне ұшырамауы керек;
  - пульт теледидарлардың немесе басқа электр құрылғыларының жанында болмауы керек — осыған байланысты қашықтан басқару пульті дұрыс жұмыс істемеуі мүмкін.
- Егер қашықтан басқару пульті мен ішкі блок арасында перделер ілулі болса, есіктер немесе басқа заттар болса, онда блок пульттен сигналдарды қабылдай алмайды. Егер ҚБ пультінен сигнал дұрыс берілмесе, онда ол мен блок арасындағы кедергілерді алып тастау керек немесе ҚБ пульті ақаулы деп күдіктенген жағдайда уәкілетті қызмет көрсету орталығына хабарласу керек.

ПАЙДАЛАНУ

ЖҰМЫС РЕЖИМІН ТАҢДАУ

«РЕЖИМ» батырмасын әр басқан сайын режим мына ретпен ауысады: Салқындату → Құрғату → Желдету → Жылыту → Автоматты.

ЖЕЛДЕТКІШТІҢ АЙНАЛУ ЖЫЛДАМДЫҒЫ

«СКОРОСТЬ» батырмасын әр басқан сайын желдеткіштің айналу жылдамдығы мына ретпен ауысады: «Auto» (автоматты режим) → Максималды → Жоғары → Орташа → Төмен → Минималды.

ЕСКЕРТУЛЕР

- «Вентиляция» режимінде «Auto» жылдамдығы (автоматты режим) қолжетімді емес.
- «Осушение» режимінде желдеткіш жылдамдығы «Auto» күйіне орнатылады, бұл ретте «СКОРОСТЬ» батырмасы қолжетімсіз болады.

ТЕМПЕРАТУРАНЫ ӨЗГЕРТУ

Температураны 1 °C-қа арттыру үшін «+» батырмасын, 1 °C-қа азайту үшін «–» батырмасын басыңыз.

Температураны орнату диапазондары	
Жылыту, салқындату	16 °C ~ 30 °C

Ескерту: температура бірліктерін Цельсий және Фаренгейт градустары арасында ауыстыру үшін «Режим» және «–» батырмаларын 3 секунд басып тұрыңыз.

ҚОСУ

Құрылғыны қосу үшін ҚБ пультіндегі қуат батырмасын басыңыз. Қосылғанда ҚБ пультінің дисплейінде жұмыс индикаторы жанады.

ЕСКЕРТУЛЕР

- Пайдалану кезінде жұмыс режимдерін ауыстыру 3 минутқа дейін созылуы мүмкін.
- «Обогрев» режиміне ауысқанда ауа ағыны ішкі блоктың жылу алмастырғышы қызғаннан кейін бірден емес, 2–5 минут ішінде беріле бастайды.
- Құрылғыны ажырату мен қайта іске қосу арасында кем дегенде 3 минут өту керек.

АУА АҒЫНЫН БАСҚАРУ

Ауа ағынының бағытын ҚБ пультіндегі басқару батырмаларының көмегімен немесе өзгертуге болады.

Ескерту: жалюзи күйі таңдалған жұмыс режиміне байланысты автоматты түрде өзгеруі мүмкін.

Жұмыс режимі	Ауа ағынының бағыты
«Охлаждение»/«Осушение»	Көлденең
«Обогрев»/«Вентиляция»	Тік (төмен)

ЖАЛЮЗИДІҢ ТЕРБЕЛУІ

- Жалюзидің жоғары-төмен тербелуін бастау үшін батырмасын басыңыз.
- Жалюзидің солға-оңға тербелуін бастау үшін батырмасын басыңыз.

ЖАЛЮЗИДІ БЕЛГІЛІ БІР КҮЙДЕ БЕКІТУ

Жалюзи тербеліп тұрғанда немесе батырмаларының бірін қайта басыңыз: жалюзи белгілі бір күйде бекітіледі.

НАЗАР АУДАРЫҢЫЗ!

- Жалюзиді конструкциясымен көзделмесе, қолмен бұрмаңыз. Бұл бұзылуға әкелуі мүмкін. Бұл болған жағдайда құрылғыны өшіріңіз, қуатты ажыратыңыз, қуатты қайта қосыңыз.
- «Охлаждение» және «Осушение» режимдерінде жалюзидің тік күйін пайдалану ұсынылмайды, бұл олардың бетінде конденсат пайда болуына әкелуі мүмкін.

САҒАТТЫ ОРНАТУ

Сағатты реттеу режиміне өту үшін батырмасын басыңыз. «+» немесе «–» батырмаларын басып уақытты орнатыңыз, содан кейін орнатуды аяқтау үшін батырмасын қайтадан басыңыз.

ТАЙМЕР

«ТАЙМЕР ВКЛ» батырмасы құрылғыны қажетті уақытта қосылуға бағдарламалау үшін қолданылады.

ТАЙМЕРДІ ҚОСУ

1. «ТАЙМЕР ВКЛ» батырмасын басыңыз, дисплейде «ON 12:00» жанады. «+» немесе «–» батырмаларымен қажетті уақытты таңдаңыз.
2. Қажетті уақыт дисплейде көрсетілгенде, растау үшін «ТАЙМЕР ВКЛ» батырмасын басыңыз.
3. ҚБ пультінің дисплейіндегі «ON» жазуы жыпылықтауын тоқтатады. Ішкі блокта таймер индикаторы жанады.
4. Орнатылған таймер уақыты пультте 5 секунд бойы көрсетіледі, содан кейін ағымдағы орнатылған уақыт көрсетіледі.

ПРИМЕЧАНИЯ

- Мәнді 1 минутқа өзгерту үшін «+» немесе «–» батырмаларын басыңыз.
- Мәнді 10 минутқа арттыру немесе азайту үшін «+» немесе «–» батырмаларын 1,5 секунд басып тұрыңыз.
- Мәнді 1 сағатқа өзгерту үшін «+» немесе «–» батырмаларын ұзағырақ басып тұрыңыз.
- Егер «ТАЙМЕР ВКЛ» батырмасын басқаннан кейін 10 секунд ішінде ешбір батырманы баспасаңыз, ҚБ пульті таймерді орнату режимінен автоматты түрде шығады.

ТАЙМЕРДІ ӨШІРУ

«ТАЙМЕР ВКЛ» батырмасын қайтадан басыңыз, таймер индикаторы сөнеді. Таймер режимі өшірілді.

Ескерту: өшіру таймері функциясы да дәл осылай орнатылады — «ТАЙМЕР ВЫКЛ».

ТҮНГІ РЕЖИМ

Түнгі режимді салқындату, жылыту немесе құрғату режимімен бірге орнатуға болады.

- Түнгі режимде 8 сағат үздіксіз жұмыс істегеннен кейін кондиционер автоматты түрде өшеді.
- Түнгі режимде желдеткіштің жылдамдығы автоматты түрде төмен болады.

ТҮНГІ РЕЖИМДІ ОРНАТУ

«НОЧНОЙ» батырмасын әр басқан сайын режим мына ретпен өзгереді: Түнгі режим 1 → Түнгі режим 2 → Түнгі режим 3 → Түнгі режим 4 → Түнгі режим өшірілген.

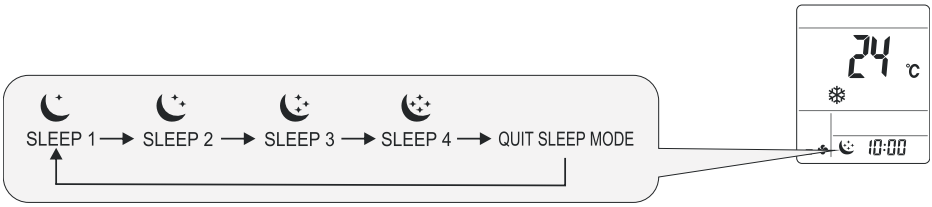

Түнгі режим 1

- Егер құрылғы 2 сағат бойы салқындату режимінде жұмыс істесе, белгіленген температура 2 °C-қа көтеріледі. Содан кейін температура бекітіледі.
- Егер құрылғы 2 сағат бойы жылыту режимінде жұмыс істесе, белгіленген температура 2 °C-қа төмендейді. Содан кейін температура бекітіледі.

Түнгі режим 2

- Құрылғы салқындату режимінде жұмыс істегенде орнатылған температура алғашқы 2 сағатта 2 °C көтеріледі, 6 сағат жұмыс істегеннен кейін 1 °C төмендейді, содан кейін 7 сағат жұмыс істегеннен кейін 1 °C төмендейді.
- Құрылғы жылыту режимінде жұмыс істеген кезде орнатылған температура алғашқы 2 сағатта 2 °C төмендейді, 6 сағат жұмыс істегеннен кейін 1 °C жоғарылайды, содан кейін 7 сағат жұмыс істегеннен кейін 1 °C жоғарылайды.

Түнгі режим 3

- Құрылғы салқындату режимінде 1 сағат жұмыс істеген кезде орнатылған температура 1 °C көтеріледі, 2 сағат жұмыс істегеннен кейін 2 °C көтеріледі, содан кейін 6 сағаттан кейін 2 °C төмендейді және 7 сағат жұмыс істегеннен кейін 1 °C төмендейді.
- Құрылғы жылыту режимінде 1 сағат жұмыс істеген кезде орнатылған температура 2 °C төмендейді, 2 сағат жұмыс істегеннен кейін 2 °C төмендейді, содан кейін 6 сағаттан кейін 2 °C көтеріледі және 7 сағат жұмыс істегеннен кейін 2 °C көтеріледі.

Түнгі режим 4

Белгіленген температура тұрақты болады.

ТҮНГІ РЕЖИМДІ ӨШІРУ

Түнгі режимді өшіру үшін мына батырмалардың кез келгенін басыңыз: «ТУРБО», «РЕЖИМ», «СКОРОСТЬ», «ECO» немесе түнгі режим өшкенше «НОЧНОЙ» батырмасын басып тұрыңыз.

ПРИМЕЧАНИЯ

- Түнгі режим «Вентиляция» және «Автоматический» режимдері үшін қолжетімсіз.
- «8 °C Обогрев» режимін қосу үшін батырмалар тіркесімін басу қосулы түнгі режимді де өшіреді.

УЛЬТРАКҮЛГІН ШАМ

Бұл шам ауаны және құрылғының ішкі бөліктерін зарарсыздандыруға арналған. Ультракүлгін жарық арнайы жарық өткізетін тесіктер арқылы өтіп, буландырғышқа түседі. Ауа айналымы арқасында бактериялар мен вирустар ультракүлгін модуль мен буландырғыш арасындағы айналым арнасынан өткенде ультракүлгін сәулеленумен жойылады.

- Ультракүлгін шамды қосу немесе өшіру үшін «UVC» батырмасын басыңыз.
- Шам қосылғанда дисплейде «» индикаторы жанады.

Ескерту: ультракүлгін шам корпустың ішінде жасырылған, сондықтан адам үшін қауіпсіз.

ТУРБО РЕЖИМІ

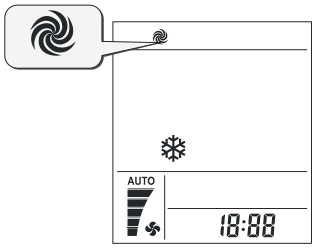

Турборежим бөлмені тез жылыту немесе салқындату үшін қолданылады.

- Турбо режимі қосылғанда ҚБ пультінің дисплейінде «» индикаторы жанады.
- Турбо режимінде ауа ағынының бағыты мен таймерді орнатуға болады.

ЖЫЛДАМ САЛҚЫНДАТУ

ҚБ пультіндегі «» батырмасын салқындату, құрғату немесе желдету режимінде тұрып басыңыз. Құрылғы температураны автоматты түрде 16 °С-қа, ал желдеткіштің айналу жылдамдығын максималдыға орнатады.

ЖЫЛДАМ ЖЫЛЫТУ

ҚБ пультіндегі «» батырмасын жылыту режимінде тұрып басыңыз.

Жылдам жылыту кезінде желдеткіш автоматты режимге ауысады, ал температура 30 °С-қа орнатылады.

ТУРБО РЕЖИМІН ӨШІРУ

Турбо режимін өшіру қажет болса, мына батырмалардың кез келгенін басыңыз: «ТУРБО», «РЕЖИМ», «СКОРОСТЬ», «НОЧНОЙ», «ТИХИЙ» немесе қуат батырмасы, сонда дисплей қалыпты режимге оралады.

ТЫНЫШ РЕЖИМІ

Бұл режимде құрылғы шуылдың ең аз деңгейімен жұмыс істейді.

- Режимді қосу үшін «ТИХИЙ» батырмасын басыңыз.
- Режимді өшіру үшін көрсетілген батырмалардың бірін басыңыз: «РЕЖИМ», «СКОРОСТЬ», «ТУРБО».
- Тыныш режим қосылғанда дисплейде «» индикаторы жанады.

Ескерту: бұл режимді түнгі режиммен немесе мына жұмыс режимдерімен бірге пайдалануға болады: «Охлаждение», «Обогрев», «Вентиляция».

ҚУАТТЫ ҮНЕМДЕУ РЕЖИМІ

Бұл режим жұмыс істеген кезде құрылғы аз электр энергиясын тұтынады.

- Қуатты үнемдеу режимін қосу үшін [eco] батырмасын басыңыз.
- Қуатты үнемдеу режимін өшіру үшін қуат батырмасын, температураны өзгерту батырмаларының бірін немесе [eco] батырмасын қайта басыңыз. Сондай-ақ режим көрсетілген батырмалардың бірін басқанда өшеді: «РЕЖИМ», «СКОРОСТЬ», «НОЧНОЙ», «ТИХИЙ».
- Қуатты үнемдеу режимі қосылғанда дисплейде «» индикаторы жанады.

Ескерту: турбо режимі жұмыс істеп тұрғанда қуатты үнемдеу режимі қолжетімсіз.

«8 °C ЖЫЛЫТУ» РЕЖИМІ

Құрылғы «Обогрев» режимінде жұмыс істеп тұрғанда режимді қосу үшін [] және «+» батырмаларын 3 секунд басып тұрыңыз.



Бұл режимде желдеткіштің айналу жылдамдығы автоматты түрде «Auto» күйіне орнатылады. Дисплейде «8°» индикаторы жанады.

«8 °C обогрев» режимін өшіру үшін мына батырмалардан басқа кез келген батырманы басыңыз: «ТАЙМЕР ВКЛ», «ТАЙМЕР ВЫКЛ», «IFEEL», жалюзиді басқару батырмалары. «8°» индикаторы сөнеді.

ЕСКЕРТУЛЕР

- Бұл режимде температура әдепкі бойынша 8 °C-қа орнатылады.
- Режимді құрылғы «Обогрев» режимінде жұмыс істеп тұрғанда ғана қосуға болады.

IFEEL ФУНКЦИЯСЫ

ҚБ пультіне температура бергіші орнатылған. Бергіш ҚБ пультінің жанындағы ауа температурасын анықтайды және бұл мәнді ішкі блокқа жібереді, ол алынған деректерге сүйене отырып, пайдаланушының ең жоғары жайлылығына қол жеткізу үшін жұмысын реттейді.

- Бұл функцияны қосу немесе өшіру үшін «IFEEL» батырмасын басыңыз.
- Бұл функция қосылғанда дисплейде «» индикаторы жанады.

ЕСКЕРТУЛЕР

- Бұл функцияны пайдаланған кезде ҚБ пультін пульт пен ішкі блок арасында деректер беруге кедергі болмайтын жерде қалдыру ұсынылады.
- Электр қуатын үнемдеу мақсатында ішкі блок өшірілген кезде бұл функцияны өшіру ұсынылады.

ҚБ ПУЛЬТІНІҢ БАТЫРМАЛАРЫН ҚҰЛЫПТАУ

ҚБ пультіндегі батырмалардың құлпын қосу/өшіру үшін «ТАЙМЕР ВКЛ» және «ТАЙМЕР ВЫКЛ» батырмаларын 3 секунд басып тұрыңыз.

Құлып қосулы кезде дисплейде «🔒» индикаторы жанады.

ІШКІ БЛОКТЫҢ БУЛАНДЫРҒЫШЫН ӨЗІН-ӨЗІ ТАЗАЛАУ ФУНКЦИЯСЫ

Құрылғы күту режимінде тұрып, ҚБ пультінде «Охлаждение» немесе «Осушение» режимі орнатылғанда, өзін-өзі тазалауды іске қосу үшін «ТИХИЙ» батырмасын 5 секунд басып тұрыңыз. Дисплейде «🧹» индикаторы жанады.

Өзін-өзі тазалау процесін өшіру үшін қуат батырмасын немесе «РЕЖИМ» батырмасын басыңыз.

ЕСКЕРТУЛЕР

- Құрылғы турбо режимінде жұмыс істеп тұрғанда өзін-өзі тазалау функциясы қолжетімсіз.
- Тазалау аяқталғаннан кейін құрылғы бұрын орнатылған жұмыс режиміне — «Охлаждение» немесе «Осушение» режиміне оралады. Тазалау индикаторы «🧹» ҚБ пультінде тағы 10 минут жанып тұрады.
- Өзін-өзі тазалаудың тиімділігіне қоршаған орта әсер етуі мүмкін.

КҮТІМ ЖӘНЕ ҚЫЗМЕТ КӨРСЕТУ

ТАЗАЛАУ

Ескерту: алдымен құрылғыны ҚБ пультімен өшіріңіз, содан кейін оны қуат көзінен ажыратыңыз.

1. Құрылғыны қуат көзінен ажыратыңыз.
2. Алдыңғы тақтаны «А» нүктелерінен ұстап, жоғары қарай тарту арқылы көтеріңіз.

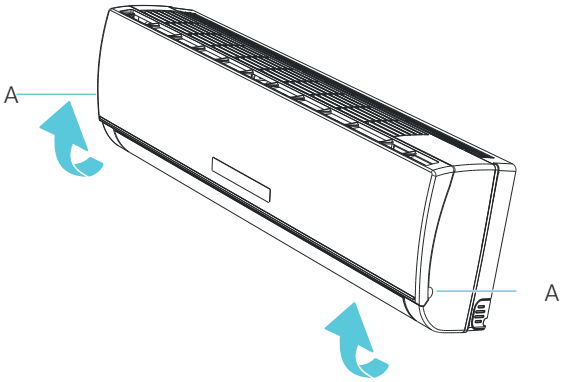

3. Тақтаны жұмсақ, құрғақ шүберекпен сүртіңіз. Қатты ластанулар болса, оны жұмсақ дымқыл шүберекпен сүртіңіз. Корпустың беттерін тазалау үшін ешқашан химиялық және абразивті заттарды қолданбаңыз.
4. Тазалау аяқталғаннан кейін алдыңғы тақтаның толық кепкеніне көз жеткізіңіз. Содан кейін алдыңғы тақтаны «В» нүктесінен ұстап, төмен түсіру арқылы жабыңыз.

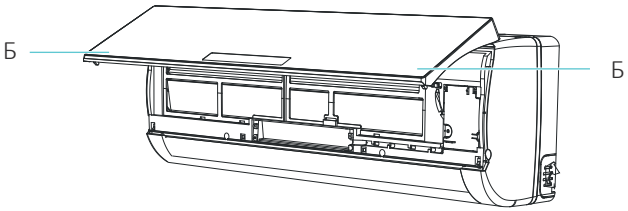

НАЗАР АУДАРЫҢЫЗ!

Ешбір жағдайда құрылғыға су шашпаңыз. Судың ішкі бөлшектерге енуі сынуға әкелуі мүмкін.

АУА СҮЗГІСІН ТАЗАЛАУ

Сүзгіні орта есеппен құрылғы әр 720 сағат жұмыс істегеннен кейін тазалаңыз. Егер кондиционер орнатылған бөлмедегі ауа қатты ластанған болса, сүзгіні әр 2 апта сайын тазалаңыз.

1. Құрылғыны ҚБ пультімен ажыратыңыз, содан кейін оны қуат көзінен ажыратыңыз.
2. Алдыңғы тақтаны ашыңыз (1).
3. Алдыңғы жағындағы сүзгі тұтқасын ақырын басыңыз (2).
4. Тұтқаны алыңыз да, сүзгіні сыртқа шығарыңыз (3).
5. Сүзгіні шаңсорғышпен немесе үрлеу пистолетімен тазалаңыз. Қатты ластанулар болса, сүзгіні жұмсақ жуғыш затпен жылы су астында жуыңыз. Тазалау аяқталғаннан кейін көлеңкеде кептіріңіз, содан кейін оны қайта орнатыңыз.
6. Алдыңғы тақтаны жабыңыз.

ТӨТЕНШЕ АУЫСТЫРЫП-ҚОСҚЫШ

Егер ҚБ пульті жоғалған немесе зақымдалған болса, кондиционерді қосу немесе өшіру үшін төтенше ауыстырып-қосқышты пайдаланыңыз.

Келесі қадамдарды орындаңыз:

1. Ішкі блоктың алдыңғы тақтасын ашыңыз.
2. Кондиционерді қосу немесе өшіру үшін төтенше ауыстырып-қосқышты басыңыз.
3. Алдыңғы тақтаны жабыңыз.

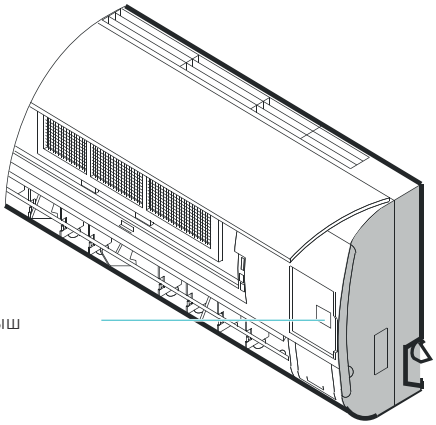

ЫҚТИМАЛ МӘСЕЛЕЛЕР ЖӘНЕ ОЛАРДЫҢ ШЕШІМІ

Мәселе	Ықтимал себеп	Шешім
Құрылғы қосылмайды	Қорғаныс ажыратқышы іске қосылды немесе балқымалы сақтандырғыш күйіп кетті	3 минут күтіп, құрылғыны қосып көріңіз. Қорғаныс құрылғысы кондиционердің қосылуына кедергі келтіруі мүмкін. Егер мәселе шешілмесе, уәкілетті қызмет көрсету орталығына хабарласыңыз
	ҚБ пультіндегі батареялар таусылды	Батареяларды ауыстырыңыз
	Аша розеткаға еркін салынған немесе розеткада кернеу жоқ	Ашаның розеткаға мықтап салынғанына және розетканың жұмыс істеп тұрғанына көз жеткізіңіз
Суық / жылы ауа берілмейді	Ластанған ауа сүзгісі	Ауа сүзгісін тазалаңыз («Ауа сүзгісін тазалау» бөлімін қараңыз)
	Кондиционердің кіріс/шығыс саңылаулары бітелген	Тесіктерді босатыңыз
	Температура дұрыс орнатылмаған	Көрсетілген температураны тексеріңіз
Құрылғы ҚБ пультінен басқару пәрмендерін қабылдамайды	Статикалық электр тогының қатты заряды немесе электр желісінің үзілуі салдарынан болатын кедергілер	Құрылғыны розеткадан ажыратыңыз, бірнеше минут күтіңіз, содан кейін қайта қосыңыз
Режимді ауыстырғаннан кейін құрылғы бірден жұмыс істей бастамайды	Бұл қалыпты жағдай. Сақтандыру жүйесі іске қосылады	Құрылғы режимді ауыстырғаннан кейін 3 минуттан кейін жұмыс істей бастайды
Кондиционерден жағымсыз иіс	Құрылғы қоршаған ауадан иістерді сіңіре алады (темекі түтіні, тамақ, жиһаз иісі және т.б.)	
Ағып жатқан судың дыбысы естіледі	Бұл тоңазытқыш агенттің ішкі және блок арқылы ағып кетуінің әдеттегі дыбысы, оның пайда болуы ақау емес	
	Жылыту режимінде жұмыс кезіндегі еріту дыбысы	
Сықырлау естіледі	Бұл дыбыстың пайда болуы температураның өзгеруіне байланысты алдыңғы тақтаның кеңеюінен немесе тарылуынан туындауы мүмкін	
Ішкі блоктың тесіктерінен бу шығады	Бұл бөлме өте суық болса, құрылғының салқындату және құрғату режимдерінде жұмыс істеуіне байланысты болуы мүмкін	

ҚАТЕ КОДТАРЫ

Қате	Сипаттама	Ықтимал себептер
1	Сыртқы температура бергішінің ақауы	Бергіштің бекітпесі босап кеткен
		Бергіш ақаулы
		Ішкі блоктың басқару тақтасы ақаулы
2	Компрессордың айдау температурасы бергішінің ақауы	Бергіш қосқышының түйісуі нашар
		Бергіш ақаулы
		Сыртқы блоктың басқару тақтасы ақаулы
5	IPM модулінің қорғанысы іске қосылды	IPM тақтасы ақаулы
		Сыртқы блоктың желдеткіші сынған
		Сыртқы блок желдеткішінің моторы ақаулы
		Сыртқы блоктың желдеткіші бұғатталған
		Конденсатор ластанған
		Сыртқы блок стандарттарды бұза отырып орнатылған
6	Желінің жоғарылаған/ төмендеген кернеуінен қорғаныс іске қосылды	Қоректендіру кернеуі нормадан жоғары немесе төмен
		Блоктың ішкі қоректендіру кернеуі нормадан жоғары немесе төмен
7	Ішкі және сыртқы блоктар арасындағы байланыс қатесі	Байланыс кәбілі босап кеткен
		Байланыс кәбілі ақаулы
		Сүзгі тақтасы мен сыртқы блок тақтасы арасындағы байланыс дұрыс емес немесе босап кеткен
		Сүзгі тақтасы мен негізгі тақта арасындағы байланыс дұрыс емес немесе босап кеткен
		Ішкі блоктың басқару тақтасы ақаулы
		PFC тақтасы ақаулы
		Қуат тақтасы ақаулы
		Сыртқы блоктың басқару тақтасы ақаулы
8	Шамадан тыс токтан қорғау жұмыс істеді	Желдеткіш моторының қалыптан тыс жұмысы
		Конденсатор мен буландырғыш ластанған
		Ауа кіретін немесе шығатын тесіктердің ақауы
9	Ең жоғары токтан қорғаныс іске қосылды	Сыртқы блоктың басқару тақтасында қысқа тұйықталу
		Жетек тақтасында қысқа тұйықталу
		Басқа компоненттерде қысқа тұйықталу
10	Сыртқы блок пен драйвер арасындағы байланыс қатесі	Жалғағыш сымдар босап кеткен
		Сыртқы блоктың тақтасы немесе драйвер тақтасы ақаулы
11	Сыртқы блоктың EEPROM қатесі	EEPROM микросхемасы дұрыс бекітілмеген
		EEPROM микросхемасы дұрыс емес күйде орнатылған
		EEPROM микросхемасының ақаулығы
12	Сыртқы температура тым төмен немесе тым жоғары	Сыртқы температура тым төмен немесе тым жоғары
13	Компрессордың айдау температурасы тым жоғары	Компрессордың айдау температурасы бергішінің ақауы
		Жүйеде тоңазытқыш агент жеткіліксіз

Қате	Сипаттама	Ықтимал себептер
14	Сыртқы температура бергішінің ақауы	Сыртқы температура бергішінің бекітпесі босап кеткен
		Бергіш ақаулы
		Сыртқы блоктың басқару тақтасы ақаулы
15	Компрессор қаптамасының температурасы тым жоғары	Компрессордың айдау температурасы бергішінің бекітпесі босап кеткен
		Жүйеде тоңазытқыш агент жеткіліксіз
16	Қатып қалудан қорғаныс («Салқындату» режимінде) немесе шамадан тыс жүктемеден қорғаныс («Жылыту» режимінде) іске қосылды	Ішкі жылу алмастырғыштың температура бергішінің қосқышы босап кеткен
		Ішкі жылу алмастырғыштың температура бергіші ақаулы
		Ішкі блоктың басқару тақтасы ақаулы
		Тоңазытқыш агент жүйесінің ақауы
17	PFC қорғанысы іске қосылды	PFC ақаулы
		Сыртқы блоктың жетек тақтасының ақауы
18	Тұрақты ток компрессорын іске қосу қатесі	Сыртқы блоктың жетек тақтасы ақаулы
		Компрессор ақаулы
19	Компрессор жетегінің қатесі	Сыртқы блоктың жетек тақтасы ақаулы
		Компрессор ақаулы
		Сыртқы блоктың басқару тақтасы ақаулы
20	Сыртқы желдеткіш қозғалтқышы роторының қысылып қалуынан қорғаныс іске қосылды	Сыртқы блок желдеткіші моторының қосылымы босап кеткен
		Сыртқы блоктың желдеткішіне бөгде зат түсіп кеткен
		Желдеткіш моторы ақаулы
		Сыртқы блоктың басқару тақтасы ақаулы
21	Сыртқы жылу алмастырғышты шамадан тыс жүктемеден қорғау іске қосылды	Тоңазытқыш агент артық
		Сыртқы блок желдеткішінің моторы ақаулы
		Сыртқы блоктың желдеткіші сынған
		Конденсатор ластанған
		Ішкі және сыртқы блоктардың ауа кіруі/шығуы қалыпты қамтамасыз етілмеген
22	Компрессорды алдын ала қыздыру	Температура тым төмен болғанда қалыпты құбылыс
23	Өнімде ағу анықталды	Ішкі блокта ағу
		Сыртқы блокта ағу
		Жалғағыш құбырларда ағу
24	Сыртқы блок тақтасындағы чиптің ақауы	Дұрыс емес жетек тақтасы пайдаланылған
		Дұрыс емес компрессор пайдаланылған
26	Сыртқы блок радиаторының қызып кетуі	Радиатор бергіші ақаулы
		Басқару тақтасындағы бергішті анықтау схемасының ақауы
27	Жүйедегі тым жоғары қысымнан қорғаныс	Қысым релесінің ақауы
		Басқару тақтасындағы қысымды бақылау бергіші ақаулы
		Жүйедегі өлшенген қысым мәні максималдыдан асады
33	Бөлме температурасы бергішінің ақауы	Бөлме температурасы бергішінің бекітпесі босап кеткен
		Бергіш ақаулы
		Ішкі блокты басқару тақтасының ақаулығы

Қате	Сипаттама	Ықтимал себептер
34	Ішкі жылу алмастырғыш температурасы бергішінің ақауы	Ішкі жылу алмастырғыш температурасы бергішінің бекітпесі босап кеткен
		Бергіш ақаулы
		Ішкі блоктың басқару тақтасы ақаулы
36	Ішкі және сыртқы блоктар арасындағы байланыс қатесі	Байланыс кәбілі босап кеткен
		Байланыс кәбілі ақаулы
		Сүзгі тақтасы мен сыртқы блок тақтасы арасындағы байланыс дұрыс емес немесе босап кеткен
		Сүзгі тақтасы мен негізгі тақта арасындағы байланыс дұрыс емес немесе босап кеткен
		Ішкі блоктың басқару тақтасы ақаулы
		PFC тақтасы ақаулы
		Қуат тақтасы ақаулы
		Сыртқы блоктың басқару тақтасы ақаулы
38	Ішкі блоктың EEPROM қатесі	EEPROM микросхемасы нашар бекітілген
		Ішкі блокты басқару тақтасының ақаулығы
39	Ішкі блок желдеткішінің қалыптан тыс жұмысы	Ішкі блоктың желдеткішіне бөгде зат түсіп кеткен
		Желдеткіш моторының сымы босап кеткен
		Желдеткіш моторы ақаулы
		Ішкі блокты басқару тақтасының ақаулығы
41	Ішкі блоктың жерге тұйықталуының ақауы	Ішкі блокты басқару тақтасының ақаулығы
50	Ауа беретін клапан/ желдеткіштің ақауы	Жалғағыш сым босап кеткен
		Ішкі блокты басқару тақтасының ақаулығы

ОРНАТУ, САҚТАУ, ТАСЫМАЛДАУ (ТАСУ), ӨТКІЗУ ЖӘНЕ КӘДЕГЕ ЖАРАТУ ЕРЕЖЕЛЕРІ МЕН ШАРТТАРЫ

- Құрылғыны орнату ережелері мен шарттары орнату нұсқаулығында сипатталған.
- Құрылғыны қаптамада өндіруші мен тұтынушының жылытылатын үй-жайларында ауа температурасы 5 °С-тан 40 °С-қа дейін және ауаның салыстырмалы ылғалдылығы 80%-дан аспайтын жағдайда сақтау керек. Үй-жайларда коррозия тудыратын агрессивті қоспалар (қышқыл, сілті буы) болмауы тиіс.
- Құрылғыны дұрыс тасымалдауды қамтамасыз ету үшін келесі талаптарды орындау қажет:
    - егер бар болса, құрылғының ішіндегі барлық керек-жарақтарды шығарып, бөлек ораңыз;
    - құрылғының жұмыс қабілеттілігі мен сыртқы түрін сақтау үшін оны дұрыс орауды қамтамасыз етіңіз (ірі техниканы полиэтилен немесе көпіршікті үлдірмен орап, маңызды жерлеріне гофр картон төсемдерін қою қажет);
    - құрылғыны көлік құралында қозғалу мүмкіндігін болдырмау үшін белдіктермен мықтап бекітіңіз;
    - сыртқы ортаның әсерін болдырмау үшін тек жабық көлікті пайдаланыңыз;
    - жүк тиеу-түсіру жұмыстарын орындау кезінде қаптаманы өте мұқият ұстаңыз.
- Құрылғы ұқыпты қарауды талап етеді, оны шаңнан, кірден, соққыдан, ылғалдан, оттан және т.б. сақтаңыз.
- Құрылғыны өткізу жергілікті заңнамаға сәйкес жүргізілуі тиіс.
- Өнімнің қызмет ету мерзімі аяқталғаннан кейін оны қарапайым тұрмыстық қоқыспен бірге тастауға болмайды. Оның орнына, ол федералды немесе жергілікті заңдарға сәйкес кейіннен қайта өңдеу және жою үшін электр және электронды жабдықтарды тиісті қабылдау пунктіне кәдеге жаратуға тапсырылады. Осы өнімді дұрыс кәдеге жаратуды қамтамасыз ете отырып, сіз табиғи ресурстарды үнемдеуге көмектесесіз және дұрыс емделмеген жағдайда қоршаған ортаға және адамдардың денсаулығына зиян келтірмеуге көмектесесіз. Бұл өнімді қабылдау және кәдеге жарату орындары туралы толығырақ ақпаратты жергілікті муниципалды органдардан немесе тұрмыстық қоқыстарды шығаратын кәсіпорыннан алуға болады.
- Құрылғы жиынтығына кіретін батареялардың қызмет ету мерзімі аяқталғаннан кейін оларды қалған тұрмыстық қалдықтармен бірге тастамаңыз. Батареяларды кәдеге жарату қалдықтардың бақылаусыз шығарылуы нәтижесінде қоршаған ортаға ықтимал зиян келтірмеу үшін жергілікті қалдықтарды қайта өңдеу нормалары мен ережелеріне сәйкес жүзеге асырылуы керек.
- Құрылғының ақауы анықталған жағдайда дереу уәкілетті қызмет көрсету орталығына жүгіну немесе құрылғыны кәдеге жарату керек.

ҚОСЫМША АҚПАРАТ

Өндіруші: Хайсенс (Гуандун) Эир Кондишенин Ко., Лтд.

№8, Хайсенс тас жолы, Цзянша озық өндіріс демонстрациялық паркі, Цзянмэнь қ., Гуандун пров., Қытай.

Manufacturer: Hisense (Guangdong) Air Conditioning Co., Ltd.

No.8, Hisense Road, Advanced Manufacturing Jiangsha Demonstration Park, Jiangmen City, Guangdong Province, P.R.China.

Қытайда жасалған.

Импорттаушы / Қазақстан Республикасында талаптар қабылдайтын заңды тұлға:

«DNS QAZAQSTAN (ДНС КАЗАХСТАН)» ЖШС, Астана қ., Сарыарқа ауданы, Сарыарқа даңғ., 12 ғим., Қазақстан Республикасы.

Электрондық пошта мекен-жайы: info@dns-shop.kz

Тауар ТР ТС (ЕАЭО) талаптарына сәйкес келеді.

Өнім сапасын жақсарту мақсатында сипаттамалар, өнім туралы ақпарат және оның сыртқы түрі пайдаланушыға алдын ала хабарламай өзгертілуі мүмкін.

Құрылғының нақты интерфейсі осы нұсқаулықта көрсетілгеннен өзгеше болуы мүмкін.

Өндіріс күні пайдаланушы нұсқаулығының орыс тіліндегі нұсқасында көрсетілген. v.1

Кепілдік талоны

SN/IMEI:

Кепілдікке қойылған күні:

Өндіруші құрылғының бүкіл кепілдік мерзімі ішінде үздіксіз жұмыс істейтініне, сондай-ақ материалдары мен құрастырылуында ақаулардың жоқтығына кепілдік береді. Кепілдік мерзімі өнімді сатып алған сәттен бастап есептеледі және тек жаңа өнімдерге қолданылады.

Кепілдік қызмет көрсету кепілдік мерзімі ішінде тұтынушының кінәсінен болмаған себептермен істен шыққан элементтерді тегін жөндеуді немесе ауыстыруды қамтиды, бұл ретте өнім пайдаланушы нұсқаулығына сәйкес пайдаланылуы тиіс. Элементтерді жөндеу немесе ауыстыру уәкілетті қызмет көрсету орталықтарының аумағында жүргізіледі.

Құрылғының кепілдік мерзімі: 60 ай.

Пайдалану мерзімі: 120 ай.

Қызмет көрсету орталықтарының өзекті тізімі келесі мекенжай бойынша:

https://www.dns-shop.kz/service-center/

Кепілдік міндеттемелер мен тегін сервистік қызмет көрсету тауардың жиынтығына кіретін төменде аталған керек-жарақтарға, егер оларды ауыстыру өнімді бөлшектеумен байланысты болмаса, қолданылмайды:

- ҚБП (қашықтан басқару пульті) үшін қуат элементтері (батареялар).
- Жалғағыш кәбілдер, антенналар және оларға арналған ауыстырғыштар, құлаққаптар, микрофондар, «HANDS-FREE» құрылғылары; жиынтықта берілетін әртүрлі типтегі ақпарат тасымалдағыштар, бағдарламалық қамтамасыз ету (БҚ) және драйверлер (өнімнің қатты магниттік дискілеріндегі жинақтағышта алдын ала орнатылған БҚ-ны қоса алғанда, бірақ онымен шектелмей), сыртқы енгізу-шығару құрылғылары және манипуляторлар.
- Қаптар, сөмкелер, белдіктер, тасуға арналған баулар, орнату құрал-жабдықтары, құралдар, өнімге қоса берілетін құжаттама.
- Табиғи тозуға ұшырайтын шығыс материалдары мен бөлшектер.

Өндіруші мына жағдайларда кепілдік міндеттемелерін көтермейді:

- Кепілдік мерзімі аяқталған.
- Жеке (тұрмыстық, отбасылық) қажеттіліктерге арналған өнім кәсіпкерлік қызметті жүзеге асыру үшін, сондай-ақ оның тікелей мақсатына сәйкес келмейтін өзге мақсаттарда пайдаланылған.
- Өндіруші өнімді пайдалану кезінде пайдаланушы нұсқаулығының талаптарын бұзу, өнімді орнату және оған қызмет көрсету жөніндегі ұсынымдарды, қосу ережелерін (өнімнің өзіне де, онымен байланысты өнімдерге да сәйкес келмейтін желілік кернеудің әсері нәтижесінде туындаған қысқа тұйықталулар), өнімді сақтау және тасымалдау кезінде өнім иесі және/немесе үшінші тұлғалар шеккен ықтимал материалдық, моральдық және өзге де зиян үшін жауапты болмайды.
- Өнімді пайдалану барысында алынған механикалық зақымданудың барлық жағдайлары: сынықтар, жарықтар, деформациялар, соққы іздері, ойықтар, мыжылулар және т.б.
- Бөгде адамдардың өзгертуі, осындай жұмыстарды жүргізуге уәкілеттік берілмеген тұлғалардың рұқсатсыз жөндеуі іздері бар. Ақау өнімнің құрылымын немесе схемасын өзгертуден, Өндіруші қарастырмаған сыртқы құрылғыларды қосудан, Ресей Федерациясының заңнамасына сәйкес сәйкестік сертификаты жоқ құрылғыны пайдаланудан туындаған болса.
- Егер өнімнің ақауы еңсерілмейтін күштің (табиғат апаттары, өрттер, су тасқындары, жер сілкіністері, тұрмыстық факторлар және Өндірушіге байланысты емес өзге де жағдайлар) әсерінен немесе Өндіруші алдын ала болжай алмайтын үшінші тұлғалардың әрекетінен туындаған болса.
- Ақау өнімнің ішіне бөгде заттардың, бөгде денелердің, заттардың, сұйықтықтардың, жәндіктердің немесе жануарлардың түсуінен, агрессивті орталардың, жоғары ылғалдылықтың, жоғары температуралардың әсерінен туындап, өнімнің толық немесе ішінара істен шығуына әкелген.
- Өнімнің сәйкестендірілуі (сериялық нөмірі) жоқ немесе сәйкес келмейді. Зақымданулар (кемшіліктер) зиянды бағдарламалық қамтамасыздандырудың әсерінен; БҚ жеткізушісі бұл қызметті ұсынбайтындықтан, өнімнің бағдарламалық ресурстарына қолжетімділіктің болмауына және оларды қалпына келтіру/тастау мүмкіндігінің жоқтығына әкелген құпиясөздерді (кодтарды) орнатудан, ауыстырудан немесе жоюдан туындаған болса.
- Жұмыс ақаулары қуат беру, кәбілдік, телекоммуникациялық желілердің стандарттарға немесе техникалық регламенттерге сәйкес келмеуінен, радиосигнал қуатынан, оның ішінде жер бедерінің ерекшеліктері мен өзге де осындай сыртқы факторлардан, өнімді желі қамту аймағының шекарасында немесе одан тыс жерде пайдаланудан туындаған болса.
- Егер зақымданулар стандартты емес (түпнұсқа емес) және/немесе сапасыз (зақымдалған) шығыс материалдарын, керек-жарақтарды, қосалқы бөлшектерді, қуат элементтерін, әртүрлі типтегі ақпарат тасымалдағыштарды (CD, DVD дискілерін, жад карталарын, SIM карталарын, картридждерді қоса алғанда) пайдаланудан туындаған болса.
- Егер кемшіліктер үйлесімсіз контентті (әуендер, графика, бейне және басқа файлдар, Java қосымшалары және соларға ұқсас бағдарламалар) алудан, орнатудан және пайдаланудан туындаған болса.
- Осы өніммен ұштастыра жұмыс істейтін өзге жабдыққа келтірілген залалға.

ЖАЗБАЛАР ҮШІН

ЖАЗБАЛАР ҮШІН


eigen